2025

FOREST



FOREST

Elemében a bútor

Biztos alapokon

- 35 éve a közös sikerekért
- 125 munkatárs
- 15 000 m^2 raktárkapacitás
- 20 000 raktári pozíció
- Több mint 50 millió termék gyors és pontos kiszállítása évente
- A rendelések több mint 99%-át azonnal, raktárról szállítjuk
- Automata lapraktárak a sérülésmentes termékekért
- Több mint 360 000 egyedi laptermék gyártása évente
- Élzárók széles választéka akár egyedi méretekben is



Önnek csak terveznie kell, a hátteret mi biztosítjuk!

Legyen az otthonunk egy kis bérlemény vagy egy nagy kertesház, dolgozzunk otthonról vagy egy modern irodaházban, legyen egy kis nyaralónk, ahová elvonulhatunk, vezessünk egy kis üzletet vagy egy nagy vállalatot, ízlésesen berendezett terekre, igényeinkre szabott bútorokra mindenhol szükségünk van. Cégünk célja, hogy termékeivel és szolgáltatásaival segítsen ezeknek a tereknek és bútoroknak a megálmodásában, megtervezésében és precíz kivitelezésében.

Tisztelt Olvasó!

Ezekhez a kihívásokhoz nagyszerű eszköz katalógusunk, amelyet most ön is kezében tart. Ez a könyv segíti önt a megfelelő termék megtalálásában, a számos alternatíva közötti könnyebb kiigazodásban. Új katalógusunkban friss ötleteket, folyamatos inspirációt, még több és pontosabb információt szeretnénk átadni, hogy ön még kreatívabban és hatékonyabban rendezze be a saját vagy ügyfelei otthonát.



A **Forest Hungary** Kft. 1990 óta meghatározó nagykereskedelmi beszállítója Magyarország bútorpiacának. Különböző laptermékek, vasalatok, szerelvények, tárolási megoldások és kiegészítők rendkívül széles választékát kínáljuk a bútorgyártóknak, asztalosoknak, a belsőépítészetben és a lakberendezésben dolgozó tervezőknek és a barkácsolóknak egyaránt. Cégünk Közép-Európa egyik legjobban felkészült bútoripari logisztikai bázisa, amely garantálja a zökkenőmentes kiszolgálást. Horvát és szerb leányvállalataink, valamint romániai és bosznia-hercegovinai képviseleteink szerves részei munkánknak és gondolkodásunknak. Nemzetközi cégként egységesen magas színvonalat képviselünk valamennyi piacunkon, ugyanakkor folyamatosan alkalmazkodunk a helyi adottságokhoz is.

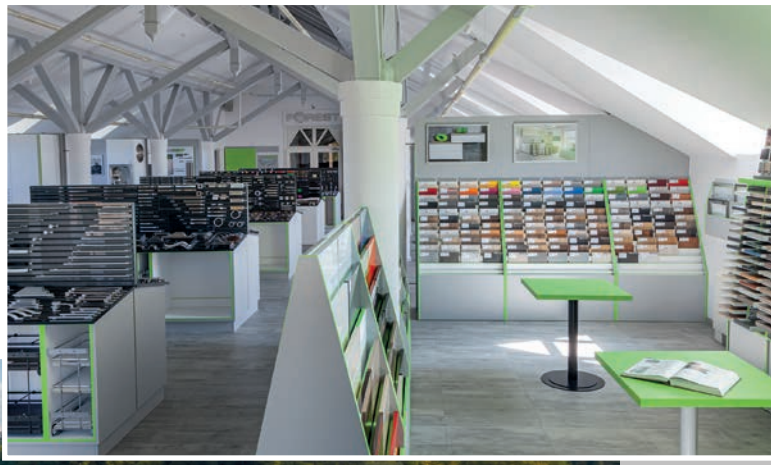



Felelősen termékeinkért és környezetünkért

Szakmailag kiválóan felkészült csapatunk folyamatosan azon dolgozik, hogy ön termékeinkkel és szolgáltatásainkkal tökéletesen elégedett legyen. Termékeinket az árukezelés minden szakaszában (beérkezés, raktározás, kiszállítás) ellenőrizzük, teszteljük. Automata raktáraink a laptermékek legmagasabb színvonalú kezelését és kiszolgálását teszik lehetővé. A cégünknél alkalmazott csomagolástechnika biztosítja a termékek védelmét a szállítás alatt, mindemellett messzemenően figyelembe veszi a legszigorúbb környezetvédelmi szempontokat is. Zalaegerszegi telephelyünk áramellátásnak meghatározó részét saját, megújuló energiaforrásból biztosítjuk. Telephelyeinken minden hulladékot szelektíven gyűjtünk, és gondoskodunk azok újrahasznosításáról. Termékeinket – ahol ez szükséges – szerelési útmutatóval, vásárlói tájékoztatóval látjuk el, ezzel is könnyítve a szakszerű beszerelést és garantálva a hosszú távú elégedettséget. Kérjük, az ezekben leírtakat mindig vegye figyelembe!



Az innováció a mozgatórugónk

Az értékek és a minőség megítélése folyamatosan változik napjainkban. Erre a változásra mi nem problémaként, hanem lehetőségként tekintünk. Termékfejlesztő csapatunk megállás nélkül kutatja azokat az újdonságokat, amelyek még több praktikumot, még gyorsabb, egyszerűbb munkavégzést és a legmodernebb formaterveket nyújtják. Termékpolitikánk fontos eleme továbbá, hogy a felhasználói igényeket átfogó módon követve egy-egy termékcsoporton belül különböző árkategóriájú változatokkal is szolgálunk. Több mint 10 000 termékünk egyedülálló választékot képvisel a piacon.

Szolgáltatások széles palettája

Termékeinken túl szolgáltatásainkat is napról napra fejlesztjük. Partnereink, látogatóink részére naprakész szaktanácsadást nyújtunk termékeink műszaki jellemzőit, beszerelését, működését, használatát, alkalmazási körét illetően.
Méretre szabott, egyedi igényeit is kielégítjük: sokoldalú élzáró gyártással és csúcstechnológiával felszerelt konfekcionáló üzemmel állunk vásárlóink rendelkezésére.

Naprakész információk internetről

Cégünk nagykereskedelmi tevékenységet folytat. Viszonteladó partnereinkkel szoros együttműködésben az egész országra kiterjedő értékesítést valósítunk meg. Így termékeink az ország bármely pontjáról könnyen elérhetőek.

Viszonteladóink elérhetőségét leggyorsabban honlapunkon tudhatja meg:
www.foresteu.com/hol-kaphato

Katalógusunk számos hasznos segédlettel és kiegészítővel, QR kódokkal, linkekkel, elektronikus (PDF) formátumban letölthető weboldalunkon. A honlapon található PDF katalógust folyamatosan frissítjük!
www.foresteu.com/katalogus-letoltes

Amennyiben folyamatosan értesülni szeretne újdonságainkról, legfrissebb híreinkről, látogasson el rendszeresen honlapunkra, és iratkozzon fel hírlevelünkre:
www.foresteu.com/hirlevel

Honlapunkon mindig megtalálhatja aktuális vásárlói tájékoztatóinkat, szerelési útmutatóinkat, szórólapjainkat, rendelőlapjainkat és szerelési filmjeinket. A vásárlói tájékoztatóban foglaltakat kérjük, a termékek beszerelésekor mindig vegye figyelembe, és adja át azt a végfelhasználónak is!

Vásárlói tájékoztatók:
www.foresteu.com/vasarloi-tajekoztatok

Szerelési útmutatók:
www.foresteu.com/szerelesi-utmutatok

Szórólapok:
www.foresteu.com/szorolapok

Szerelési filmek:
www.foresteu.com/filmek

3D CAD fájlok tervezőknek:
www.foresteu.com/cad-fajlok

Keressen minket a Facebookon is:
www.facebook.com/foresteu

Iratkozzon fel Youtube csatornánkra:
www.youtube.com/foresthungary

Áttekintés, tárgymutató

1 Bútorajtók és tartozékaik

PET fóliás J-profilú kollekció • Magasfényű akril kollekció
PerfectSense Feelwood és fautánzatú lakkozott szupermatt lapok
Premium PerfectSense lakkozott szupermatt és magasfényű lapok
Topmatt PVC fóliás kollekció • Szupermatt PVC fóliás kollekció
Magasfényű PVC fóliás kollekció • Hőterelő lemez, osztott ajtólap
hátsó toldója • Alumínium keretprofilok • Alumínium T-léc
Klasszikus tömörfa kollekció • Topmatt fali panelek

2 Bútorlapok

3 Munkalapok és asztallapok

Kompaktlemezek munkalapok
PerfectSense Topmatt 650 mm mély munkalapok
Munkalapok és asztallapok • Munkalap mintakollekció
Beépített gránitelemek • Vízzárók, vízzáró egységcsomagok
Munkalap összehúzó vasalatok • Munkalap vasalatok • Konzolok

4 Mosogatók, csaptelepek

Gránit mosogatók • Rozsdamentes acél mosogatók
Teletetős rozsdamentes acél mosogatók
Csaptelepek és kiegészítők • Alumínium kötő, alumínium tálca

5 Konyhai, fürdőszobai tárolás

VIBO Lamina fémrácsok • VIBO Galaxy fémrácsok
Forest Wire - klasszikus fémrácsok • Mosogató alatti tárolás
Lábazati fiók • Hűtőszekrény tartókeretek • Edénycsepegtető
Talpaspohár tartó • Külső fémrácsok • Hulladékgyűjtők
Műanyag evőeszköztartók • Bambusz evőeszköztartó
Labrys moduláris fiókrendszerező • Szennyestartó kosarak
Fürdőszobai tárolók

6 Gardróbelemek, polctartók és szobai kiegészítők

HOME BOX Oldallapra szerelhető gardrób kosár rendszer
AT Oldallapra szerelhető, teljesen kihúzható kosártartó keret
AT oldallapra szerelhető gardrób kosár rendszer
Vállfatartó rudak és kiegészítői • Vállfaemelő rúd
Kihúzható- lehajtható vállfatartók • Cipőtartók • Gardróblift
STÍLI állványrendszer • CAMAR távtartós polcrendszer • Polctartók
Üvegrögzítők • Exkluzív polctartók

7 Bútorvilágítás, villamossági kiegészítők

LED bútorvilágítás • LED szalagok • Alumínium LED profilok
Wi-Fi-s vezérlő LED világításhoz • Kapcsolók, szenzorok
Villamossági kiegészítők • Vezeték nélküli töltők

8 Fogantyúk, fogasok

Termékkereső • Gola profilrendszer • Gola Clap 'N Fit profilrendszer
Fogantyúprofilok • Bútorfogantyúk • Fogasok, fogassorok
Bútorfogantyúk és fogasok cikkszámtáblázata

9 Bútorpántok

Titus T-type bútorpántok • Titus S-type push-open bútorpánt
Titus B-type bútorpántok • FDS bútorpántok és pántalátétek
HB bútorpántok és pántalátétek • Salice bútorpántok
Salice pántalátétek • CP bútorpántok és pántalátétek
Speciális bútorpántok • Ütközéselnyelők • Push-open csappantyúk
Pánttalp jelölő sablon • Pánthely javító lemez

10 Fiókrendszerek

FDS-PRO 18 Duplafalú fém fiókoldal
FDS-CLASSIC Duplafalú fém fiókoldal • SLIM Duplafalu fém fiókoldal
FDS-RCSA Rejtett fiókcsúszó rendszerek • Golyós fiókcsúszók
FDS-FF Szimplafalú fém fiókoldal • Önbehúzó fiókcsúszók
Önbehúzó adapterek fiókokhoz

11 Tolóajtó vasalatok, bútorredőnyök

Gardrób tolóajtók • Korpuszban futó tolóajtók
Pocket Door Szekrénytestbe csúsztatható ajtóvasalat rendszer
Korpuszban futó üveg tolóajtók • Korpusz előtt futó tolóajtók
Függőleges harmonikaajtók • Beltéri térelválasztó tolóajtók
Beltéri térelválasztó üveg tolóajtó
Csillapító, ellenhúzó vasalat ajtólapokhoz • Redőny rendszerek

12 Fel- és lenyíló vasalatok

FDS felnyíló vasalatok • FREE felnyíló vasalatok
MAXI felnyíló vasalatok • Duo felnyíló és lenyíló vasalatok
Aero Bus és HS2021 felnyíló vasalatok • Egyéb felnyíló vasalatok
Ajtólap súly táblázat

13 Bútorzárak

HB bútorzárak • Lehmann bútorzárak • FL bútorzárak
Bútorzárak, redőnyzár

14 Függesztőelemek

Szekrény függesztők • Függesztő sín szekrény függesztőkhöz
Szekrény függesztő, kiakadást gátló rendszerrel
Alsószekrény függesztő • Panelfüggesztő • Rejtett polcfüggesztő
Teherbírásra vonatkozó adatok • Egyéb függesztőelemek

15 Asztallábak, szekrénylábak, bútorgörgők

Asztallábak • Bisztró asztallábak
Irodabútor asztallábak, kiegészítők • Design bútorlábak
Elölről állítható szintezőláb rendszer
Fém és műanyag szintező lábak, kiegészítők • Lábazatelemek
Lábazatvédő profil • Beltéri bútorgörgők • Bútorgörgők, ipari kerekek

16 Rögzítéstechnika

Facsavarok • Behajtóhegyek, csavarok • Összehúzók • Kötőelemek
Sarokmerevítők

17 Szerelvények és kiegészítők

Polctartók • Padlóvédők, bútorbeállító ék • Üvegbefogók, hátfaltoldó
Szellőzőrácsok • Kábelkivezetők • Ágyvasalatok • Ajtóütközők

18 Élzárók

19 Ragasztás, javítás, csavartakarók

Unika ragasztók és tisztítók • Diszperziós faipari ragasztók
Pattex termékek • Ömledékragasztók
PUR ömledékragasztók, tisztítószerek • Ragasztószalagok
Csavartakarók, furattakarók • Javítófilcek • Lágyviaszok

A, Á

Ajtókitámasztó ék 17.5
Ajtólap, magasfényű Akril 1.8
Ajtólap, magasfényű és matt PerfectSense 1.10; 1.12
Ajtólap, magasfényű PET fóliás J-profilú 1.5
Ajtólap, magasfényű PVC fóliás 1.18
Ajtólap, matt PVC fóliás 1.14
Ajtólap, PerfectSense Feelwood 1.10
Ajtólap, topmatt PVC fóliás 1.14
Ajtólap súly táblázat 12.22
Ajtóütközők 17.11
Akril frontok 1.8
Alsószekrény függesztő 14.9
Alumínium fogantyúprofil 8.29
Alumínium keretprofil 1.21
Alumínium keretprofilok, üvegbetétek 1.21
Alumínium kötő 4.20
Alumínium LED profilok 7.17
Alumínium tálca mosogató alá 4.20
Alumínium T-léc 1.23
Asztalláb 15.1; 15.5
Asztalláb burkolat, irodai 15.11
Asztalláb kötő 15.10
Asztalláb, irodai 15.10
Asztalláb, bisztró 15.9
Asztallapok 3.1
Ágyvasalatok 17.10

B

Beépített gránitelem 3.71
Beltéri tolóajtó 11.23
Beltéri üvegtolóajtó 11.29
Bisztró asztalláb 15.9
Bútorfogantyú 8.0
Bútorgörgő 15.29
Bútorlap, UNI 2.6
Bútorlap, fantázia 2.20
Bútorlap, fautánzat 2.14
Bútorlap, Feelwood fautánzat 2.12
Bútorpánt 9.1
Bútorpánt, csillapított 9.4; 9.13; 9.20; 9.27;
Bútorpánt, mini 9.40
Bútorpánt push-open rendszerhez 9.12; 9.31; 9.39
Bútorpánt üvegajtóhoz 9.41; 9.44
Bútorpánt - alumínium keretes ajtókhoz 9.25; 9.28; 9.30; 9.40
Bútorpánt - fekete nikkel 9.30
Bútorpánt - nyitásszög határoló 9.10; 9.18
Bútorzár 13.1

C, CS

Cipőtartó 6.8; 6.12; 6.13
Colorjoint ragasztó 19.5
COSMO Gardrób tolóajtó rendszer 11.5
Csapos polctartó 17.3
Csaptelep 4.8; 4.17
Csavarok 16.3
Csavartakaró, öntapadós 19.16
Csúsztatószeg 17.5

D

Design láb 15.12

E, É

Edénycsepegtető 5.24
Elosztó irodai 7.22
Egger bútorlapok 2.1
Ellenhúzó vasalat tolóajtókhoz 11.32
Ercolino előről állítható szintezőláb 15.18
Evőeszköztartó, műanyag 5.35
Evőeszköztartó, bambusz 5.38
Excenter ház 16.6
Excenter szár 16.6
Élfurnér 18.4
Élléc 18.4
Ék, bútorbeállító 17.5

F

Facsavarok 16.3
Falipanelek 1.37
FDS-CLASSIC 10.13
FDS-PRO 18 10.5
FDS-FF 10.28
FDS-RCSA+ 10.25
FDS stabilizátor 10.15
FDS-TSQ felnyíló vasalat 12.7
FDS-TSF felnyíló vasalat 12.6
FDS-TSE felnyíló vasalat 12.8
FDS-TST harmónika felnyíló vasalat 12.5
Fel- és lenyíló vasalás 12.1
Felnyíló olló 12.18
Felső szekrény függesztő 14.3
Fémrácsok 5.1
Fémrács, fürdőszobai 5.41; 5.42
Fémrács, konyhai 5.1
Fémrács, külső 5.25
Fémrácsok sarokszekrénybe 5.6; 5.13; 5.19; 5.20; 5.21
Fiók lábazatba 5.23
Fiókcsúszó, golyós 10.26
Fiókcsúszó, görgős 10.29
Fiókcsúszó, rejtett 10.25
Fiókelő állító adapter 10.30
Fiókkáva szifonhoz 5.23
Fiók rendszerező, Labrys 5.39
Fiókoldal, fém 10.5; 10.13; 10.18; 10.28
Fiókrendszer, FDS 10.5
Fiókrendszer, SLIM 10.18
Fiókzár 13.1
Fiók világítás 7.11
Firenze tömörfa kollekció 1.27
Fogantyúk 8.1
Fogantyú, nemesacél 8.36
Fogantyú, alulmínium 8.40
Fogantyú, modern fém 8.49
Fogantyú, Swarowski kristály 8.121
Fogantyú, rusztikus fém 8.124
Fogantyú, besüllyeszthető 8.155
Fogantyú, porcelánbetétes 8.160
Fogantyú, gyerekeknek 8.171
Fogantyú, műanyag 8.182

F

Fogantyú, fa 8.191
Fogantyúcsavar 8.197
Fogantyú furatsablon 8.197
Fogantyúprofilok 8.31
Fogas 8.198
Fogas, nemesacél 8.198
Fogas, modern 8.200
Fogas, öntapadós 8.219
Fogas, klasszikus 8.222
Fogas, gyerekeknek 8.235
Fogassorok 8.236
Forgatható cipőtartó 6.8
Forgó rúdzár 13.5; 13.8; 13.12
Furattakaró 19.16
Függesztőelemek 14.1
Függesztő sín 14.6
Fürdőszobai világítás 7.12

G

Gardrób program 6.1
Gardrób program - HomeBox 6.6
Gardróblift 6.14
Gardrób tolóajtók 11.1
Gázteleszkóp 12.19
Glissando 9.4; 9.7; 9.10; 9.15;
Gola profilrendszer 8.21; 8.25
Görgős lábazati fiók 5.23
Gránit mosogatók 4.5

H

Harmonika tolóajtó vasalás 11.21
Hátfal panel, konyhai 2.4
HIDDEN rejtett tolóajtó vasalat 11.23
Home Box cipőtartó polc 6.8
Home Box HB45 Comfort golyós fiókcsúszó 10.26
Home Box HB45 X golyós fiókcsúszó 10.27
Home Box HB45 Basic golyós fiókcsúszó 10.27
Home Box kivetőpántok 9.27
Home Box gardrób rendszer 6.6
Home Box One Touch ajtónyitó 9.31
Home Box HB bútorzár 13.4
Hőterelő lemez 1.20
Hulladékgyűjtő 5.30
Hűtőszekrény tartókeret 5.24

I

Ipari kerekek 15.32
Irodai kiegészítők 7.22

J

Javítófilc 19.18
J-profilú PET fóliás ajtófront 1.3

K

Kábelkivezető 17.8
Kamrapolc vasalatok 5.7; 5.8; 5.9; 5.14; 5.15; 5.22
Kapcsoló világítástechnikai eszközökhöz 7.18; 7.19
Kartuskinyomó pisztoly 19.10

K

Kihúzható nadrágtartó 6.7; 6.9
Kihúzható vállfatartó 6.9; 6.12
Kivetőpánt 9.1
Klasszikus tömörfa ajtók 1.24
Kompaktlemezek 3.5
Konfirmátor csavar 16.12
Konnektor 7.18
Konyhai fémrácsok 5.5
Konyhai hátfal panelek 2.4
Korpusz összehúzó 16.6
Köldökcsap 16.13
Központi fiókzár 13.5
Külső fémrácsok 5.25

L

Lábazatelemek 15.26
Lábazati fiók 5.23
Lábazatvédő profil 15.28
Lágyviasz 19.19
Laminát tábla 3.5
Lapostipli 16.13
LED bútorvilágítás 7.6
LED profil 7.17
LED szalag 7.10; 7.15; 7.16
Lehmann bútorzárak 13.6
Link lenyíló vasalat 12.20

M

Magasfényű ajtó, PET fóliás J-profillal 1.5
Magasfényű ajtó, Akril 1.8
Magasfényű ajtó, PerfectSense 1.12
Magasfényű ajtó, Pvc fóliás 1.18
Mágnescsappantyú 13.13
Moduláris fiókrendező 5.40
Mosogatók 4.5
Mosogató kiegészítők 4.19; 4.20
Mosogatószer adagoló 4.19
Munkalap 3.4
Munkalap összehúzó 3.76
Munkalap vasalás 3.77
Munkalapok konfekcionálása 3.3

N, Ny

Nadrágtartó 6.7, 6.9
Nyakkendőtartó 6.9

O

Oldalmagasító rúd 10.23
One Touch ajtónyitó 9.31
Osztott ajtólap hátsó toldója 1.20

Ö

Ömledékragasztó 19.11
Önbehúzó adapter görgős fiókokhoz 10.30
Öntapadós csavartakaró 19.16
Öntapadós fürdőszobai tárolók 5.43
Összehúzó vasalat 16.6

P

Padlóvédő 17.5
Panelfüggesztő 14.10
Pánt 9.1
Pánthely javító lemez 9.46
Pánttalp jelölő sablon 9.46
PerfectSense magasfényű/ matt lapok 1.12
Perfect Line vízzáró 3.72
Pillanatragasztó 19.5
Pocket Door szekrénytestbe csúsztatható ajtóvasalat 11.14
Polcfüggesztő, rejtett 14.11
Polctartó 6.22; 6.23; 6.24; 17.3
Positano tömörfa kollekció 1.32
Push csappantyú 9.12; 9.39; 9.46
Push-open fiókcsúszó 10.7; 10.13; 10.26;
Push-open pánt 9.12; 9.31; 9.39
PVC fóliás, magasfényű kollekció 1.18
PVC fóliás, matt kollekció 1.14

R

Ragasztó, diszperziós faipari 19.7
Ragasztó, Pattex termékek 19.8
Ragasztószalagok 19.14
Redőnyrendszer 11.33
Redőnyzár 13.9
Rejtett térelválasztó fa tolóajtó 11.23
Rejtett polctartó 6.22
Rozsdamentes acél mosogatók 11.26
Rugalmas ütköző 9.45

S

Sarokelem alumínium keretprofilhoz 1.23
Sarokmerevítő 16.14
SLIM duplafalú fém fiókoldal 10.18
Softlift 6.14
Sorrento tömörfa kollekció 1.33
Stíli állványrendszer 6.18

Sz

Számzáras bútorzár 13.10
Szekrény függesztő kiakadás gátló rendszerrel 14.7
Szelektív hulladékgyűjtők 5.30
Szellőzőrács 17.7

Sz

Szennyestartó kosár 5.41
Szintezőláb 15.24
Szintezőláb előről állítható 15.18
Szupermatt lakkozott lapok 1.12
Szupermatt PVC fóliás frontok 1.14

T

Takarítóeszköz tartó 5.42
Távtartós polcrendszer 6.21
Tipli 16.13
Tisztítószerek ragasztókhoz 19.13
Tisztítószerek UNIKA 19.5
Tolóajtó beltéri ajtókhoz 11.23
Tolóajtó ellenhúzó vasalat 11.32
Tolóajtó vasalás üvegajtóhoz 11.16; 11.29
Tolóajtó vasalatok 11.5
Tolóajtó zár 13.4; 13.6; 13.11
Tolózár 13.13
Tömörfa ajtó 1.24
Tönkanya 16.11

U

UNI bútorlapok 2.6

Ü

Ütközéselnyelők 9.45
Üvegajtópánt 9.41; 9.44
Üvegajtózár 13.5; 13.9; 13.11

V

Vállfaemelő rúd 6.10
Vállfatartó 6.10; 6.11
Venezia tömörfa kollekció 1.26
Vezeték nélküli töltő 7.24
Világításkapcsolók 7.19
Villamossági kiegészítők 7.22
Vízzáró, egységcsomag 3.72

Z

Zárlemez 13.6;13.9;13.11





1. fejezet

Bútorajtók és tartozékaik



Fogantyú nélkül is vonzó

J-profilú ajtók

Az ajtólap élébe mart profil teszi lehetővé a frontok nyitását. Az ajtók színtartósságát, ellenálló felületét a korábban már óriási népszerűségnek örvendő PET fóliás bevonat biztosítja.

1.5

Bútorok fürdőszobába

Optikai nullfugás élzárás

PU élzárás a natúr mellett már fehér színben is.
A bútoraink magas minőségi értékének és optikai tökéletességének a legkisebb részletben is meg kell jelennie. Laptermékek esetében ehhez elengedhetetlen a tökéletes élzárás.

Valamennyi általunk konfekcionált és élzárt termékhez PU élzárási technológiát alkalmazunk. Ezzel kiemelten magas víz- és páraálló élzárást érünk el, amelynek a fugája 0,1mm alatt marad, tehát gyakorlatilag láthatatlan.

A technológia fejlődésével lépést tartva a hagyományos natúr szín mellett a világosabb lapokhoz fehér alapszínű PU ragasztót alkalmazunk, ezzel is erősítve a fugamentes látványt.





Karakteres felületek

Egger PerfectSense

Ezen laptermékek a többrétegű lakkozásnak köszönhetően exkluzív felületminőséget biztosítanak, így tökéletes választás felsőkategóriás és trendi bútorok kivitelezéséhez is. A kiváló minőségű lapokat tökéletes megjelenésük és természetesnek ható tapinthatásuk teszi még különlegesebbé.

A speciális lakkbevonat csökkenti a fényvisszaverődést, ezáltal a matt lapoknál még inkább láthatóvá válik a fa felületek karaktere, valamint nagyobb lesz a színmélysége is. Ujjlenyomat-taszító tulajdonságának köszönhetően ezek a felületek könnyebben tisztíthatók, mint a hagyományos termékek.

1.10



Kiemelkedő matt hatás

Topmatt PVC fóliás kollekció

Ezen termékek sokkal ellenállóbbak a mechanikai sérülésekkel és karcokkal szemben, felületük ujjlenyomat taszító és selymes tapintású. A nagyon alacsony fénytörési együtthatójuknak köszönhetően kiemelkedő matt hatást biztosítanak. A topmatt laptermékek mindkét oldala azonos felületű.

1.14



Alumínium keretek

Már fekete színben is

Visszafogott megjelenésüknek köszönhetően, az alumínium keretprofilokkal nem csak konyhában, de nappaliban, fürdőszobában vagy irodákban is kialakíthatunk modern, légies, üvegajtós bútorlelemeket. Ezek a keretek az eddig megszokott alumínium és inox színek mellett már a divatos fekete színben is elérhetők.

1.21

Dekoratív belső terek

Topmatt fali panelek

A fali panelek új dimenzióba helyezik a lakásbelsőt!
Az elmúlt néhány évben egyre több olyan felújítást láttunk, ahol a régebbi lakásoknak éppen a régi lambéria átfestése, átalakítása adott egy nagyon kellemes, modern jelleget.

Ezen sikeres felújítások nyomán születtek a közelmúltban újabb és újabb ötletek a falak dekoratív borítására. A fali profilok praktikus, sokoldalú és tartós megoldást nyújtanak azoknak, akik szeretnék egy új dekoratív elemmel harmonikusabbá és derűsebbé tenni lakóterüket.

1.37



Tartalomjegyzék

1.5	PET fóliás J-profilú kollekció
1.8	Magasfényű akril kollekció
1.10	PerfectSense Feelwood és fautánzatú lakkozott szupermatt lapok
1.12	Premium PerfectSense lakkozott szupermatt és magasfényű lapok
1.14	Topmatt PVC fóliás kollekció
1.16	Szupermatt PVC fóliás kollekció
1.18	Magasfényű PVC fóliás kollekció
1.20	Hőterelő lemez, osztott ajtólap hátsó toldója
1.21	Alumínium keretprofilok
1.23	Alumínium T-léc
1.24	Klasszikus tömörfa kollekció
1.26	Venezia és Firenze tömörfa kollekció
1.32	Positano és Sorrento tömörfa kollekció
1.37	Topmatt fali panelek

Útmutató

A termék jelölése: **Terméknév**

Cikkszám jelölése: 10012500101

Honlapunkon megtalálhatók a termékekhez kapcsolódó vásárlói tájékoztatók:
www.foresteu.com/vasarloi-tajekoztatok

Figyelem!
A gyártók folyamatos termékfejlesztése következtében termékeink kismértékben módosulhatnak a katalógusban megjelenthez képest.
A termékek nem szakszerű beszereléséből adódó károkért felelősséget nem vállalunk.
Amennyiben a katalógusban látható színek, színminták és a termékek valódi színe esetében némi eltérés tapasztalható, ez a nyomdai technológia és az alkalmazott anyagok jellegéből adódhat. Az esetleges nyomdai hibákért felelősséget nem vállalunk!
A tömörfa ajtók és a választékunkban nem található, utólag gyártott kiegészítő alkatrészek közti színazonosság nem garantálható a fa alapanyag és az alkalmazott technológia különbözőségei miatt. A termékekhez igény esetén ajánlunk korpuszszíneket, ezek elfogadása a vásárló és a kivitelező közti megállapodás tárgyát képezi. A természetes fa alapanyagokból készült elemek sajátosságaiból fakadóan akár azonos fafaj esetén is mintázat- és színbeli eltérések jelentkezhetnek.

Jelmagyarázat:

Exkluzív
Magas minőségű, igényes formatervezésű termék.

Kiváló ár-érték arány
Kedvező árfekvésű, jó minőséget képviselő termék.

Magasfényű felület • A bútorajtók felületi kialakítására vonatkozik

Szinkronpórusos felület • Feelwood fautánzatú felület

PET fóliás J-profilú kollekció



EVO+ 0038 OP Világosszürke / U763 ST9 Gyöngy szürke / H3303 ST10 Natúr Hamilton Tölgy
F206 ST9 Black Pietra Grigia / Natúr tölgy Vivace falipanel

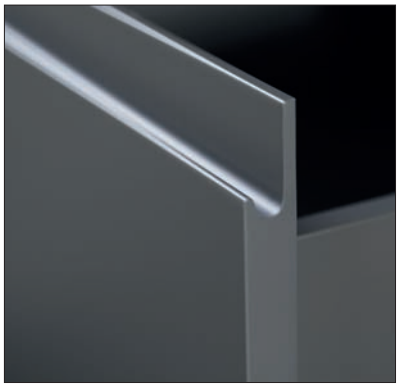

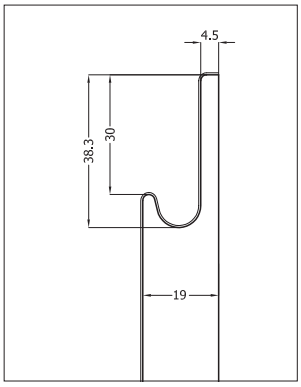

J-profilú ajtók
a fogantyú nélküli megoldások

- Színazonos, prégelt hátfelület
- MDF hordozóanyag
- Hosszú élettartam
- Bevizsgált és folyamatosan ellenőrzött minőség
- Nehezebben szennyeződik
- Könnyen tisztítható
- PVC mentes alapanyag
- Továbbfejlesztett, színazonos ABS élzárás

- Egyedi méretekben és táblában is rendelhető
- Tábla méret: 2800×1210×19 mm

Rendelhető maximális méret:
- J-profilú konfekcionált alkatrészek esetén: 2780x1170 mm
- sima, profil nélküli alkatrészek esetén: 2780x1110 mm (EVO+ termékcsaládnál 2780x1200 mm)

- Szálirány mindig a „J” profilos oldal
- Élzárás kérése esetében a SZÁLIRÁNYOS oldal FRONT oldalán található a „J” profil, erre nem kell külön élzárást kérni



5999L OP Fehér szupermatt / H1145 ST10 Bordalino Natúr Tölgy
F186 ST9 Világosszürke Chicago Beton



EVO+ 0040 OP Füstzöld

A top- és szupermatt, illetve magasfényű felülethez ajánlott UNIKA tisztítószerek a 19.6 oldalon találhatók.

PET fóliás EVO+ J-profilú szupermatt kollekció



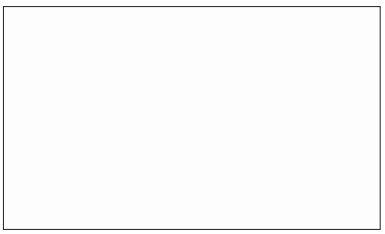

EVO+ 0036 OP Fehér



EVO+ 0038 OP Világosszürke



EVO+ 0039 OP Kasmír szürke



EVO+ 0040 OP Füstzöld



EVO+ 0037 OP Sötétszürke



EVO+ 6269 OP Fekete



EVO+ 0036 OP 3D Bordázott fehér

Kizárólag sima, profil nélküli termékként elérhető!



Szín	Ajánlott színazonos élzáró	
	cikkszám	vast./szél. (mm)
0036 OP Fehér	38815235230	1,0/23
036 OP 3D Bordázott fehér		
0038 OP Világosszürke	38831235230	1,0/23
0039 OP Kasmír szürke	38834235230	1,0/23
0040 OP Füstzöld	38882235230	1,0/23
0037 OP Sötétszürke	38852235230	1,0/23
6269 OP Fekete	38869235230	1,0/23

A top- és szupermatt, illetve magasfényű felülethez ajánlott UNIKA tisztítószerek a 19.6 oldalon találhatók.

PET fóliás J-profilú magasfényű kollekció



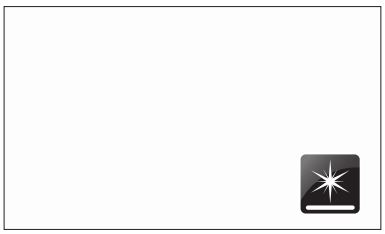

5790L HG Fehér magasfényű

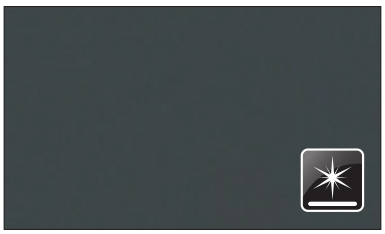

425 HG Szürke magasfényű

Szín	Ajánlott színazonos élzáró	
	cikkszám	vast./szél. (mm)
5790L HG Fehér magasfényű	38014235230	0,8/24
425 HG Szürke magasfényű	38019235230	0,8/24

PET fóliás J-profilú szupermatt kollekció





5999L OP Fehér szupermatt



425 OP Szürke szupermatt



5952 OP Beige szupermatt

Szín	Ajánlott színazonos élzáró	
	cikkszám	vast./szél. (mm)
5999L OP Fehér szupermatt	38812235230	0,8/23
425 OP Szürke szupermatt	38851235230	1,0/23
5952 OP Beige szupermatt	38820232230	0,8/23

A top- és szupermatt, illetve magasfényű felülethez ajánlott UNIKA tisztítószerek a 19.6 oldalon találhatók.

Magasfényű akril kollekció



MP 5094 Bianco - fehér / MP 6336 Antracite Metal - antracit csillám

- Kiemelkedően magas fény
- Színazonos, matt gyöngy hátfelület, az MP 0100B Mirror - tükör terméknél fényes fehér
- Hosszú élettartam
- Bevizsgált és folyamatosan ellenőrzött minőség
- Nehezebben szennyeződik
- Könnyen tisztítható
- Továbbfejlesztett, színazonos ABS élzárás
- PVC mentes alapanyag
- MDF hordozóanyag

- Egyedi méretekben és táblában is rendelhető
- Tábla méret: 2800×1300×18 mm

FIGYELEM!
Az MP 0100 Mirror - tükör termék táblamérete eltérő: 3050×1025×18 mm

MP 5094B Bianco - fehér

MP 5328 Avorio - krém

MP 6337 Alluminio Metal - alumínium csillám

MP 6336 Antracite Metal - antracit csillám

MP 5339 Cappuccino - cappuccino

MP 6228 Mokka - barna

A top- és szupermatt, illetve magasfényű felülethez ajánlott UNIKA tisztítószerek a 19.6 oldalon találhatók.

Magasfényű akril kollekció


MP 5094 Bianco - fehér



MP 5105 Nero - fekete



MP 0100B Mirror - tükör

Szín	Ajánlott színazonos élzáró	
	cikkszám	vastagság/szélesség (mm)
MP 5094B Bianco - fehér	38010235230	0,8/23, 0,8/42
MP 5328 Avorio - krém	38020235230	0,8/23, 0,8/42
MP 5105 Nero - fekete	38300232230	0,8/23, 0,8/42
MP 6336 Antracite Metal - antracit csillám	38316235230	0,8/23, 0,8/42
MP 6228 Mokka - barna	38292235230	1,0/23, 1,0/42
MP 5339 Cappuccino - cappuccino	38054235230	1,0/23, 1,0/42
MP 6337 Alluminio Metal - alumínium csillám	38355235230	1,0/23, 1,0/42
MP 0100B Mirror - tükör	39540235220	1,0/22


MP 0100B
Mirror - tükör

A top- és szupermatt, illetve magasfényű felülethez ajánlott UNIKA tisztítószerek a 19.6 oldalon találhatók.

PerfectSense Feelwood lakkozott szupermatt lapok

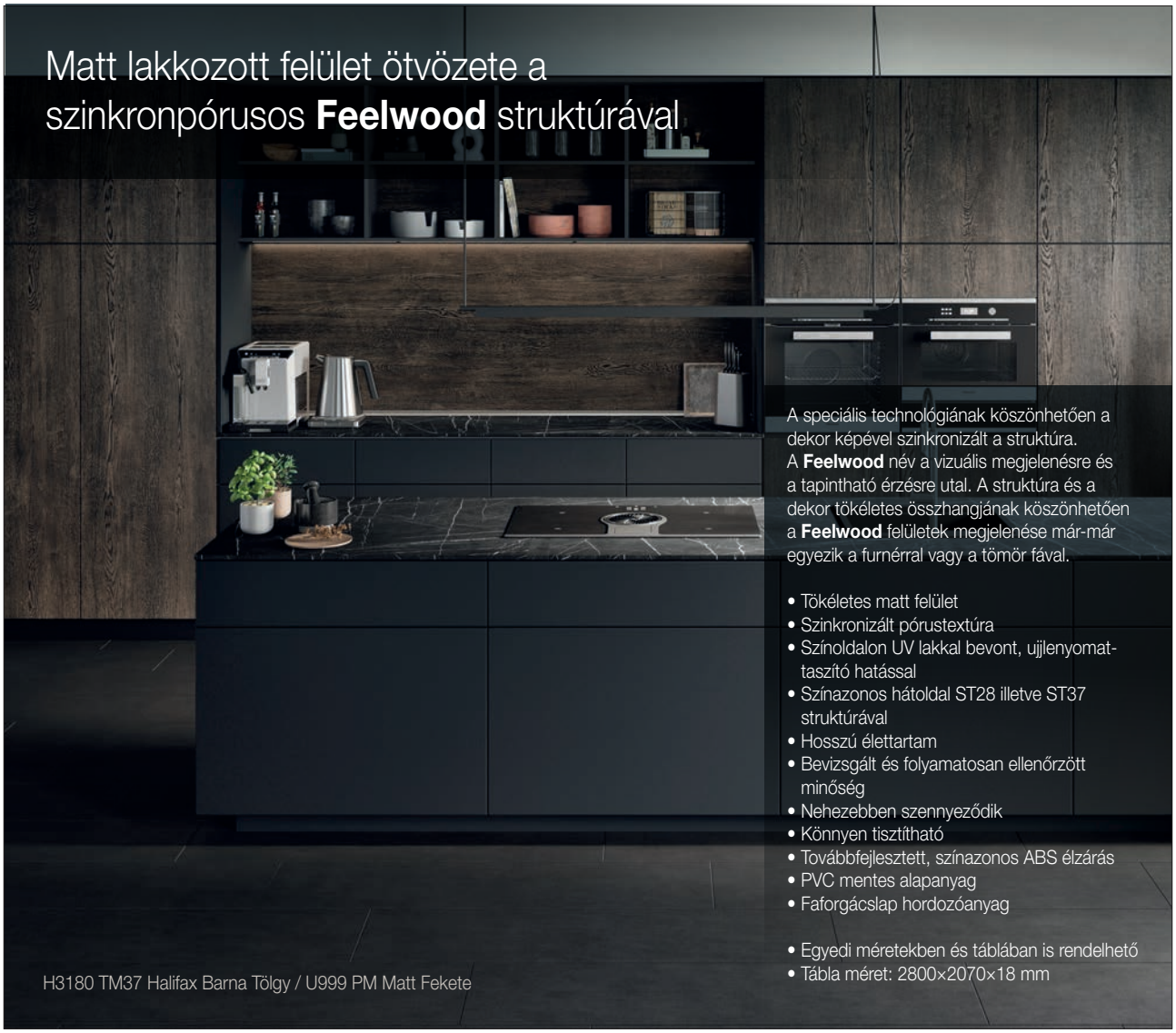



U999 TM28
Fekete



H3311 TM28
Fehérített Cuneo Tölgy



H3180 TM37
Halifax Barna Tölgy

Szín	Ajánlott színazonos élzáró	
	cikkszám	vastagság/szélesség (mm)
U999 TM28 Fekete	38874234230	1,0/23
H3311 TM28 Fehérített Cuneo Tölgy	38901234230	1,0/23
H3180 TM37 Halifax Barna Tölgy	38907234230	1,0/23



A top- és szupermatt, illetve magasfényű felülethez ajánlott UNIKA tisztítószerek a 19.6 oldalon találhatók.

PerfectSense fautánzatú lakkozott szupermatt lapok



Matt lakkozott felület ötvözete a fautánzatú felülettel

- Tökéletes matt felület
- Színoldalon UV lakkal bevont, ujjlenyomat-taszító hatással
- Színazonos hátoldal ST12 illetve ST22 struktúrával
- Hosszú élettartam
- Bevizsgált és folyamatosan ellenőrzött minőség
- Nehezebben szennyeződik
- Könnyebb tisztíthatóság
- Továbbfejlesztett, színazonos ABS élzárás
- PVC mentes alapanyag
- Faforgácslap hordozóanyag

- Egyedi méretekben és táblában is rendelhető
- Tábla méret: 2800×2070×18 mm

H1227 TM12 Barna Abano Kőris



H1204 TM22
Natúr Világos Lugano Kőris



H1227 TM12
Barna Abano Kőris

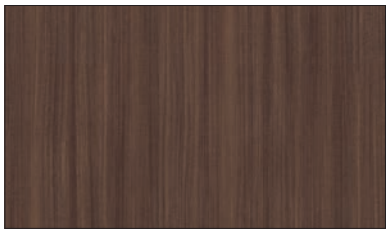

H3041 TM12
Natúr Eukaliptusz

Szín	Ajánlott színazonos élzáró	
	cikkszám	vastagság/szélesség (mm)
H1204 TM22 Natúr Világos Lugano Kőris	38924234230	1,0/23
H1227 TM12 Barna Abano Kőris	38926234230	1,0/23
H3041 TM12 Natúr Eukaliptusz	38930234230	1,0/23



A top- és szupermatt, illetve magasfényű felülethez ajánlott UNIKA tisztítószerek a 19.6 oldalon találhatók.

Premium PerfectSense lakkozott szupermatt lapok

EGGER



- Tökéletes matt és magasfényű felületek
- Színazonos hátoldal, ST9 struktúrával
- Hosszú élettartam
- Bevizsgált és folyamatosan ellenőrzött minőség
- Nehezebben szennyeződik
- Könnyen tisztítható
- Továbbfejlesztett, színazonos ABS élzárás
- PVC mentes alapanyag
- MDF hordozóanyag
- Egyedi méretekben és táblában is rendelhető
  Tábla méret: 2800×2070×18 mm

W1100 PM Matt alpesi fehér

U399 PM Matt Garnet Vörös

U599 PM Matt Indigó Kék

U665 PM Matt Zöld Kő

U702 PM Matt Kasmír

U767 PM Matt Kubanit Szürke

U961 PM Matt Grafit Szürke

U999 PM Matt Fekete

Szín	Ajánlott színazonos élzáró	
	cikkszám	vastagság/szélesség (mm)
W1100 PM Matt alpesi fehér	38811234230	1,0/23, 1,5/43
U399 PM Matt Garnet Vörös	38879234230	1,0/23
U599 PM Matt Indigó Kék	38890234230	1,0/23
U665 PM Matt Zöld Kő	38881234230	1,0/23
U702 PM Matt Kasmír	38835234230	1,0/23
U767 PM Matt Kubanit Szürke	38841234230	1,0/23
U961 PM Matt Grafit Szürke	38853234230	1,0/23
U999 PM Matt Fekete	38870234230	1,0/23, 1,5/43

A top- és szupermatt, illetve magasfényű felülethez ajánlott UNIKA tisztítószerek a 19.6 oldalon találhatók.

Premium PerfectSense lakkozott magasfényű lapok





W1100 PG Alpesi Fehér

U999 PG Fekete

Szín	Ajánlott színazonos élzáró	
	cikkszám	vastagság/szélesség (mm)
W1100 PG Alpesi Fehér	38013234230	1,0/23
U999 PG Fekete	38300232230	0,8/23, 0,8/42

A top- és szupermatt, illetve magasfényű felülethez ajánlott UNIKA tisztítószerek a 19.6 oldalon találhatók.

Topmatt PVC fóliás kollekció

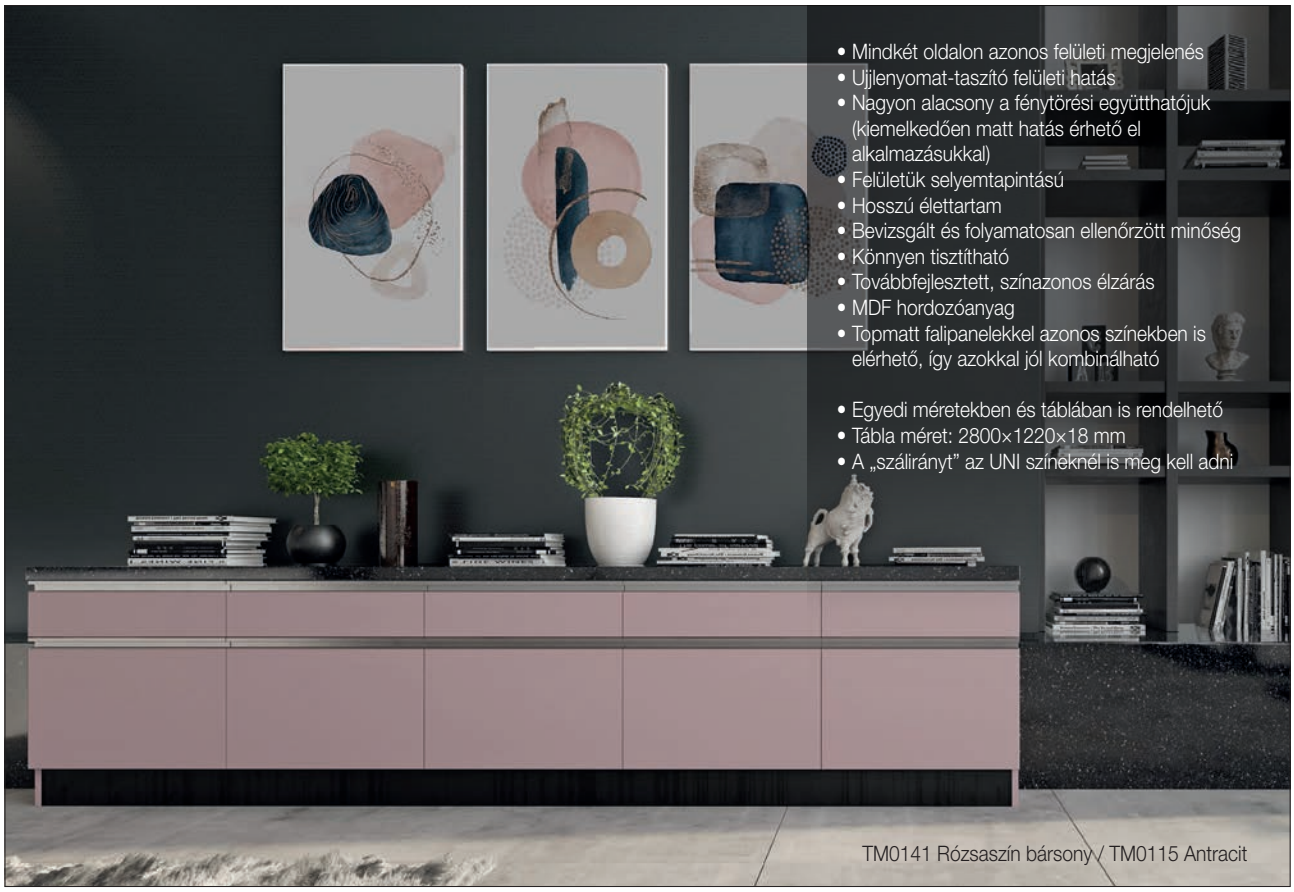

TM0141 Rózsaszín bársony / TM0115 Antracit

TM0101 Hófehér

TM0111 Jégszürke

TM0112 Klasszikus szürke

TM0113 Szafari szürke

TM0114 Királyszürke

TM0115 Antracit

TM0141 Rózsaszín bársony

TM0142 Rusztikus bordó

TM0151 Macaron kék

A top- és szupermatt, illetve magasfényű felülethez ajánlott UNIKA tisztítószerek a 19.6 oldalon találhatók.

Topmatt PVC fóliás kollekció



TM0151 Macaron kék / TM0153 London kék / TM0101 Hófehér



TM0152 Tengerkék



TM0153 London kék



TM0171 Fekete



Szín	Ajánlott színazonos élzáró	
	cikkszám	vastagság/ szélesség (mm)
TM0101 Hófehér topmatt	38812235230	0,8/ 23
TM0111 Jégszürke topmatt	38832237220	1,0/ 22
TM0112 Klasszikus szürke topmatt	38843237220	1,0/ 22
TM0113 Szafari szürke topmatt	38833237220	1,0/ 22
TM0114 Királyszürke topmatt	38846237220	1,0/ 22
TM0115 Antracit topmatt	38849237220	1,0/ 22
TM0141 Rózsaszín bársony topmatt	38876237220	1,0/ 22
TM0142 Rusztikus bordó topmatt	38877237220	1,0/ 22
TM0151 Macaron kék topmatt	38883237220	1,0/ 22
TM0152 Tengerkék topmatt	38888237220	1,0/ 22
TM0153 London kék topmatt	38889237220	1,0/ 22
TM0171 Fekete topmatt	38873237220	1,0/ 22

A top- és szupermatt, illetve magasfényű felülethez ajánlott UNIKA tisztítószerek a 19.6 oldalon találhatók.

Szupermatt PVC fóliás kollekció



SM0108 Krém szürke / SM0146 Fekete szupermatt



SM0101B Fehér



SM0102 Porcelánszürke



SM0103 Világos szürke



SM0104 Sötét szürke



SM0105 Krém



SM0108 Krém szürke

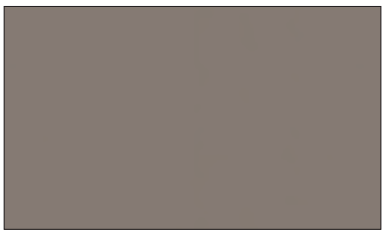

SM0109 Kőszürke



SM0122 Óceán kék



SM0132 Zsályazöld

A top- és szupermatt, illetve magasfényű felülethez ajánlott UNIKA tisztítószerek a 19.6 oldalon találhatók.

Szupermatt PVC fóliás kollekció


SM0101B Fehér szupermatt / SM0102 Porcelánszürke



SM0146 Fekete



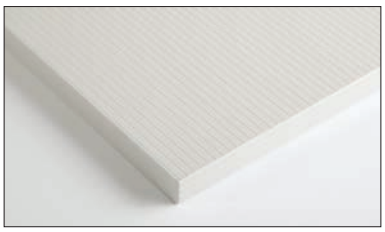

SM0203 3D Tokyo elefántcsont fehér bordázott


SM0104 Sötét szürke

Szín	Ajánlott színazonos élzáró	
	cikkszám	vastagság/ szélesség (mm)
SM0101B Fehér szupermatt	38812235230	0,8/23
SM0102 Porcelánszürke	38836237220	1,0/22
SM0103 Világos szürke szupermatt	38840237220	1,0/22
SM0104 Sötét szürke szupermatt	38850237220	1,0/22
SM0105 Krém szupermatt	38820232230	0,8/23, 0,8/42
SM0108 Krém szürke szupermatt	38837237220	1,0/22
SM0109 Kőszürke	38845237220	1,0/22
SM0122 Óceán kék szupermatt	38885237220	1,0/22
SM0132 Zsályazöld szupermatt	38880237220	1,0/22
SM0146 Fekete szupermatt	38872237220	1,0/22
SM0203 3D Tokyo elefántcsont fehér bordázott szupermatt	38800237220	1,0/22

A top- és szupermatt, illetve magasfényű felülethez ajánlott UNIKA tisztítószerek a 19.6 oldalon találhatók.

Magasfényű PVC fóliás kollekció



- Kiváló ár-érték arány
- Fehér, matt gyöngy hátfelület
- Hosszú élettartam
- Bevizsgált és folyamatosan ellenőrzött minőség
- Könnyen tisztítható
- Továbbfejlesztett, színazonos élzárás
- MDF hordozóanyag

- Egyedi méretekben és táblában is rendelhető
- Tábla méret: 2800×1220×18 mm
- A szálirány a hosszú (2800 mm-es) éllel párhuzamos
- A „szálirányt” az UNI színeknél is meg kell adni



FP0201 Fehér



FP0203 Világos krém

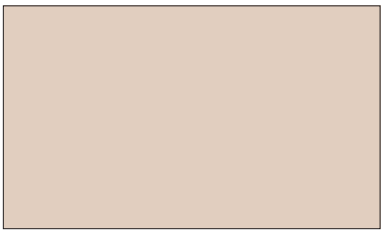

FP0205 Krém

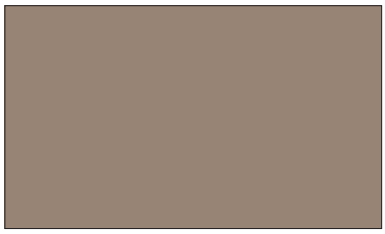

FP0206 Capuccino



FP0215 Onyx szürke



FP0218 Gyémánt szürke



FP0246B Fekete



FP0202 Fehér csillám



FP0212 Krém csillám

A top- és szupermatt, illetve magasfényű felülethez ajánlott UNIKA tisztítószerek a 19.6 oldalon találhatók.

Magasfényű PVC fóliás kollekció





FP0204 Antracit csillám



FP0601 Matt kasmír fehér



FP0610 Matt kasmír krém

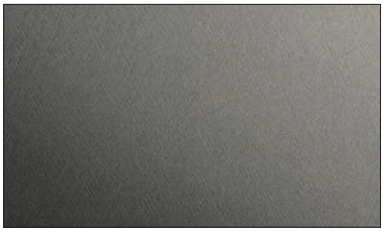

FP0608 Matt kasmír arany

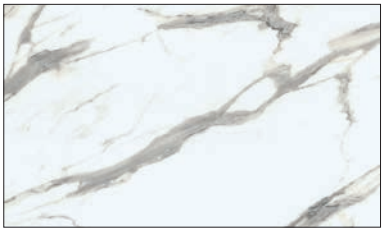

FP0701 Fehér márvány



FP0286 Milánói dió



FP0605 Picasso inox



SP0310 Spektrum világos bronz

Szín	Ajánlott színazonos élzáró	
	cikkszám	vastagság/ szélesség (mm)
FP0201 Fehér	38010235230	0,8/23, 0,8/42
FP0202 Fehér csillám	38010235230	0,8/23, 0,8/42
FP0203 Világos krém	38020235230	0,8/23, 0,8/42
FP0204 Antracit csillám	38316235230	0,8/23, 0,8/42
FP0205 Krém	38032235230	0,8/23, 0,8/42
FP0206 Capuccino	38052235230	0,8/23, 0,8/42
FP0212 Krém csillám	38034237220	1,0/22
FP0215 Onyx szürke	38015237220	1,0/22
FP0218 Gyémánt szürke	38016237220	1,0/22

Szín	Ajánlott színazonos élzáró	
	cikkszám	vastagság/ szélesség (mm
FP0246B Fekete	38300232230	0,8/23, 0,8/42
FP0286 Milánói dió	38525237220	1,0/22
FP0601 Matt kasmír fehér	38427237220	1,0/22
FP0605 Picasso inox	38352237220	1,0/22
FP0608 Matt kasmír arany	38430237220	1,0/22
FP0610 Matt kasmír krém	38428237220	1,0/22
FP0701 Fehér márvány	38440237220	1,0/22
SP0310 Spektrum világos bronz	38700237220	1,0/22

A top- és szupermatt, illetve magasfényű felülethez ajánlott UNIKA tisztítószerek a 19.6 oldalon találhatók.

Hőterelő lemez • Osztott ajtólap hátsó toldója

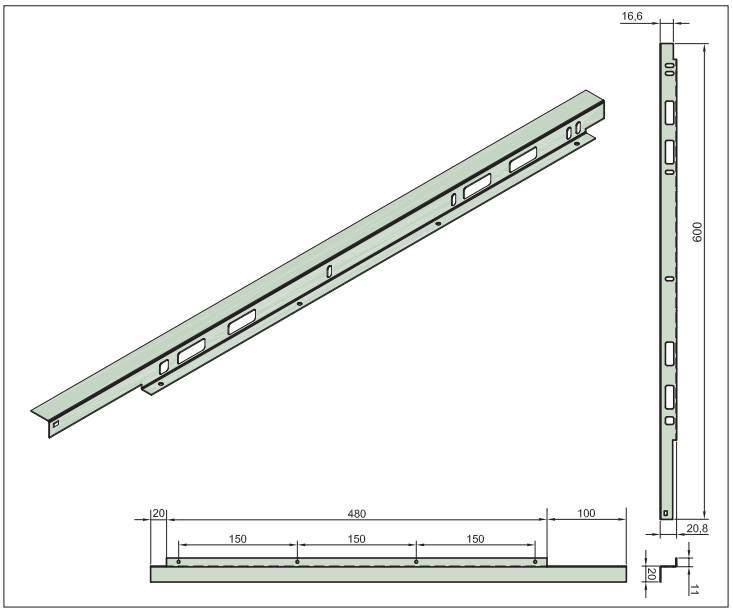

Hőterelő lemez

Az ajtók károsodásának megakadályozása érdekében, a sütő mellé kell szerelni.
méret: 20,8 x 31 x 600 mm
rendelés: párban

10013300000

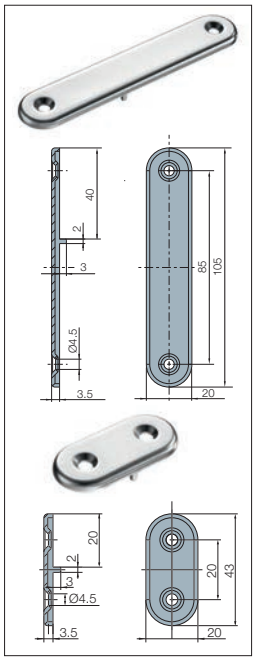

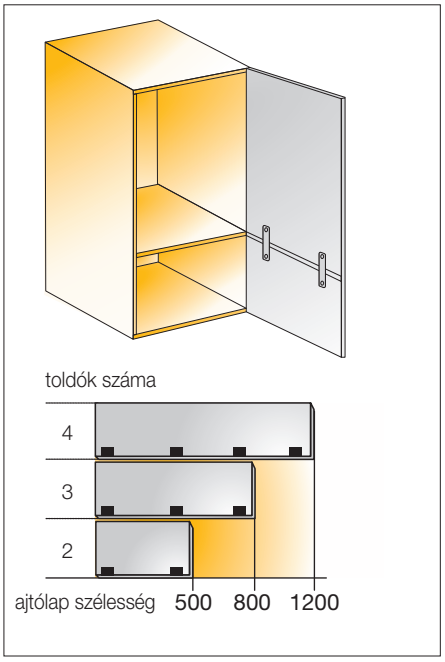

360.12 Osztott ajtólap hátsó toldója

Látvány szempontjából vagy táblaméret miatt osztott ajtólapok hátoldali toldásához.
szín: nikkel
rendelés: db

kód	magasság (mm)	cikkszám
360.1222.054.00	105	10003315400
360.1230.054.00	43	10003315410





Alumínium keretprofilok



- Szálban és egyedi méretekben, szerelésre kész állapotban is rendelhető
- A keretek maximális mérete 1600x600 mm lehet
- Szerkezeti megmunkálásokat is elvégzünk (pánthelyek kialakítása, szerelvények, fogantyúk furatainak elkészítése)
- A pánthely furatok távolsága a saroktól min. 90 mm
- Üvegezve is rendelhető
- A betétként alkalmazandó üveg vagy lemez vastagsága 4 mm

Üvegbetétek alumínium keretprofilokhoz

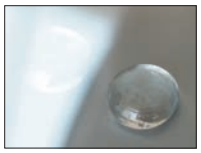

Float (sima üveg)



Parsol szürke



Savmart

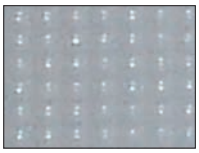

Screen

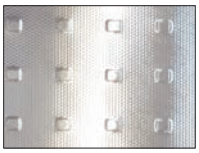

Master carre



Tükör



Classic black



Dark brown



Light brown



Metal blue



Luminous green



Dark red



Luminous red



Classic orange



Classic beige



Light beige



Soft white



Fuchsia



Figyelem! A betétként alkalmazandó üveg vagy lemez vastagsága 4 mm!

Alumínium keretprofilok

Alumínium keretprofilok métersúlya kg/fm	
FA01	0,35
FA03	0,56
FA06	0,56

A betétméret kiszámítása X és Y a kész alumínium keret magassági és szélességi mérete A és B a 4 mm vastag betét magassági és szélességi mérete (mm)		
FA01	A=X-28	B=Y-28
FA03	A=X-5,5	B=Y-5,5
FA06	A=X-83,5	B=Y-83,5



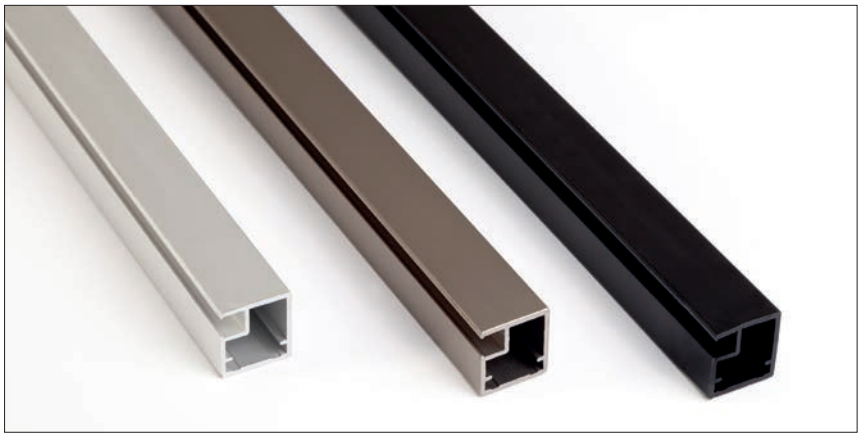

FA01 alumínium keretprofil

rendelés: 4,1 m-es szálban

szín	cikkszám
eloxált alumínium	10000655000
inox	10000655010
fekete	10000655020

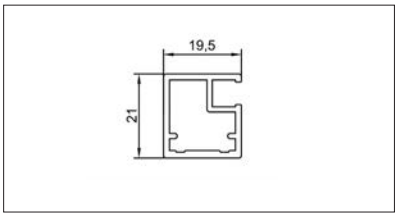

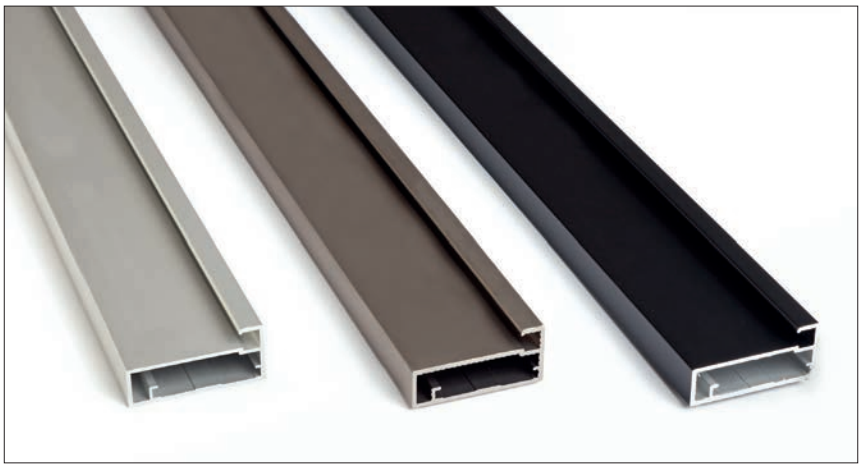

FA03 alumínium keretprofil

rendelés: 4,1 m-es szálban

szín	cikkszám
eloxált alumínium	10000655100
inox	10000655110
fekete	10000655120

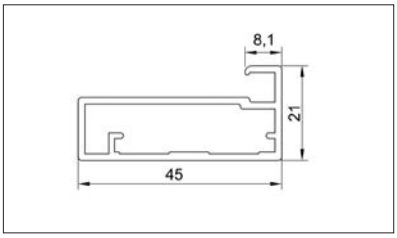



FA06 alumínium keretprofil

rendelés: 4,1 m-es szálban

szín	cikkszám
eloxált alumínium	10000655200
inox	10000655210
fekete	10000655220

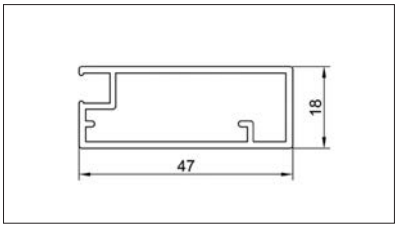

Figyelem! A betétként alkalmazandó üveg vagy lemez vastagsága 4 mm!

Alumínium keretprofilok • Alumínium T-léc



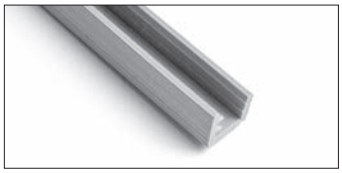

Üvegbefogó profil

FA01, FA03, FA06 alumínium kerethez
rendelés: fm

10000655950



Sarokelem

FA01 alumínium kerethez
rendelés: db

10000655900



Sarokelem

FA03, FA06 alumínium kerethez
rendelés: db

10000655901



Rögzítőcsavar

sarokelemhez
méret: M4 x 8 mm
rendelés: db

szín	cikkszám
horganyzott	10103600450
fekete	10103600451

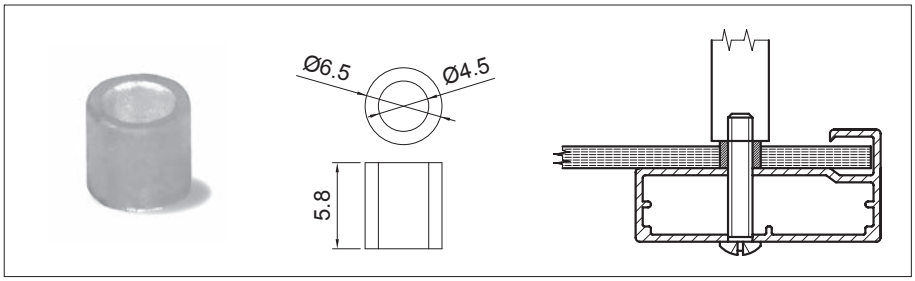

Műanyag távtartó

Megakadályozza az üveg megrepedését a fogantyú furatnál. • FA03 keretekhez ajánljuk.
Igény esetén az üveget illetve a keretet furatokkal szállítjuk. A gyártás pontos műszaki rajzot igényel.

10013600100



F11 alumínium T-léc

18 mm vastag, lapszerkezetű ajtók
éllezárásához
szín: eloxált alumínium
rendelés: 3 fm-es szálban

10000650172

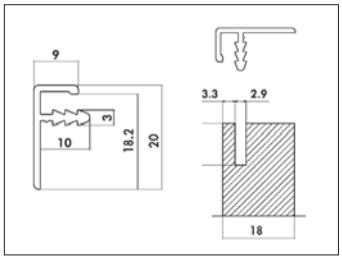

Figyelem! A betétként alkalmazandó üveg vagy lemez vastagsága 4 mm!

Klasszikus tömörfa kollekció • Méretjegyzék

		896	596	446	396	377	296	240	146
Ajtók	2186			■					
	1796			■					
	1436			■					
	1316								
	1076			■					
	956								
	716								
	596								
	476								
	356								
	236								

		896	596	446	396	377	296	240	146
Üvegajtó keretek (üveg nélkül)	1436			■					
	1076			■					
	956								
	716								
	356								

		896	596	446	396	377	296	240	146
Fiókelők	176								
	116								

Íves elemek

Végzáró elemhez 315 x 315 mm	Íves üvegajtó keret (üveg nélkül)	1436	■
		1076	■
		956	
		716	
	Íves ajtó	716	

Végzáró elem nappaliba 560 x 560 mm	Íves ajtópár	716	■

Íves alsó elemhez 900 x 642 mm	Íves ajtópár	716	■■

■ Csak Venezia és Firenze modelleknél
■■ Csak Venezia és Firenze modelleknél

Figyelem! Az üvegajtó keretek nem tartalmazzák az üveget!

Konyha frontkiosztás

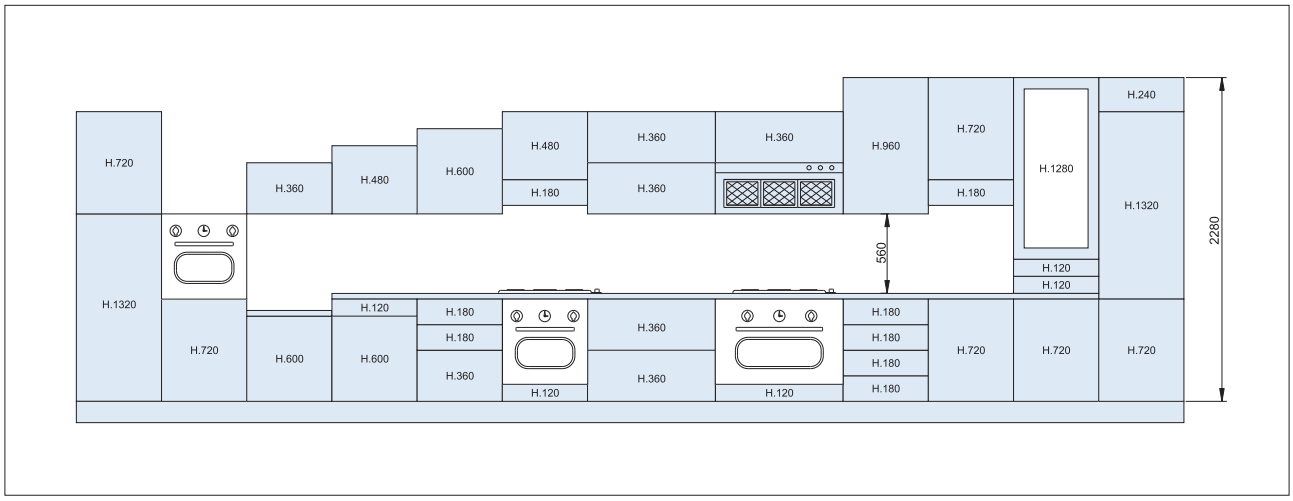

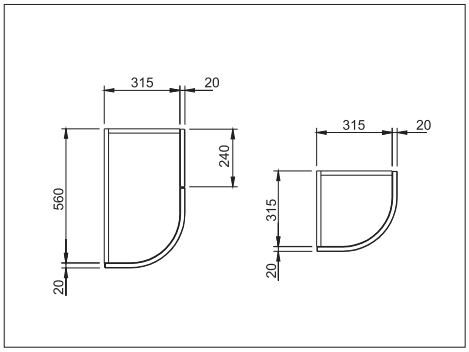

Alsó és felső elemek

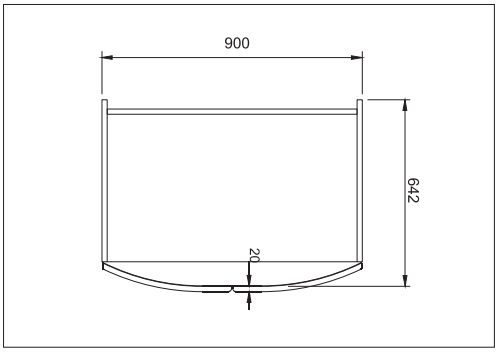

Íves ajtópár

Nappali frontkiosztás

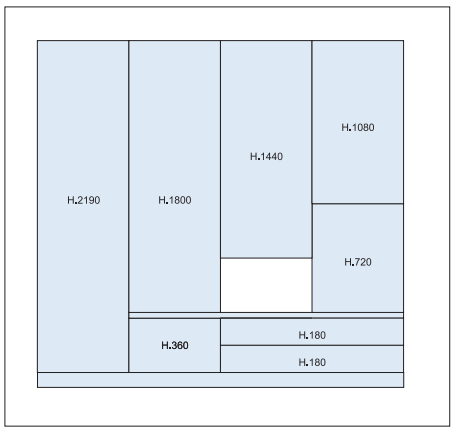

Íves sarokajtó pár

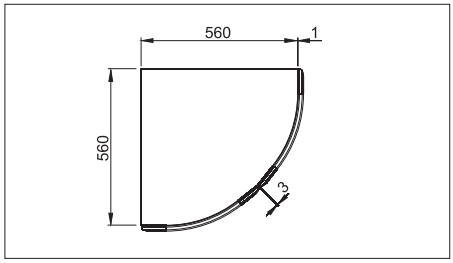

Venezia és Firenze modellek



Klasszikus tömörfa kollekció • Venezia modell • Hárs-cseresznye, öregcseresznye színre pácolva

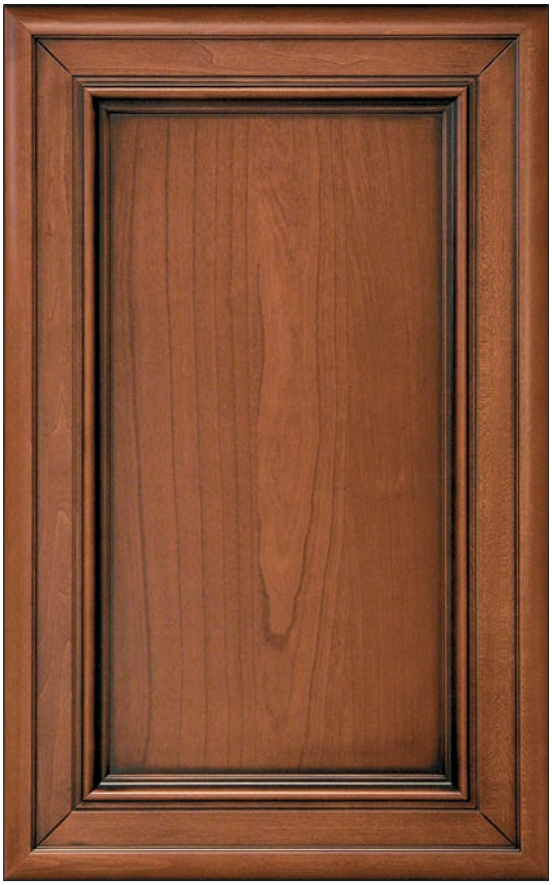





Klasszikus tömörfa kollekció • Firenze modell • Hárs-cseresznye, öregcseresznye színre pácolva







Klasszikus tömörfa kollekció • Venezia és Firenze • Kiegészítők

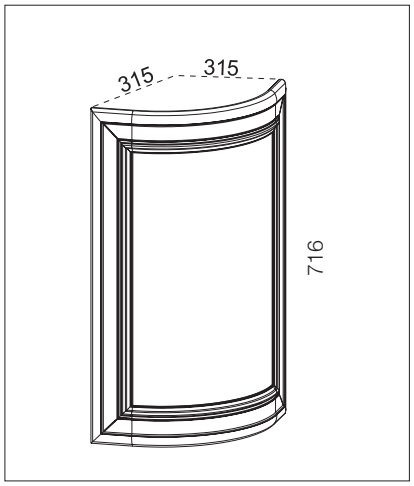

Íves ajtó

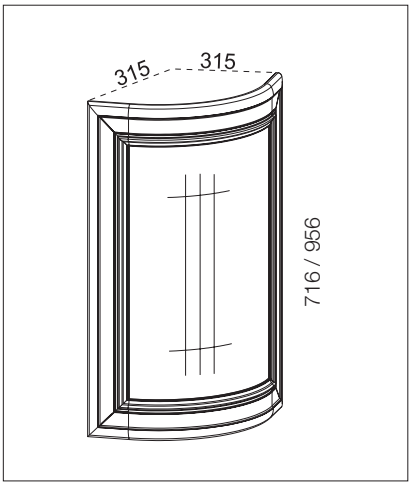

Íves üvegajtó keret

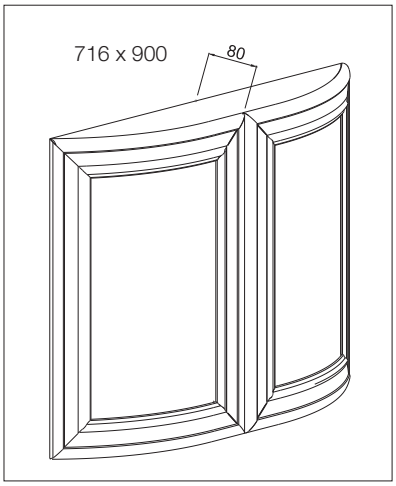

Íves ajtópár

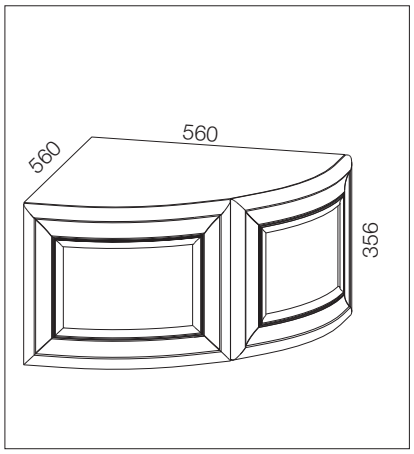

Íves sarokajtó pár (nappali)

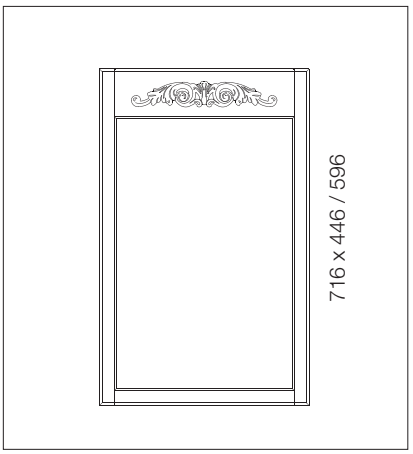

Nyitott keret

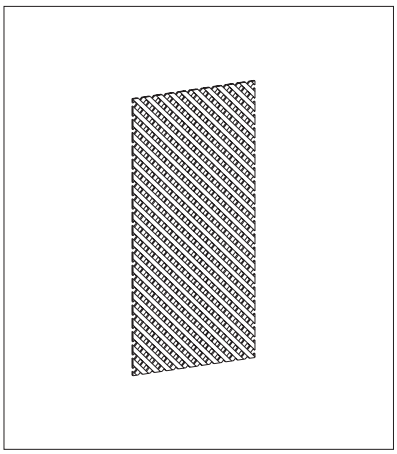

Apácarács az összes kerethez

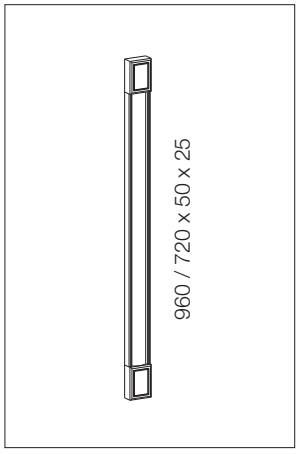

Egyszerű pillérléc

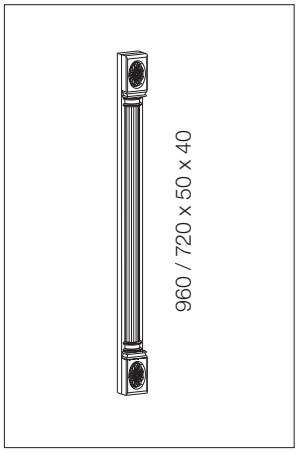

Dekorált pillérléc

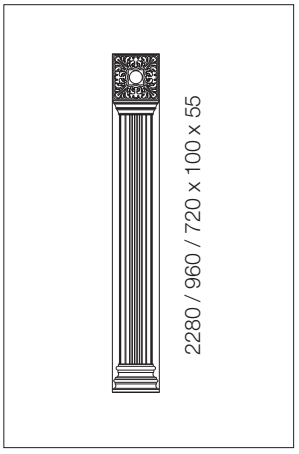

Oszlop

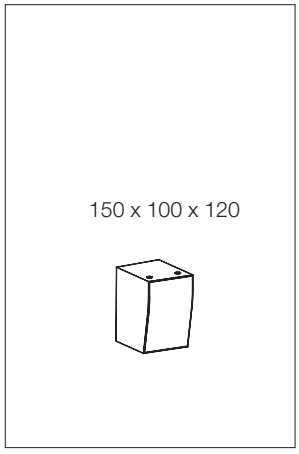

Oszlop lábazat

Figyelem! Az üvegajtó keretek nem tartalmazzák az üveget!

Klasszikus tömörfa kollekció • Venezia és Firenze • Kiegészítők



Láb félszigethez



Sarokléc

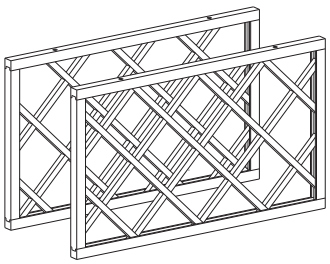

Palacktartó rácsbetét pár



Íves fénycsőtakaró



Íves párkány

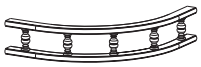

Íves polckorlát



Fénycsőtakaró



Párkány

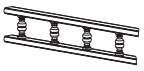

Polckorlát



Felső szegélydísz

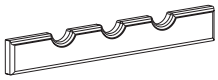

Palacktartó

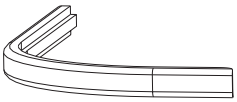

Íves munkalap szegély

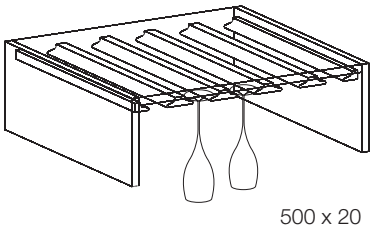

Pohártartó sín

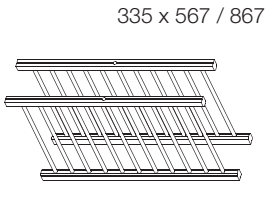

Tányértartó (párban)

Klasszikus tömörfa kollekció • Venezia és Firenze • Cikkszám táblázat

Fiókelők (mm)		
	Venezia	Firenze
116x146	10000521000	10000522000
116x446	10000521005	10000522005
116x596	10000521010	10000522010
116x896	10000521015	10000522015
176x296	10000521020	10000522020
176x396	10000521025	10000522025
176x446	10000521030	10000522030
176x596	10000521035	10000522035
176x896	10000521040	10000522040
Ajtók (mm)		
236x596	10000521045	10000522045
356x296	10000521050	10000522050
356x396	10000521055	10000522055
356x446	10000521060	10000522060
356x596	10000521065	10000522065
356x896	10000521070	10000522070
476x446	10000521075	10000522075
476x596	10000521080	10000522080
596x446	10000521085	10000522085
596x596	10000521090	10000522090
716x146	10000521095	10000522095
716x240	10000521100	10000522100
716x296	10000521105	10000522105
716x377	10000521110	10000522110
716x396	10000521115	10000522115
716x446	10000521120	10000522120
716x596	10000521125	10000522125
956x146	10000521130	10000522130
956x296	10000521135	10000522135
956x377	10000521140	10000522140
956x396	10000521145	10000522145
956x446	10000521150	10000522150
956x596	10000521155	10000522155
1316x446	10000521165	10000522165
1316x596	10000521170	10000522170

Üvegajtó keretek - üveg nélkül (mm)		
	Venezia	Firenze
356x446	10000521190	10000522190
356x596	10000521195	10000522195
356x896	10000521200	10000522200
716x296	10000521205	10000522205
716x396	10000521210	10000522210
716x446	10000521215	10000522215
956x296	10000521220	10000522220
956x396	10000521225	10000522225
956x446	10000521230	10000522230
Apácarács (mm)		
356x446 kerethez	10000521245	10000522245
356x596 kerethez	10000521250	10000522250
356x896 kerethez	10000521255	10000522255
716x296 kerethez	10000521260	10000522260
716x396 kerethez	10000521265	10000522265
716x446 kerethez	10000521270	10000522270
956x296 kerethez	10000521275	10000522275
956x396 kerethez	10000521280	10000522280
956x446 kerethez	10000521285	10000522285
Íves ajtó (mm)		
716x315x315	10000521300	10000522300
356x560x560 (pár)	-	10000522305
Íves üvegajtó keret - üveg nélkül (mm)		
716x315x315	10000521310	10000522310
956x315x315	10000521315	10000522315
1076x315x315	10000521320	-
1436x315x315	10000521325	10000522325
Íves ajtópár (mm)		
716x900x642	10000521330	10000522330



Figyelem! Az üvegajtó keretek nem tartalmazzák az üveget!

Klasszikus tömörfa kollekció • Venezia és Firenze • Cikkszám táblázat

Párkány (mm)		
	Venezia	Firenze
3000x110x30	10000521400	10000522400
Íves párkány (mm)		
–	10000521405	10000522405
Fénycsőtakaró (mm)		
3000x60x20	10000521410	10000522410
Íves fénycsőtakaró		
–	10000521415	10000522415
Polckorlát (mm)		
2000x72x26	10000521420	10000522420
Íves polckorlát		
–	10000521425	10000522425
Egyszerű pillérléc (mm)		
720x50x25	10000521430	10000522430
960x50x25	10000521435	10000522435
Dekorált pillérléc (mm)		
720x50x40	10000521440	10000522440
960x50x40	10000521445	10000522445
Oszlop (mm)		
720x100x55	10000521450	10000522450
960x100x55	10000521455	10000522455
2280x100x55	10000521460	10000522460
Oszlop lábazat (mm)		
150x100x120	10000521465	10000522465

Fűszerpolc (mm)		
	Venezia	Firenze
450x280x280	10000521470	–
Palacktartó (mm)		
450x60x20	10000521475	10000522475
Palacktartó rácsbetét (párban) (mm)		
335x567	10000521480	10000522480
Pohártartó sín (mm)		
500x20	10000521485	10000522485
Tányértartó (párban) (mm)		
567x335	10000521490	10000522490
867x335	10000521495	10000522495
Felső szegélydísz (mm)		
450x90x20	10000521500	10000522500
600x90x20	10000521505	10000522505
900x90x20	10000521510	10000522510
Nyitott keret (mm)		
716x446	10000521515	10000522515
716x596	10000521520	10000522520
Sarokléc (mm)		
720x40x40	10000521525	10000522525
Láb félszigethez (mm)		
870×96×96	10000521530	10000522530
Íves munkalap szegély		
–	10000521535	10000522535



Klasszikus tömörfa kollekció • Positano modell • Kőris, krém színre festve, antikolva







Klasszikus tömörfa kollekció • Sorrento modell • Kőris, sötét színre pácolva, antikolva







Klasszikus tömörfa kollekció • Positano és Sorrento • Kiegészítők

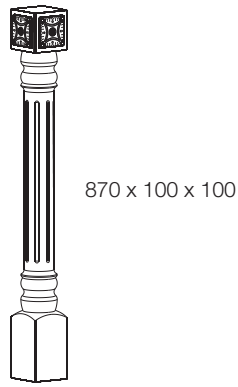

Láb félszigethez



Sarokléc

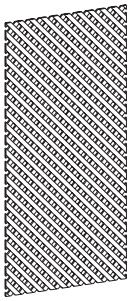

Apácarács az összes kerethez



Íves fénycsőtakaró



Íves párkány

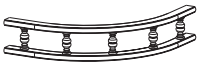

Íves polckorlát



Fénycsőtakaró



Párkány

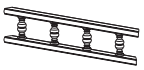

Polckorlát



Felső szegélydísz

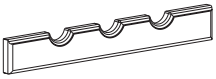

Palacktartó

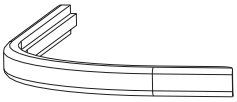

Íves munkalap szegély

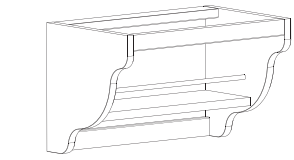

Fűszerpolc

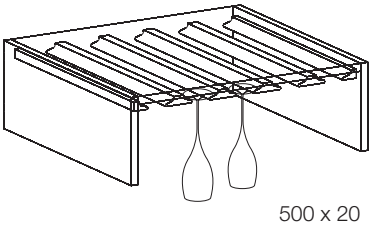

Pohártartó sín

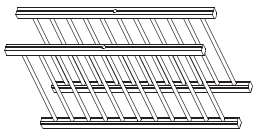

Tányértartó (párban)

Klasszikus tömörfa kollekció • Positano és Sorrento • Kiegészítők

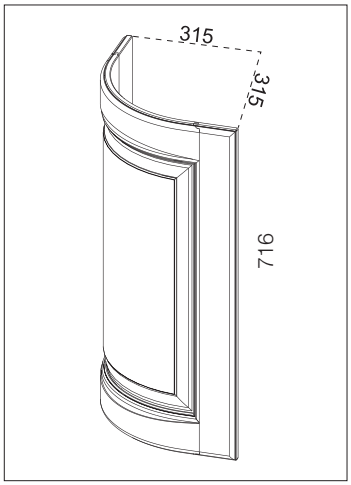

Íves ajtó

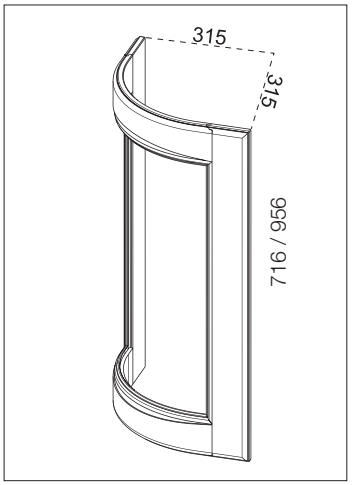

Íves üvegajtó keret

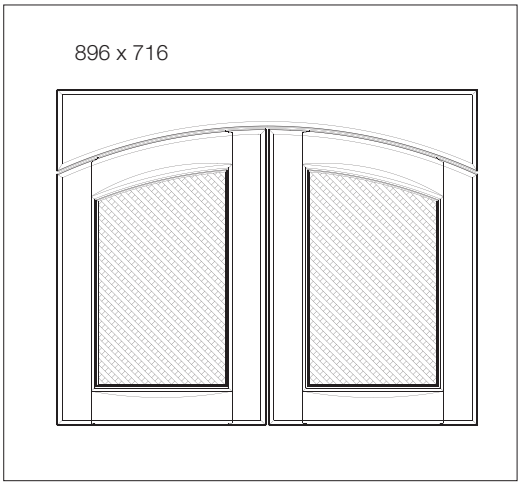

Apácarácsos ajtó (párban)

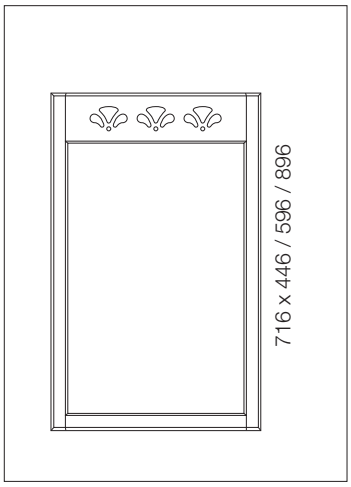

Nyitott keret

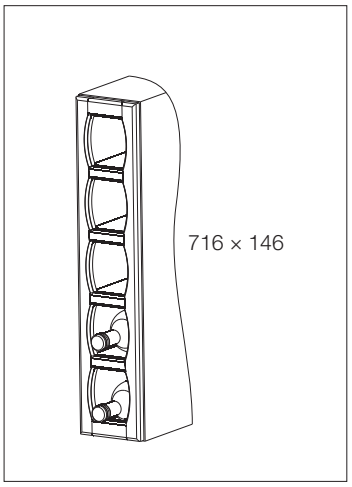

Palacktartó keret

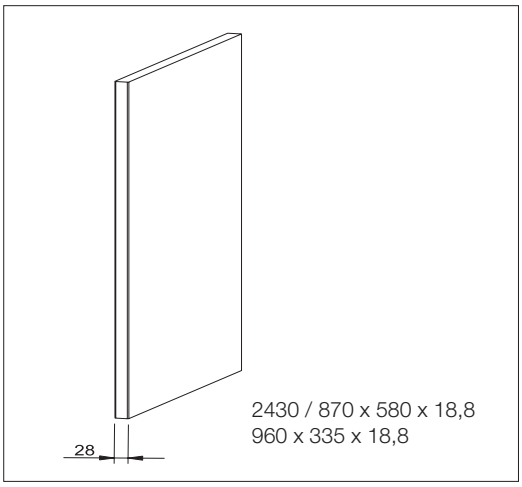

Végzáró panel

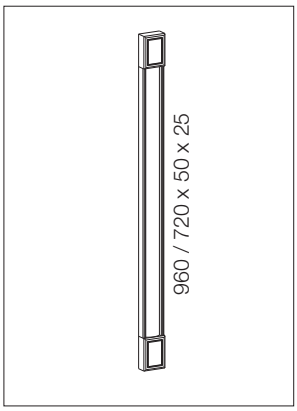

Egyszerű pillérléc

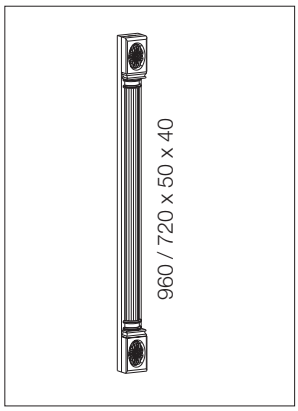

Dekorált pillérléc

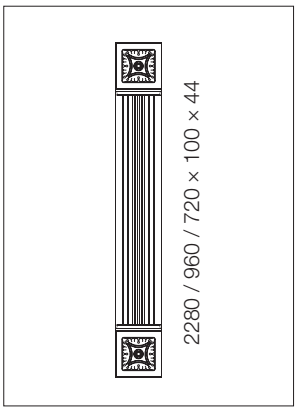

Oszlop

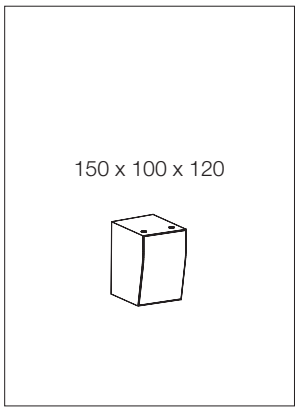

Oszlop lábazat



Fűszertartó fiók

anyag: műanyag
szín: törtfehér
méret: 120 x 80 x 145 mm

10006400100

Figyelem! Az üvegajtó keretek nem tartalmazzák az üveget!

Klasszikus tömörfa kollekció • Positano és Sorrento • Cikkszám táblázat

Fiókelők (mm)		
	Positano	Sorrento
116x146	10000523000	10000524000
116x446	10000523005	10000524005
116x596	10000523010	10000524010
116x896	10000523015	10000524015
176x296	10000523020	10000524020
176x396	10000523025	10000524025
176x446	10000523030	10000524030
176x596	10000523035	10000524035
176x896	10000523040	10000524040
Ajtók (mm)		
236x596	10000523045	10000524045
356x296	10000523050	10000524050
356x396	10000523055	10000524055
356x446	10000523060	10000524060
356x596	10000523065	10000524065
356x896	10000523070	10000524070
476x446	10000523075	10000524075
476x596	10000523080	10000524080
596x446	10000523085	10000524085
596x596	10000523090	10000524090
716x146	10000523095	10000524095
716x240	10000523100	10000524100
716x296	10000523105	10000524105
716x377	10000523110	10000524110
716x396	10000523115	10000524115
716x446	10000523120	10000524120
716x596	10000523125	10000524125
956x146	10000523130	10000524130
956x296	10000523135	10000524135
956x377	10000523140	10000524140
956x396	10000523145	10000524145
956x446	10000523150	10000524150
956x596	10000523155	10000524155
1316x446	10000523160	10000524160
1316x596	10000523165	10000524165
Üvegajtó keretek - üveg nélkül (mm)		
356x446	10000523170	10000524170
356x596	10000523175	10000524175
356x896	10000523180	10000524180
716x296	10000523185	10000524185
716x396	10000523190	10000524190
716x446	10000523195	10000524195
956x296	10000523200	10000524200
956x396	10000523205	10000524205
956x446	10000523210	10000524210
Apácarács (mm)		
	Positano	Sorrento
356x446 kerethez	10000523215	10000524215
356x596 kerethez	10000523220	10000524220
356x896 kerethez	10000523225	10000524225
716x296 kerethez	10000523230	10000524230
716x396 kerethez	10000523235	10000524235
716x446 kerethez	10000523240	10000524240
956x296 kerethez	10000523245	10000524245
956x396 kerethez	10000523250	10000524250
956x446 kerethez	10000523255	10000524255
Íves ajtó (mm)		
716x315x315	10000523300	10000524300

Íves üvegajtó keret - üveg nélkül (mm)		
716x315x315	10000523305	10000524305
956x315x315	10000523310	10000524310
Apácarácsos ajtó (párban) (mm)		
	Positano	Sorrento
716x896	10000523260	10000524260
Párkány (mm)		
3000x110x30	10000523400	10000524400
Íves párkány		
–	10000523405	10000524405
Fénycsőtakaró (mm)		
3000x60x20	10000523410	10000524410
Íves fénycsőtakaró		
–	10000523415	10000524415
Polckorlát (mm)		
2000x72x26	10000523420	10000524420
Íves polckorlát		
–	10000523425	10000524425
Egyszerű pillérléc (mm)		
720x50x25	10000523430	10000524430
960x50x25	10000523435	10000524435
Dekorált pillérléc (mm)		
720x50x40	10000523440	10000524440
960x50x40	10000523445	10000524445
Oszlop (mm)		
720x100x44	10000523450	10000524450
960x100x44	10000523455	10000524455
2280x100x44	10000523460	10000524460
Oszlop lábazat (mm)		
	Positano	Sorrento
150x100x120	10000523465	10000524465
Fűszerpolc (mm)		
450x280x280	10000523470	10000524470
Palacktartó (mm)		
450x60x20	10000523475	10000524475
Palacktartó keret (mm)		
716x146	10000523480	10000524480
Pohártartó sín (mm)		
500x20	10000523485	10000524485
Tányértartó (párban) (mm)		
567x335	10000523490	10000524490
867x335	10000523495	10000524495
Felső szegélydísz (mm)		
450x90x20	10000523500	10000524500
600x90x20	10000523505	10000524505
900x90x20	10000523510	10000524510
Nyitott keret (mm)		
	Positano	Sorrento
716x446	10000523515	10000524515
716x596	10000523520	10000524520
716x896	10000523525	10000524525
Végzáró panel (mm)		
960x335x18,8	10000523530	–
870x580x18,8	10000523535	–
2430x580x18,8	10000523540	–
Sarokléc (mm)		
720x40x40	10000523545	10000524545
Láb félszigethez (mm)		
870x99x99	10000523550	10000524550
Íves munkalap szegély		
–	10000523555	10000524555

Figyelem! Az üvegajtó keretek nem tartalmazzák az üveget!

Topmatt fali panelek



- TM PVC fóliás lapokkal azonos színű felület
- Ujjlenyomat-taszító
- Nagyon alacsony fénytörési együttható (kiemelkedő matt hatás)
- Selyemtapintású felület
- Hosszú élettartam
- Bevizsgált és folyamatosan ellenőrzött minőség
- Könnyen tisztítható
- MDF hordozóanyag

- A profilok csomagban, a kezdő- és záróprofilok darabban rendelhetők
- A profilok hasznos hossza 2750 mm



TM0101 Hófehér



TM0111 Jégszürke



TM0112 Klasszikus szürke

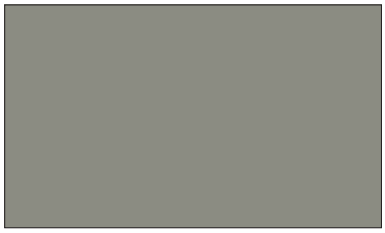

TM0113 Szafari szürke



TM0115 Antracit



TM0152 Tengerkék



TM0153 London kék



Szürke tölgy



Natúr tölgy



Krém pala



Szürke pala



Krokodil szürke

A topmatt felülethez ajánlott UNIKA tisztítószerek a 19.6 oldalon találhatók.

Topmatt fali panelek • Allegro





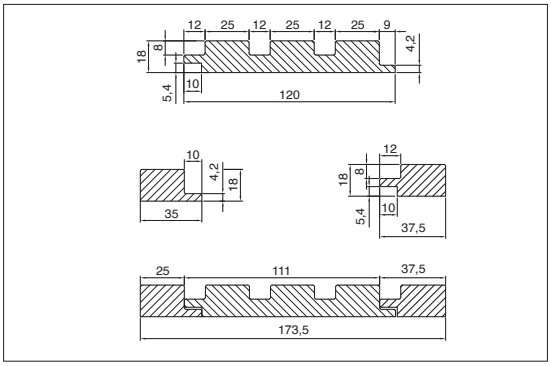



szín	típus	kiszerelés	cikkszám
TM0101 Hófehér	profil	4 db / csomag	10000673000
	kezdő profil	db	10000673005
	záró profil	db	10000673007
TM0112 Klasszikus szürke	profil	4 db / csomag	10000673010
	kezdő profil	db	10000673015
	záró profil	db	10000673017
TM0115 Antracit	profil	4 db / csomag	10000673020
	kezdő profil	db	10000673025
	záró profil	db	10000673027
TM0152 Tengerkék	profil	4 db / csomag	10000673030
	kezdő profil	db	10000673035
	záró profil	db	10000673037
Szürke tölgy	profil	4 db / csomag	10000673040
	kezdő profil	db	10000673045
	záró profil	db	10000673047
Natúr tölgy	profil	4 db / csomag	10000673050
	kezdő profil	db	10000673055
	záró profil	db	10000673057

A topmatt felülethez ajánlott UNIKA tisztítószerek a 19.6 oldalon találhatók.

Topmatt fali panelek • Legato





kezdő profil záró profil

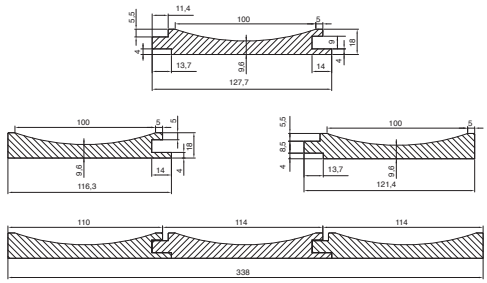

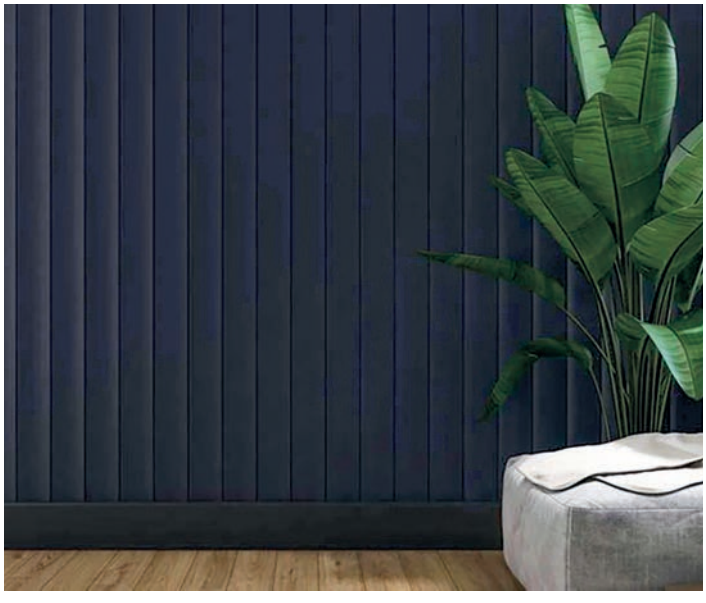

szín	típus	kiszerelés	cikkszám
TM0101 Hófehér	profil	6 db / csomag	10000673310
	kezdő profil	db	10000673317
	záró profil	db	10000673315
TM0113 Szafari szürke	profil	6 db / csomag	10000673320
	kezdő profil	db	10000673327
	záró profil	db	10000673325
TM0115 Antracit	profil	6 db / csomag	10000673330
	kezdő profil	db	10000673337
	záró profil	db	10000673335
TM0153 London kék	profil	6 db / csomag	10000673300
	kezdő profil	db	10000673307
	záró profil	db	10000673305
Krém pala	profil	6 db / csomag	10000673340
	kezdő profil	db	10000673347
	záró profil	db	10000673345
Krokodil szürke	profil	6 db / csomag	10000673350
	kezdő profil	db	10000673357
	záró profil	db	10000673355

A topmatt felülethez ajánlott UNIKA tisztítószerek a 19.6 oldalon találhatók.

Topmatt fali panelek • Vivace • Adagio

Vivace



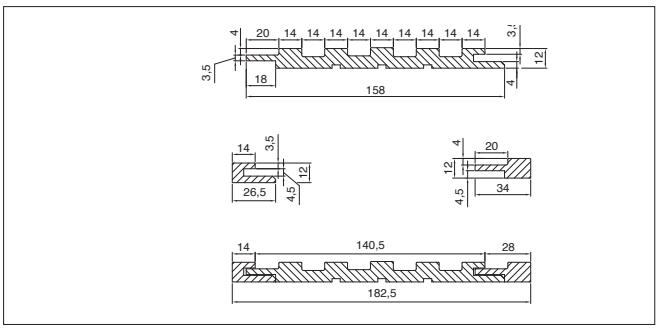



szín	típus	kiszerelés	cikkszám
Szafari szürke	profil	4 db / csomag	10000673100
	kezdő profil	db	10000673105
	záró profil	db	10000673107
TM0115 Antracit	profil	4 db / csomag	10000673110
	kezdő profil	db	10000673115
	záró profil	db	10000673117
Szürke tölgy	profil	4 db / csomag	10000673120
	kezdő profil	db	10000673125
	záró profil	db	10000673127
Natúr tölgy	profil	4 db / csomag	10000673130
	kezdő profil	db	10000673135
	záró profil	db	10000673137

Adagio

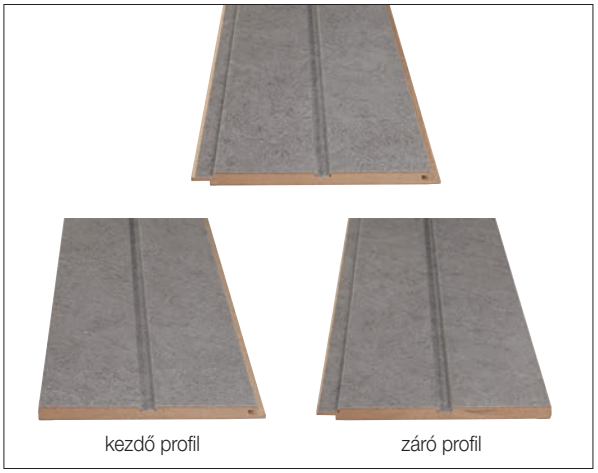

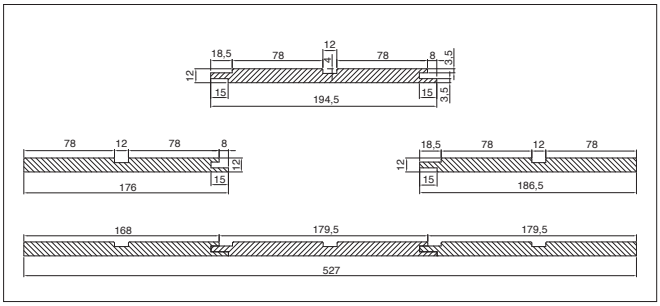



szín	típus	kiszerelés	cikkszám
TM0111 Jégszürke	profil	5 db / csomag	10000673200
	kezdő profil	db	10000673207
	záró profil	db	10000673205
TM0115 Antracit	profil	5 db / csomag	10000673210
	kezdő profil	db	10000673217
	záró profil	db	10000673215
Szürke pala	profil	5 db / csomag	10000673220
	kezdő profil	db	10000673227
	záró profil	db	10000673225

A topmatt felülethez ajánlott UNIKA tisztítószerek a 19.6 oldalon találhatók.



2. fejezet

Bútorlapok

Útmutató a dekorokhoz

a kapszula koncepció segítségével

Az EGGER kapszulákban praktikusan csoportosította a Dekoratív kollekció 24+ részét képező inspirációforrásokat és tervezési megoldásokat. Ezekbe összegyűjtötték a különféle inspirációkat, a kiállításokon szerzett benyomásaikat, illetve a legújabb trendeket – mindezt meghatározott felhasználási területek köré csoportosítva. Mindegyik kapszula egy adott dekorszelekciót mutat be, ahonnan célirányosan elkezdheti és támogathatja a projekttervezést, az ügyféltanácsadást vagy a belső terek kialakítását. Mindegyik dekorpaletta szabadon kombinálható, és teret hagy az egyedi ötleteinek. Nézze meg az EGGER kapszulákat és merítsen ihletet!

Visszafogott zöld árnyalatok

A „biofil” stílusban a zöld fontos színnek számít, amely összekapcsolódik a fenntarthatóság megatrendjével. A matt és visszafogott zöld felületeket gyakran alkalmazzák átmenetek megteremtésére, a világosabbtól a sötétebbig. Ezek együtt a természet zöld változatosságát testesítik meg, amely különösen jól illik a természetes világos fafajtákhoz és az érdes textilszerű hatásokhoz.

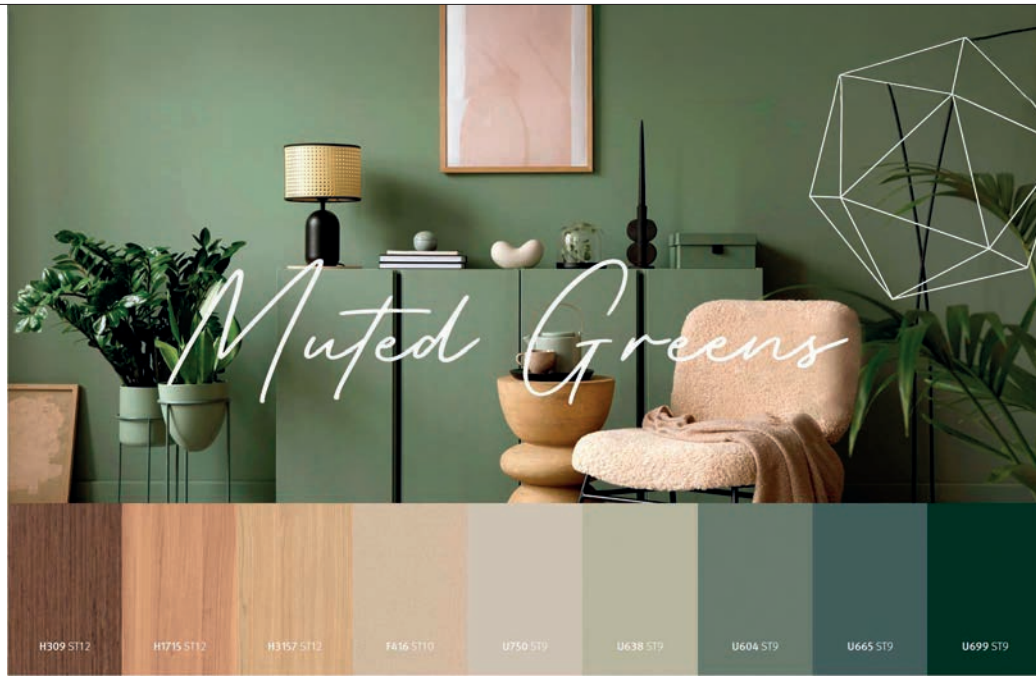

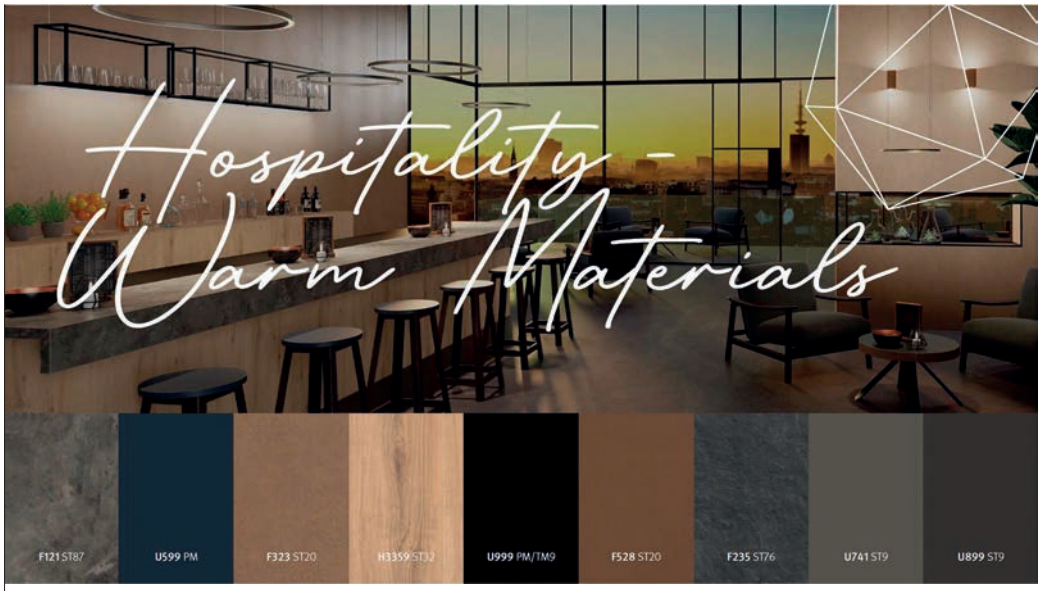

Meleg anyagutánzatok

a vendéglátóipari terekben

A nyugalmat és melegséget sugárzó anyagok a nyilvános terek kialakításában is egyre népszerűbbek. A világos, természetes, meleg fafajták természetes hatásúak, mégsem túl rusztikusak. Az izgalmas, fémes hatásokból árad az elegancia, különösen a nyilvános terekben, például a vendéglátásban. A meleg színekben tündöklő kőutánzatok sötét uni dekorokkal kombinálva lenyűgöző összbenyomást kelthetnek.

Stílus és érték

A természettel való kapcsolat fontos, főleg a nyilvános terekben. A fenntarthatóságot jelképezi kellemes hangulatot és egyensúlyt teremt a digitalizáció korában. A felületek új generációját a valósághű megjelenés teszi lenyűgözővé. Az uni dekorok, a matt-érdes kőhatású felületek, valamint a szinkronpórusos fadekorok magasabb szintre emelik a dizájnt. Teljesen természetes és élethű megjelenésükkel és tapintásukkal vonzzák a tekinteteket, továbbá tartósak és ellenállóak is.

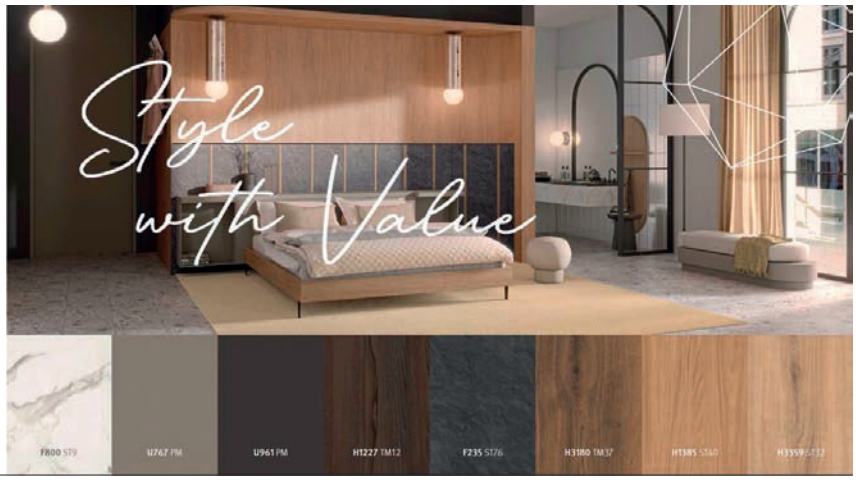

Egyszerűség újragondolva

Egyszerű, értékes, időtlen és funkcionális – ezek a tulajdonságok jellemzik egyre inkább az új bútor- és belsőépítészeti megoldásokat. Olyan színek, formák és felületek kapnak benne helyet, melyek nem hivalkodóak, ám harmonikus és időtlen egységet alkotnak. Nemes egyszerűség – ez az, amit a berendezésnek manapság nyújtania kell. Azonban ez az „újragondolt egyszerűség" nem hűvös és megközelíthetetlen, hanem inkább érzéki és otthonos. Ezt tükrözik az „Egyszerűség újragondolva" kapszula dekorjai. A fafajták visszafogottak, ezáltal sokoldalúbbak anélkül, hogy kiveszne belőlük a természetesség és a melegség. A világos, visszafogott árnyalatok kifinomult megjelenést kölcsönöznek a helyiségnek.

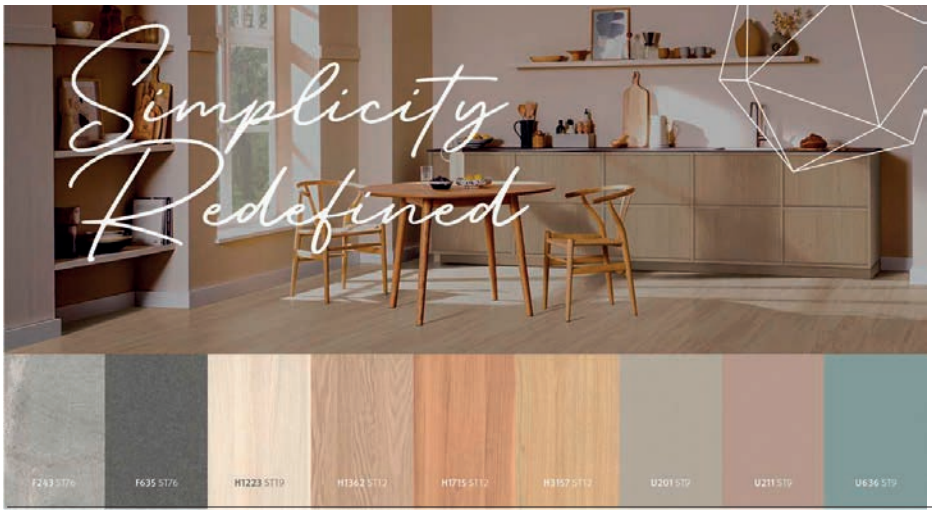

A legfeltűnőbb dizájn

Egyszerűbb, minőségibb, időtlen és funkcionális. A vízszintes felületek hangsúlyosabbak, ugyanakkor a helyiség összképébe is bele kell illeniük. Annak érdekében, hogy ezt elérjük „a legfeltűnőbb dizájn" kapszula kínálatát visszafogott színű elemek alkotják, amelyek harmonikusan kombinálhatók egymással.

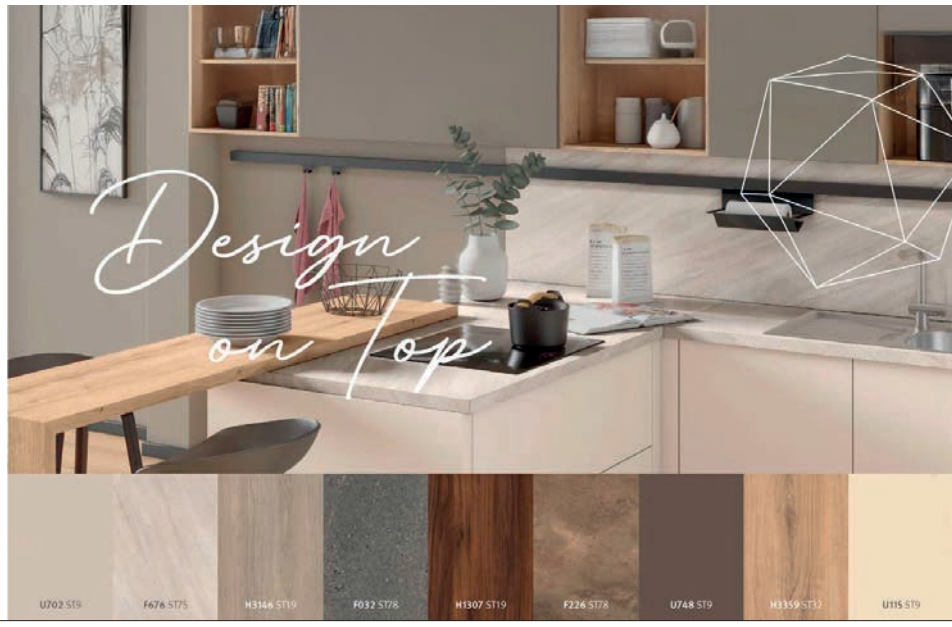

Útmutató

A termék jelölése: **Terméknév**

Cikkszám jelölése: 20030186180

Honlapunkon megtalálhatók a termékekhez kapcsolódó vásárlói tájékoztatók:
www.foresteu.com/vasarloi-tajekoztatok

Figyelem!
A gyártók folyamatos termékfejlesztése következtében termékeink kismértékben módosulhatnak a katalógusban megjelenthez képest. A termékek nem szakszerű beszereléséből adódó károkért felelősséget nem vállalunk.

A katalógusban látható színminták mérete terjedelmi okokból korlátozott. Néhány termék esetében, a mintázat ismétlődésének, szabálytalanságaiból adódóan, a látvány megtévesztő lehet. Ezért kérjük, hogy megrendelés előtt, egy nagyobb felületű termékminta megtekintésével győződjön meg a termék valós mintázatáról. Rendelkezésre állnak A/4 méretű, 2 oldalon élzárt vágatok is, amelyek pontosan mutatják be a színt és a felületet. Bizonytalanság esetén azok használatát ajánljuk. Amennyiben a katalógusban látható színek, színminták és a termékek valódi színe esetében némi eltérés tapasztalható, ez a nyomdai technológia és az alkalmazott anyagok jellegéből adódhat. Az azonos típusú bútorlapok, munka-, asztallapok, konyhai hátfalak és laminálttáblák felületében eltérő gyártási technológia következtében árnyalatnyi eltérés lehetséges, ezért ezek együttes használatánál ezt figyelembe kell venni! Az esetleges nyomdai hibákért felelősséget nem vállalunk!

Jelmagyarázat:

Munkalap • Az adott színben konyhai munkalap is elérhető.

Konyhai hátfal • Az adott színben konyhai hátfal is elérhető a konyhai alsó- és felsőszekrény közé.

Asztallap • Az adott színben asztallap is elérhető. Az asztallapok mindkét hosszanti oldalon lekerekítettek.

Szinkronpórusos felület • Feelwood fautánzatú felület.

Exkluzív • Magas minőségű termék.



A ROBOTOK NEM HIBÁZNAK

A XXI. SZÁZAD TECHNOLÓGIÁJA A FOREST BÚTORLAP RAKTÁRÁBAN

A bútorlapok raktári kezelése során alapvető követelmény a gondos, karc- és sérülésmentes anyagmozgatás.

Az egész táblás ki- és betárolás, valamint a konfekcionálás során a táblák kezelése vákuum szívókorongos megfogással, lapra merőleges irányú emeléssel történik. A lapok pozícionálását, a rakatok kialakítását is számítógép vezérlésű, automata rendszer végzi.

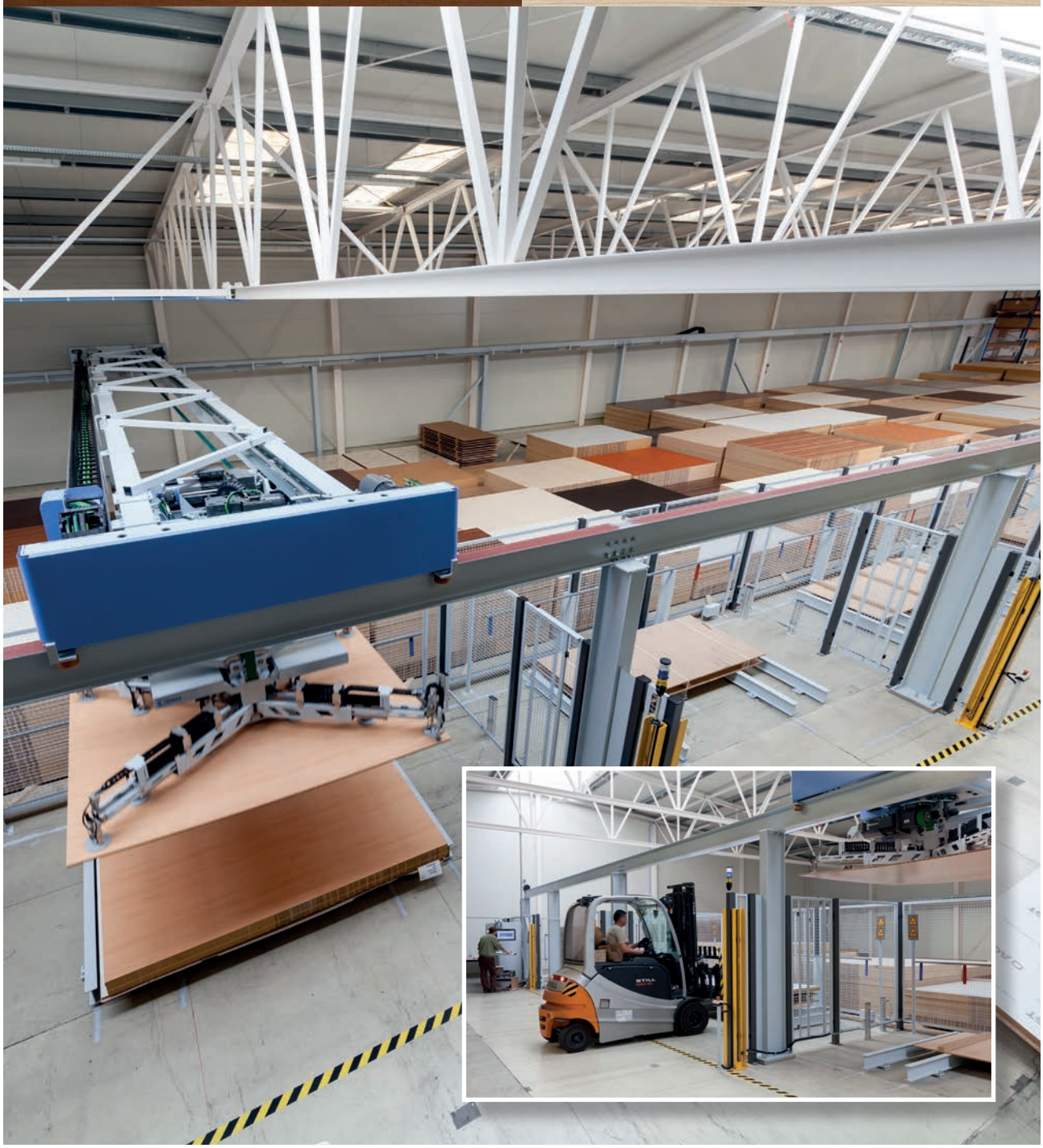

Uni színű bútorlapok

EGGER

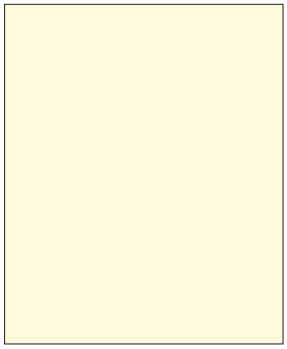

U104 ST9
Alabástrom Fehér

Bútorlap (mm)	
2800 x 2070 x 18	20010104181
Színazonos ABS élzáró	
Kód	30301

NCS	S0603-Y20R
RAL	1013
Pantone	–

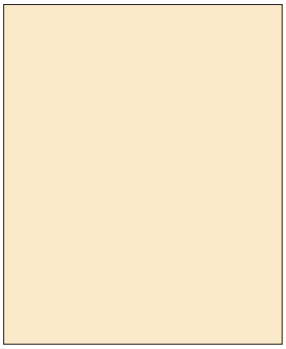

U113 ST9
Cotton Bézs

Bútorlap (mm)	
2800 x 2070 x 18	20010113181
Színazonos ABS élzáró	
Kód	30300

NCS	S1005-Y20R
RAL	1015
Pantone	–

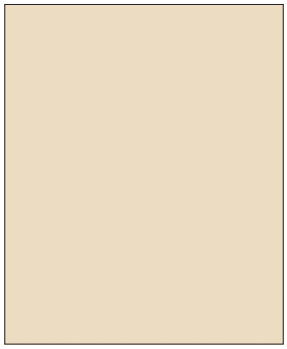

U115 ST9
Carat Bézs

Bútorlap (mm)	
2800 x 2070 x 18	20010115180
Színazonos ABS élzáró	
Kód	30323

NCS	S1505-Y40R
RAL	–
Pantone	–

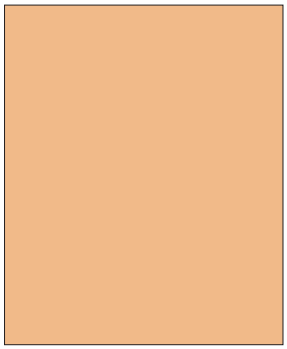

U125 ST9
Por Sárga

Bútorlap (mm)	
2800 x 2070 x 18	20010125180
Színazonos ABS élzáró	
Kód	30356

NCS	S2020-Y20R
RAL	1001
Pantone	467U

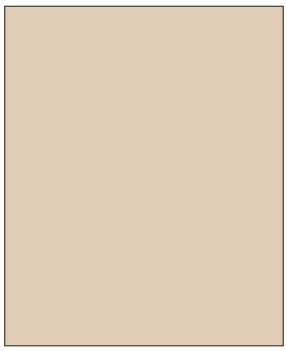

U156 ST9
Homok Sárga

Bútorlap (mm)	
2800 x 2070 x 18	20010156180
Színazonos ABS élzáró	
Kód	30330

NCS	S2005-Y40R
RAL	–
Pantone	–

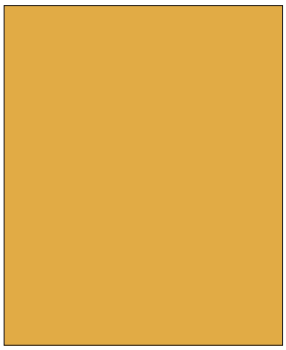

U163 ST9
Curry Sárga

Bútorlap (mm)	
2800 x 2070 x 18	20010163180
Színazonos ABS élzáró	
Kód	30354

NCS	S2060-Y10R
RAL	1032
Pantone	–

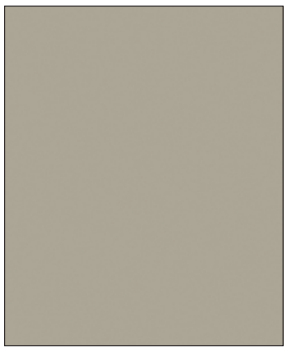

U201 ST9
Kavics Szürke

Bútorlap (mm)	
2800 x 2070 x 18	20010201180
Színazonos ABS élzáró	
Kód	30155

NCS	S3502-Y20R
RAL	7044
Pantone	–

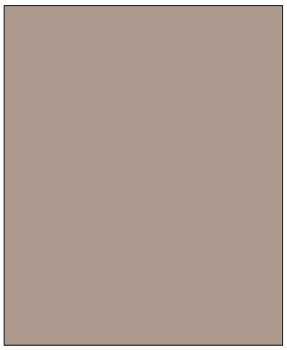

U211 ST9
Mandula Bézs

Bútorlap (mm)	
2800 x 2070 x 18	20010211180
Színazonos ABS élzáró	
Kód	30325

NCS	S4010-Y50R
RAL	–
Pantone	–

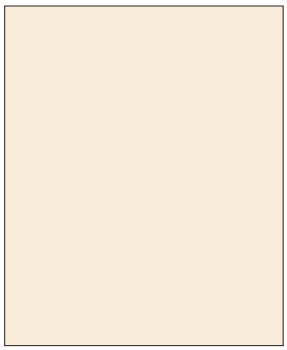

U216 ST9
Camel Bézs

Bútorlap (mm)	
2800 x 2070 x 18	20010216180
Színazonos ABS élzáró	
Kód	30305

NCS	S1002-Y20R
RAL	9001
Pantone	–

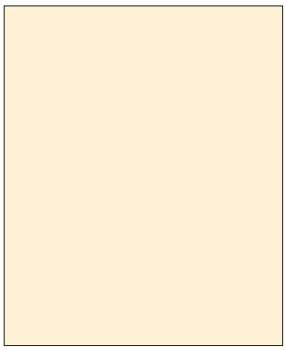

U222 ST9
Krém Bézs

Bútorlap (mm)	
2800 x 2070 x 18	20010222180
Színazonos ABS élzáró	
Kód	30303

NCS	S0804-Y30R
RAL	9001
Pantone	–

Uni színű bútorlapok

EGGER

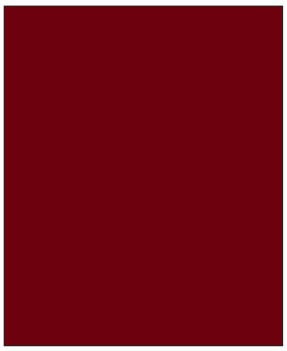

U311 ST9
Burgundi Vörös

Bútorlap (mm)	
2800 x 2070 x 18	20010311182
Színazonos ABS élzáró	
Kód	30410

NCS	S5040-R
RAL	–
Pantone	491C

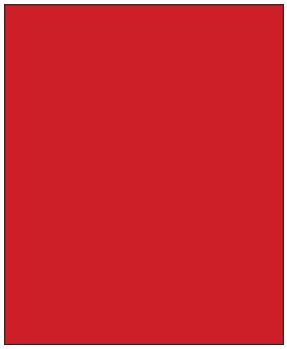

U321 ST9
Kína Vörös

Bútorlap (mm)	
2800 x 2070 x 18	20010321181
Színazonos ABS élzáró	
Kód	30400

NCS	S2070-Y90R
RAL	3033
Pantone	–

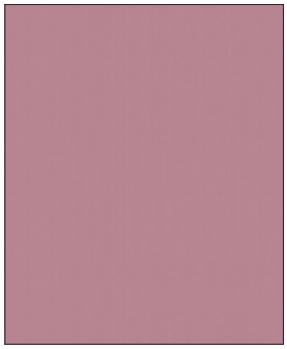

U325 ST9
Antik Rózsa

Bútorlap (mm)	
2800 x 2070 x 18	20010325180
Színazonos ABS élzáró	
Kód	30431

NCS	S3010-Y80R
RAL	–
Pantone	–

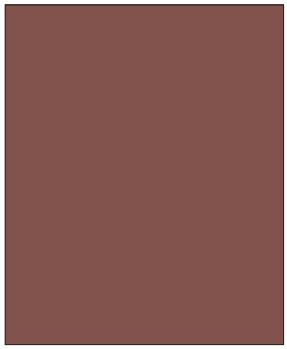

U335 ST9
Rozsdás Vörös

Bútorlap (mm)	
2800 x 2070 x 18	20010335180
Színazonos ABS élzáró	
Kód	30411

NCS	S5020-Y90R
RAL	–
Pantone	499U

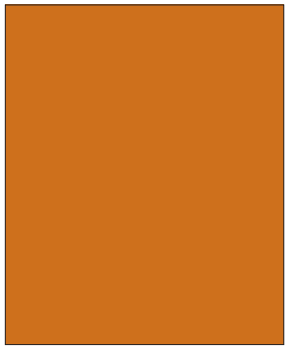

U350 ST9
Siena Narancs

Bútorlap (mm)	
2800 x 2070 x 18	20010350180
Színazonos ABS élzáró	
Kód	30357

NCS	S3060-Y40R
RAL	–
Pantone	–

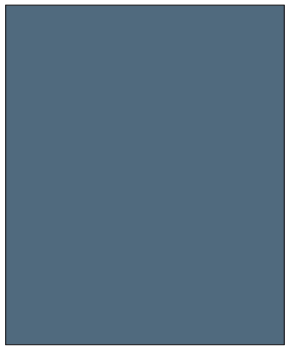

U502 ST9
Misty Kék

Bútorlap (mm)	
2800 x 2070 x 18	20010502180
Színazonos ABS élzáró	
Kód	30506

NCS	S5020-R90B
RAL	5014
Pantone	2377U

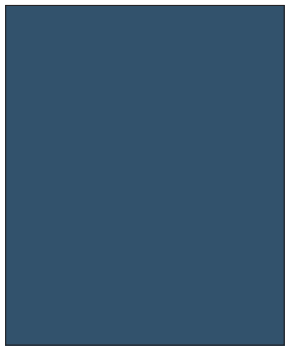

U504 ST9
Tiroli Kék

Bútorlap (mm)	
2800 x 2070 x 18	20010504180
Színazonos ABS élzáró	
Kód	30507

NCS	S6020-R90B
RAL	5000
Pantone	–

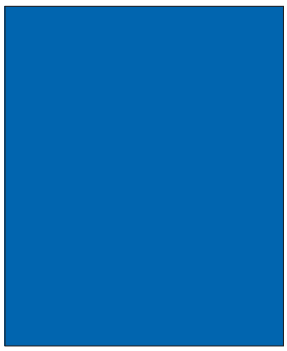

U525 ST9
Delft Kék

Bútorlap (mm)	
2800 x 2070 x 18	20010525181
Színazonos ABS élzáró	
Kód	30514

NCS	S3060-R90B
RAL	–
Pantone	–

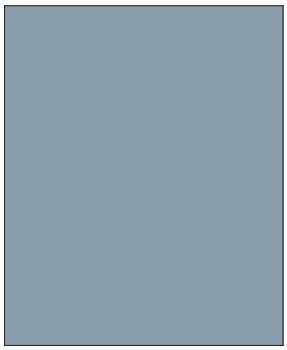

U540 ST9
Denim Kék

Bútorlap (mm)	
2800 x 2070 x 18	20010540180
Színazonos ABS élzáró	
Kód	30543

NCS	S3010-R90B
RAL	–
Pantone	–

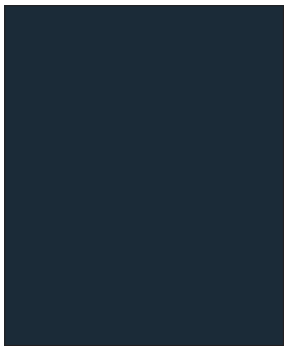

U599 ST9
Indigó Kék

Bútorlap (mm)	
2800 x 2070 x 18	20010599180
Színazonos ABS élzáró	
Kód	30516

NCS	S8005-R80B
RAL	5004
Pantone	–

Uni színű bútorlapok

EGGER

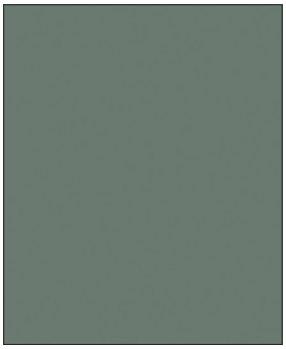

U604 ST9
Eukaliptusz Zöld

Bútorlap (mm)	
2800 x 2070 x 18	20010604180
Színazonos ABS élzáró	
Kód	30584

NCS	S5010-G30Y
RAL	7033
Pantone	5635U

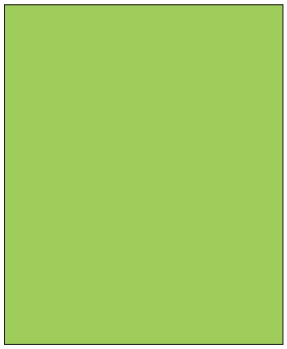

U630 ST9
Lime Zöld

Bútorlap (mm)	
2800 x 2070 x 18	20010630181
Színazonos ABS élzáró	
Kód	30612

NCS	S1060-G40Y
RAL	–
Pantone	–

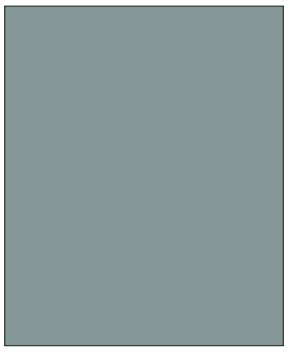

U636 ST9
Fjord Zöld

Bútorlap (mm)	
2800 x 2070 x 18	20010636180
Színazonos ABS élzáró	
Kód	30583

NCS	S4005-B80G
RAL	–
Pantone	–

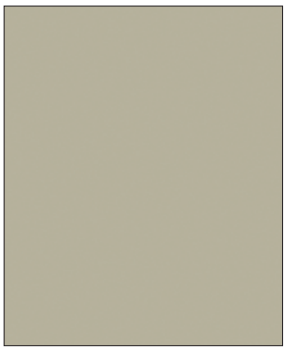

U638 ST9
Zsálya Zöld

Bútorlap (mm)	
2800 x 2070 x 18	20010638180
Színazonos ABS élzáró	
Kód	30581

NCS	S3005-Y
RAL	7032
Pantone	–

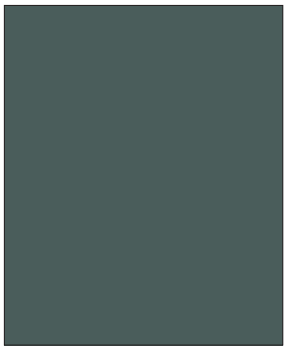

U665 ST9
Zöld Kő

Bútorlap (mm)	
2800 x 2070 x 18	20010665180
Színazonos ABS élzáró	
Kód	30586

NCS	S7005-B50G
RAL	–
Pantone	–

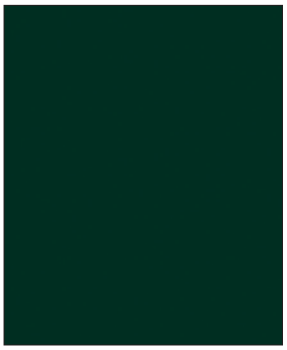

U699 ST9
Fenyő Zöld

Bútorlap (mm)	
2800 x 2070 x 18	20010699180
Színazonos ABS élzáró	
Kód	30587

NCS	S8005-G
RAL	6012
Pantone	–

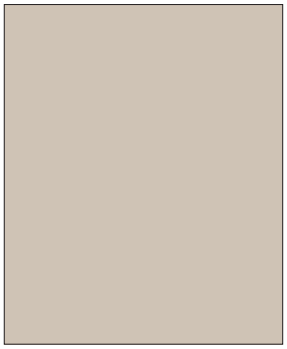

U702 ST9
Kasmír Szürke

Bútorlap (mm)	
2800 x 2070 x 18	20010702180
Színazonos ABS élzáró	
Kód	30135

NCS	S2502-Y50R
RAL	–
Pantone	–

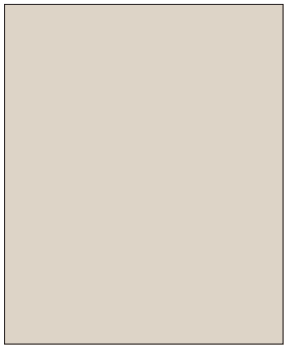

U705 ST9
Angora Szürke

Bútorlap (mm)	
2800 x 2070 x 18	20010705180
Színazonos ABS élzáró	
Kód	30103

NCS	S1502-Y20R
RAL	–
Pantone	–

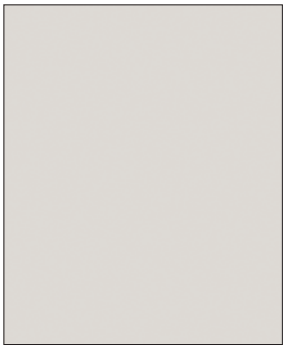

U707 ST9
Selyem Szürke

Bútorlap (mm)	
2800 x 2070 x 18	20010707180
Színazonos ABS élzáró	
Kód	30126

NCS	S1500-N
RAL	–
Pantone	–

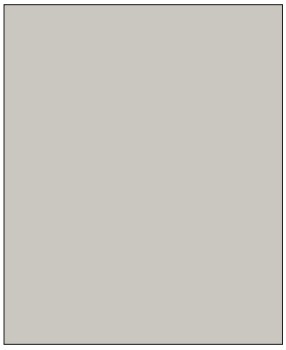

U708 ST9
Világos Szürke

Bútorlap (mm)	
2800 x 2070 x 18	20010708181
Színazonos ABS élzáró	
Kód	30120

NCS	S2002-G50Y
RAL	7047
Pantone	420C

Uni színű bútorlapok

EGGER

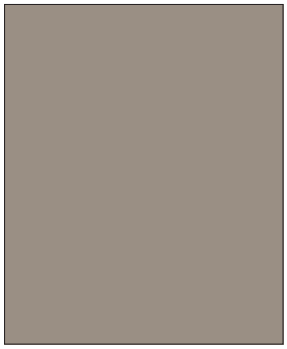

U727 ST9
Kőszürke

Bútorlap (mm)	
2800 x 2070 x 18	20010727180
Színazonos ABS élzáró	
Kód	30162

NCS	S4005-Y50R
RAL	–
Pantone	–

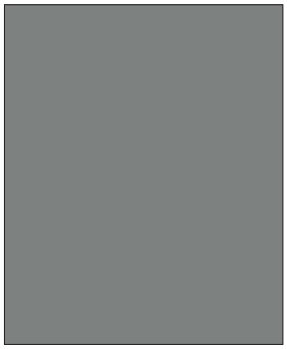

U732 ST9
Porszürke

Bútorlap (mm)	
2800 x 2070 x 18	20010732181
Színazonos ABS élzáró	
Kód	30170

NCS	S5000-N
RAL	7037
Pantone	423U

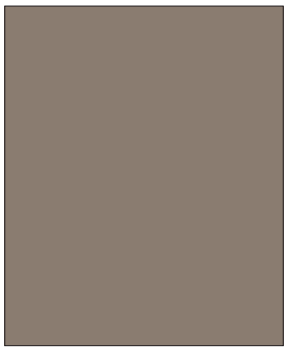

U740 ST9
Sötét Taupe

Bútorlap (mm)	
2800 x 2070 x 18	20010740180
Színazonos ABS élzáró	
Kód	30174

NCS	S5005-Y20R
RAL	–
Pantone	–



U741 ST9
Láva Szürke

Bútorlap (mm)	
2800 x 2070 x 18	20010741180
Színazonos ABS élzáró	
Kód	30732

NCS	S7005-Y20R
RAL	7013
Pantone	–

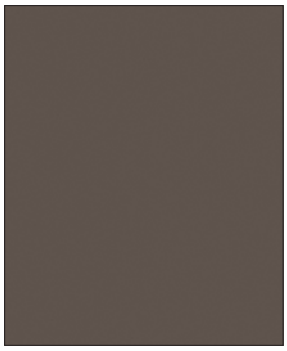

U748 ST9
Trüffel Barna

Bútorlap (mm)	
2800 x 2070 x 18	20010748180
Színazonos ABS élzáró	
Kód	30727

NCS	S7005-Y50R
RAL	–
Pantone	–

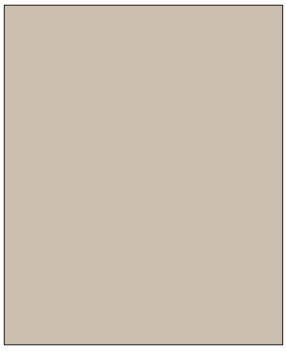

U750 ST9
Világos Szürke

Bútorlap (mm)	
2800 x 2070 x 18	20010750180
Színazonos ABS élzáró	
Kód	30104

NCS	S2505-Y20R
RAL	7044
Pantone	–

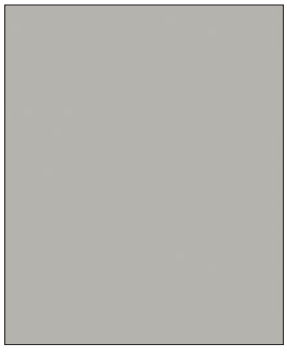

U763 ST9
Gyöngy Szürke

Bútorlap (mm)	
2800 x 2070 x 18	20010763182
2800 x 2070 x 16	20010763161
Színazonos ABS élzáró	
Kód	30110

NCS	S2500-N
RAL	7038
Pantone	–



U767 ST9
Cubanit Szürke

Bútorlap (mm)	
2800 x 2070 x 18	20010767180
Színazonos ABS élzáró	
Kód	30173

NCS	S5502-Y50R
RAL	7048
Pantone	–

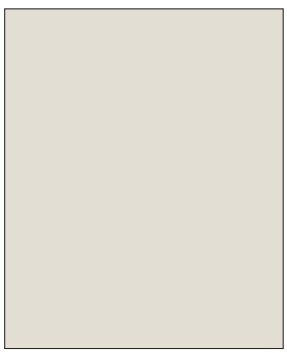

U775 ST9
Halvány Világosszürke

Bútorlap (mm)	
2800 x 2070 x 18	20010775181
Színazonos ABS élzáró	
Kód	30040

NCS	S1002-Y
RAL	9002
Pantone	–

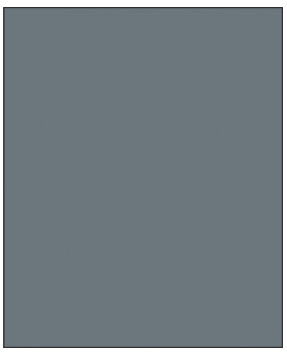

U780 ST9
Monument Szürke

Bútorlap (mm)	
2800 x 2070 x 18	20010780180
Színazonos ABS élzáró	
Kód	30171

NCS	S5005-B20G
RAL	7046
Pantone	–

Uni színű bútorlapok

EGGER

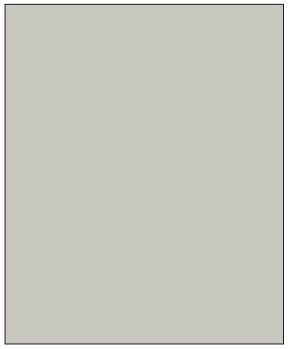

U788 ST9
Arctic Szürke

Bútorlap (mm)	
2800 x 2070 x 18	20010788180
Színazonos ABS élzáró	
Kód	30167

NCS	S4500-N
RAL	7004
Pantone	–

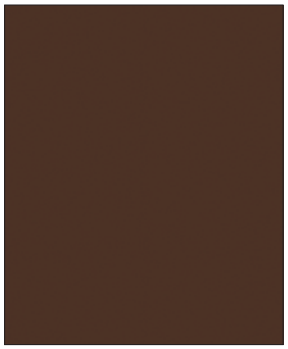

U818 ST9
Sötét Barna

Bútorlap (mm)	
2800 x 2070 x 18	20010818180
Színazonos ABS élzáró	
Kód	30729

NCS	7010-Y70R
RAL	–
Pantone	–

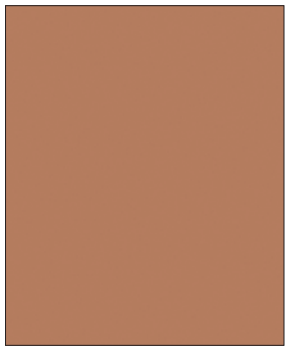

U830 ST9
Karamell Nude

Bútorlap (mm)	
2800 x 2070 x 18	20010830180
Színazonos ABS élzáró	
Kód	30701

NCS	S3030-Y60R
RAL	–
Pantone	–

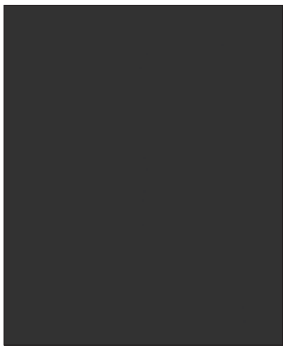

U899 ST9
Finom Fekete

Bútorlap (mm)	
2800 x 2070 x 18	20010899180
Színazonos ABS élzáró	
Kód	30182

NCS	S8500-N
RAL	7021
Pantone	Black 3U 2X

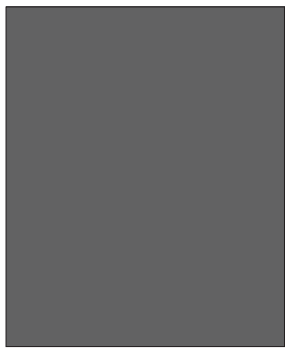

U960 ST9
Onyx Szürke

Bútorlap (mm)	
2800 x 2070 x 18	20010960180
Színazonos ABS élzáró	
Kód	30176

NCS	S6500-N
RAL	–
Pantone	–

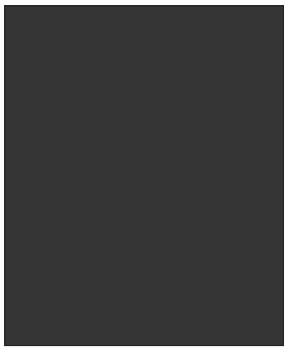

U961 ST7
Grafit Szürke

Bútorlap (mm)	
2800 x 2070 x 18	20010961182
Színazonos ABS élzáró	
Kód	30239

NCS	S8000-N
RAL	7021
Pantone	–



U963 ST9
Gyémánt Szürke

Bútorlap (mm)	
2800 x 2070 x 18	20010963180
2800 x 2070 x 16	20010963160
Színazonos ABS élzáró	
Kód	30178

NCS	S7500-N
RAL	7043
Pantone	426U



U968 ST9
Indigó Szürke

Bútorlap (mm)	
2800 x 2070 x 18	20010968180
Színazonos ABS élzáró	
Kód	30181

NCS	S7502-B
RAL	7024
Pantone	–

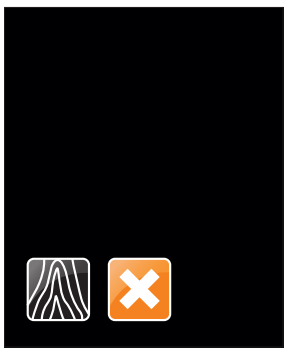

U998 ST38
Shadow Black

Bútorlap (mm)	
2800 x 2070 x 18	20010998180
Színazonos ABS élzáró	
Kód	30225

NCS	S8500-N
RAL	7021
Pantone	–

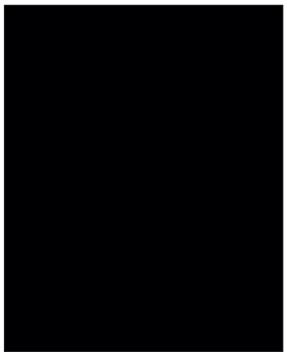

U999 ST7
Fekete

Bútorlap (mm)	
2800 x 2070 x 18	20010999185
Színazonos ABS élzáró	
Kód	30228

NCS	S9000-N
RAL	9011
Pantone	–

Uni színű bútorlapok

EGGER

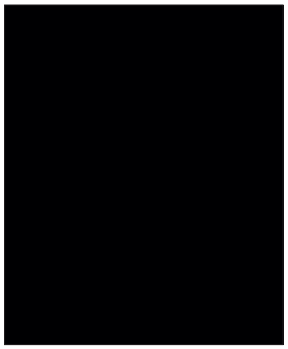

U999 ST19
Fekete

Bútorlap (mm)	
2800 x 2070 x 18	20010999184
Színazonos ABS élzáró	
Kód	30224

NCS	S9000-N
RAL	9011
Pantone	–

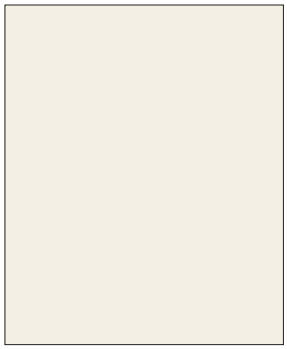

W960 SM
Klasszikus Fehér

Bútorlap (mm)	
2800 x 2070 x 18	20010962180
2800 x 2070 x 16	20010962160
Színazonos ABS élzáró	
Kód	30009

NCS	S0601-Y
RAL	9016
Pantone	–

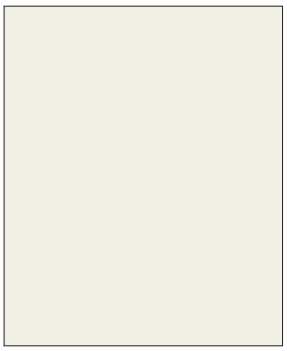

W960 ST7
Klasszikus Fehér

Bútorlap (mm)	
2800 x 2070 x 18	20010962181
2800 x 2070 x 10	20010962100
Színazonos ABS élzáró	
Kód	30030

NCS	S0601-Y
RAL	9016
Pantone	–

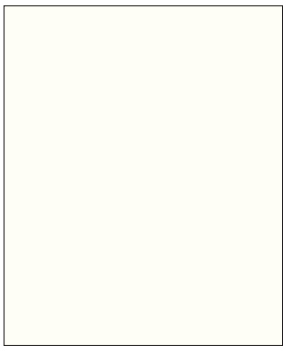

W1000 ST9
Prémium Fehér

Bútorlap (mm)	
2800 x 2070 x 18	20011000180
Színazonos ABS élzáró	
Kód	30032

NCS	S0502-G
RAL	9003
Pantone	–

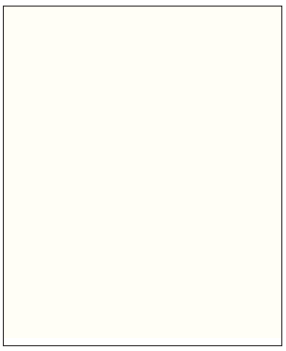

W1000 ST19
Prémium Fehér

Bútorlap (mm)	
2800 x 2070 x 18	20011000181
Színazonos ABS élzáró	
Kód	30021

NCS	S0502-G
RAL	9003
Pantone	–

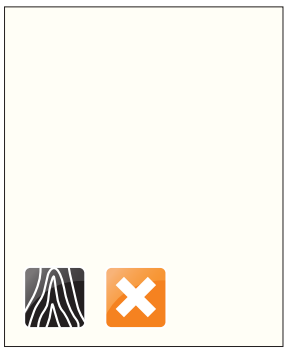

W1000 ST38
Prémium Fehér

Bútorlap (mm)	
2800 x 2070 x 18	20011000185
Színazonos ABS élzáró	
Kód	30026

NCS	S0502-G
RAL	9003
Pantone	–

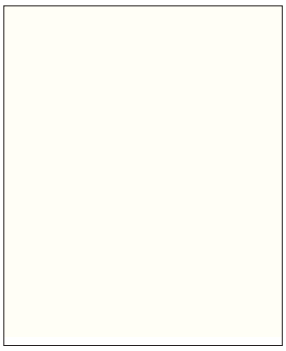

W1100 ST9
Alpesi Fehér

Bútorlap (mm)	
2800 x 2070 x 18	20011100180
Színazonos ABS élzáró	
Kód	30035

NCS	S0601-B
RAL	9003
Pantone	–

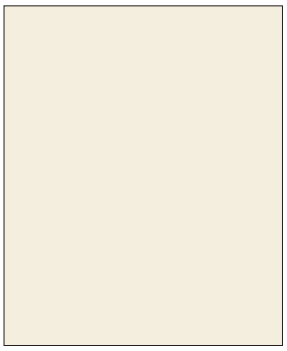

W1200 ST9
Porcelán Fehér

Bútorlap (mm)	
2800 x 2070 x 18	20011200180
Színazonos ABS élzáró	
Kód	30033

NCS	S1002-Y
RAL	9002
Pantone	–

Szinkronpórusos - Feelwood fautánzatú bútorlapok



Dekor képpel szinkronizált struktúrák.
A Feelwood név a vizuális megjelenésre és a tapintható érzésre utal, valamint a termék hozzáadott értékére.

A struktúra és a dekor tökéletes összhangjának köszönhetően a Feelwood felületek megjelenése már-már egyezik a furnérral vagy a tömör fával.

F812 / H1180 / W1000



H1142 ST36
Sacramento Barna Tölgy

Bútorlap (mm)	
2800 x 2070 x 18	20021142180
Színazonos ABS élzáró	
Kód	34644



H1176 ST37
Halifax Fehér Tölgy

Bútorlap (mm)	
2800 x 2070 x 18	20021176180
Színazonos ABS élzáró	
Kód	34594



H1180 ST37
Halifax Natúr Tölgy

Bútorlap (mm)	
2800 x 2070 x 18	20021180180
Színazonos ABS élzáró	
Kód	34607



H1181 ST37
Halifax Dohány Tölgy

Bútorlap (mm)	
2800 x 2070 x 18	20021181180
Színazonos ABS élzáró	
Kód	34763



H1250 ST36
Navarra Kőris

Bútorlap (mm)	
2800 x 2070 x 18	20021250180
Színazonos ABS élzáró	
Kód	34517



H1344 ST32
Sherman Konyak Barna Tölgy

Bútorlap (mm)	
2800 x 2070 x 18	20021344180
Színazonos ABS élzáró	
Kód	34714

Szinkronpórusos - Feelwood fautánzatú bútorlapok



H1346 ST32
Sherman Antracit Tölgy

Bútorlap (mm)	
2800 x 2070 x 18	20021346180
Színazonos ABS élzáró	
Kód	34802



H1367 ST40
Casella Világos Natúr Tölgy

Bútorlap (mm)	
2800 x 2070 x 18	20021367180
Színazonos ABS élzáró	
Kód	34642



H1385 ST40
Casella Natúr Tölgy

Bútorlap (mm)	
2800 x 2070 x 18	20021385180
Színazonos ABS élzáró	
Kód	34643



H1386 ST40
Casella Barna Tölgy

Bútorlap (mm)	
2800 x 2070 x 18	20021386180
Színazonos ABS élzáró	
Kód	34659



H3154 ST36 Sötétbarna Charleston Tölgy

Bútorlap (mm)	
2800 x 2070 x 18	20023154180
Színazonos ABS élzáró	
Kód	34764

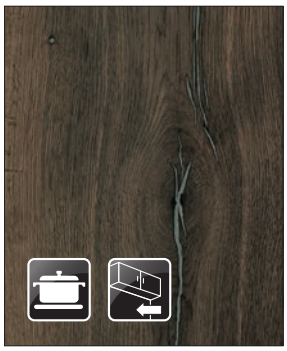

H3176 ST37
Ónos Halifax Tölgy

Bútorlap (mm)	
2800 x 2070 x 18	20023176180
Színazonos ABS élzáró	
Kód	34787



H3309 ST28
Homok Gladstone Tölgy

Bútorlap (mm)	
2800 x 2070 x 18	20023309180
Színazonos ABS élzáró	
Kód	34646



H3317 ST28
Barna Cuneo Tölgy

Bútorlap (mm)	
2800 x 2070 x 18	20023317180
Színazonos ABS élzáró	
Kód	34658



H3325 ST28
Dohány Gladstone Tölgy

Bútorlap (mm)	
2800 x 2070 x 18	20023325180
Színazonos ABS élzáró	
Kód	34649



H3359 ST32
Davenport Világos Natúr Tölgy

Bútorlap (mm)	
2800 x 2070 x 18	20023359180
Színazonos ABS élzáró	
Kód	34657

Fautánzatú bútorlapok

EGGER



H305 ST12
Natúr Tonsberg Tölgy

Bútorlap (mm)	
2800 x 2070 x 18	20020305180
Színazonos ABS élzáró	
Kód	34639



H309 ST12
Tonsberg Barna Tölgy

Bútorlap (mm)	
2800 x 2070 x 18	20020309180
Színazonos ABS élzáró	
Kód	34769



H1113 ST10
Barna Kansas Tölgy

Bútorlap (mm)	
2800 x 2070 x 18	20021113180
Színazonos ABS élzáró	
Kód	34762



H1145 ST10
Bardolino Natúr Tölgy

Bútorlap (mm)	
2800 x 2070 x 18	20021145180
Színazonos ABS élzáró	
Kód	34617



H1199 ST12
Sötétbarna Thermo Tölgy

Bútorlap (mm)	
2800 x 2070 x 18	20021199180
Színazonos ABS élzáró	
Kód	34793



H1223 ST19
Sevilla Kőris

Bútorlap (mm)	
2800 x 2070 x 18	20021223180
Színazonos ABS élzáró	
Kód	34498



H1225 ST12
Trondheim Kőris

Bútorlap (mm)	
2800 x 2070 x 18	20021225180
Színazonos ABS élzáró	
Kód	34496



H1242 ST10
Natúr Sheffield Akác

Bútorlap (mm)	
2800 x 2070 x 18	20021242180
Színazonos ABS élzáró	
Kód	34586



H1277 ST9
Világos Lakeland Akác

Bútorlap (mm)	
2800 x 2070 x 18	20021277180
Színazonos ABS élzáró	
Kód	34580



H1303 ST12
Belmont Barna Tölgy

Bútorlap (mm)	
2800 x 2070 x 18	20021303180
Színazonos ABS élzáró	
Kód	34768

Fautánzatú bútorlapok

EGGER



H1307 ST19
Warmia Barna Dió

Bútorlap (mm)	
2800 x 2070 x 18	20021307180
Színazonos ABS élzáró	
Kód	35512



H1312 ST10
Whiteriver Homok Sárga Tölgy

Bútorlap (mm)	
2800 x 2070 x 18	20021312180
Színazonos ABS élzáró	
Kód	34592



H1313 ST10
Whiteriver Szürkésbarna Tölgy

Bútorlap (mm)	
2800 x 2070 x 18	20021313180
Színazonos ABS élzáró	
Kód	34633



H1318 ST10
Natúr Vad Tölgy

Bútorlap (mm)	
2800 x 2070 x 18	20021318180
Színazonos ABS élzáró	
Kód	34641

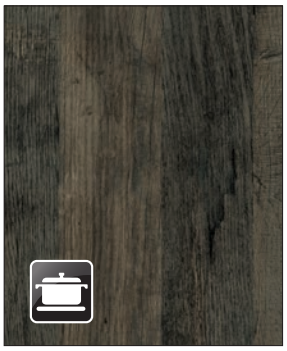

H1330 ST10
Santa Fe Vintage Tölgy

Bútorlap (mm)	
2800 x 2070 x 18	20021330180
Színazonos ABS élzáró	
Kód	34634



H1362 ST12
Baronia Világos Tölgy

Bútorlap (mm)	
2800 x 2070 x 18	20021362180
Színazonos ABS élzáró	
Kód	34638



H1399 ST10
Trüffel Barna Denver Tölgy

Bútorlap (mm)	
2800 x 2070 x 18	20021399180
Színazonos ABS élzáró	
Kód	34782



H1401 ST22
Cascina Fenyő

Bútorlap (mm)	
2800 x 2070 x 18	20021401180
Színazonos ABS élzáró	
Kód	35114



H1487 ST22
Bramberg Fenyő

Bútorlap (mm)	
2800 x 2070 x 18	20021487180
Színazonos ABS élzáró	
Kód	35103



H1636 ST12
Locarno Cseresznye

Bútorlap (mm)	
2800 x 2070 x 18	20021636180
Színazonos ABS élzáró	
Kód	33502

Fautánzatú bútorlapok

EGGER



H1710 ST10
Kentucky Homok Gesztenye

Bútorlap (mm)	
2800 x 2070 x 18	20021710180
Színazonos ABS élzáró	
Kód	35401



H1714 ST19
Lincoln Dió

Bútorlap (mm)	
2800 x 2070 x 18	20021714180
Színazonos ABS élzáró	
Kód	35482



H1715 ST12
Parona Dió

Bútorlap (mm)	
2800 x 2070 x 18	20021715180
Színazonos ABS élzáró	
Kód	35414



H1732 ST9
Homok Nyír

Bútorlap (mm)	
2800 x 2070 x 18	20021732180
Színazonos ABS élzáró	
Kód	34384



H1910 ST9
Willow Bükk

Bútorlap (mm)	
2800 x 2070 x 18	20021910180
Színazonos ABS élzáró	
Kód	33015



H2033 ST10
Hunton Sötét Tölgy

Bútorlap (mm)	
2800 x 2070 x 18	20022033180
Színazonos ABS élzáró	
Kód	34767



H3003 ST19
Norwich Tölgy

Bútorlap (mm)	
2800 x 2070 x 18	20023003180
Színazonos ABS élzáró	
Kód	34797



H3012 ST22
Coco Bolo Natúr

Bútorlap (mm)	
2800 x 2070 x 18	20023012180
Színazonos ABS élzáró	
Kód	35895



H3043 ST12
Sötétbarna Eukaliptusz

Bútorlap (mm)	
2800 x 2070 x 18	20023043180
Színazonos ABS élzáró	
Kód	36236



H3131 ST12
Natúr Davos Tölgy

Bútorlap (mm)	
2800 x 2070 x 18	20023131180
Színazonos ABS élzáró	
Kód	34655

Fautánzatú bútorlapok

EGGER



H3133 ST12
Trüffelbarna Davos Tölgy

Bútorlap (mm)	
2800 x 2070 x 18	20023133180
Színazonos ABS élzáró	
Kód	34656



H3146 ST19
Lorenzo Szürkésbézs Tölgy

Bútorlap (mm)	
2800 x 2070 x 18	20023146180
Színazonos ABS élzáró	
Kód	34632



H3152 ST19
Fehérített Vicenza Tölgy

Bútorlap (mm)	
2800 x 2070 x 18	20023152180
Színazonos ABS élzáró	
Kód	34637



H3156 ST12
Szürke Corbridge Tölgy

Bútorlap (mm)	
2800 x 2070 x 18	20023156180
Színazonos ABS élzáró	
Kód	34761



H3157 ST12
Vicenza Tölgy

Bútorlap (mm)	
2800 x 2070 x 18	20023157180
Színazonos ABS élzáró	
Kód	34636



H3170 ST12
Natúr Kendal Tölgy

Bútorlap (mm)	
2800 x 2070 x 18	20023170180
Színazonos ABS élzáró	
Kód	34647



H3190 ST19
Antracit Fineline Metal

Bútorlap (mm)	
2800 x 2070 x 18	20023190180
Színazonos ABS élzáró	
Kód	36221



H3195 ST19
Fineline Fehér

Bútorlap (mm)	
2800 x 2070 x 18	20023195180
Színazonos ABS élzáró	
Kód	36211



H3197 ST19
Fineline Közepes Szürke

Bútorlap (mm)	
2800 x 2070 x 18	20023197180
Színazonos ABS élzáró	
Kód	36212



H3198 ST19
Fineline Sötétszürke

Bútorlap (mm)	
2800 x 2070 x 18	20023198180
Színazonos ABS élzáró	
Kód	36213

Fautánzatú bútorlapok

EGGER



H3303 ST10
Natúr Hamilton Tölgy

Bútorlap (mm)	
2800 x 2070 x 18	20023303180
Színazonos ABS élzáró	
Kód	34615



H3331 ST10
Natúr Nebrasca Tölgy

Bútorlap (mm)	
2800 x 2070 x 18	20023331180
Színazonos ABS élzáró	
Kód	34613



H3395 ST12
Natúr Corbridge Tölgy

Bútorlap (mm)	
2800 x 2070 x 18	20023395180
Színazonos ABS élzáró	
Kód	34705



H3398 ST12
Konyak Kendal Tölgy

Bútorlap (mm)	
2800 x 2070 x 18	20023398180
Színazonos ABS élzáró	
Kód	34755



H3430 ST22
Fehér Aland Fenyő

Bútorlap (mm)	
2800 x 2070 x 18	20023430180
Színazonos ABS élzáró	
Kód	35118



H3433 ST22
Polar Aland Fenyő

Bútorlap (mm)	
2800 x 2070 x 18	20023433180
Színazonos ABS élzáró	
Kód	35117



H3450 ST22
Fehér Fleetwood

Bútorlap (mm)	
2800 x 2070 x 18	20023450180
Színazonos ABS élzáró	
Kód	36230



H3700 ST10
Natúr Pacific Dió

Bútorlap (mm)	
2800 x 2070 x 18	20023700180
Színazonos ABS élzáró	
Kód	35503



H3702 ST10
Pacific Dió Tabak

Bútorlap (mm)	
2800 x 2070 x 18	20023702180
Színazonos ABS élzáró	
Kód	35515



H3710 ST12
Natúr Carini Dió

Bútorlap (mm)	
2800 x 2070 x 18	20023710180
Színazonos ABS élzáró	
Kód	35483

Fautánzatú bútorlapok

EGGER



H3730 ST10
Natúr Hickory

Bútorlap (mm)	
2800 x 2070 x 18	20023730180
Színazonos ABS élzáró	
Kód	35885



H3734 ST9
Natúr Dijon Dió

Bútorlap (mm)	
2800 x 2070 x 18	20023734180
Színazonos ABS élzáró	
Kód	35500



H3840 ST9
Natúr Mandal Juhar

Bútorlap (mm)	
2800 x 2070 x 18	20023840180
Színazonos ABS élzáró	
Kód	33800



H3860 ST9
Pezsgő Rideg Juhar

Bútorlap (mm)	
2800 x 2070 x 18	20023860180
Színazonos ABS élzáró	
Kód	34363



Fantázia bútorlapok

EGGER



F186 ST9
Világosszürke
Chicago Beton

Bútorlap (mm)	
2800 x 2070 x 18	20030186180
Színazonos ABS élzáró	
Kód	39328



F187 ST9
Sötétszürke
Chicago Beton

Bútorlap (mm)	
2800 x 2070 x 18	20030187180
Színazonos ABS élzáró	
Kód	39329

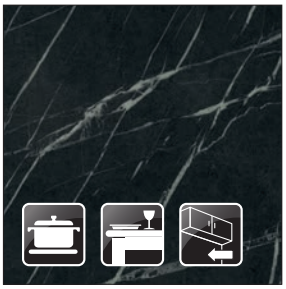

F206 ST9
Fekete Pietra Grigia

Bútorlap (mm)	
2800 x 2070 x 18	20030206180
Színazonos ABS élzáró	
Kód	39439



F235 ST76
Scivaro Pala

Bútorlap (mm)	
2800 x 2070 x 18	20030235180
Színazonos ABS élzáró	
Kód	39387



F243 ST76
Világosszürke
Candela Márvány

Bútorlap (mm)	
2800 x 2070 x 18	20030243180
Színazonos ABS élzáró	
Kód	39434



F323 ST20
Cobra Bronz

Bútorlap (mm)	
2800 x 2070 x 18	20030323180
Színazonos ABS élzáró	
Kód	39341



F416 ST10
Bézs Textil

Bútorlap (mm)	
2800 x 2070 x 18	20030416180
Színazonos ABS élzáró	
Kód	39317

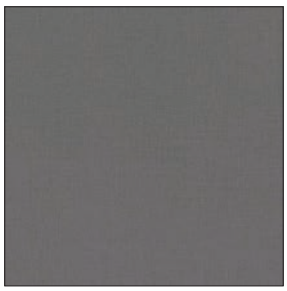

F433 ST10
Antracit Len

Bútorlap (mm)	
2800 x 2070 x 18	20030433180
Színazonos ABS élzáró	
Kód	39318



F528 ST20
Bronz Szálcsiszolt Fém

Bútorlap (mm)	
2800 x 2070 x 18	20030528180
Színazonos ABS élzáró	
Kód	39342



F685 ST10
Acapulco

Bútorlap (mm)	
2800 x 2070 x 18	20030685180
Színazonos ABS élzáró	
Kód	39315



F765 ST20
Szálcsiszolt Ezüstszürke

Bútorlap (mm)	
2800 x 2070 x 18	20030765180
Színazonos ABS élzáró	
Kód	39022



F800 ST9
Márvány Kristály

Bútorlap (mm)	
2800 x 2070 x 18	20030800180
Színazonos ABS élzáró	
Kód	39428



3. fejezet

Munkalapok és asztallapok



PerfectSense Premium Matt

38 mm vastag munkalapok kiemelt felületi minőséggel!

A PerfectSense Premium Matt munkalapokat szupermatt, bársonyosan meleg, lakkozott és ujjlenyomat-taszító tulajdonsággal ellátott felület jellemzi. Az elülső hosszanti él 1,5 mm-es ABS élzáróval van ellátva. A hordozólap egy 38 mm-es natúr forgácslap 650mm-es mélységgel.

3.12

Kompaktlemez munkalapok

Modern megoldás nagy igénybevételnek kitett felületekhez

Kompromisszum mentes alapanyag nedvességnek és egyéb mechnikai igénybevételnek kitett belső terekben. Legyen szó fürdőszobáról, konyháról vagy akár közületi felhasználásról, tökéletes megoldást kínál. A légies, 12 mm-es anyagvastagságnak köszönhetően szemet gyönyörködtető látványt, míg a 650 mm-es lapmélység a tervezés szabadságát nyújtja.

3.5





Konyhai hátfalak

A munkalapok laminátjával megegyező felületű, 8/10 mm vastag termék egyre népszerűbb a hazai bútorgyártásban. A teljes választék több mint fele már raktárkészletről elérhető, továbbá gőz- és vízálló PU élzárással is rendelhető.

Konfekcionálás

„Konyhakész” termékek nem csak konyhákba





- Világszínvonalú technológia és szaktudás
- Minőségi alapanyagok
- Nedvességnek és hőnek jól ellenálló ragasztás az élzárásnál és illesztéseknél
- A maradékkal nem kell foglalkoznia
- Minimális hulladék keletkezik, amelyet szelektíven kezelünk, újrahasznosításra elszállítunk, ezzel környezetünket is óvjuk



- méretre szabás
- egyenes és íves megmunkálás
- bútoralkatrészek kialakítása
- duplungolás
- szerkezeti megmunkálások (furatok, bemarások)
- élzárás

Honlapunkon megtalálható a munkalapok szakszerű szerelését bemutató videó:
www.foresteu.com/filmek

Tartalomjegyzék

3.5	Kompaktlemezek munkalapok
3.12	PerfectSense Topmatt 650 mm mély munkalapok
3.14	Munkalapok és asztallapok
3.71	Munkalap mintakollekció
3.71	Beépített gránitelemek
3.72	Vízzárók, vízzáró egységcsomagok
3.76	Munkalap összehúzó vasalatok
3.77	Munkalap vasalatok
3.78	Konzolok

Útmutató

A termék jelölése: **Terméknév**

Cikkszám jelölése: 10012500101

Honlapunkon megtalálhatók a termékekhez kapcsolódó vásárlói tájékoztatók:
www.foresteu.com/vasarloi-tajekoztatok

Figyelem!
A termékek nem szakszerű beszereléséből adódó károkért felelősséget nem vállalunk. 100 °C-nál melegebb eszközök a munkalapok felületét károsíthatják! Az azonos típusú munka-, asztallap, kompaktlemez, konyhai hátfal és laminálttáblák felületében, struktúrájában árnyalatnyi eltérés lehetséges, ezért ezek együttes használatánál ezt figyelembe kell venni! A gyártók folyamatos termékfejlesztése következtében termékeink kismértékben módosulhatnak a katalógusban megjelenthez képest. A katalógusban látható színminták mérete terjedelmi okokból korlátozott. Néhány termék esetében a mintázat ismétlődéséből, szabálytalanságaiból adódóan a látvány megtévesztő lehet. Ezért kérjük, hogy megrendelés előtt, egy nagyobb felületű termékminta megtekintésével győződjön meg a termék valós mintázatáról. Amennyiben a katalógusban látható színek, színminták és a termékek valódi színe esetében némi eltérés tapasztalható, az a nyomdai technológia és az alkalmazott anyagok jellegéből adódhat. Az esetleges nyomdai hibákért felelősséget nem vállalunk!

A munkalapok és asztallapok színmintáit a katalógus egy valós méretarányú (kb. 1:1-es méretű) és egy kicsinyített kép formájában mutatja be. A kicsinyített fotó az eredeti felület kb. 600 x 1500 mm-es részletéről készült.

A lapok és lemezek laminálttáblákkal való burkolásához ellenhúzó anyag szükséges, amely szintén szerepel kínálatunkban.
Méret: 3050 x1300 mm, cikkszám: 10011309996

Jelmagyarázat:

Eredeti méret • Valós arányú megjelenítés.
A megjelenő rajzolat, mintázat az eredeti méretben látható.

Kicsinyített méret • Csökkentett arányú megjelenítés.
Az eredeti felület kb. 600 x 1500 mm-es részlete.

Vastagsági méret • A munkalapok, asztallapok és panelek vastagságát jelöli mm-ben.

Éllekerekítés • A munkalapok és asztallapok éllekerekítésének rádiuszát, vagy letörését jelöli mm-ben.

Magasfényű felület • A munkalapok és asztallapok felületi kialakítására vonatkozik.

Szinkronpórusos - Feelwood felület
További információ a 3.30 oldalon.

Konyhai hátfal
Konyhai alsó- és felsőszekrény közé.

Bútorlap • Az adott színben bútorlap is elérhető.

Asztallap • Az adott színben asztallap is elérhető.
Az asztallapok mindkét hosszanti oldalon lekerekítettek.

Exkluzív • Magas minőségű termék.

Kompaktlemez munkalapok

EGGER



- A kompaktlemez munkalapok mindkét oldalon színazonos fedőréteggel, magas kopás- és hőállósággal rendelkeznek. **Teljes keresztmetszetükben ellenállnak a nedvességnek,** mivel nem forgácslap, nem MDF, hanem kompozit alapúak.
- Kiváló alapanyag valamennyi marási és hornyolási munkához, homogén és tömör anyagszerkezete miatt nem igényel külön élzárást.
- Tökéletesen alkalmas alapanyag konyhai- és fürdőszobai munkalaphoz.
- Kiemelten ajánljuk azon felhasználási területekre, ahol elsődleges szempont a higiénia, a tisztítószerekkel szembeni ellenállóképesség és könnyű tisztíthatóság.
- A kompaktlemez munkalapok konyhai hátfalként nem alkalmazhatók.
- A termék csak beltéri használatra alkalmas!
- A termék konfekcionáláson (méretre vágáson) túli megmunkálására (élmarás, fózolás stb.) kérje egyedi árajánlatunkat.

U999 / F206 / H1714 / U707



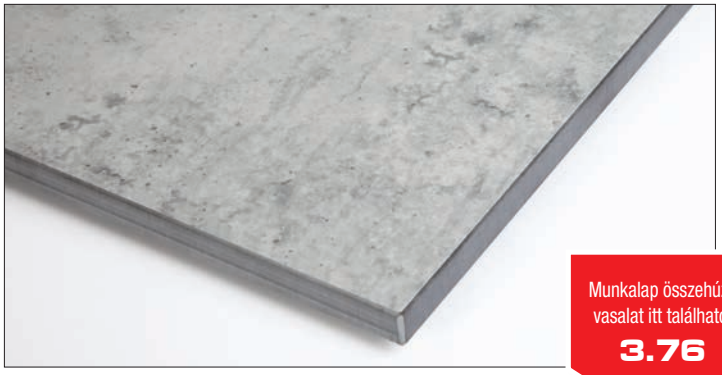

Munkalap összehúzó vasalat itt található: **3.76**

Solid Alpine White W1101 ST76

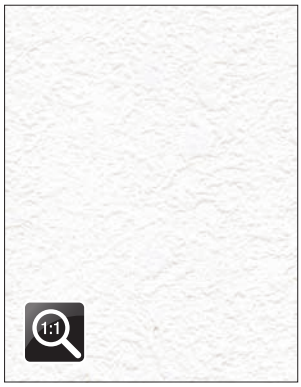

Magréteg színe: fehér
650 mm mély

Kompaktlemez munkalap (mm)	
12/1x1 x 650 x 4100	10012550200

Bútorlap (mm) ST9	
18 x 2070 x 2800	20011100180

Laminát (mm)	
Tábla: 2800 x 1310	10011333200

Kompaktlemez munkalapok

EGGER

Solid Light Grey U7081 ST76

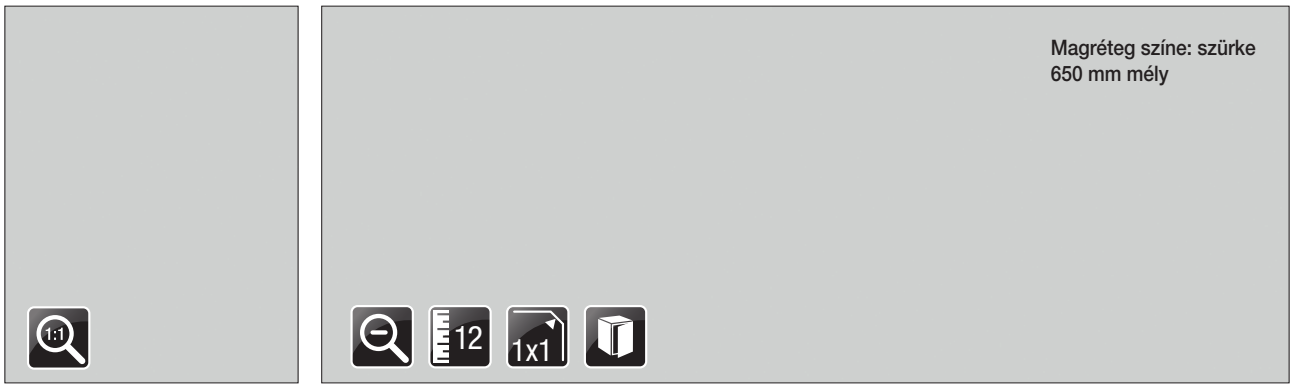

Kompaktlemez munkalap (mm)	
12/1x1 x 650 x 4100	10012550210

Bútorlap (mm) ST9	
18 x 2070 x 2800	20010708181

Laminát (mm)	
Tábla: 2800 x 1310	10011333210

Black U999 ST76

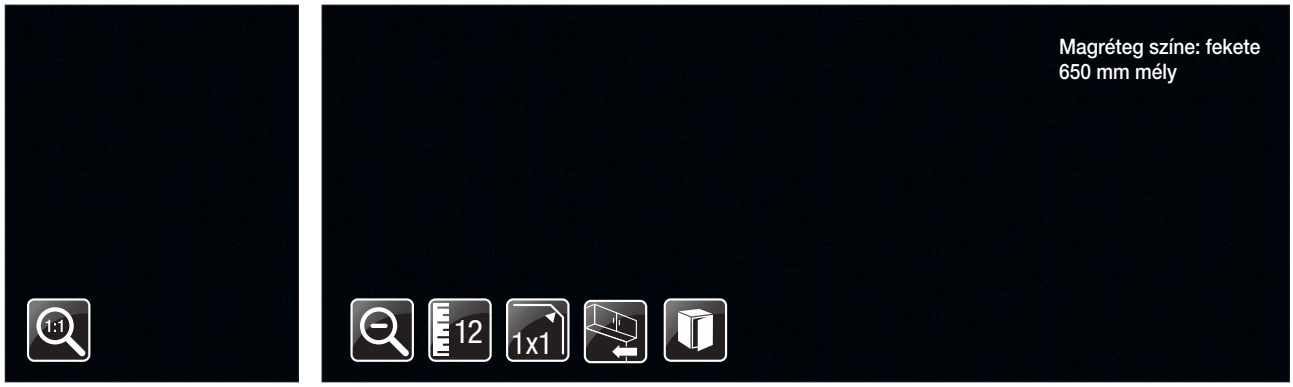

Kompaktlemez munkalap (mm)	
12/1x1 x 650 x 4100	10012550220

Bútorlap (mm)	
2800 x 2070 x18 ST7	20010999185
2800 x 2070 x18 ST19	20010999184

Konyhai hátfal (mm)	
8 x 640 x 4100	10012590001
Laminát (mm)	
Tábla: 2800 x 1310	10011333220

Light Grey Chicago Concrete F1861 ST9



Kompaktlemez munkalap (mm)	
12/1x1 x 650 x 4100	10012550251
Munkalap (mm)	
38/R3 x 600 x 4100	10012553550

Bútorlap (mm)	
2800 x 2070 x18	20030186180
Konyhai hátfal (mm)	
8 x 640 x 4100	10012590151

Laminát (mm)	
Tábla: 2800 x 1310	10011331150

Kompaktlemez munkalapok

Cream Tessina Ceramic F221 ST87

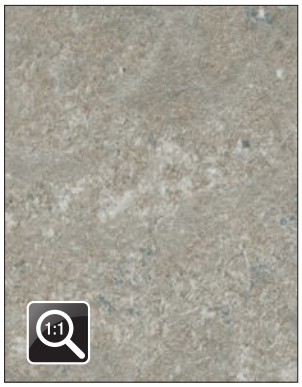



Kompaktlemez munkalap (mm)	
12/1x1 x 650 x 4100	10012550260
Munkalap (mm)	
38/R3 x 600 x 4100	10012553020

Konyhai hátfal (mm)	
8 x 640 x 4100	10012590161

Laminát (mm)	
Tábla: 2800 x 1310	10011330640

Anthracite Candela Marble F244 ST76





Kompaktlemez munkalap (mm)	
12/1x1 x 650 x 4100	10012550270

Laminát (mm)	
Tábla: 2800 x 1310	10011331580

Ceramic Anthracite F311 ST87

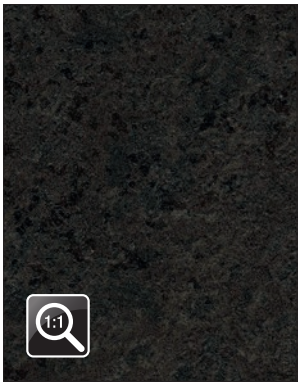



Kompaktlemez munkalap (mm)	
12/1x1 x 650 x 4100	10012550280
Munkalap (mm)	
38/R3 x 600 x 4100	10012553060

Konyhai hátfal (mm)	
8 x 640 x 4100	10012590170

Laminát (mm)	
Tábla: 2800 x 1310	10011330610

Kompaktlemez munkalapok

EGGER

Black Pietra Grigia F206 ST9

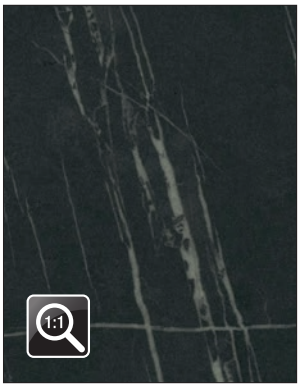

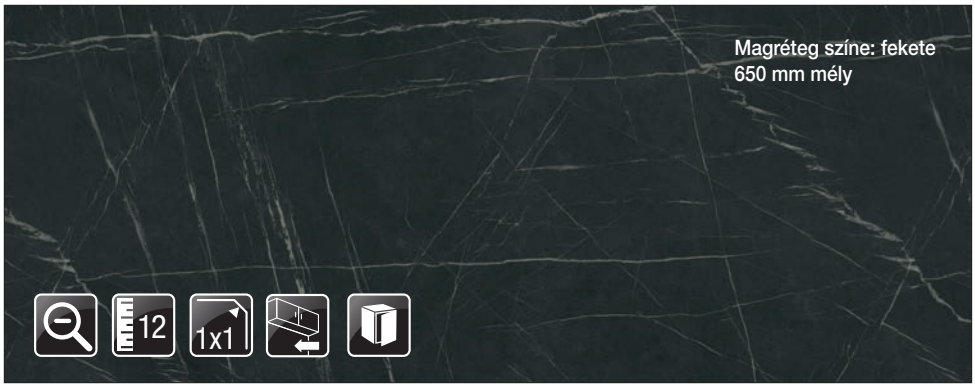

Kompaktlemez munkalap (mm)	
12/1x1 x 650 x 4100	10012550241
Munkalap (mm)	
38/R3 x 600 x 4100	10012553740

Bútorlap (mm)	
2800 x 2070 x18	20030206180
Konyhai hátfal (mm)	
8 x 640 x 4100	10012590166

Laminát (mm)	
Tábla: 2800 x 1310	10011331340

Natural Wild Oak H1318 ST10

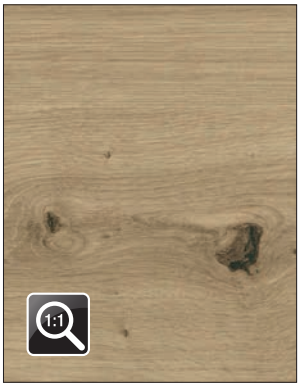



Kompaktlemez munkalap (mm)	
12/1x1 x 650 x 4100	10012550290
Munkalap (mm)	
38/R3 x 600 x 4100	10012553630

Bútorlap (mm)	
2800 x 2070 x18	20021318180
Konyhai hátfal (mm)	
8 x 640 x 4100	10012590050

Laminát (mm)	
Tábla: 2800 x 1310	10011331230

Vintage Santa Fe Oak H1330 ST10

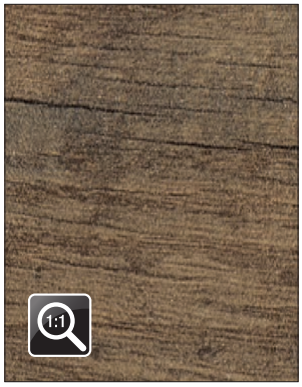



Kompaktlemez munkalap (mm)	
12/1x1 x 650 x 4100	10012550300

Bútorlap (mm)	
2800 x 2070 x18	20021330180

Laminát (mm)	
Tábla: 2800 x 1310	10011331680

Kompaktlemez munkalapok • SlimLine



Snow White 8685 SU

Magréteg színe: fehér
650 mm mély

Kompaktlemez munkalap (mm)	
12 x 650 x 4100	10012557530

Black Matt 0190 AF

Magréteg színe: fekete
650 mm mély

Kompaktlemez munkalap (mm)	
12 x 650 x 4100	10012557550

Kompaktlemez munkalapok • SlimLine

Black Slate 0190 SL

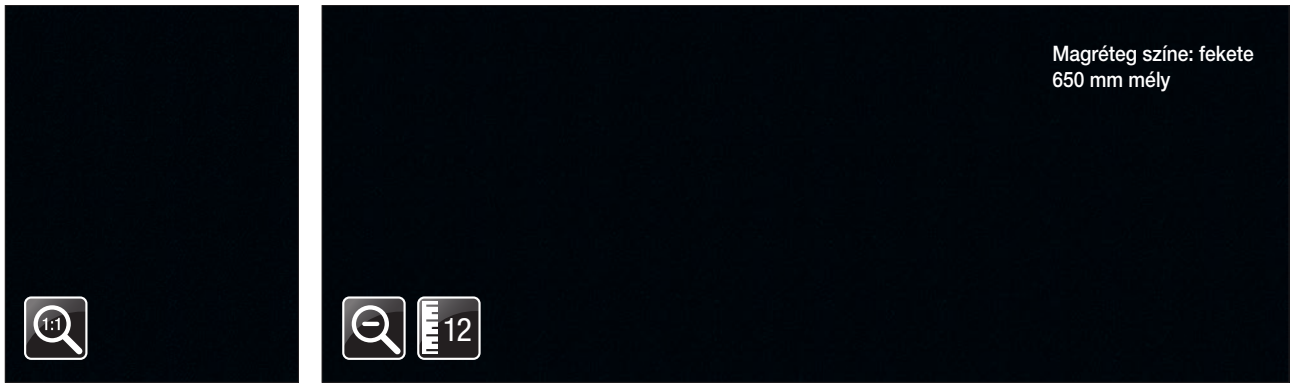

Kompaktlemez munkalap (mm)	
12 x 650 x 4100	10012557540

Venato K023 SU

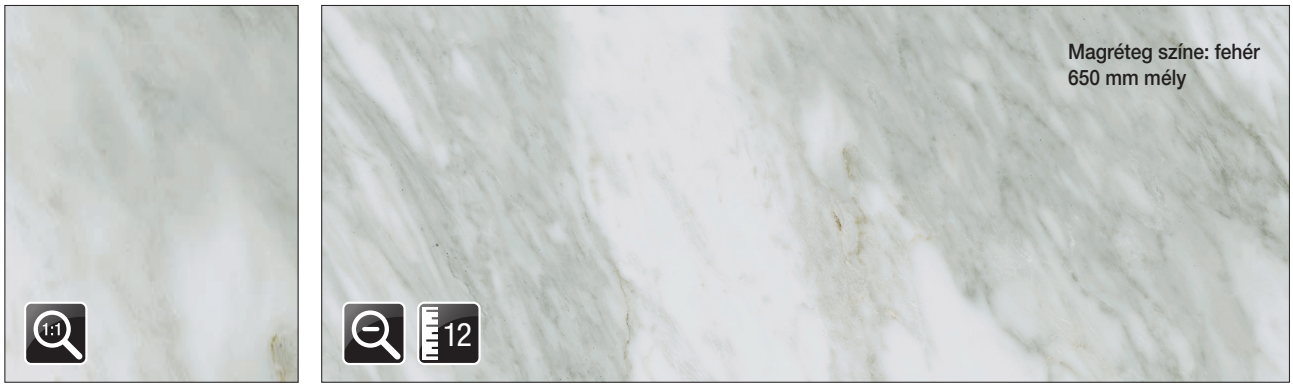

Kompaktlemez munkalap (mm)	
12 x 650 x 4100	10012557500

Cream Navona K367 PH



Kompaktlemez munkalap (mm)	
12 x 650 x 4100	10012557570

Kompaktlemez munkalapok • SlimLine

Portland K028 SU



Kompaktlemez munkalap (mm)	
12 x 650 x 4100	10012557510

Grey Atlantic Marble K368 PH

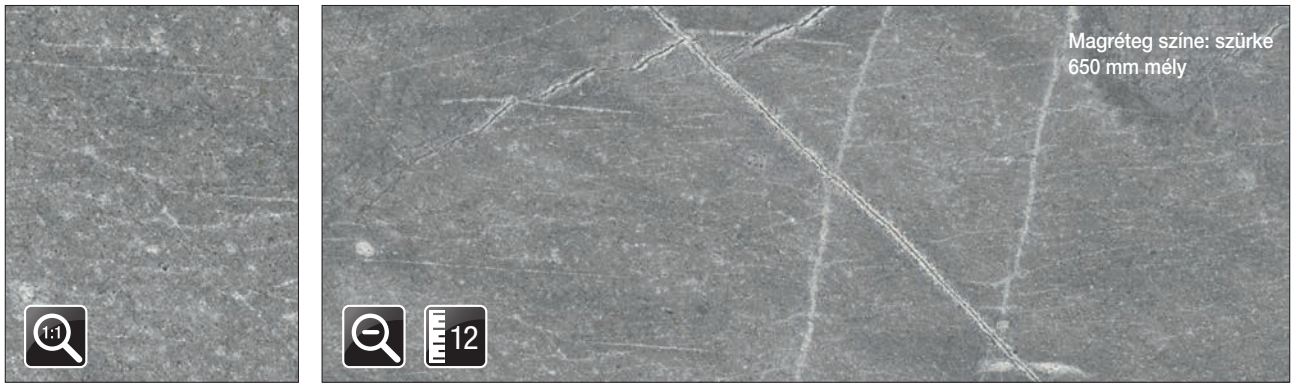

Kompaktlemez munkalap (mm)	
12 x 650 x 4100	10012557560



PerfectSense Topmatt 650 mm mély munkalapok



- Az Egger 38 mm vastag PerfectSense Topmatt munkalapoknál a faforgácslap magot speciális bevonattal és fokozottan vízálló, egyenes élzárással látják el.
- A sima, szupermatt felület a legújabb konyhatervezési trendeket követi, ujjlenyomat-taszító tulajdonságokkal rendelkezik, tapintása bársonyosan meleg.
- Az elektronsugarakkal edzett festékfelület kopás- és intenzíven ütésálló.
- A 650 mm-es munkalap mélység további lehetőségeket ad a tervezés szabadságánál.

Alpine White W1100 PM

Egyenes, élzárt éllel 650 mm mély

Munkalap (mm)	
38/R1,5 x 650 x 4100	10012550100
Bútorlap (mm) ST9	
18 x 2070 x 2800	20011100180

PerfectSense (mm)	
18 x 2070 x 2800 PM	20111100181
18 x 2070 x 2800 PG	20111100180
Vízzáró / egységcsomag	
Háromszög alakú 56-os típus	10015802390
	10015710210

Laminát (mm)	
Tábla: 2800 x 1310	10011333000
Élzáró / rendelés: fm	
Kód	38811

Black U999 PM

Egyenes, élzárt éllel 650 mm mély

Munkalap (mm)	
38/R1,5 x 650 x 4100	10012550110
Bútorlap (mm)	
2800 x 2070 x18 ST7	20010999185
2800 x 2070 x18 ST19	20010999184

PerfectSense (mm)	
18 x 2070 x 2800 PM	20110999181
18 x 2070 x 2800 PG	20110999180
Konyhai hátfal (mm)	
8 x 640 x 4100 ST76	10012590001
8 x 640 x 4100 ST78	10012590261

Vízzáró / egységcsomag	
Háromszög alakú 56-os típus	10015802395
	10015710260
Laminát (mm)	
Tábla: 2800 x 1310	10011333010
Élzáró / rendelés: fm	
Kód	38870

PerfectSense Topmatt 650 mm mély munkalapok

Black Pietra Grigia F206 PM

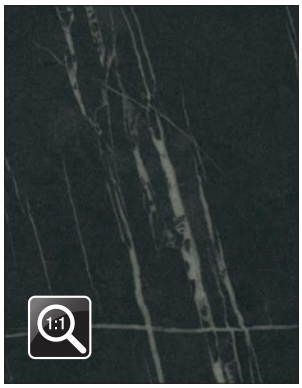

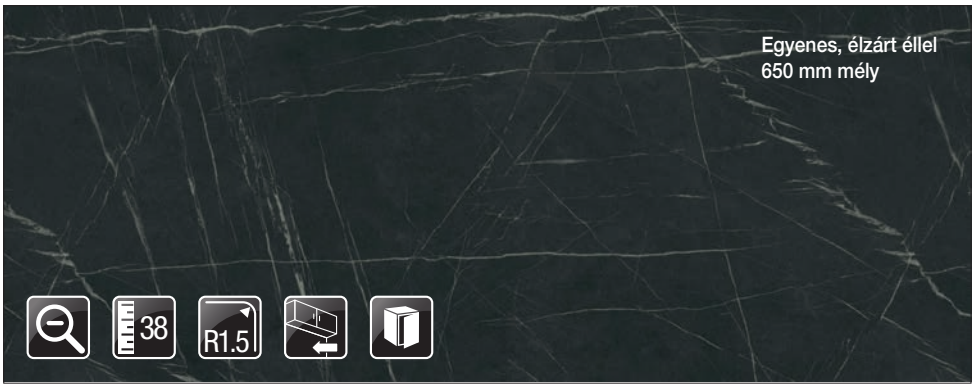

Munkalap (mm)	
38/R1,5 x 650 x 4100	10012550120
Bútorlap (mm) ST9	
18 x 2070 x 2800	20030206180

Konyhai hátfal (mm) ST9	
8 x 640 x 4100	10012590166
Vízzáró / egységcsomag	
Háromszög alakú	10015802410
56-os típus	10015710230

Laminát (mm)	
Tábla: 2800 x 1310	10011333020
Élzáró / rendelés: fm	
Kód	38862



F206 / H3303 / U763 / 0038 OP

Premium White W1000 ST76

EGGER

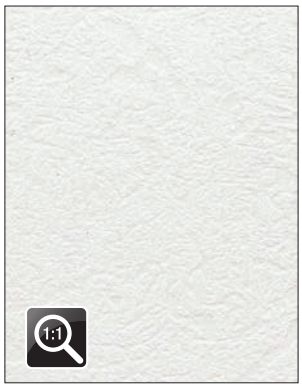

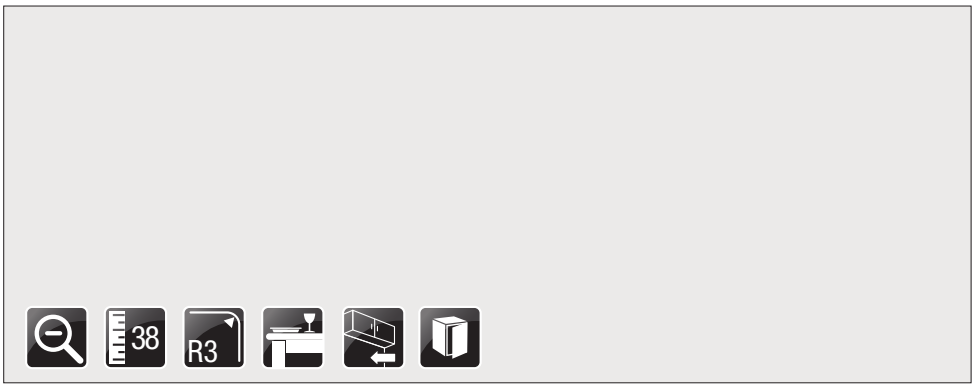

Munkalap (mm)	
38/R3 x 600 x 4100	10012553390
Asztallap (mm)	
38/R3 x 920 x 4100	10001910500
Bútorlap (mm)	
18 x 2070 x 2800 ST9	20011000180
18 x 2070 x 2800 ST19	20011000181
18 x 2070 x 2800 ST38	20011000185

Konyhai hátfal (mm)	
8 x 640 x 4100	10012590300
Vízzáró / egységcsomag	
Háromszög alakú 56-os típus	10015802090
	10015710210

Laminát (mm)	
Csík, ragasztózott: 5000 x 45	10005020810
Tábla: 2800 x 1310	10011330970
Élzáró / rendelés: fm	
Kód	30036

Pearl Grey U763 ST76



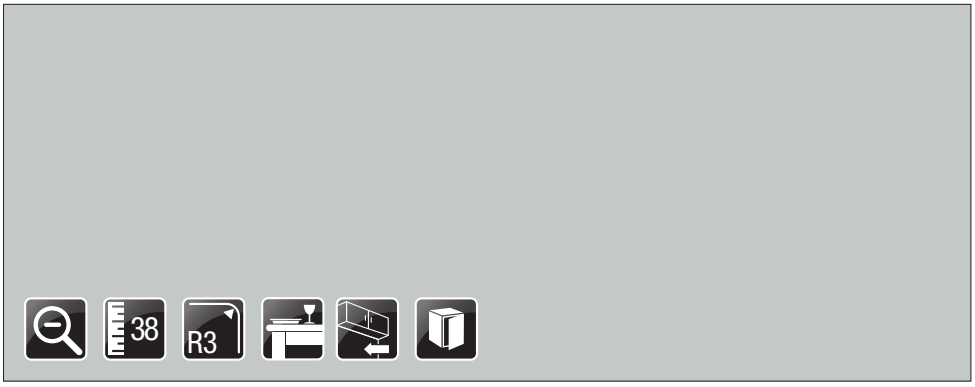

Munkalap (mm)	
38/R3 x 600 x 4100	10012553370
Asztallap (mm)	
38/R3 x 920 x 4100	10001910590
Bútorlap (mm) ST9	
18 x 2070 x 2800	20010763182
16 x 2070 x 2800	20010763161

Konyhai hátfal (mm)	
8 x 640 x 4100	10012590001
Vízzáró / egységcsomag	
Háromszög alakú 56-os típus	10015802080
	10015710230

Laminát (mm)	
Csík, ragasztózott: 5000 x 45	10005020790
Tábla: 2800 x 1310	10011330950
Élzáró / rendelés: fm	
Kód	30111

Cashmere Grey U702 ST78





Munkalap (mm)	
38/R3 x 600 x 4100	10012553561
Bútorlap (mm) ST9	
18 x 2070 x 2800	20010702180

Konyhai hátfal (mm)	
8 x 640 x 4100	10012590261
Vízzáró / egységcsomag	
Háromszög alakú 56-os típus	10015802570
	10015710220

Laminát (mm)	
Csík, ragasztózott: 5000 x 45	10005021190
Tábla: 2800 x 1310	10011331161
Élzáró / rendelés: fm	
Kód	30137

Black U999 ST78

EGGER

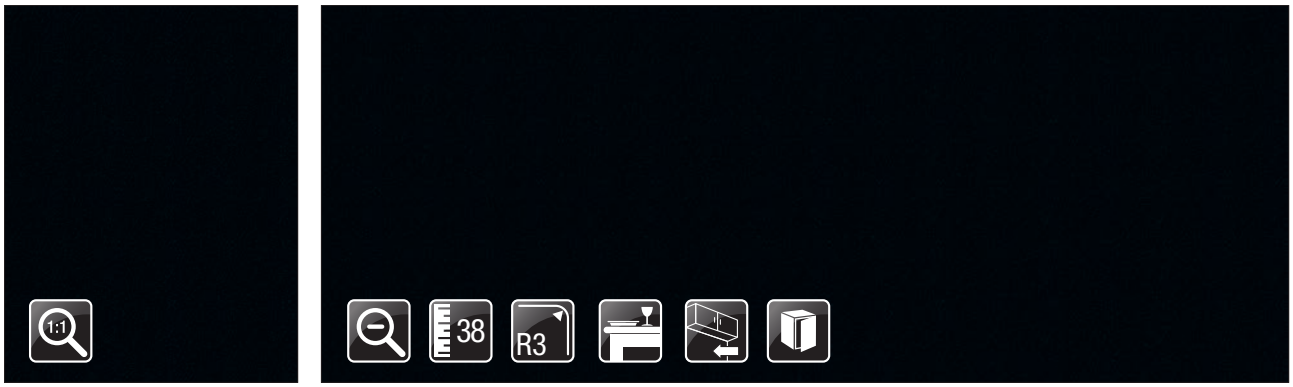

Munkalap (mm)	
38/R3 x 600 x 4100	10012554276
Asztallap (mm)	
38/R3 x 920 x 4100	10001910491
Bútorlap (mm)	
2800 x 2070 x18 ST7	20010999185
2800 x 2070 x18 ST19	20010999184

Konyhai hátfal (mm)	
8 x 640 x 4100	10012590261
Vízzáró / egységcsomag	
Háromszög alakú 56-os típus	10015802575
	10015710260

Laminát (mm)	
Csík, ragasztózott: 5000 x 45	10005020136
Tábla: 2800 x 1310	10011330306
Élzáró / rendelés: fm	
Kód	30226

Finely Brushed Aluminium F502 ST7

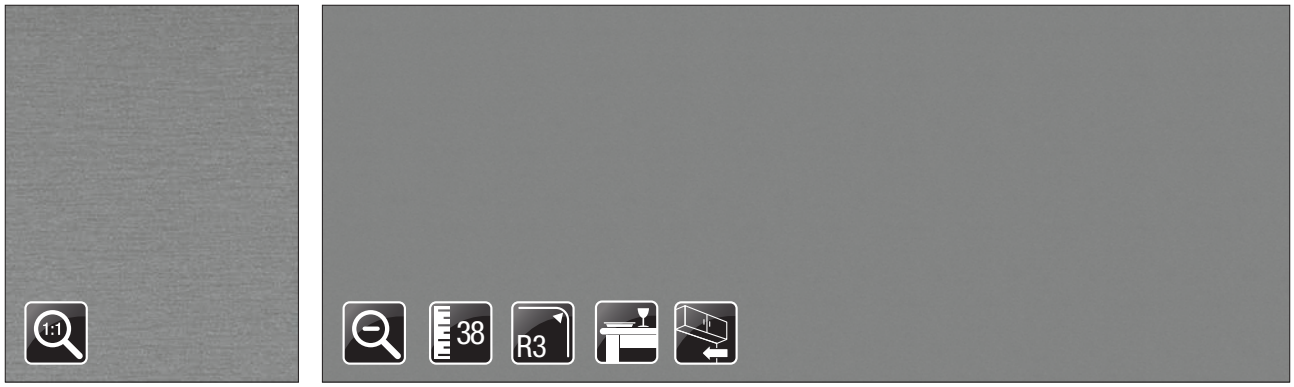

Munkalap (mm)	
38/R3 x 600 x 4100	10012554041
Asztallap (mm)	
38/R3 x 920 x 4100	10001910171

Konyhai hátfal (mm)	
8 x 640 x 4100	10012590191
Vízzáró / egységcsomag	
Háromszög alakú 56-os típus	10015802580
	10015710230

Laminát (mm)	
Csík, ragasztózott: 5000 x 45	10005020021
Tábla: 2800 x 1310	10011330011
Élzáró / rendelés: fm	
Kód	39000

White Chromix F637 ST10

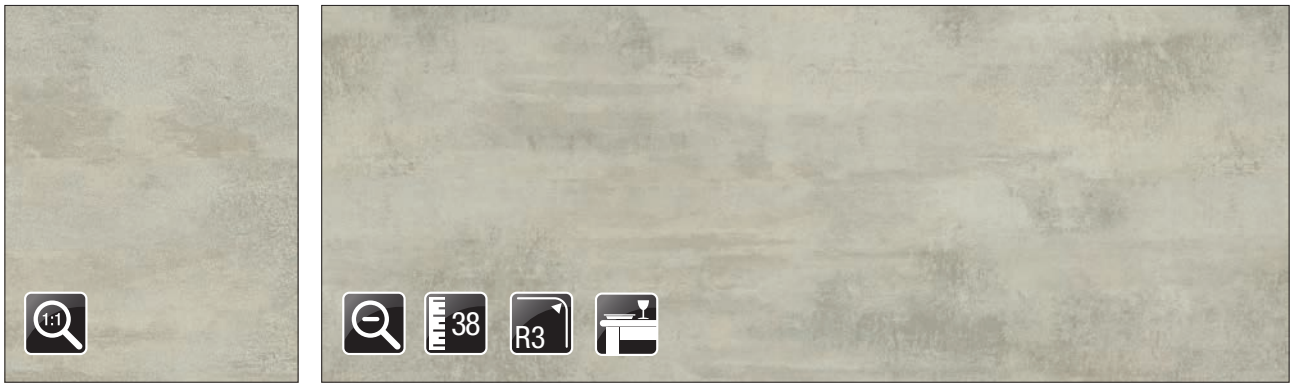

Munkalap (mm)	
38/R3 x 600 x 4100	10012553491
Asztallap (mm)	
38/R3 x 920 x 4100	10001910571

Vízzáró / egységcsomag	
Háromszög alakú 56-os típus	10015802170
	10015710210

Laminát (mm)	
Csík, ragasztózott: 5000 x 45	10005020901
Tábla: 2800 x 1310	10011331091
Élzáró / rendelés: fm	
Kód	39401

Chromix Silver F638 ST10

EGGER



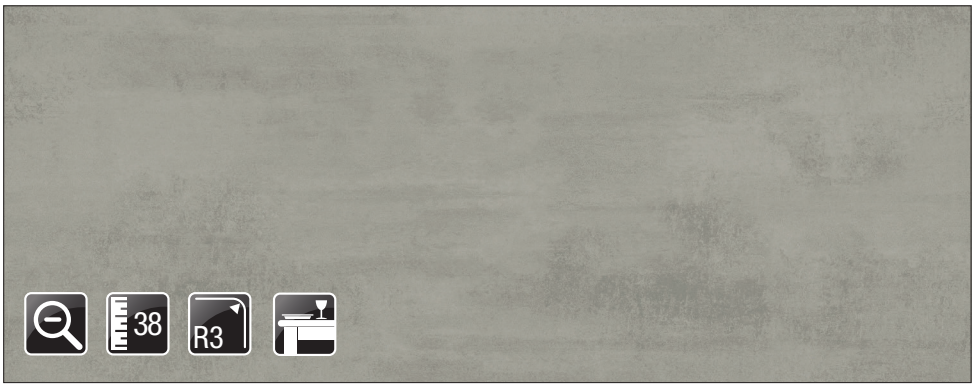

Munkalap (mm)	
38/R3 x 600 x 4100	10012553861
Asztallap (mm)	
38/R3 x 920 x 4100	10001910680

Vízzáró / egységcsomag	
Háromszög alakú 56-os típus	10015802585
	10015710230

Laminát (mm)	
Csík, ragasztózott: 5000 x 45	10005021200
Tábla: 2800 x 1310	10011331421
Élzáró / rendelés: fm	
Kód	39402

Light Grey Chicago Concrete F186 ST9

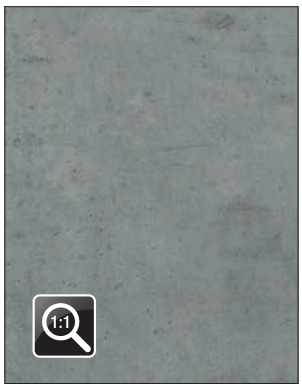



Munkalap (mm)	
38/R3 x 600 x 4100	10012553550
Asztallap (mm)	
38/R3 x 920 x 4100	10001910550
Kompaktlemez munkalap (mm)	
12/1x1 x 650 x 4100	10012550251

Bútorlap (mm)	
18 x 2070 x 2800	20030186180
Konyhai hátfal (mm)	
8 x 640 x 4100	10012590151
Vízzáró / egységcsomag	
Háromszög alakú 56-os típus	10015802200
	10015710230

Laminát (mm)	
Csík, ragasztózott: 5000 x 45	10005020960
Tábla: 2800 x 1310	10011331150
Élzáró / rendelés: fm	
Kód	39328

Dark Grey Chicago Concrete F187 ST9

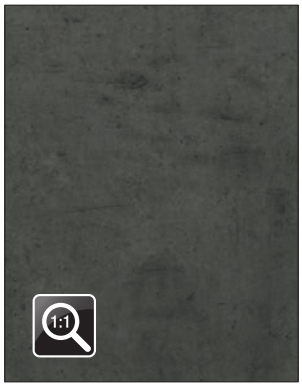

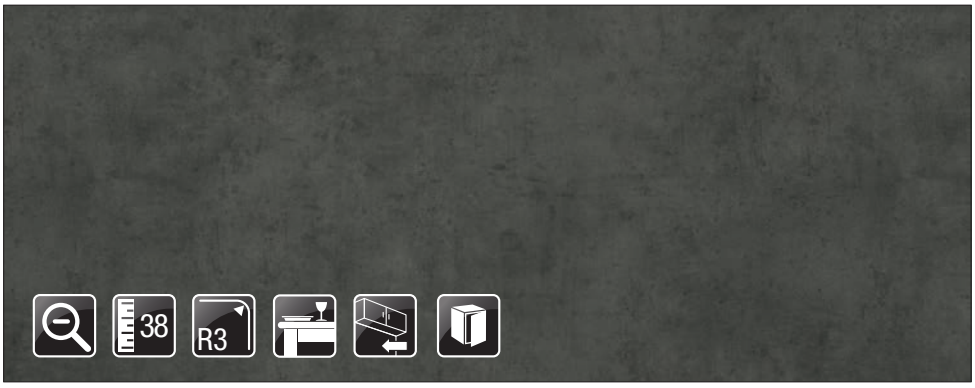

Munkalap (mm)	
38/R3 x 600 x 4100	10012553520
Asztallap (mm)	
38/R3 x 920 x 4100	10001910620
Bútorlap (mm)	
18 x 2070 x 2800	20030187180

Konyhai hátfal (mm)	
8 x 640 x 4100	10012590156
Vízzáró / egységcsomag	
Háromszög alakú 56-os típus	10015802185
	10015710230

Laminát (mm)	
Csík, ragasztózott: 5000 x 45	10005020930
Tábla: 2800 x 1310	10011331120
Élzáró / rendelés: fm	
Kód	39329

Dark Concrete F275 ST9

EGGER



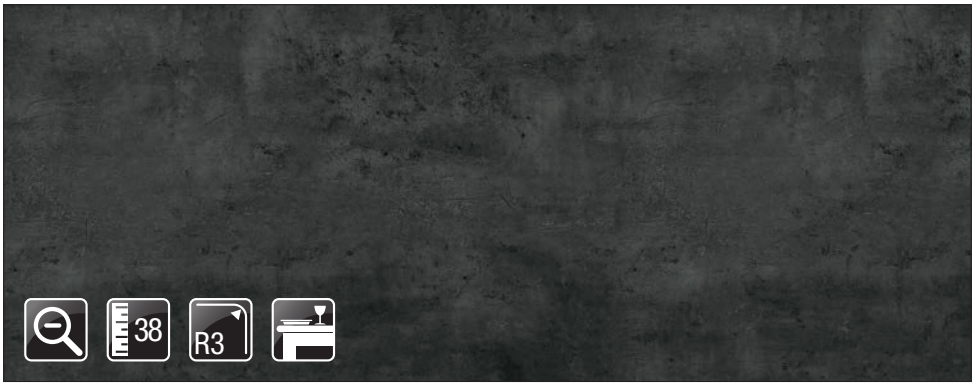

Munkalap (mm)	
38/R3 x 600 x 4100	10012554140
Asztallap (mm)	
38/2*R3 x 920 x 4100	10001910220

Vízzáró / egységcsomag	
Háromszög alakú 56-os típus	10015801195
	10015710260

Laminát (mm)	
Csík, ragasztózott: 5000 x 45	10005020070
Tábla: 2800 x 1310	10011330120
Élzáró / rendelés: fm	
Kód	39331

Calais Travertine F052 ST75





Munkalap (mm)	
38/R3 x 600 x 4100	10012553925
Konyhai hátfal (mm)	
8 x 640 x 4100	10012590330

Vízzáró / egységcsomag	
Háromszög alakú 56-os típus	10015802590
	10015710220

Laminát (mm)	
Csík, ragasztózott: 5000 x 45	10005021050
Tábla: 2800 x 1310	10011331500
Élzáró / rendelés: fm	
Kód	39382

Chalk Ceramic F312 ST87





Munkalap (mm)	
38/R3 x 600 x 4100	10012553070

Vízzáró / egységcsomag	
Háromszög alakú 56-os típus	10015801835
	10015710230

Cream Tessina Ceramic F221 ST87

EGGER

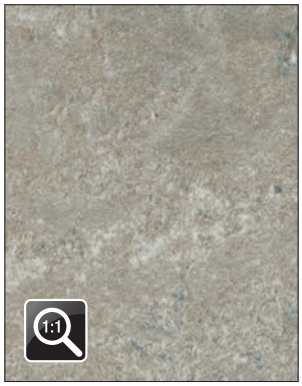



Munkalap (mm)	
38/R3 x 600 x 4100	10012553020
Asztallap (mm)	
38/R3 x 920 x 4100	10001910580
Kompaktlemez munkalap (mm)	
12/1x1 x 650 x 4100	10012550260

Konyhai hátfal (mm)	
8 x 640 x 4100	10012590161
Vízzáró / egységcsomag	
Háromszög alakú 56-os típus	10015801810
	10015710220

Laminát (mm)	
Csík, ragasztózott: 5000 x 45	10005020440
Tábla: 2800 x 1310	10011330640
Élzáró / rendelés: fm	
Kód	39383

Margalida Travertin F030 ST75





Munkalap (mm)	
38/R3 x 600 x 4100	10012553930
Asztallap (mm)	
38/R3 x 920 x 4100	10001910700

Konyhai hátfal (mm)	
8 x 640 x 4100	10012590320
Vízzáró / egységcsomag	
Háromszög alakú 56-os típus	10015802595
	10015710220

Laminát (mm)	
Csík, ragasztózott: 5000 x 45	10005021060
Tábla: 2800 x 1310	10011331470
Élzáró / rendelés: fm	
Kód	39381

White Sparkle Grain F486 ST76





Munkalap (mm)	
38/R3 x 600 x 4100	10012553980
Konyhai hátfal (mm)	
8 x 640 x 4100	10012590300

Vízzáró / egységcsomag	
Háromszög alakú 56-os típus	10015802600
	10015710210

Laminát (mm)	
Csík, ragasztózott: 5000 x 45	10005021160
Tábla: 2800 x 1310	10011331600
Élzáró / rendelés: fm	
Kód	39403

Light Grey Pietra Fanano F230 ST75

EGGER





Munkalap (mm)	
38/R3 x 600 x 4100	10012553960
Konyhai hátfal (mm)	
8 x 640 x 4100	10012590380

Vízzáró / egységcsomag	
Háromszög alakú 56-os típus	10015802605
	10015710220

Laminát (mm)	
Csík, ragasztózott: 5000 x 45	10005021120
Tábla: 2800 x 1310	10011331550
Élzáró / rendelés: fm	
Kód	39404

Grey Pietra Fanano F208 ST75



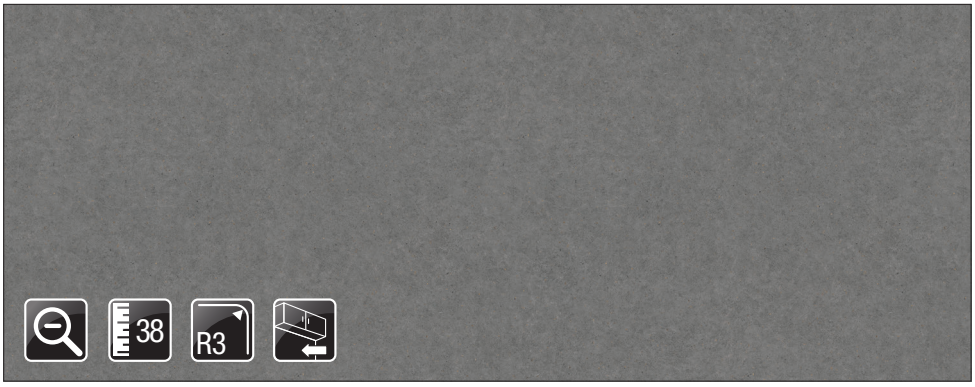

Munkalap (mm)	
38/R3 x 600 x 4100	10012553945
Konyhai hátfal (mm)	
8 x 640 x 4100	10012590390

Vízzáró / egységcsomag	
Háromszög alakú 56-os típus	10015802610
	10015710230

Laminát (mm)	
Csík, ragasztózott: 5000 x 45	10005021090
Tábla: 2800 x 1310	10011331520
Élzáró / rendelés: fm	
Kód	39405

Light Grey Cascia Granite F031 ST78





Munkalap (mm)	
38/R3 x 600 x 4100	10012553935
Konyhai hátfal (mm)	
8 x 640 x 4100	10012590156

Vízzáró / egységcsomag	
Háromszög alakú 56-os típus	10015802615
	10015710210

Laminát (mm)	
Csík, ragasztózott: 5000 x 45	10005021070
Tábla: 2800 x 1310	10011331480
Élzáró / rendelés: fm	
Kód	39406

Grey Cascia Granite F032 ST78

EGGER

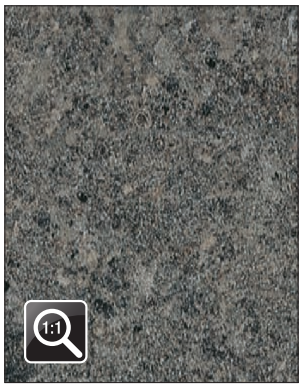



Munkalap (mm)	
38/R3 x 600 x 4100	10012553940
Konyhai hátfal (mm)	
8 x 640 x 4100	10012590151

Vízzáró / egységcsomag	
Háromszög alakú 56-os típus	10015802620
	10015710230

Laminát (mm)	
Csík, ragasztózott: 5000 x 45	10005021080
Tábla: 2800 x 1310	10011331490
Élzáró / rendelés: fm	
Kód	39407

Terra Basaltino F352 ST76





Munkalap (mm)	
38/R3 x 600 x 4100	10012553975
Konyhai hátfal (mm)	
8 x 640 x 4100	10012590191

Vízzáró / egységcsomag	
Háromszög alakú 56-os típus	10015802625
	10015710230

Laminát (mm)	
Csík, ragasztózott: 5000 x 45	10005021150
Tábla: 2800 x 1310	10011331590
Élzáró / rendelés: fm	
Kód	39408

Sand Beige Titanite F226 ST78

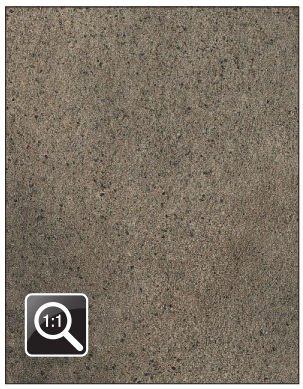

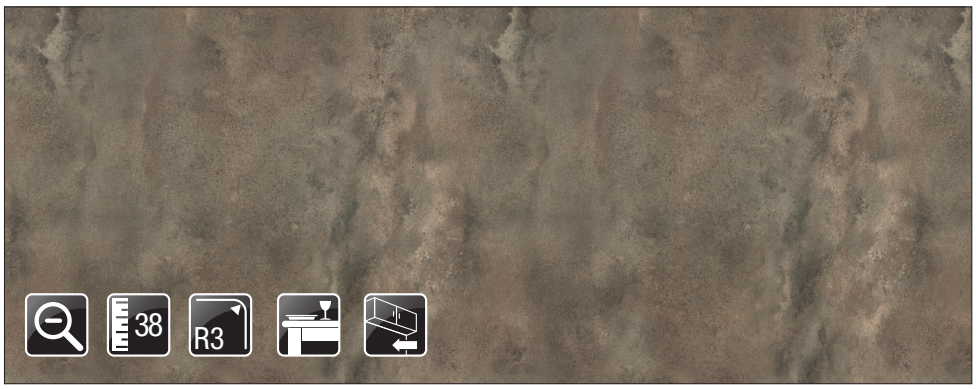

Munkalap (mm)	
38/R3 x 600 x 4100	10012553800
Asztallap (mm)	
38/R3 x 920 x 4100	10001910650
Konyhai hátfal (mm)	
8 x 640 x 4100	10012590370

Vízzáró / egységcsomag	
Háromszög alakú 56-os típus	10015802630
	10015710220

Laminát (mm)	
Csík, ragasztózott: 5000 x 45	10005021210
Tábla: 2800 x 1310	10011331400
Élzáró / rendelés: fm	
Kód	39450

Grey Titanite F227 ST78

EGGER





Munkalap (mm)	
38/R3 x 600 x 4100	10012553950
Konyhai hátfal (mm)	
8 x 640 x 4100	10012590161

Konyhai hátfal (mm)	
8 x 640 x 4100	10012590161
Vízzáró / egységcsomag	
Háromszög alakú 56-os típus	10015802635
	10015710230

Laminát (mm)	
Csík, ragasztózott: 5000 x 45	10005021100
Tábla: 2800 x 1310	10011331530
Élzáró / rendelés: fm	
Kód	39451

Anthracite Titanite F228 ST78

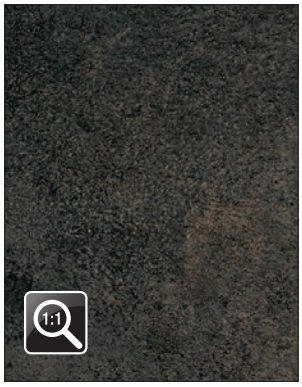

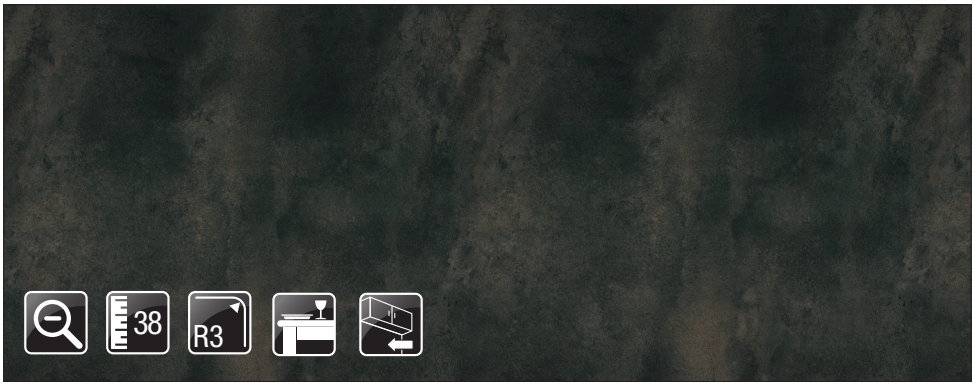

Munkalap (mm)	
38/R3 x 600 x 4100	10012553820
Asztallap (mm)	
38/R3 x 920 x 4100	10001910660

Konyhai hátfal (mm)	
8 x 640 x 4100	10012590380
Vízzáró / egységcsomag	
Háromszög alakú 56-os típus	10015802640
	10015710260

Laminát (mm)	
Csík, ragasztózott: 5000 x 45	10005021220
Tábla: 2800 x 1310	10011331410
Élzáró / rendelés: fm	
Kód	39452

Ferro Bronze F302 ST87

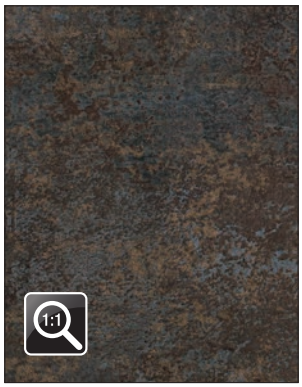



Munkalap (mm)	
38/R3 x 600 x 4100	10012553510
Asztallap (mm)	
38/R3 x 920 x 4100	10001910610

Konyhai hátfal (mm)	
8 x 640 x 4100	10012590170
Vízzáró / egységcsomag	
Háromszög alakú 56-os típus	10015802180
	10015710230

Laminát (mm)	
Csík, ragasztózott: 5000 x 45	10005020920
Tábla: 2800 x 1310	10011331110
Élzáró / rendelés: fm	
Kód	39336

Anthracite Ceramic F311 ST87

EGGER



Munkalap (mm)	
38/R3 x 600 x 4100	10012553060
Kompaktlemez munkalap (mm)	
12/1x1 x 650 x 4100	10012550280

Konyhai hátfal (mm)	
8 x 640 x 4100	10012590170
Vízzáró / egységcsomag	
Háromszög alakú 56-os típus	10015801830
	10015710260

Laminát (mm)	
Csík, ragasztózott: 5000 x 45	10005020480
Tábla: 2800 x 1310	10011330610
Élzáró / rendelés: fm	
Kód	39333

Anthracite Steel Grey F620 ST87

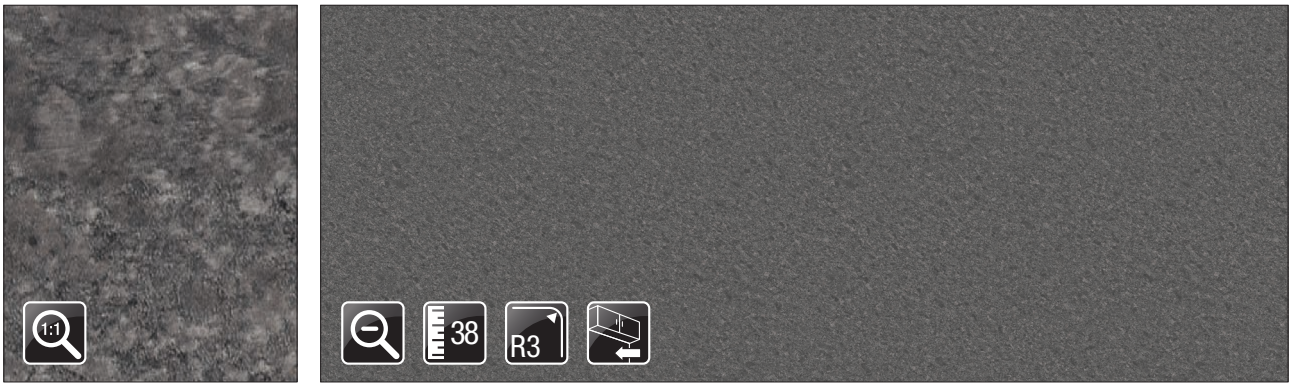

Munkalap (mm)	
38/R3 x 600 x 4100	10012553985
Konyhai hátfal (mm)	
8 x 640 x 4100	10012590211

Vízzáró / egységcsomag	
Háromszög alakú 56-os típus	10015802645
	10015710230

Laminát (mm)	
Csík, ragasztózott: 5000 x 45	10005021170
Tábla: 2800 x 1310	10011331610
Élzáró / rendelés: fm	
Kód	39391

Anthracite Metal Fabric F461 ST10

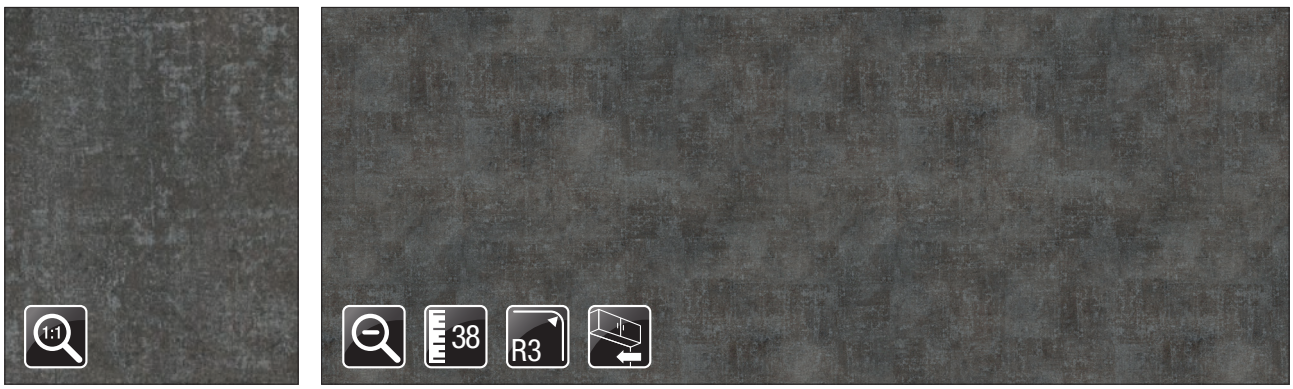

Munkalap (mm)	
38/R3 x 600 x 4100	10012553810

Konyhai hátfal (mm)	
8 x 640 x 4100	10012590280

Laminát (mm)	
Tábla: 2800 x 1310	10011331720

Light Grey Scivaro Slate F234 ST76

EGGER



Munkalap (mm)	
38/R3 x 600 x 4100	10012553840
Konyhai hátfal (mm)	
8 x 640 x 4100	10012590270

Vízzáró / egységcsomag	
Háromszög alakú 56-os típus	10015802650
	10015710230

Laminát (mm)	
Csík, ragasztózott: 5000 x 45	10005021230
Tábla: 2800 x 1310	10011331440
Élzáró / rendelés: fm	
Kód	39430

Scivaro Slate F235 ST76



Munkalap (mm)	
38/R3 x 600 x 4100	10012553965
Bútorlap (mm)	
18 x 2070 x 2800	20030235180

Vízzáró / egységcsomag	
Háromszög alakú 56-os típus	10015802655
	10015710260

Laminát (mm)	
Csík, ragasztózott: 5000 x 45	10005021130
Tábla: 2800 x 1310	10011331560
Élzáró / rendelés: fm	
Kód	39387

Cupria Slate F237 ST76



Munkalap (mm)	
38/R3 x 600 x 4100	10012553970

Vízzáró / egységcsomag	
Háromszög alakú 56-os típus	10015802660
	10015710260

Laminát (mm)	
Csík, ragasztózott: 5000 x 45	10005021140
Tábla: 2800 x 1310	10011331570
Élzáró / rendelés: fm	
Kód	39389

Light Grey Candela Marble F243 ST76

EGGER





Munkalap (mm)	
38/R3 x 600 x 4100	10012553830
Asztallap (mm)	
38/R3 x 920 x 4100	10001910670
Bútorlap (mm)	
18 x 2070 x 2800	20030243180

Konyhai hátfal (mm)	
8 x 640 x 4100	10012590280
Vízzáró / egységcsomag	
Háromszög alakú 56-os típus	10015802665
	10015710230

Laminát (mm)	
Csík, ragasztózott: 5000 x 45	10005021240
Tábla: 2800 x 1310	10011331430
Élzáró / rendelés: fm	
Kód	39434

White Levanto Marble F812 ST9

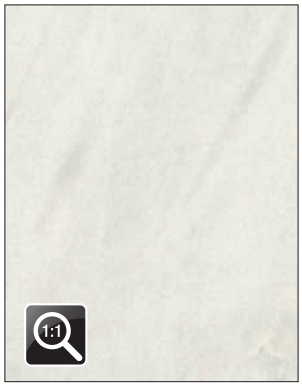



Munkalap (mm)	
38/R3 x 600 x 4100	10012553480
Asztallap (mm)	
38/R3 x 920 x 4100	10001910600

Konyhai hátfal (mm)	
8 x 640 x 4100	10012590201
Vízzáró / egységcsomag	
Háromszög alakú 56-os típus	10015802165
	10015710210
Tábla: 2800 x 1310	10011331080

Laminát (mm)	
Csík, ragasztózott: 5000 x 45	10005020890
Tábla: 2800 x 1310	10011331080
Élzáró / rendelés: fm	
Kód	39432

Crystal Marble F800 ST9

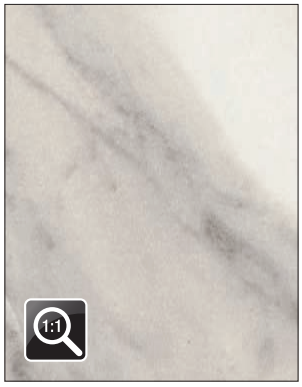

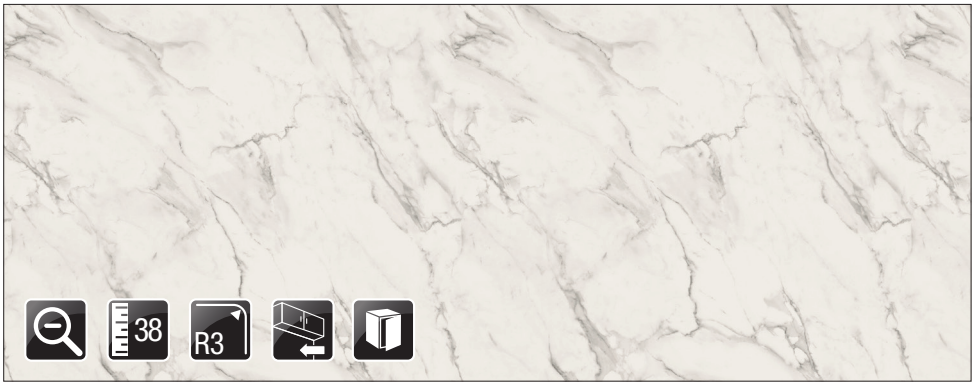

Munkalap (mm)	
38/R3 x 600 x 4100	10012553990
Bútorlap (mm)	
18 x 2070 x 2800	20030800180

Konyhai hátfal (mm)	
8 x 640 x 4100	10012590310
Vízzáró / egységcsomag	
Háromszög alakú 56-os típus	10015802670
	10015710210

Laminát (mm)	
Csík, ragasztózott: 5000 x 45	10005021180
Tábla: 2800 x 1310	10011331640
Élzáró / rendelés: fm	
Kód	39428

Cremona Marble F229 ST75

EGGER



Munkalap (mm)	
38/R3 x 600 x 4100	10012553955
Konyhai hátfal (mm)	
8 x 640 x 4100	10012590370

Vízzáró / egységcsomag	
Háromszög alakú 56-os típus	10015802675
	10015710210

Laminát (mm)	
Csík, ragasztózott: 5000 x 45	10005021110
Tábla: 2800 x 1310	10011331540
Élzáró / rendelés: fm	
Kód	39416

Light Grey Calvia Stone F675 ST75



Munkalap (mm)	
38/R3 x 600 x 4100	10012553900

Vízzáró / egységcsomag	
Háromszög alakú 56-os típus	10015802680
	10015710210

Laminát (mm)	
Csík, ragasztózott: 5000 x 45	10005021000
Tábla: 2800 x 1310	10011331620
Élzáró / rendelés: fm	
Kód	39417

Sand Grey Calvia Stone F676 ST75



Munkalap (mm)	
38/R3 x 600 x 4100	10012553905

Vízzáró / egységcsomag	
Háromszög alakú 56-os típus	10015802685
	10015710220

Laminát (mm)	
Csík, ragasztózott: 5000 x 45	10005021010
Tábla: 2800 x 1310	10011331630
Élzáró / rendelés: fm	
Kód	39418

San Luca Marble F108 ST9

EGGER





Munkalap (mm)	
38/R3 x 600 x 4100	10012553895
Asztallap (mm)	
38/R3 x 920 x 4100	10001910690

Konyhai hátfal (mm)	
8 x 640 x 4100	10012590390
Vízzáró / egységcsomag	
Háromszög alakú 56-os típus	10015802690
	10015710220

Laminát (mm)	
Csík, ragasztózott: 5000 x 45	10005020990
Tábla: 2800 x 1310	10011331510
Élzáró / rendelés: fm	
Kód	39419

Taupe Gavi Stone F251 ST9

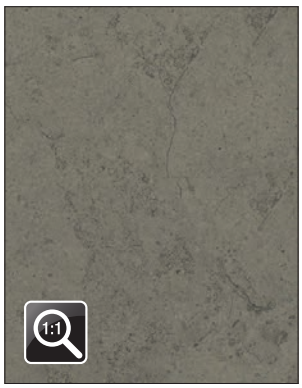



Munkalap (mm)	
38/R3 x 600 x 4100	10012553850
Konyhai hátfal (mm)	
8 x 640 x 4100	10012590270

Vízzáró / egységcsomag	
Háromszög alakú 56-os típus	10015802695
	10015710260

Laminát (mm)	
Csík, ragasztózott: 5000 x 45	10005021250
Tábla: 2800 x 1310	10011331450
Élzáró / rendelés: fm	
Kód	39442

Anthracite Pietra Grigia F205 ST9

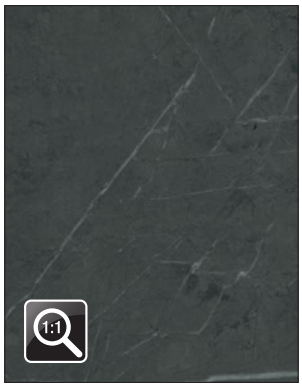



Munkalap (mm)	
38/R3 x 600 x 4100	10012553730
Konyhai hátfal (mm)	
8 x 640 x 4100	10012590166

Vízzáró / egységcsomag	
Háromszög alakú 56-os típus	10015802315
	10015710230

Laminát (mm)	
Csík, ragasztózott: 5000 x 45	10005021260
Tábla: 2800 x 1310	10011331330
Élzáró / rendelés: fm	
Kód	39438

Black Pietra Grigia F206 ST9

EGGER

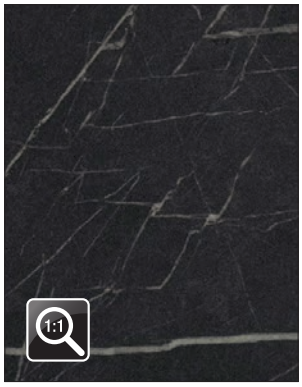

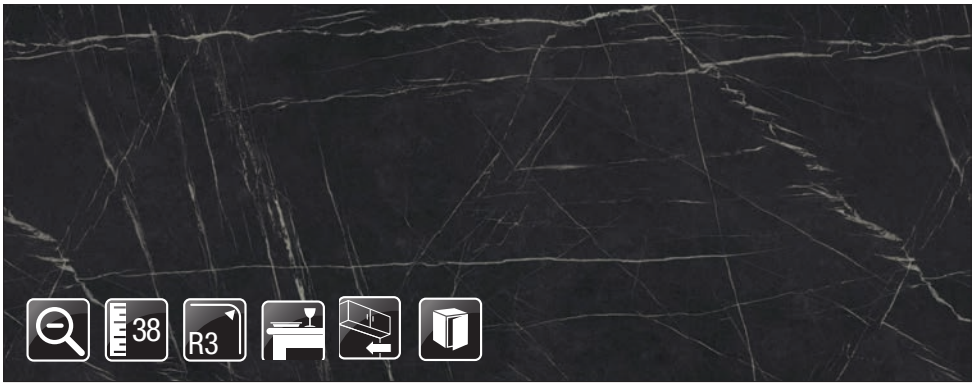

Munkalap (mm)	
38/R3 x 600 x 4100	10012553740
Asztallap (mm)	
38/R3 x 920 x 4100	10001910640
Kompaktlemez munkalap (mm)	
12/1x1 x 650 x 4100	10012550241

Bútorlap (mm)	
18 x 2070 x 2800	20030206180
Konyhai hátfal (mm)	
8 x 640 x 4100	10012590166
Vízzáró / egységcsomag	
Háromszög alakú 56-os típus	10015802320
	10015710230

Laminát (mm)	
Csík, ragasztózott: 5000 x 45	10005021270
Tábla: 2800 x 1310	10011331340
Élzáró / rendelés: fm	
Kód	39439

Grey Cipollino Marble F093 ST7

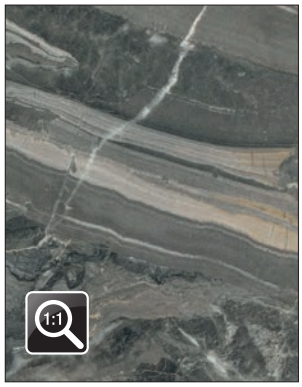

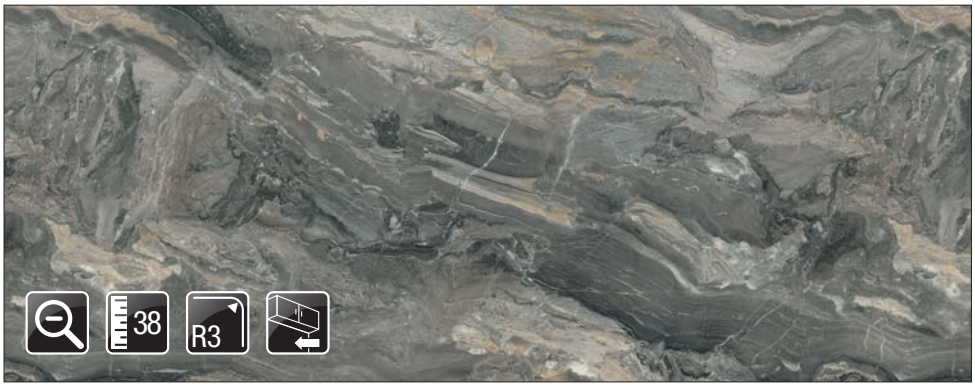

Munkalap (mm)	
38/R3 x 600 x 4100	10012553171
Konyhai hátfal (mm)	
8 x 640 x 4100	10012590071

Vízzáró / egységcsomag	
Háromszög alakú 56-os típus	10015802700
	10015710230

Laminát (mm)	
Csík, ragasztózott: 5000 x 45	10005020591
Tábla: 2800 x 1310	10011330771
Élzáró / rendelés: fm	
Kód	39426



Grey Triestino Terrazzo F021 ST75

EGGER

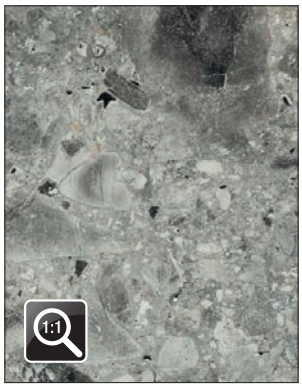

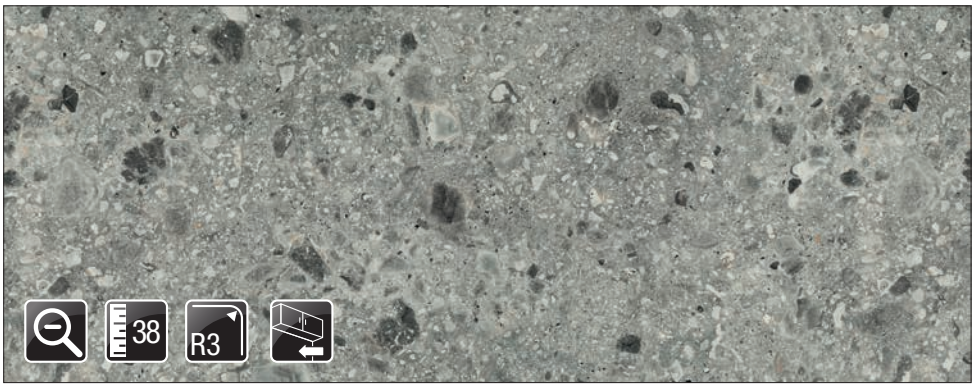

Munkalap (mm)	
38/R3 x 600 x 4100	10012553680
Konyhai hátfal (mm)	
8 x 640 x 4100	10012590320

Vízzáró / egységcsomag	
Háromszög alakú 56-os típus	10015802290
	10015710230

Laminát (mm)	
Csík, ragasztózott: 5000 x 45	10005021280
Tábla: 2800 x 1310	10011331280
Élzáró / rendelés: fm	
Kód	39412

Grey Siena Marble F095 ST87

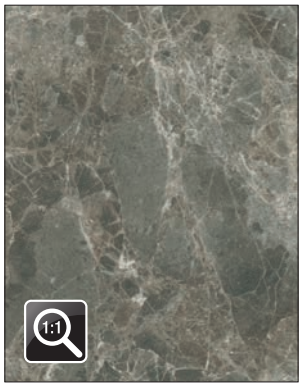

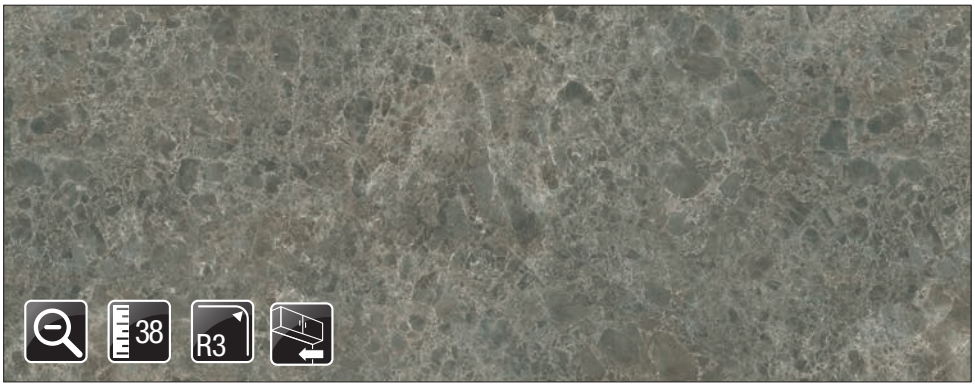

Munkalap (mm)	
38/R3 x 600 x 4100	10012553690
Konyhai hátfal (mm)	
8 x 640 x 4100	10012590071

Vízzáró / egységcsomag	
Háromszög alakú 56-os típus	10015802295
	10015710230

Laminát (mm)	
Csík, ragasztózott: 5000 x 45	10005021290
Tábla: 2800 x 1310	10011331290
Élzáró / rendelés: fm	
Kód	39413

Anthracite Metal Rock F121 ST87

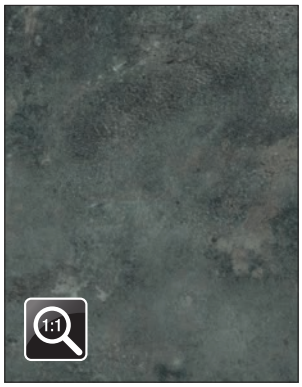



Munkalap (mm)	
38/R3 x 600 x 4100	10012553710
Konyhai hátfal (mm)	
8 x 640 x 4100	10012590330

Vízzáró / egységcsomag	
Háromszög alakú 56-os típus	10015802305
	10015710230

Laminát (mm)	
Csík, ragasztózott: 5000 x 45	10005021300
Tábla: 2800 x 1310	10011331310
Élzáró / rendelés: fm	
Kód	39393


F243 ST76

F032 ST78

Szinkronpórusos Feelwood, 650 mm mély munkalapok

EGGER



Light Natural Davenport Oak H3359 ST32





Munkalap (mm)	
38/R1,5 x 650 x 4100	10012553145
Bútorlap (mm)	
18 x 2070 x 2800	20023359180

Konyhai hátfal (mm)	
8 x 640 x 4100	10012590350

Laminát (mm)	
Tábla: 2790 x 2060	10011331650
Élzáró / rendelés: fm	
Kód	34657

Natural Halifax Oak H1180 ST37

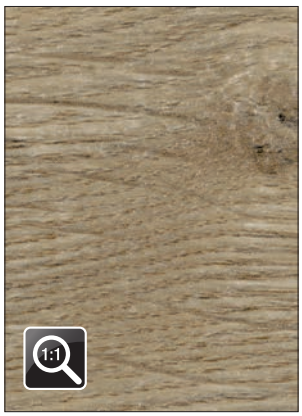



Munkalap (mm)	
38/R1,5 x 650 x 4100	10012553081
Bútorlap (mm)	
18 x 2070 x 2800	20021180180

Konyhai hátfal (mm)	
8 x 640 x 4100	10012590030
Vízzáró / egységcsomag	
Háromszög alakú 56-os típus	10015802415
	10015710240

Laminát (mm)	
Tábla: 2790 x 2060	10011330650
Élzáró / rendelés: fm	
Kód	34607

Szinkronpórusos Feelwood, 650 mm mély munkalapok

EGGER

Tobacco Halifax Oak H1181 ST37

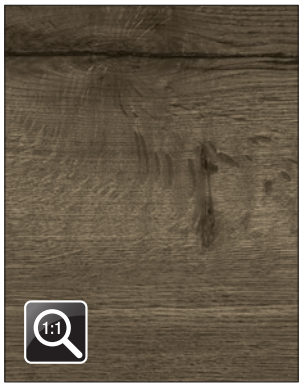



Munkalap (mm)	
38/R1,5 x 650 x 4100	10012553091
Bútorlap (mm)	
18 x 2070 x 2800	20021181180

Konyhai hátfal (mm)	
8 x 640 x 4100	10012590040
Vízzáró / egységcsomag	
Háromszög alakú 56-os típus	10015802420
	10015710240

Laminát (mm)	
Tábla: 2790 x 2060	10011330660
Élzáró / rendelés: fm	
Kód	34763

Cognac Brown Sherman Oak H1344 ST32





Munkalap (mm)	
38/R1,5 x 650 x 4100	10012553121
Bútorlap (mm)	
18 x 2070 x 2800	20021344180

Konyhai hátfal (mm)	
8 x 640 x 4100	10012590340
Vízzáró / egységcsomag	
Háromszög alakú 56-os típus	10015802425
	10015710260

Laminát (mm)	
Tábla: 2790 x 2060	10011330690
Élzáró / rendelés: fm	
Kód	34714

Pewter Halifax Oak H3176 ST37

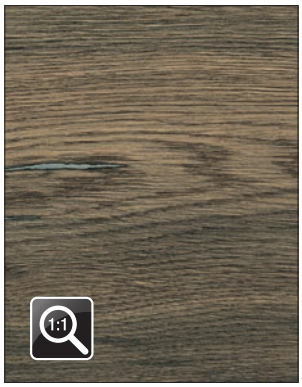



Munkalap (mm)	
38/R1,5 x 650 x 4100	10012553131
Bútorlap (mm)	
18 x 2070 x 2800	20023176180

Konyhai hátfal (mm)	
8 x 640 x 4100	10012590100

Laminát (mm)	
Tábla: 2790 x 2060	10011330700
Élzáró / rendelés: fm	
Kód	34787

Vicenza Oak H3157 ST12

EGGER



Munkalap (mm)	
38/R3 x 600 x 4100	10012553915
Bútorlap (mm)	
18 x 2070 x 2800	20023157180

Konyhai hátfal (mm)	
8 x 640 x 4100	10012590086
Vízzáró / egységcsomag	
Háromszög alakú 56-os típus	10015802705
	10015710220

Laminát (mm)	
Csík, ragasztózott: 5000 x 45	10005021030
Tábla: 2800 x 1310	10011331710
Élzáró / rendelés: fm	
Kód	34636

Natural Hickory H3730 ST10



Munkalap (mm)	
38/R3 x 600 x 4100	10012553400
Asztallap (mm)	
38/R3 x 920 x 4100	10001910530
Bútorlap (mm)	
18 x 2070 x 2800	20023730180

Konyhai hátfal (mm)	
8 x 640 x 4100	10012590111
Vízzáró / egységcsomag	
Háromszög alakú 56-os típus	10015802130
	10015710240

Laminát (mm)	
Csík, ragasztózott: 5000 x 45	10005020820
Tábla: 2800 x 1310	10011331000
Élzáró / rendelés: fm	
Kód	35885

Natural Hamilton Oak H3303 ST10



Munkalap (mm)	
38/R3 x 600 x 4100	10012553320
Asztallap (mm)	
38/2*R3 x 920 x 4100	10001910390
Bútorlap (mm)	
18 x 2070 x 2800	20023303180

Konyhai hátfal (mm)	
8 x 640 x 4100	10012590211
Vízzáró / egységcsomag	
Háromszög alakú 56-os típus	10015802055
	10015710240

Laminát (mm)	
Csík, ragasztózott: 5000 x 45	10005020740
Tábla: 2800 x 1310	10011330900
Élzáró / rendelés: fm	
Kód	34615

Natural Wild Oak H1318 ST10

EGGER

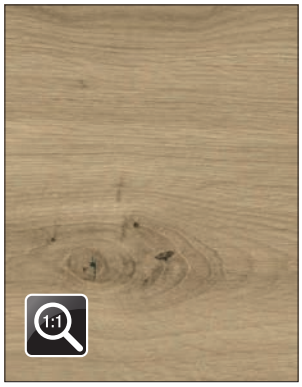



Munkalap (mm)	
38/R3 x 600 x 4100	10012553630
Asztallap (mm)	
38/R3 x 920 x 4100	10001910630
Kompaktlemez munkalap (mm)	
12/1x1 x 650 x 4100	10012550290

Bútorlap (mm)	
18 x 2070 x 2800	20021318180
Konyhai hátfal (mm)	
8 x 640 x 4100	10012590050
Vízzáró / egységcsomag	
Háromszög alakú 56-os típus	10015802380
	10015710240

Laminát (mm)	
Csík, ragasztózott: 5000 x 45	10005021310
Tábla: 2800 x 1310	10011331230
Élzáró / rendelés: fm	
Kód	34641

Natural Bardolino Oak H1145 ST10

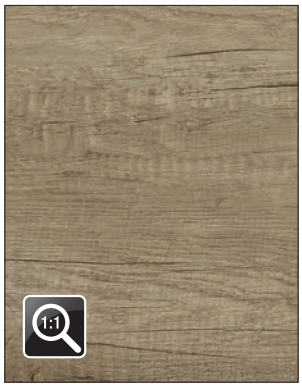



Munkalap (mm)	
38/R3 x 600 x 4100	10012554410
Asztallap (mm)	
38/2*R3 x 920 x 4100	10001910410
Bútorlap (mm)	
18 x 2070 x 2800	20021145180

Konyhai hátfal (mm)	
8 x 640 x 4100	10012590021
Vízzáró / egységcsomag	
Háromszög alakú 56-os típus	10015801675
	10015710220

Laminát (mm)	
Csík, ragasztózott: 5000 x 45	10005020270
Tábla: 2800 x 1310	10011330440
Élzáró / rendelés: fm	
Kód	34617

Natural Nebraska Oak H3331 ST10





Munkalap (mm)	
38/R3 x 600 x 4100	10012554400
Asztallap (mm)	
38/2*R3 x 920 x 4100	10001910360
Bútorlap (mm)	
18 x 2070 x 2800	20023331180

Konyhai hátfal (mm)	
8 x 640 x 4100	10012590111
Vízzáró / egységcsomag	
Háromszög alakú 56-os típus	10015801670
	10015710240

Laminát (mm)	
Csík, ragasztózott: 5000 x 45	10005020260
Tábla: 2800 x 1310	10011330430
Élzáró / rendelés: fm	
Kód	34613

Grey Nebraska Oak H3332 ST10

EGGER





Munkalap (mm)	
38/R3 x 600 x 4100	10012554510
Asztallap (mm)	
38/2*R3 x 920 x 4100	10001910370

Vízzáró / egységcsomag	
Háromszög alakú 56-os típus	10015801725
	10015710220

Laminát (mm)	
Tábla: 2800 x 1310	10011330540
Élzáró / rendelés: fm	
Kód	34785

Natural Halvar Oak H1160 ST10

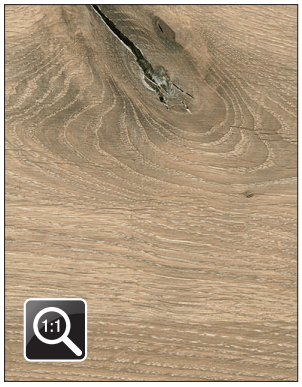



Munkalap (mm)	
38/R3 x 600 x 4100	10012553880

Konyhai hátfal (mm)	
8 x 640 x 4100	10012590290

Élzáró / rendelés: fm	
Kód	34598

Light Hunton Oak H2032 ST10

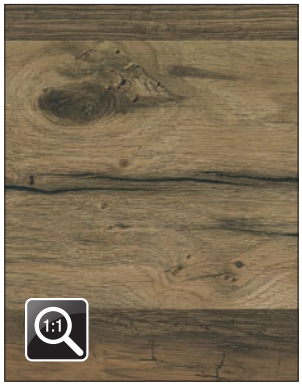



Munkalap (mm)	
38/R3 x 600 x 4100	10012553450
Asztallap (mm)	
38/R3 x 920 x 4100	10001910510

Konyhai hátfal (mm)	
8 x 640 x 4100	10012590081
Vízzáró / egységcsomag	
Háromszög alakú 56-os típus	10015802150
	10015710260

Laminát (mm)	
Csík, ragasztózott: 5000 x 45	10005020860
Tábla: 2800 x 1310	10011331050
Élzáró / rendelés: fm	
Kód	34766

Dark Hunton Oak H2033 ST10

EGGER



Munkalap (mm)	
38/R3 x 600 x 4100	10012553460
Asztallap (mm)	
38/R3 x 920 x 4100	10001910520
Bútorlap (mm)	
18 x 2070 x 2800	20022033180

Konyhai hátfal (mm)	
8 x 640 x 4100	10012590086
Vízzáró / egységcsomag	
Háromszög alakú 56-os típus	10015802155
	10015710260

Laminát (mm)	
Csík, ragasztózott: 5000 x 45	10005020870
Tábla: 2800 x 1310	10011331060
Élzáró / rendelés: fm	
Kód	34767

Natural Vintage Wood H197 ST10

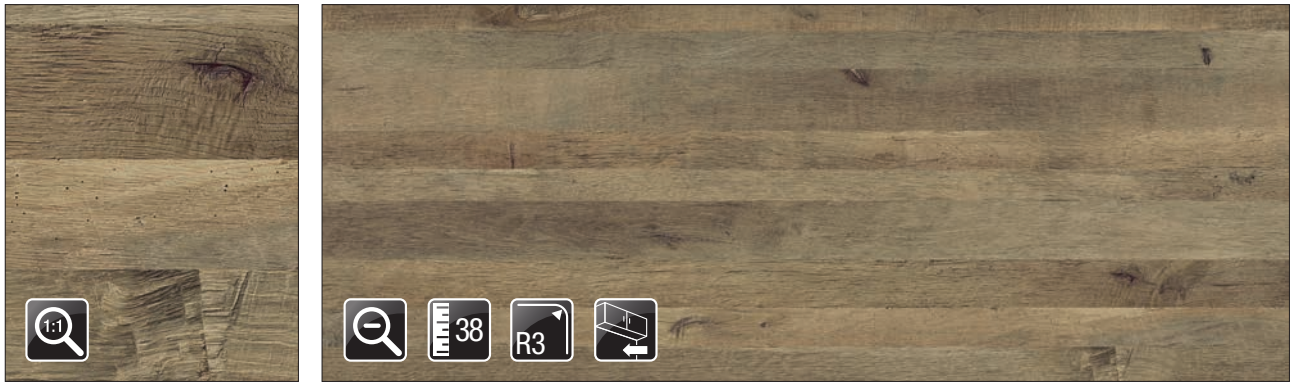

Munkalap (mm)	
38/R3 x 600 x 4100	10012553600
Konyhai hátfal (mm)	
8 x 640 x 4100	10012590360

Vízzáró / egységcsomag	
Háromszög alakú 56-os típus	10015802365
	10015710220

Laminát (mm)	
Csík, ragasztózott: 5000 x 45	10005021320
Tábla: 2800 x 1310	10011331200
Élzáró / rendelés: fm	
Kód	35730

Natural Tonsberg Oak H305 ST12



Munkalap (mm)	
38/R3 x 600 x 4100	10012553920
Bútorlap (mm)	
18 x 2070 x 2800	20020305180

Vízzáró / egységcsomag	
Háromszög alakú 56-os típus	10015802710
	10015710220

Laminát (mm)	
Csík, ragasztózott: 5000 x 45	10005021040
Tábla: 2800 x 1310	10011331700
Élzáró / rendelés: fm	
Kód	34639

Grey Beige Spree Oak H1357 ST10

EGGER

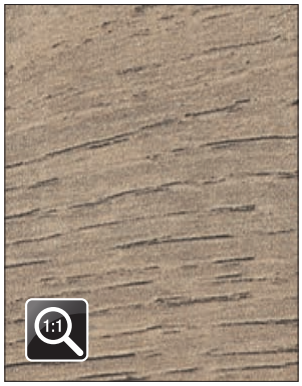



Munkalap (mm)	
38/R3 x 600 x 4100	10012553890
Konyhai hátfal (mm)	
8 x 640 x 4100	10012590360

Vízzáró / egységcsomag	
Háromszög alakú 56-os típus	10015802715
	10015710220

Laminát (mm)	
Csík, ragasztózott: 5000 x 45	10005020980
Tábla: 2800 x 1310	10011331690
Élzáró / rendelés: fm	
Kód	34629

Grey Brown Whiteriver Oak H1313 ST10





Munkalap (mm)	
38/R3 x 600 x 4100	10012553620
Bútorlap (mm)	
18 x 2070 x 2800	20021313180

Konyhai hátfal (mm)	
8 x 640 x 4100	10012590310
Vízzáró / egységcsomag	
Háromszög alakú 56-os típus	10015802375
	10015710230

Laminát (mm)	
Csík, ragasztózott: 5000 x 45	10005021330
Tábla: 2800 x 1310	10011331220
Élzáró / rendelés: fm	
Kód	34633

Brown Belmont Oak H1303 ST12

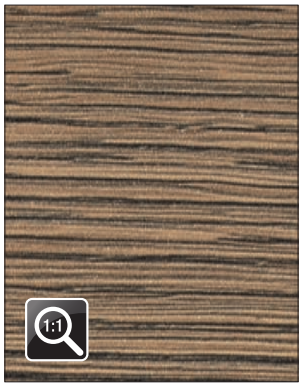



Munkalap (mm)	
38/R3 x 600 x 4100	10012553885
Bútorlap (mm)	
18 x 2070 x 2800	20021303180

Konyhai hátfal (mm)	
8 x 640 x 4100	10012590021
Vízzáró / egységcsomag	
Háromszög alakú 56-os típus	10015802720
	10015710260

Laminát (mm)	
Csík, ragasztózott: 5000 x 45	10005020970
Tábla: 2800 x 1310	10011331670
Élzáró / rendelés: fm	
Kód	34768

Truffle Brown Davos Oak H3133 ST12

EGGER

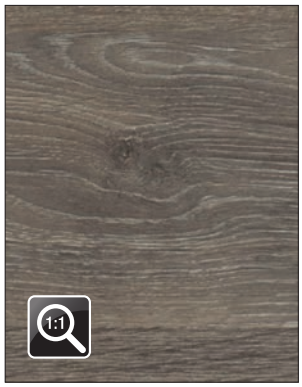



Munkalap (mm)	
38/R3 x 600 x 4100	10012553310
Asztallap (mm)	
38/2*R3 x 920 x 4100	10001910430
Bútorlap (mm)	
18 x 2070 x 2800	20023133180

Konyhai hátfal (mm)	
8 x 640 x 4100	10012590081
Vízzáró / egységcsomag	
Háromszög alakú 56-os típus	10015802050
	10015710250

Laminát (mm)	
Csík, ragasztózott: 5000 x 45	10005020730
Tábla: 2800 x 1310	10011330890
Élzáró / rendelés: fm	
Kód	34656

Brown Cardiff Oak H2409 STG8

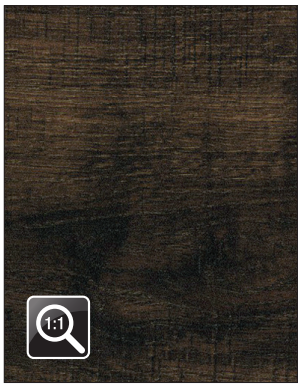



Munkalap (mm)	
38/R3 x 600 x 4100	10012553870
Konyhai hátfal (mm)	
8 x 640 x 4100	10012590290

Vízzáró / egységcsomag	
Háromszög alakú 56-os típus	10015802725
	10015710260

Laminát (mm)	
Csík, ragasztózott: 5000 x 45	10005021340
Tábla: 2800 x 1310	10011331460
Élzáró / rendelés: fm	
Kód	34794

Black-Brown Sorano Oak H1137 ST12





Munkalap (mm)	
38/R3 x 600 x 4100	10012554470
Asztallap (mm)	
38/R3 x 920 x 4100	10001910720

Laminát (mm)	
Csík, ragasztózott: 5000 x 45	10005020330
Tábla: 2800 x 1310	10011330500

Élzáró / rendelés: fm	
Kód	34830

Oak Butcherblock H193 ST12

EGGER

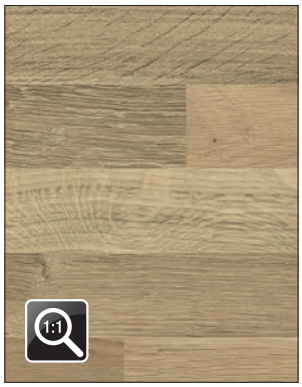



Munkalap (mm)	
38/R3 x 600 x 4100	10012553570
Konyhai hátfal (mm)	
8 x 640 x 4100	10012590061

Vízzáró / egységcsomag	
Háromszög alakú 56-os típus	10015802350
	10015710260

Laminát (mm)	
Csík, ragasztózott: 5000 x 45	10005021350
Tábla: 2800 x 1310	10011331170
Élzáró / rendelés: fm	
Kód	34712

Natural Pacific Walnut H3700 ST10

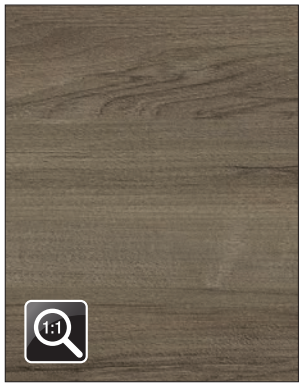



Munkalap (mm)	
38/R3 x 600 x 4100	10012554390
Asztallap piktogram	
38/R3 x 920 x 4100	10001910710

Bútorlap (mm)	
18 x 2070 x 2800	20023700180
Vízzáró / egységcsomag	
Háromszög alakú 56-os típus	10015801665
	10015710240

Laminát (mm)	
Csík, ragasztózott: 5000 x 45	10005020250
Tábla: 2800 x 1310	10011330420
Élzáró / rendelés: fm	
Kód	35503

Tobacco Pacific Walnut H3702 ST10

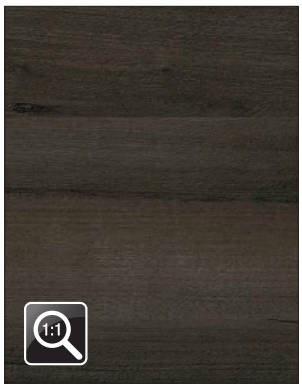



Munkalap (mm)	
38/R3 x 600 x 4100	10012553330
Bútorlap (mm)	
18 x 2070 x 2800	20023702180

Vízzáró / egységcsomag	
Perfect Line	10015721270
	10015729211

Laminát (mm)	
Tábla: 2800 x 1310	10011330910
Élzáró / rendelés: fm	
Kód	35515

Tobacco Aida Walnut H3704 ST15

EGGER

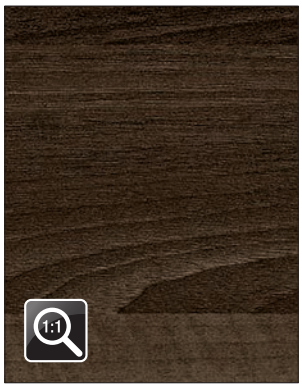



Munkalap (mm)	
38/R3 x 600 x 4100	10012553340
Asztallap (mm)	
38/2*R3 x 920 x 4100	10001910440

Laminát (mm)	
Csík, ragasztózott: 5000 x 45	10005020760

Élzáró / rendelés: fm	
Kód	35480

Bramberg Pine H1487 ST22

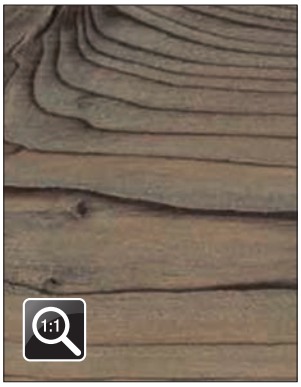



Munkalap (mm)	
38/R3 x 600 x 4100	10012554370
Bútorlap (mm)	
18 x 2070 x 2800	20021487180

Laminát (mm)	
Csík, ragasztózott: 5000 x 45	10005020230
Tábla: 2800 x 1310	10011330400

Élzáró / rendelés: fm	
Kód	35103

Fineline Cream H1424 ST22





Munkalap (mm)	
38/R3 x 600 x 4100	10012554200

Laminát (mm)	
Tábla: 2800 x 1310	10011330260

Élzáró / rendelés: fm	
Kód	36210

Cascina Pine H1401 ST22

EGGER



Munkalap (mm)	
38/R3 x 600 x 4100	10012553290
Bútorlap (mm)	
18 x 2070 x 2800	20021401180

Konyhai hátfal (mm)	
8 x 640 x 4100	10012590061
Vízzáró / egységcsomag	
Háromszög alakú 56-os típus	10015802040
	10015710220

Laminát (mm)	
Csík, ragasztózott: 5000 x 45	10005020710
Tábla: 2800 x 1310	10011330860
Élzáró / rendelés: fm	
Kód	35114

Pasadena Pine H1486 ST36



Munkalap (mm)	
38/R3 x 600 x 4100	10012553430
Konyhai hátfal (mm)	
8 x 640 x 4100	10012590050

Vízzáró / egységcsomag	
Háromszög alakú 56-os típus	10015802140
	10015710220

Laminát (mm)	
Csík, ragasztózott: 5000 x 45	10005020840
Tábla: 2800 x 1310	10011331030
Élzáró / rendelés: fm	
Kód	35250

Light Lakeland Acacia H1277 ST9



Munkalap (mm)	
38/R3 x 600 x 4100	10012554170
Bútorlap (mm)	
18 x 2070 x 2800	20021277180

Vízzáró / egységcsomag	
Háromszög alakú 56-os típus	10015801290
	10015710220

Laminát (mm)	
Csík, ragasztózott: 5000 x 45	10005020085
Tábla: 2800 x 1310	10011330250
Élzáró / rendelés: fm	
Kód	34580

Rustic Nebrodi Spruce H011 STG8

EGGER

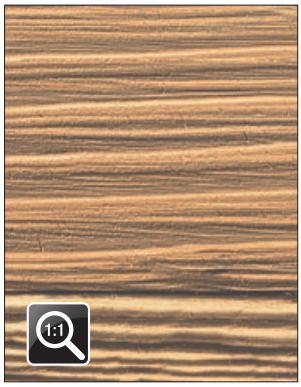



Munkalap (mm)	
38/R3 x 600 x 4100	10012553910

Vízzáró / egységcsomag	
Háromszög alakú 56-os típus	10015802730
	10015710240

Laminát (mm)	
Csík, ragasztózott: 5000 x 45	10005021020
Tábla: 2800 x 1310	10011331660
Élzáró / rendelés: fm	
Kód	35111





Grigio 5058 Lucido





Munkalap (mm)	
38/R8 x 600 x 4200	10012506460

Vízzáró / egységcsomag	
Háromszög alakú 56-os típus	10015801890
	10015710260

Laminát (mm)	
Csík: 4200 x 45	10004807260
Tábla: 4200 x 1305	10011306630

9720 Italian Stone





Munkalap (mm)	
38/R5 x 600 x 4200	10012507030
Konyhai hátfal (mm)	
8 x 640 x 4200	10012592210

Vízzáró / egységcsomag	
Háromszög alakú 56-os típus	10015802525
	10015710230

Laminát (mm)	
Csík: 4200 x 45	10004807830
Tábla: 4200 x 1300	10011306860

1474 Golden Moon





Munkalap (mm)	
38/R7 x 600 x 4200	10012507100
Konyhai hátfal (mm)	
8 x 645 x 4200	10012592140

Vízzáró / egységcsomag	
Háromszög alakú 56-os típus	10015802560
	10015710210

Laminát (mm)	
Csík: 2090 x 42	10004807880
Tábla: 4200 x 1300	10011307230

1475 White Moon

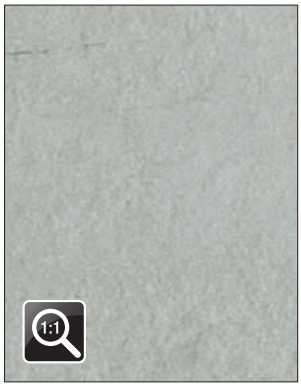



Munkalap (mm)	
38/R7 x 600 x 4200	10012507090
Konyhai hátfal (mm)	
8 x 645 x 4200	10012592130

Vízzáró / egységcsomag	
Háromszög alakú 56-os típus	10015802555
	10015710210

Laminát (mm)	
Csík: 2090 x 42	10004807870
Tábla: 4200 x 1300	10011307220

0292 Marmo Azzuro





Munkalap (mm)	
38/R5 x 600 x 4200	10012507020
Konyhai hátfal (mm)	
8 x 645 x 4200	10012592200

Vízzáró / egységcsomag	
Háromszög alakú 56-os típus	10015802520
	10015710230

Laminát (mm)	
Csík: 4200 x 45	10004807820
Tábla: 4200 x 1400	10011306850

5176 Moon

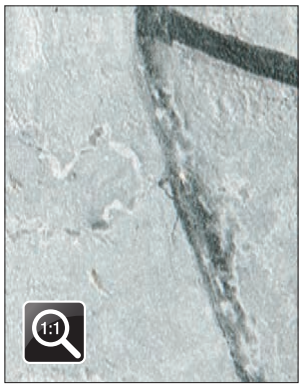



Munkalap (mm)	
38/R5 x 600 x 4200	10012506950

Vízzáró / egységcsomag	
Háromszög alakú 56-os típus	10015802470
	10015710230

Laminát (mm)	
Csík: 2090 x 42	10004807750
Tábla: 4200 x 1400	10011307120

5177 Moon





Munkalap (mm)	
38/R5 x 600 x 4200	10012506960

Vízzáró / egységcsomag	
Háromszög alakú 56-os típus	10015802475
	10015710240

Laminát (mm)	
Csík: 2090 x 42	10004807760
Tábla: 4200 x 1400	10011307130

5178 Moon

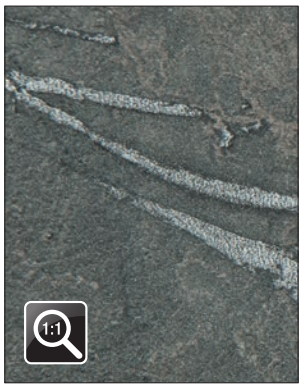



Munkalap (mm)	
38/R5 x 600 x 4200	10012506970

Vízzáró / egységcsomag	
Háromszög alakú 56-os típus	10015802480
	10015710230

Laminát (mm)	
Csík: 2090 x 42	10004807770
Tábla: 4200 x 1400	10011307140

5175 Moon

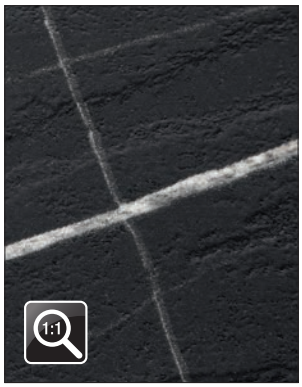

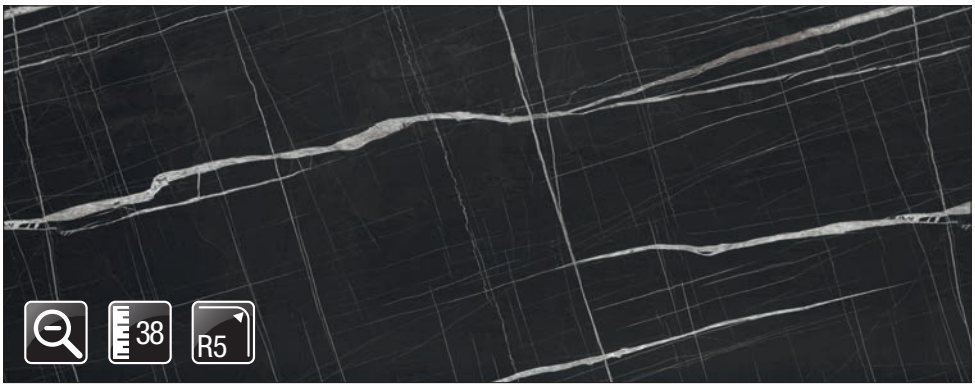

Munkalap (mm)	
38/R5 x 600 x 4200	10012506940

Vízzáró / egységcsomag	
Háromszög alakú 56-os típus	10015802465
	10015710260

Laminát (mm)	
Csík: 2090 x 42	10004807740
Tábla: 4200 x 1400	10011307110

9011 Urban

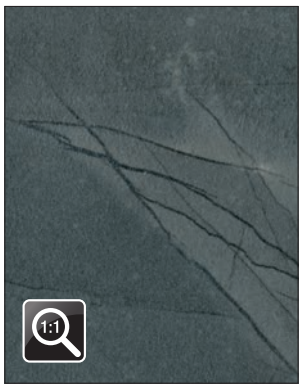

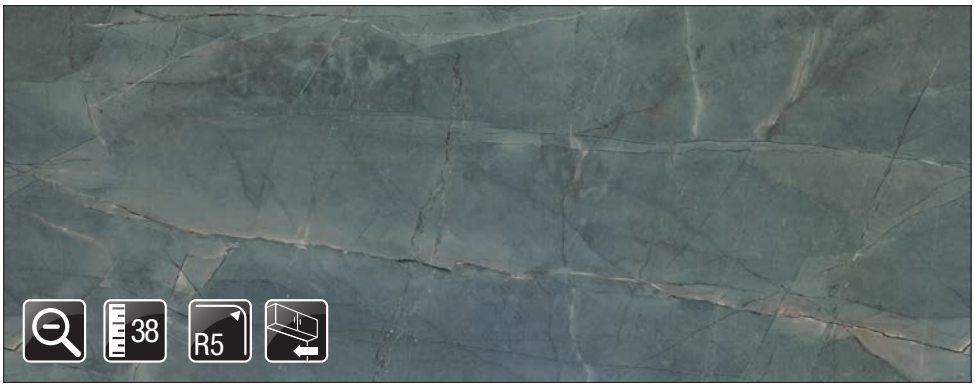

Munkalap (mm)	
38/R5 x 600 x 4200	10012507040
Konyhai hátfal (mm)	
8 x 640 x 4200	10012592220

Vízzáró / egységcsomag	
Háromszög alakú 56-os típus	10015802530
	10015710230

Laminát (mm)	
Csík: 4200 x 45	10004807840
Tábla: 4200 x 1400	10011306870

Glossy 5547 Lucido





Munkalap (mm)	
38/R8 x 600 x 4200	10012506670

Vízzáró / egységcsomag	
Háromszög alakú 56-os típus	10015802125
	10015710210

Laminát (mm)	
Csík: 4200 x 45	10004807470
Tábla: 4200 x 1300	10011306840

Thala 6085 Shiky

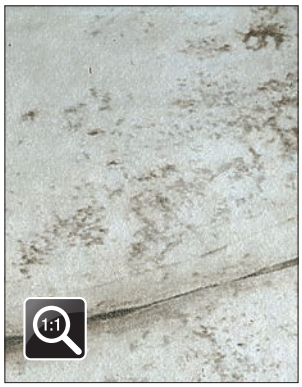



Munkalap (mm)	
38/R6 x 600 x 4200	10012506760

Vízzáró / egységcsomag	
Háromszög alakú 56-os típus	10015802205
	10015710210

Laminát (mm)	
Csík: 2090 x 42	10004807560
Tábla: 4200 x 1300	10011306930

5707 Glossy

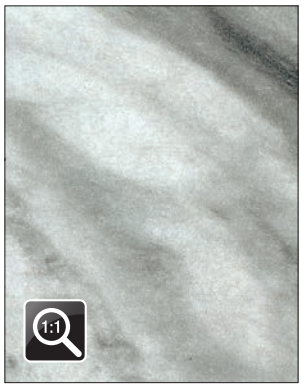

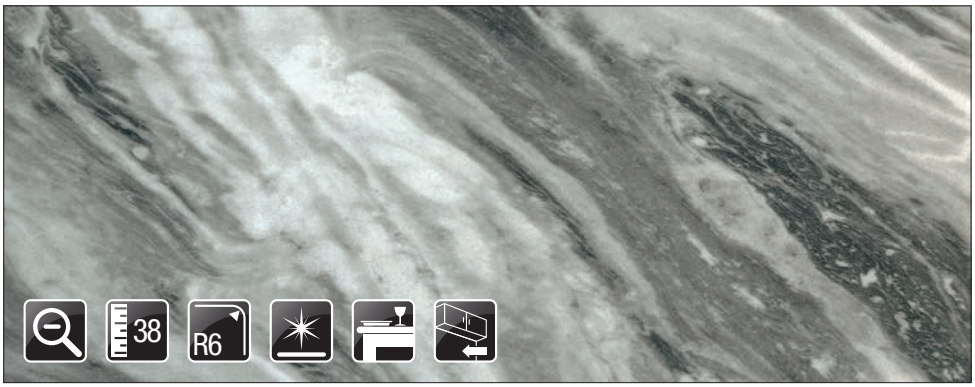

Munkalap (mm)	
38/R6 x 600 x 4200	10012506840
Asztallap (mm)	
38/2*R6 x 900 x 4200	10001920190

Konyhai hátfal (mm)	
8 x 645 x 4200	10012592060
Vízzáró / egységcsomag	
Háromszög alakú 56-os típus	10015802245
	10015710230

Laminát (mm)	
Csík: 2090 x 42	10004807640
Tábla: 4200 x 1400	10011307010

5733 GL





Munkalap (mm)	
38/R5 x 600 x 4200	10012507010

Vízzáró / egységcsomag	
Háromszög alakú 56-os típus	10015802500
	10015710220

Laminát (mm)	
Csík: 2090 x 42	10004807810
Tábla: 4200 x 1400	10011307180

6075 GL

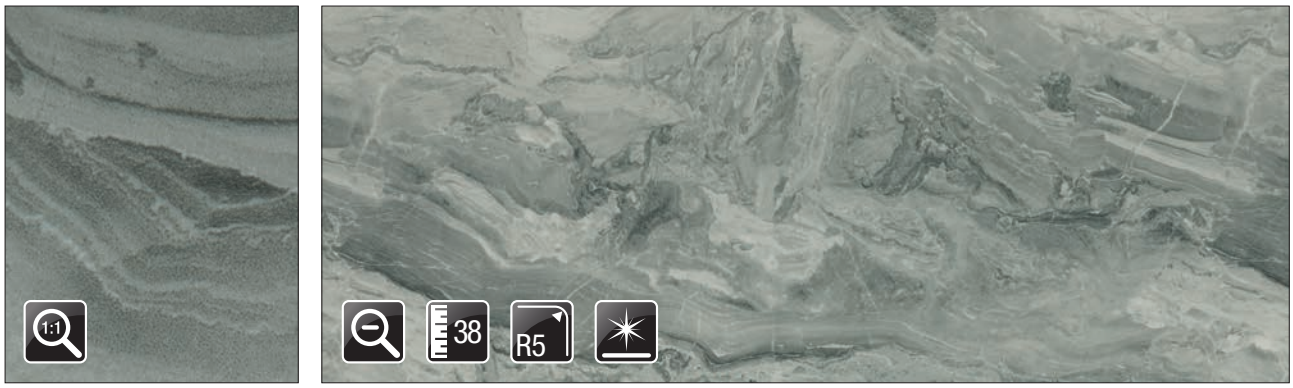

Munkalap (mm)	
38/R5 x 600 x 4200	10012506990

Vízzáró / egységcsomag	
Háromszög alakú 56-os típus	10015802490
	10015710230

Laminát (mm)	
Csík: 2090 x 42	10004807790
Tábla: 4200 x 1300	10011307160

6082 GL

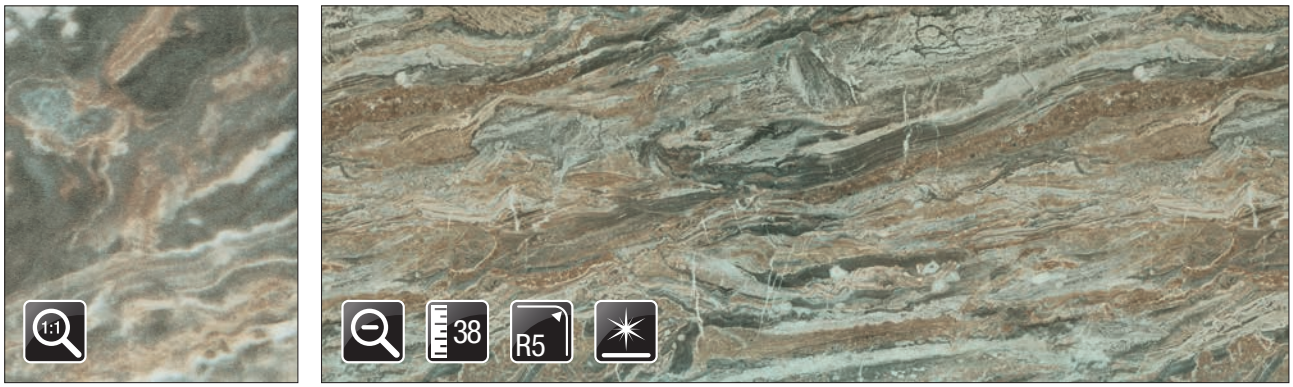

Munkalap (mm)	
38/R5 x 600 x 4200	10012507000

Vízzáró / egységcsomag	
Háromszög alakú 56-os típus	10015802495
	10015710250

Laminát (mm)	
Csík: 2090 x 42	10004807800
Tábla: 4200 x 1300	10011307170

5716 Glossy

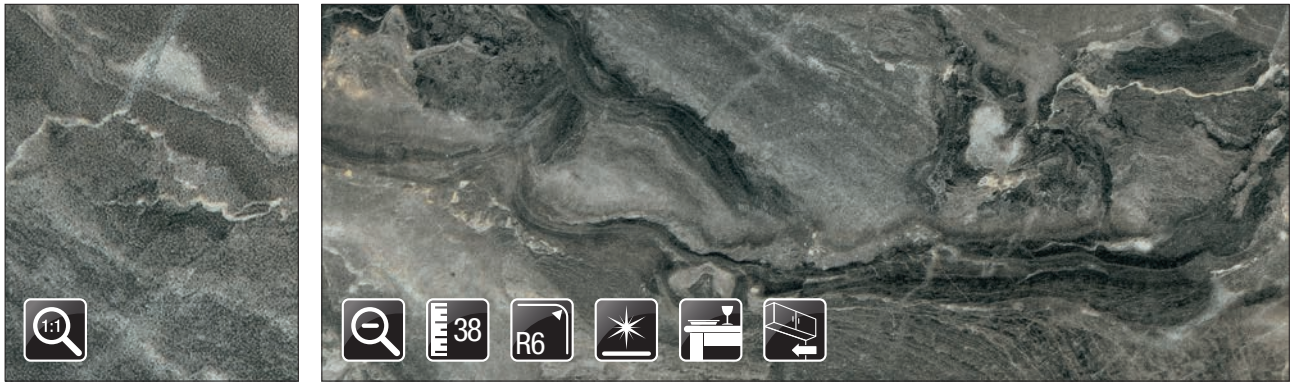

Munkalap (mm)	
38/R6 x 600 x 4200	10012506860
Asztallap (mm)	
38/2*R6 x 900 x 4200	10001920200

Konyhai hátfal (mm)	
8 x 645 x 4200	10012592050
Vízzáró / egységcsomag	
Háromszög alakú 56-os típus	10015802255
	10015710230

Laminát (mm)	
Csík: 2090 x 42	10004807660
Tábla: 4200 x 1400	10011307030

5717 Glossy



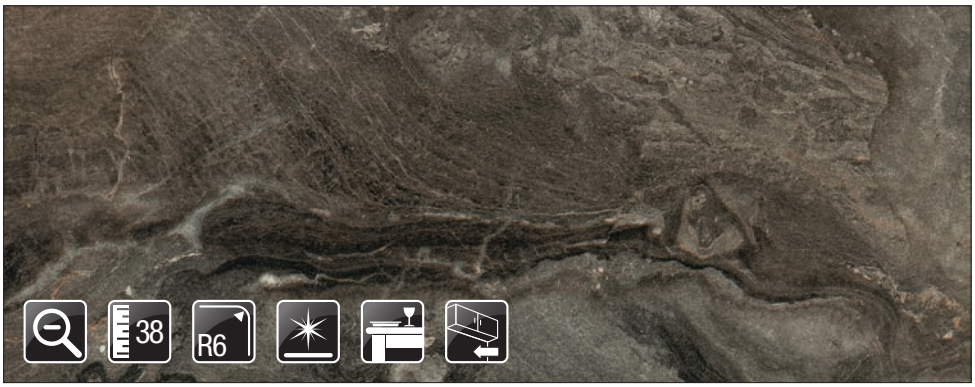

Munkalap (mm)	
38/R6 x 600 x 4200	10012506870
Asztallap (mm)	
38/2*R6 x 900 x 4200	10001920180

Konyhai hátfal (mm)	
8 x 645 x 4200	10012592040
Vízzáró / egységcsomag	
Háromszög alakú 56-os típus	10015802260
	10015710230

Laminát (mm)	
Csík: 2090 x 42	10004807670
Tábla: 4200 x 1400	10011307040

6074 GL

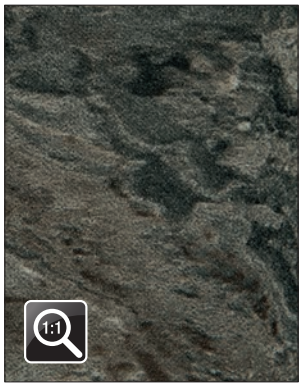

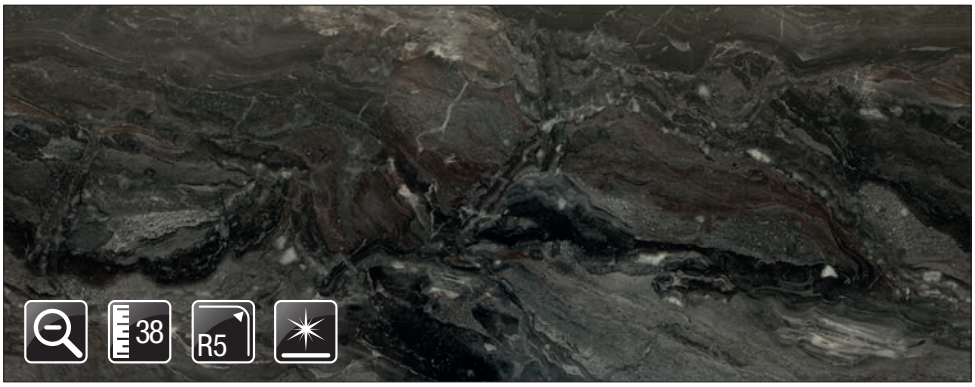

Munkalap (mm)	
38/R5 x 600 x 4200	10012506980

Vízzáró / egységcsomag	
Háromszög alakú 56-os típus	10015802485
	10015710260

Laminát (mm)	
Csík: 2090 x 42	10004807780
Tábla: 4200 x 1300	10011307150

Glossy 5563 Lucido

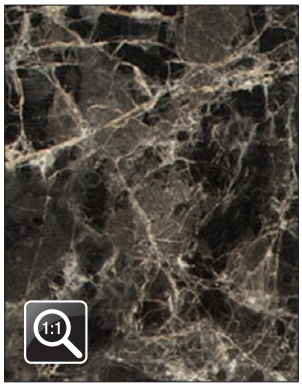

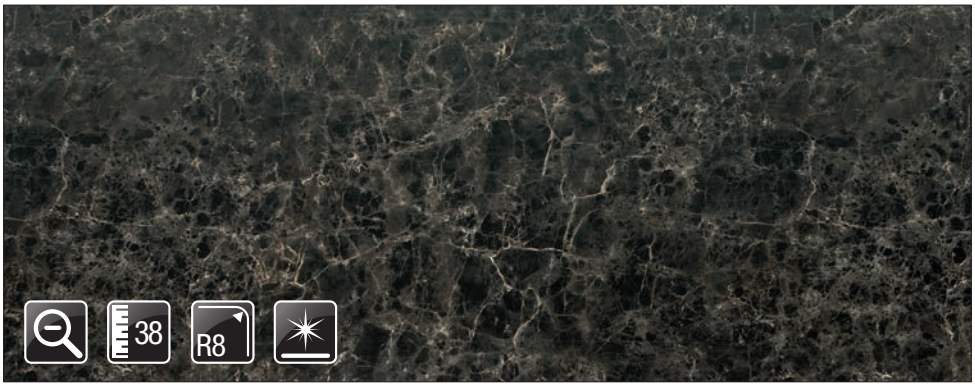

Munkalap (mm)	
38/R8 x 600 x 4200	10012506660

Vízzáró / egységcsomag	
Háromszög alakú 56-os típus	10015802120
	10015710260

Laminát (mm)	
Csík: 4200 x 45	10004807460
Tábla: 4200 x 1300	10011306830

Glossy 5562 Lucido

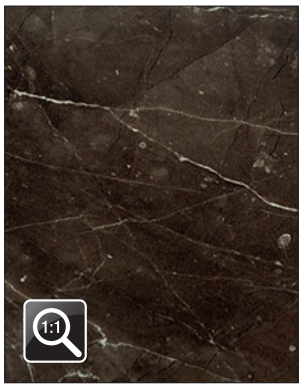

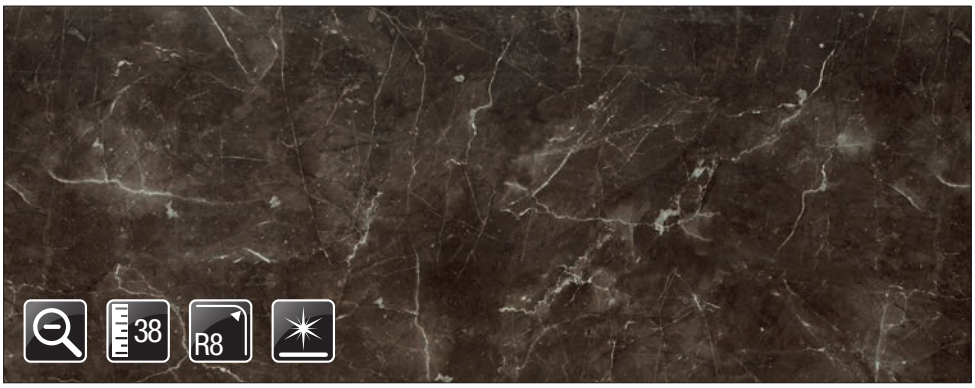

Munkalap (mm)	
38/R8 x 600 x 4200	10012506650

Vízzáró / egységcsomag	
Háromszög alakú 56-os típus	10015802115
	10015710250

Laminát (mm)	
Csík: 4200 x 45	10004807450
Tábla: 4200 x 1300	10011306820

Glossy 5564 Lucido

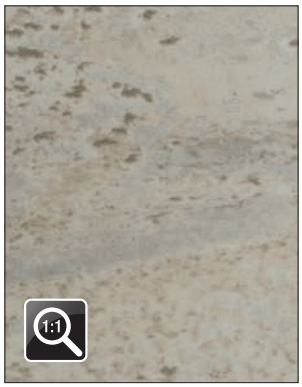



Munkalap (mm)	
38/R8 x 600 x 4200	10012506470

Vízzáró / egységcsomag	
Háromszög alakú 56-os típus	10015801895
	10015710230

Laminát (mm)	
Csík: 4200 x 45	10004807270
Tábla: 4200 x 1300	10011306640

Glossy 5565 Lucido

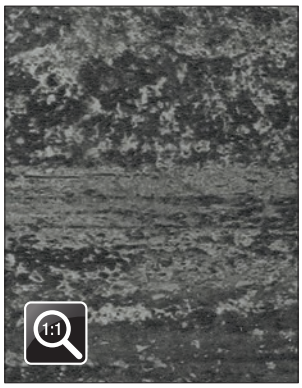

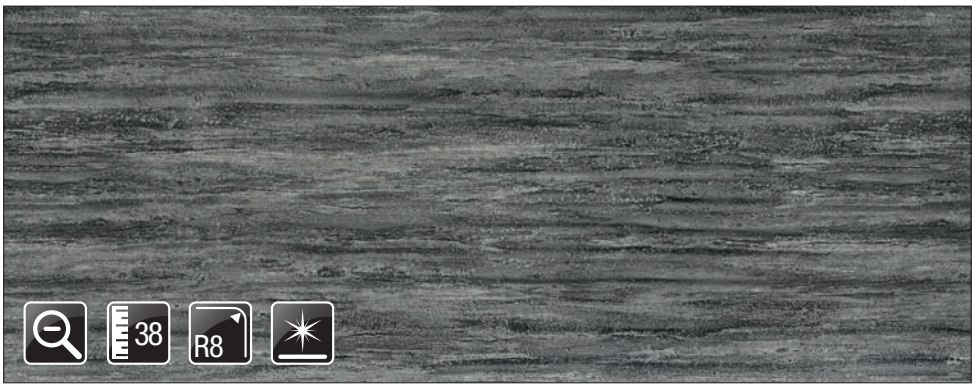

Munkalap (mm)	
38/R8 x 600 x 4200	10012506480

Vízzáró / egységcsomag	
Háromszög alakú 56-os típus	10015801900
	10015710260

Laminát (mm)	
Csík: 4200 x 45	10004807280
Tábla: 4200 x 1300	10011306650

Mika 3331



Munkalap (mm)	
38/R5 x 600 x 4200	10012506210

Vízzáró / egységcsomag	
Háromszög alakú	10015801570
56-os típus	10015710230

Laminát (mm)	
Csík: 2098 x 42	10004807020
Tábla: 4200 x 1300	10011306390

Wraky 6044



Munkalap (mm)	
38/R6 x 600 x 4200	10012506301

Vízzáró / egységcsomag	
Háromszög alakú	10015801616
56-os típus	10015710220

Laminát (mm)	
Csík: 2090 x 42	10004807111
Tábla: 4200 x 1300	10011306485

Vesuvio Mica M012



Munkalap (mm)	
38/R8 x 600 x 4200	10012506100

Vízzáró / egységcsomag	
Háromszög alakú	10015801345
56-os típus	10015710220

Laminát (mm)	
Csík: 2098 x 42	10004806880
Tábla: 4200 x 1400	10011306280

Mika 3325





Munkalap (mm)	
38/R5 x 600 x 4200	10012506220
Asztallap (mm)	
38/2*R5 x 900 x 4200	10001920140

Vízzáró / egységcsomag	
Háromszög alakú 56-os típus	10015801575
	10015710220

Laminát (mm)	
Csík: 2098 x 42	10004807030
Tábla: 4200 x 1305	10011306400

Mika 3326





Munkalap (mm)	
38/R5 x 600 x 4200	10012506230

Vízzáró / egységcsomag	
Háromszög alakú 56-os típus	10015801580
	10015710230

Laminát (mm)	
Csík: 2098 x 42	10004807040
Tábla: 4200 x 1305	10011306410

Mika 3329

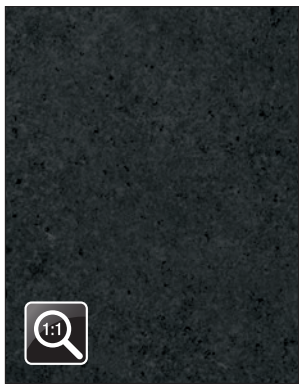

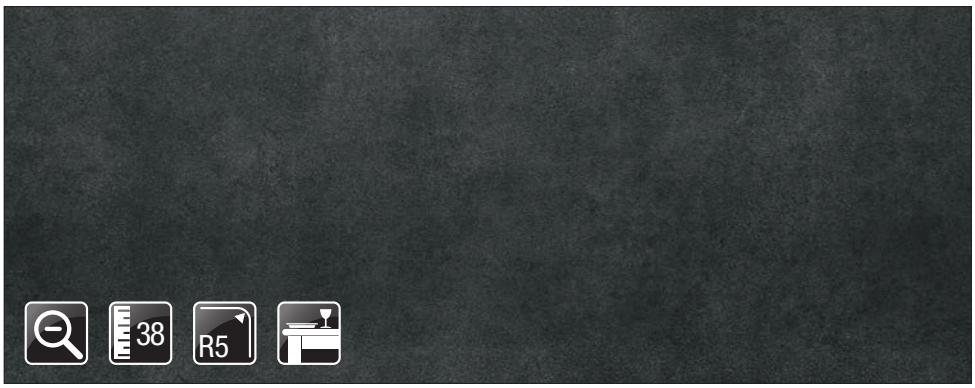

Munkalap (mm)	
38/R5 x 600 x 4200	10012506200
Asztallap (mm)	
38/R5 x 900 x 4200	10001920106

Vízzáró / egységcsomag	
Háromszög alakú 56-os típus	10015801565
	10015710260

Laminát (mm)	
Csík: 2098 x 42	10004807010
Tábla: 4200 x 1305	10011306380

9687 Italian Stone

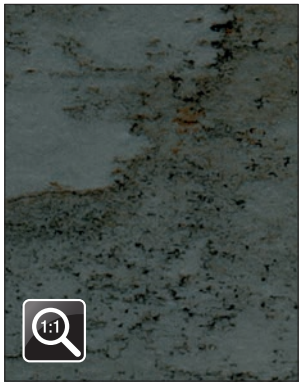



Munkalap (mm)	
38/R5 x 600 x 4200	10012507050
Konyhai hátfal (mm)	
8 x 640 x 4200	10012592230

Vízzáró / egységcsomag	
Háromszög alakú 56-os típus	10015802535
	10015710240

Laminát (mm)	
Csík: 4200 x 45	10004807850
Tábla: 4200 x 1400	10011306880

5801 Jupiter

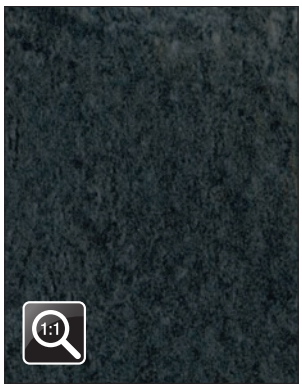



Munkalap (mm)	
38/R7 x 600 x 4200	10012507110
Konyhai hátfal (mm)	
8 x 645 x 4200	10012592150

Vízzáró / egységcsomag	
Háromszög alakú 56-os típus	10015802565
	10015710240

Laminát (mm)	
Csík: 2090 x 42	10004807890
Tábla: 4200 x 1300	10011307240

1461 Climb

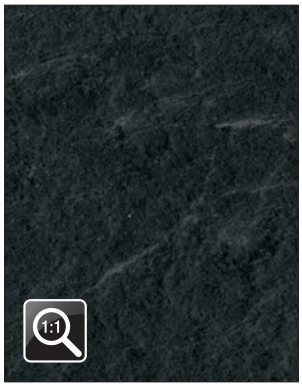



Munkalap (mm)	
38/R6 x 600 x 4200	10012506780
Asztallap (mm)	
38/2*R6 x 900 x 4200	10001920240

Konyhai hátfal (mm)	
8 x 645 x 4200	10012592110
Vízzáró / egységcsomag	
Háromszög alakú 56-os típus	10015802215
	10015710230

Laminát (mm)	
Csík: 2090 x 42	10004807580
Tábla: 4200 x 1300	10011306950

Penelope FA33

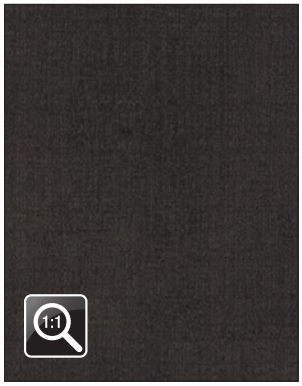

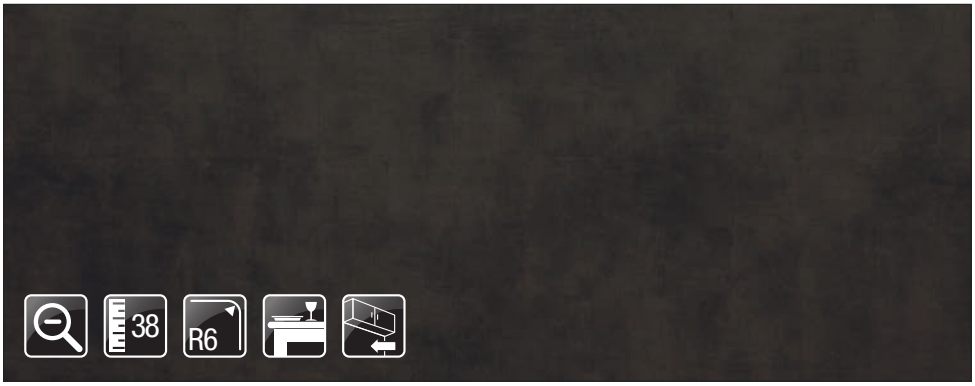

Munkalap (mm)	
38/R6 x 600 x 4200	10012506140
Asztallap (mm)	
38/2*R6 x 900 x 4200	10001920230

Konyhai hátfal (mm)	
8 x 645 x 4200	10012592100
Vízzáró / egységcsomag	
Háromszög alakú 56-os típus	10015801475
	10015710250

Laminát (mm)	
Csík: 2090 x 42	10004806950
Tábla: 4200 x 1300	10011306320

Medium Wood K5415 AW

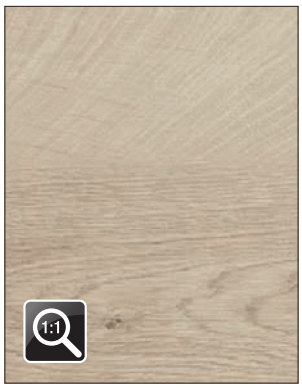



Munkalap (mm)	
39/R5 x 600 x 4200	10012506620

Vízzáró / egységcsomag	
Háromszög alakú 56-os típus	10015802100
	10015710220

Laminát (mm)	
Csík: 4200 x 45	10004807420
Tábla: 4200 x 1350	10011306790
Élzáró / rendelés: fm	
Kód	35401

Brown Wood K5414 AW

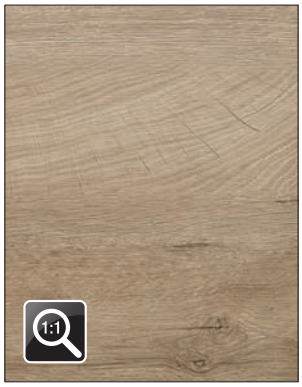



Munkalap (mm)	
39/R5 x 600 x 4200	10012506630

Vízzáró / egységcsomag	
Háromszög alakú 56-os típus	10015802105
	10015710220

Laminát (mm)	
Csík: 4200 x 45	10004807430
Tábla: 4200 x 1350	10011306800
Élzáró / rendelés: fm	
Kód	34641

Rovere Artico 670 Root





Munkalap (mm)	
38/R6 x 600 x 4200	10012506540
Asztallap (mm)	
38/2*R6 x 900 x 4200	10001920170

Konyhai hátfal (mm)	
8 x 645 x 4200	10012592090
Vízzáró / egységcsomag	
Háromszög alakú 56-os típus	10015801930
	10015710230

Laminát (mm)	
Csík: 2090 x 42	10004807340
Tábla: 4200 x 1300	10011306710
Élzáró / rendelés: fm	
Kód	35114

1971 Root





Munkalap (mm)	
38/R5 x 600 x 4200	10012506880

Vízzáró / egységcsomag	
Háromszög alakú 56-os típus	10015802435
	10015710220

Laminát (mm)	
Csík: 2090 x 42	10004807680
Tábla: 4200 x 1300	10011307050
Élzáró / rendelés: fm	
Kód	34597

1972 Root

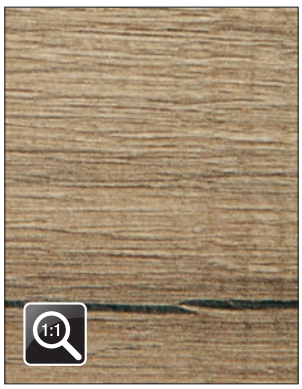



Munkalap (mm)	
38/R5 x 600 x 4200	10012506890

Vízzáró / egységcsomag	
Háromszög alakú 56-os típus	10015802440
	10015710240

Laminát (mm)	
Csík: 2090 x 42	10004807690
Tábla: 4200 x 1300	10011307060
Élzáró / rendelés: fm	
Kód	34766

3222 Silk OP

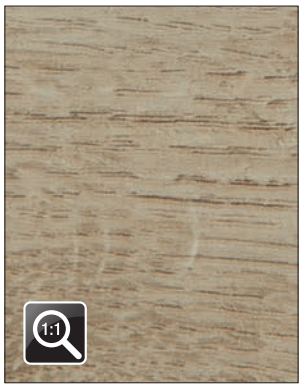



Munkalap (mm)	
38/R5 x 600 x 4200	10012506920

Vízzáró / egységcsomag	
Háromszög alakú 56-os típus	10015802455
	10015710220

Laminát (mm)	
Csík: 2090 x 42	10004807720
Tábla: 4200 x 1300	10011307090
Élzáró / rendelés: fm	
Kód	34647

3229 WGR2 OP

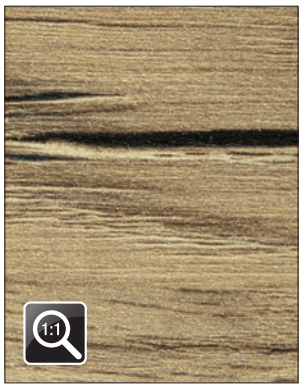



Munkalap (mm)	
38/R5 x 600 x 4200	10012506930

Vízzáró / egységcsomag	
Háromszög alakú 56-os típus	10015802460
	10015710220

Laminát (mm)	
Csík: 2090 x 42	10004807730
Tábla: 4200 x 1300	10011307100
Élzáró / rendelés: fm	
Kód	34607

Rovere Slavonia 4587 Alevé

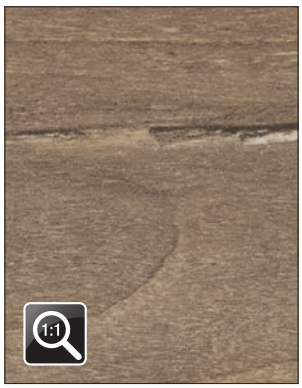



Munkalap (mm)	
38/R8 x 600 x 4200	10012506501
Asztallap (mm)	
38/2*R8 x 900 x 4200	10001920160

Konyhai hátfal (mm)	
8 x 645 x 4200	10012592120
Vízzáró / egységcsomag	
Háromszög alakú 56-os típus	10015801910
	10015710240

Laminát (mm)	
Csík: 2090 x 42	10004807300
Tábla: 4200 x 1300	10011306670
Élzáró / rendelés: fm	
Kód	34641

Rusztikus fenyő 4134 WH

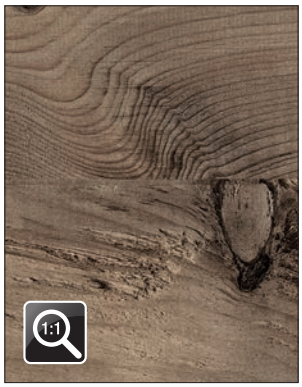



Munkalap (mm)	
38/R4 x 600 x 4200	10012506390

Vízzáró / egységcsomag	
Háromszög alakú 56-os típus	10015801785
	10015710220

Laminát (mm)	
Csík: 2098 x 42	10004807190
Tábla: 4200 x 1320	10011306560
Élzáró / rendelés: fm	
Kód	34619

803 Wood

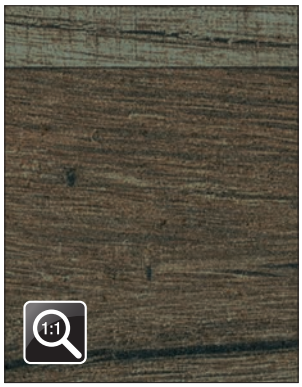



Munkalap (mm)	
38/R5 x 600 x 4200	10012507060
Konyhai hátfal (mm)	
8 x 640 x 4200	10012592240

Vízzáró / egységcsomag	
Háromszög alakú 56-os típus	10015802540
	10015710240

Laminát (mm)	
Csík: 4200 x 45	10004807860
Tábla: 4200 x 1300	10011306890

1973 Root

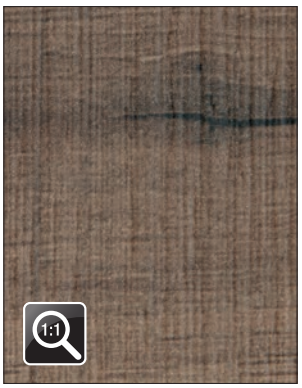



Munkalap (mm)	
38/R5 x 600 x 4200	10012506900

Vízzáró / egységcsomag	
Háromszög alakú 56-os típus	10015802445
	10015710250

Laminát (mm)	
Csík: 2090 x 42	10004807700
Tábla: 4200 x 1300	10011307070

1974 Root

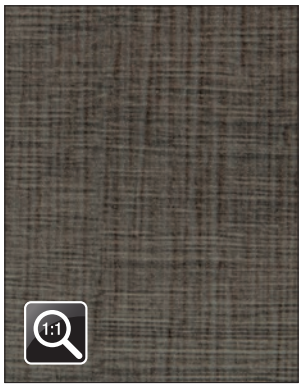



Munkalap (mm)	
38/R5 x 600 x 4200	10012506910

Vízzáró / egységcsomag	
Háromszög alakú 56-os típus	10015802450
	10015710250

Laminát (mm)	
Csík: 2090 x 42	10004807710
Tábla: 4200 x 1300	10011307080

Plamky 796

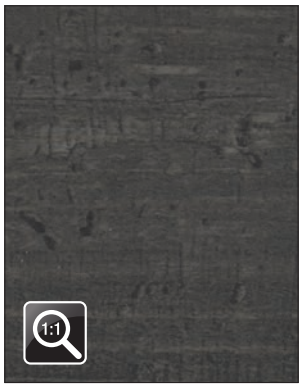



Munkalap (mm)	
38/R5 x 600 x 4200	10012506530

Vízzáró / egységcsomag	
Háromszög alakú 56-os típus	10015801925
	10015710250

Laminát (mm)	
Csík: 4200 x 45	10004807330
Tábla: 4200 x 1305	10011306700
Élzáró / rendelés: fm	
Kód	34802

C005 Club

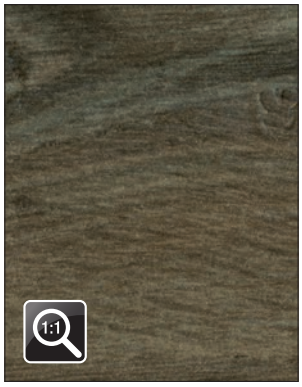



Egyenes, élzárt éllel Munkalap (mm)	
38/R1 x 600 x 4200	10012507070
Konyhai hátfal (mm)	
8 x 640 x 4200	10012592250

Vízzáró / egységcsomag	
Háromszög alakú 56-os típus	10015802545
	10015710240

Laminát (mm)	
Tábla: 4200 x 1400	10011306900
Élzáró / rendelés: fm	
Kód	34771

C007 Club

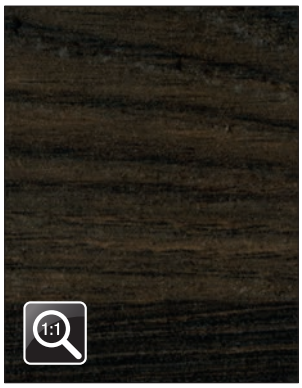



Egyenes, élzárt éllel Munkalap (mm)	
38/R1 x 600 x 4200	10012507080
Konyhai hátfal (mm)	
8 x 640 x 4200	10012592260

Vízzáró / egységcsomag	
Háromszög alakú 56-os típus	10015802550
	10015710260

Laminát (mm)	
Tábla: 4200 x 1400	10011306910
Élzáró / rendelés: fm	
Kód	34772



635 mm mély munkalapok, egyenes, élzárt éllel

White Andromeda K217 GM

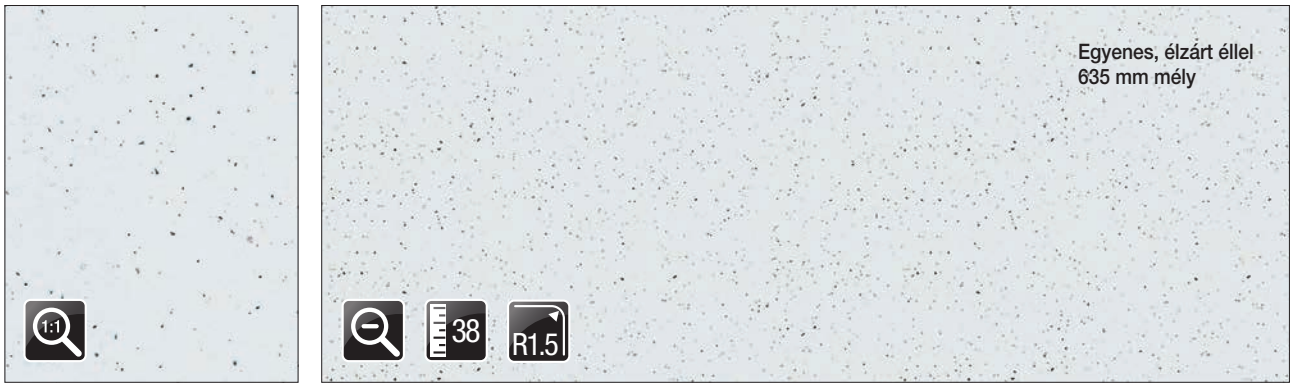

Munkalap (mm)	
38/R1,5 x 635 x 4100	10012556160

Vízzáró / egységcsomag	
Perfect Line	10015721210
	10015729202

Laminát (mm)	
Tábla: 4120 x 1350	10011320510
Élzáró / rendelés: fm	
Kód	38897

Black Andromeda K218 GM



Munkalap (mm)	
38/R1,5 x 635 x 4100	10012556170

Vízzáró / egységcsomag	
Perfect Line	10015721230
	10015729207

Laminát (mm)	
Tábla: 4120 x 1350	10011320520
Élzáró / rendelés: fm	
Kód	38899

Concrete Flow K350 RT



Munkalap (mm)	
38/R1,5 x 635 x 4100	10012557050
Konyhai hátfal (mm)	
10 x 640 x 4100	10012594000

Vízzáró / egységcsomag	
Perfect Line	10015721280
	10015729208

Laminát (mm)	
Tábla: 4120 x 1350	10011320570
Élzáró / rendelés: fm	
Kód	39320

635 mm mély munkalapok, egyenes, élzárt éllel

Rusty Flow K351 RT

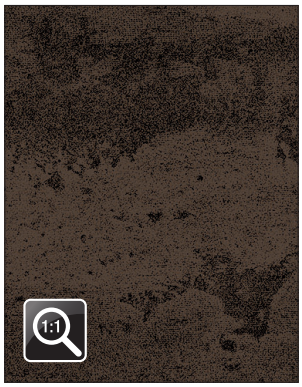

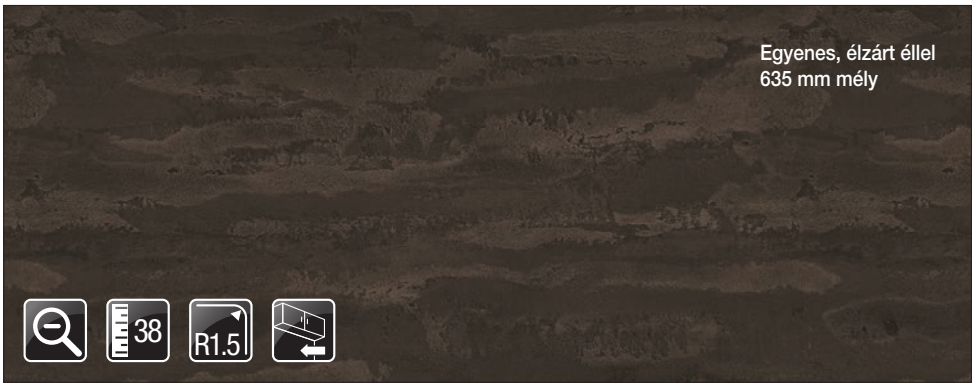

Munkalap (mm)	
38/R1,5 x 635 x 4100	10012557060
Konyhai hátfal (mm)	
10 x 640 x 4100	10012594000

Vízzáró / egységcsomag	
Perfect Line	10015721290
	10015729209

Laminát (mm)	
Tábla: 4120 x 1350	10011320580
Élzáró / rendelés: fm	
Kód	39337

Sand Venera K549 SL





Munkalap (mm)	
38/R1,5 x 635 x 4100	10012557110
Konyhai hátfal (mm)	
10 x 640 x 4100	10012594030

Vízzáró / egységcsomag	
Perfect Line	10015721340
	10015729200

Laminát (mm)	
Tábla: 4120 x 1350	10011320630
Élzáró / rendelés: fm	
Kód	39455

Dove Venera K550 SL

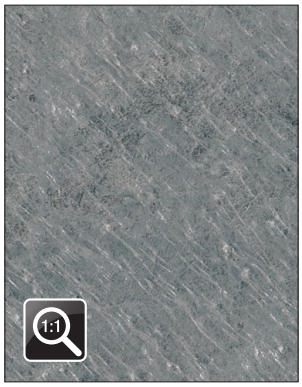



Munkalap (mm)	
38/R1,5 x 635 x 4100	10012557120
Konyhai hátfal (mm)	
10 x 640 x 4100	10012594030
Vízzáró léc	
Perfect Line	10015721350

Perfect Line végelem és sarok	
jobbos végelem	10015729014
balos végelem	10015729064
belső sarok 90°	10015729114
külső sarok 90°	10015729164

Laminát (mm)	
Tábla: 4120 x 1350	10011320640
Élzáró / rendelés: fm	
Kód	39456

635 mm mély munkalapok, egyenes, élzárt éllel

Elegance Endgrain Oak K107 FP



Munkalap (mm)	
38/R1,5 x 635 x 4100	10012557040
Konyhai hátfal (mm)	
10 x 640 x 4100	10012594050

Vízzáró / egységcsomag	
Perfect Line	10015721200
	10015729204

Laminát (mm)	
Tábla: 4120 x 1350	10011320500
Élzáró / rendelés: fm	
Kód	34652

Raw Endgrain Oak K105 FP



Munkalap (mm)	
38/R1,5 x 635 x 4100	10012557030
Konyhai hátfal (mm)	
10 x 640 x 4100	10012594050

Vízzáró / egységcsomag	
Perfect Line	10015721190
	10015729205

Laminát (mm)	
Tábla: 4120 x 1350	10011320490
Élzáró / rendelés: fm	
Kód	34653



White Andromeda K217 GG

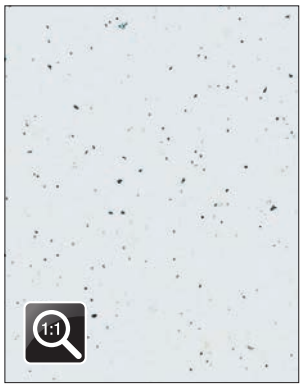



Munkalap (mm)	
38/R3,3 x 600 x 4100	10012556130
Asztallap (mm)	
38/2*R3,3 x 900 x 4100	10001930050

Konyhai hátfal (mm)	
10 x 640 x 4100	10012594070
Vízzáró / egységcsomag	
Perfect Line	10015721130
	10015729202

Laminát (mm)	
Csík: 4120 x 43	10004820330
Tábla: 4120 x 1350	10011320430

Black Andromeda K218 GG

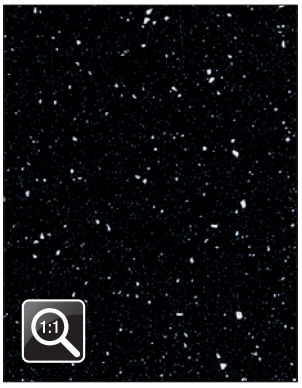



Munkalap (mm)	
38/R3,3 x 600 x 4100	10012556135
Asztallap (mm)	
38/2*R3,3 x 900 x 4100	10001930060

Konyhai hátfal (mm)	
10 x 640 x 4100	10012594070
Vízzáró / egységcsomag	
Perfect Line	10015721135
	10015729207

Laminát (mm)	
Csík: 4120 x 43	10004820335
Tábla: 4120 x 1350	10011320435

White Dunes K215 BS

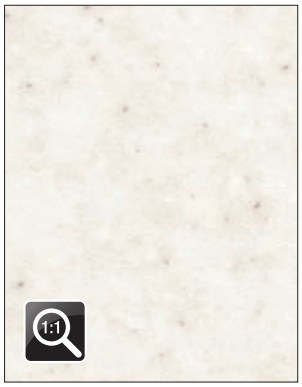



Munkalap (mm)	
38/R3,3 x 600 x 4100	10012556120
Konyhai hátfal (mm)	
10 x 640 x 4100	10012594060

Vízzáró / egységcsomag	
Perfect Line	10015721120
	10015729202

Laminát (mm)	
Csík: 4120 x 43	10004820320
Tábla: 4120 x 1350	10011320420

Az oldalon található munkalapokhoz 1-1db 3110 x 45 mm-es laminátcsík van csomagolva.

Cloud Nebula K369 PH



Munkalap (mm)	
38/R3,3 x 600 x 4100	10012556190

Vízzáró / egységcsomag	
Perfect Line	10015721240
	10015729208

Laminát (mm)	
Csík: 4120 x 43	10004820440
Tábla: 4120 x 1350	10011320540

Beige Royal Marble K212 PA



Munkalap (mm)	
38/R3,3 x 600 x 4100	10012556090
Asztallap (mm)	
38/2*R3,3 x 900 x 4100	10001930070

Konyhai hátfal (mm)	
10 x 640 x 4100	10012594060
Vízzáró / egységcsomag	
Perfect Line	10015721090
	10015729209

Laminát (mm)	
Csík: 4120 x 43	10004820290
Tábla: 4120 x 1350	10011320390

Crema Limestone K209 RS



Munkalap (mm)	
38/R3,3 x 600 x 4100	10012556080

Vízzáró / egységcsomag	
Perfect Line	10015721080
	10015729200

Laminát (mm)	
Csík: 4120 x 43	10004820280
Tábla: 4120 x 1350	10011320380

Az oldalon található munkalapokhoz 1-1db 3110 x 45 mm-es laminátcsík van csomagolva.

Grey Galaxy K207 RS

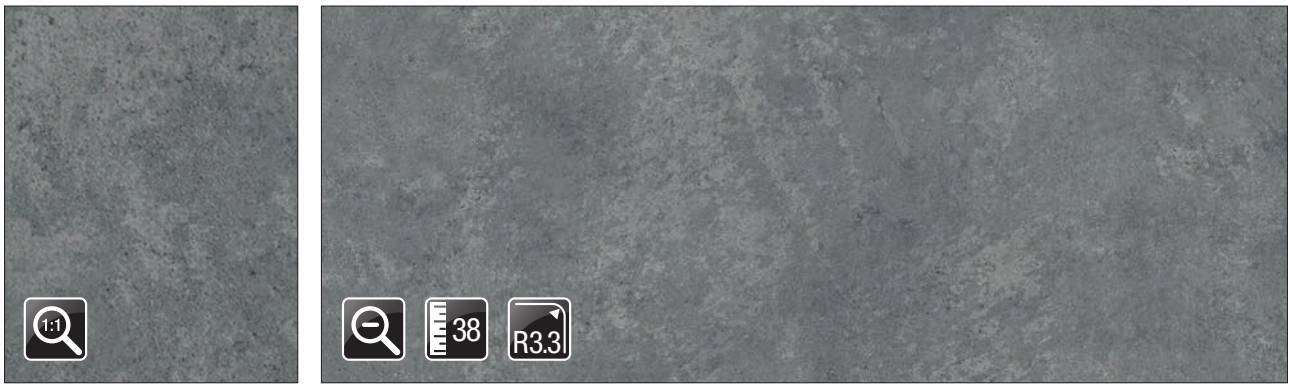

Munkalap (mm)	
38/R3,3 x 600 x 4100	10012556070

Vízzáró / egységcsomag	
Perfect Line	10015721070
	10015729201

Laminát (mm)	
Csík: 4120 x 43	10004820270
Tábla: 4120 x 1350	10011320370

Light Tivoli K214 RS



Munkalap (mm)	
38/R3,3 x 600 x 4100	10012556110

Vízzáró / egységcsomag	
Perfect Line	10015721110
	10015729204

Laminát (mm)	
Csík: 4120 x 43	10004820310
Tábla: 4120 x 1350	10011320410

Light Atelier 4298 UE

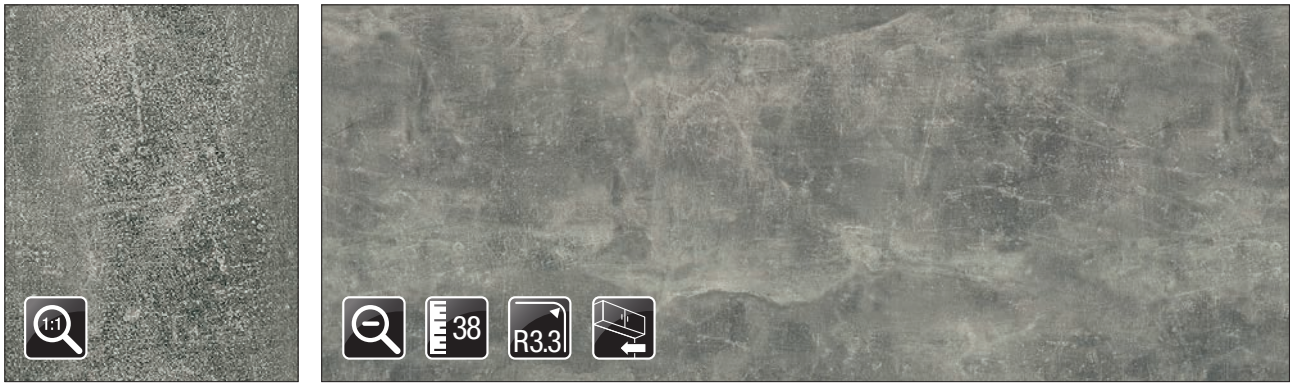

Munkalap (mm)	
38/R3,3 x 600 x 4100	10012556150
Konyhai hátfal (mm)	
10 x 640 x 4100	10012594080

Vízzáró / egységcsomag	
Perfect Line	10015721150
	10015729201

Laminát (mm)	
Csík: 4120 x 43	10004820350
Tábla: 4120 x 1350	10011320450

Az oldalon található munkalapokhoz 1-1db 3110 x 45 mm-es laminátcsík van csomagolva.

Dark Atelier 4299 UE

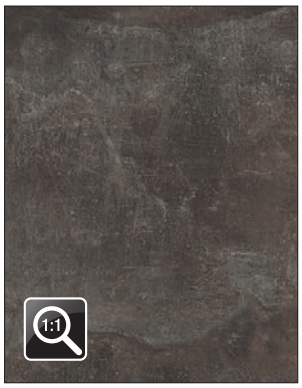



Munkalap (mm)	
38/R3,3 x 600 x 4100	10012556140
Konyhai hátfal (mm)	
10 x 640 x 4100	10012594080

Vízzáró / egységcsomag	
Perfect Line	10015721140
	10015729210

Laminát (mm)	
Csík: 4120 x 43	10004820340
Tábla: 4120 x 1350	10011320440

Grey Craft Oak K002 FP





Munkalap (mm)	
38/R3,3 x 600 x 4100	10012556000

Vízzáró / egységcsomag	
Perfect Line	10015721000
	10015729208

Laminát (mm)	
Csík: 4120 x 43	10004820200
Tábla: 4120 x 1350	10011320300
Élzáró / rendelés: fm	
Kód	34594

Gold Craft Oak K003 FP

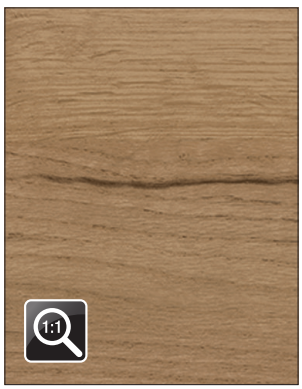



Munkalap (mm)	
38/R3,3 x 600 x 4100	10012556010
Asztallap (mm)	
38/2*R3,3 x 900 x 4100	10001930080

Vízzáró / egységcsomag	
Perfect Line	10015721010
	10015729206

Laminát (mm)	
Csík: 4120 x 43	10004820210
Tábla: 4120 x 1350	10011320310
Élzáró / rendelés: fm	
Kód	34641

Az oldalon található munkalapokhoz 1-1db 3110 x 45 mm-es laminátcsík van csomagolva.

Linen Block Wood K029 SU





Munkalap (mm)	
38/R3,3 x 600 x 4100	10012556020

Vízzáró / egységcsomag	
Perfect Line	10015721020
	10015729208

Laminát (mm)	
Csík: 4120 x 43	10004820220
Tábla: 4120 x 1350	10011320320

Light Porterhouse Oak K091 FP





Munkalap (mm)	
38/R3,3 x 600 x 4100	10012556030
Konyhai hátfal (mm)	
10 x 640 x 4100	10012594040

Vízzáró / egységcsomag	
Perfect Line	10015721030
	10015729206

Laminát (mm)	
Csík: 4120 x 43	10004820230
Tábla: 4120 x 1350	10011320330

Dark Porterhouse Oak K092 FP

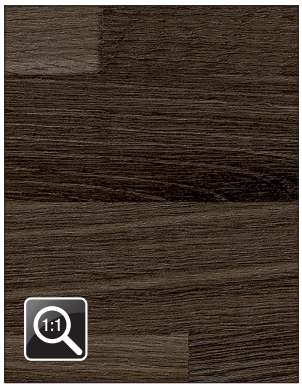



Munkalap (mm)	
38/R3,3 x 600 x 4100	10012556040
Konyhai hátfal (mm)	
10 x 640 x 4100	10012594040

Vízzáró / egységcsomag	
Perfect Line	10015721040
	10015729205

Laminát (mm)	
Csík: 4120 x 43	10004820240
Tábla: 4120 x 1350	10011320340

Az oldalon található munkalapokhoz 1-1db 3110 x 45 mm-es laminátcsík van csomagolva.

Bianco 2252 FC

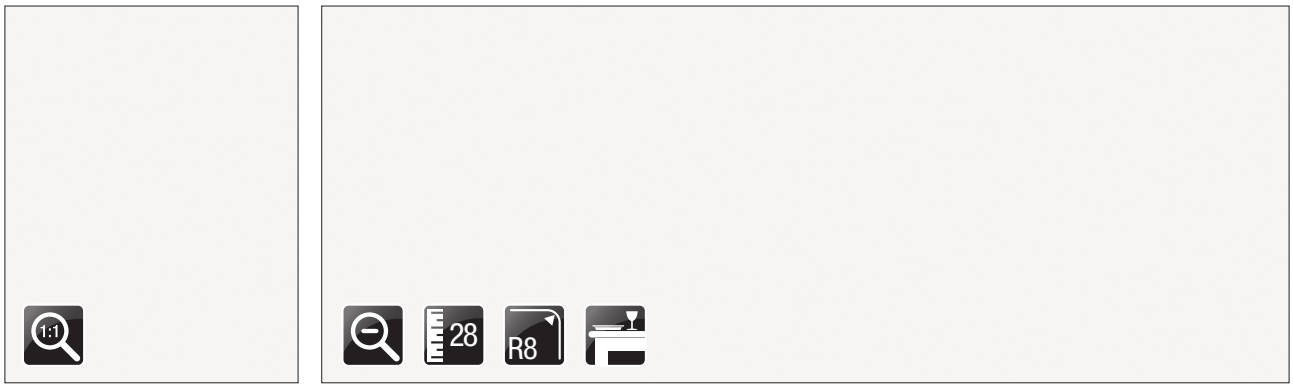

Munkalap (mm)	
28/R8 x 600 x 4200	10012500101
Asztallap (mm)	
28/R8 x 800 x 4200	10001902100

Vízzáró / egységcsomag	
Háromszög alakú 56-os típus	10015800020
	10015710210
Kábelcsatornás 53-as típus	10015701100
	10015701200

Laminát (mm)	
Csík: 2090 x 32	10004800100
Tábla: 4200 x 1300	10011300500
Élzáró / rendelés: fm	
Kód	30030

Chip Sand 4793 TP



Munkalap (mm)	
28/R8 x 600 x 4200	10012500531
Asztallap (mm)	
28/R8 x 800 x 4200	10001900151

Vízzáró / egységcsomag	
Háromszög alakú 56-os típus	10015800050
	10015710220

Laminát (mm)	
Csík: 2090 x 32	10004800541
Tábla: 4200 x 1300	10011300321

Nero Africa 1027 GL



Munkalap (mm)	
28/R8 x 600 x 4200	10012503002

Vízzáró / egységcsomag	
Háromszög alakú 56-os típus	10015800197
	10015710260

Laminát (mm)	
Csík: 2090 x 32	10004803102
Tábla: 4200 x 1300	10011304310

Marble 4828 GL



Munkalap (mm)	
28/R8 x 600 x 4200	10012502301

Vízzáró / egységcsomag	
Háromszög alakú 56-os típus	10015800170
	10015710210

Laminát (mm)	
Csík: 2090 x 32	10004802401
Tábla: 4200 x 1300	10011303601

Marble 4828 QZ



Munkalap (mm)	
28/R8 x 600 x 4200	10012502401

Vízzáró / egységcsomag	
Háromszög alakú 56-os típus	10015800171
	10015710210
Kábelcsatornás 53-as típus	10015700600
	10015701200

Laminát (mm)	
Csík: 2090 x 32	10004802501
Tábla: 4200 x 1300	10011303701

Fehér márvány 0457 GL



Munkalap (mm)	
28/R8 x 600 x 4200	10012560210

Vízzáró / egységcsomag	
Háromszög alakú 56-os típus	10015801515
	10015710220

Laminát (mm)	
Csík: 2090 x 32	10004821110
Tábla: 4200 x 1300	10011321110

Beige márvány 4853 GL



Munkalap (mm)	
28/R8 x 600 x 4200	10012505060
Konyhai hátfal (mm)	
8 x 645 x 4200	10012592020

Vízzáró / egységcsomag	
Háromszög alakú 56-os típus	10015801530
	10015710220

Laminát (mm)	
Csík: 2090 x 32	10004806900
Tábla: 4200 x 1300	10011306015

Barna márvány 4854 GL



Munkalap (mm)	
28/R8 x 600 x 4200	10012505070
Konyhai hátfal (mm)	
8 x 645 x 4200	10012592030

Vízzáró / egységcsomag	
Háromszög alakú 56-os típus	10015801525
	10015710220

Laminát (mm)	
Csík: 2090 x 32	10004806910
Tábla: 4200 x 1300	10011306020

Sand Mohave 9893 GL



Munkalap (mm)	
28/R8 x 600 x 4200	10012503752
Asztallap (mm)	
28/R8 x 800 x 4200	10001901871
Konyhai hátfal (mm)	
8 x 645 x 4200	10012592000

Vízzáró / egységcsomag	
Háromszög alakú 56-os típus	10015800270
	10015710220

Laminát (mm)	
Csík: 2090 x 32	10004803842
Tábla: 4200 x 1300	10011305462

Sand Mohave 9893 Cedro

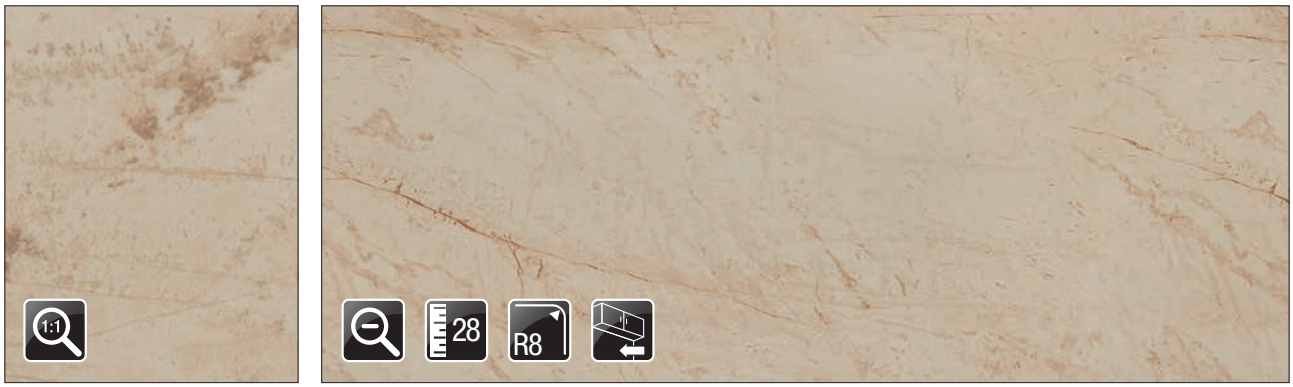

Munkalap (mm)	
28/R8 x 600 x 4200	10012503753
Konyhai hátfal (mm)	
8 x 645 x 4200	10012592010

Vízzáró / egységcsomag	
Háromszög alakú 56-os típus	10015800271
	10015710220

Laminát (mm)	
Csík: 2090 x 32	10004803843
Tábla: 4200 x 1300	10011305463

Bükk 44 CE



Munkalap (mm)	
28/R8 x 600 x 4200	10012500800

Vízzáró / egységcsomag	
Háromszög alakú 56-os típus	10015800085
	10015710240

Laminát (mm)	
Csík: 2090 x 32	10004800800
Tábla: 4200 x 1300	10011301900
Élzáró / rendelés: fm	
Kód	33005

Cseresznye 715 VE

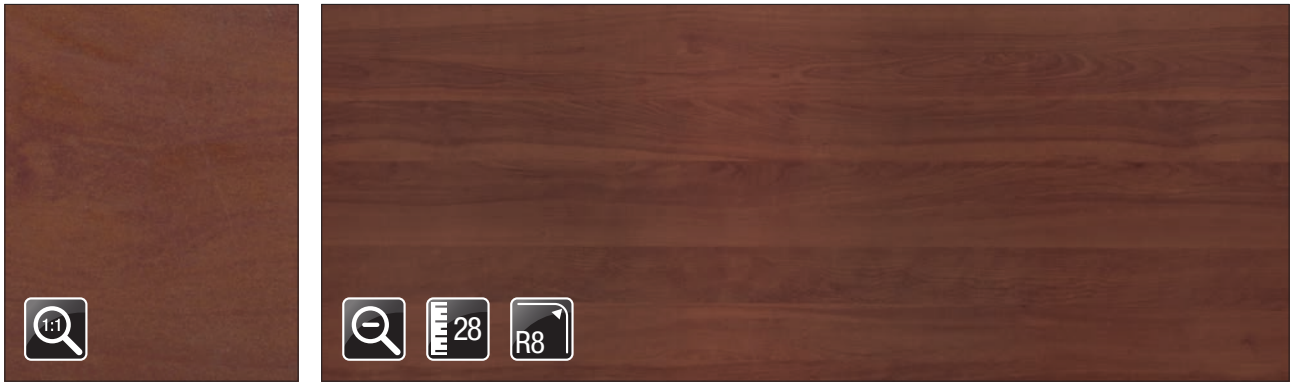

Munkalap (mm)	
28/R8 x 600 x 4200	10012500550

Vízzáró / egységcsomag	
Háromszög alakú 56-os típus	10015800060
	10015710270

Laminát (mm)	
Csík: 2090 x 32	10004800560
Tábla: 4200 x 1300	10011301320
Élzáró / rendelés: fm	
Kód	33470



Munkalap mintakollekció

Tartalmazza valamennyi munkalapunk színmintáját 60 x 100 mm-es méretben.

80300000005



Beépített gránit elem

- alapanyag: természetes gránit
- szín: fekete, rosa betta, shivakasi
- méret: 300 x 20 x 400 mm
- sarok lekerekítés: R9 mm
- élletörés: 2 mm / 45°
- értékesítés: munkalapba rögzítve, vagy különálló laponként (ebben az esetben a beépítésre nem vállalunk felelősséget!)

A munkalapba süllyesztett lap elsődleges célja, hogy a főzőlapról, vagy a sütőből kivett edényeket, melyeknek nagyon forró az aljuk, ne közvetlenül a postforming munkalapra, hanem hőálló felületre tehessük. A termék használható továbbá vágóelemnek is.
A munkalap bemarás és a lap között a szigetelést egy speciális ragasztó biztosítja. A gránitlap 2 mm-t kiáll a munkalap síkjából, ez szigetelő légréteget biztosít az edény és a munkalap között, így a munkalap nem károsodik még akkor sem, ha az edény lelóg a gránitlapról.



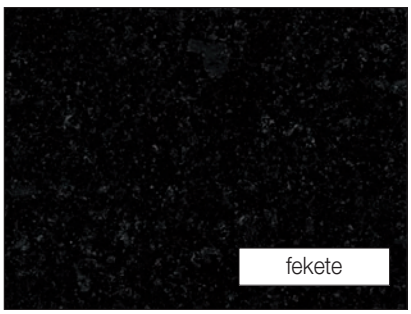

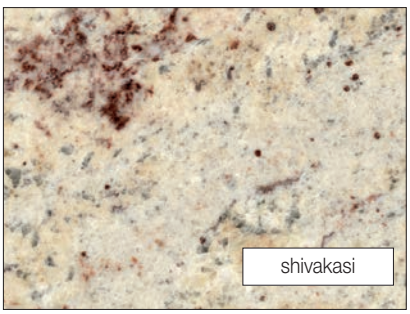

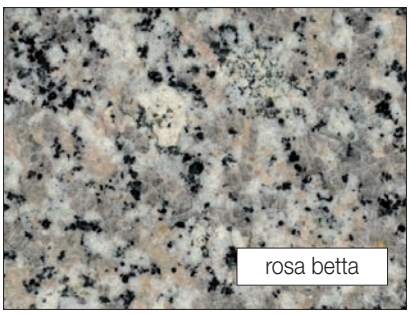

Vízzárók, vízzáró egységcsomagok



A vízzáró léceket szorosan a falhoz nyomva kell rögzíteni a munkalaphoz, valamint a vízzáró végét az utolsó 5 cm-en belül is rögzíteni kell a tökéletes zárás, valamint a vízzáró vég rögzítése miatt.

A vízzáró egységcsomagokban található végek jobbos (Dx) és balos (Sx) kivitelben készülnek, a szerelés során a felcserélésük nem lehetséges.

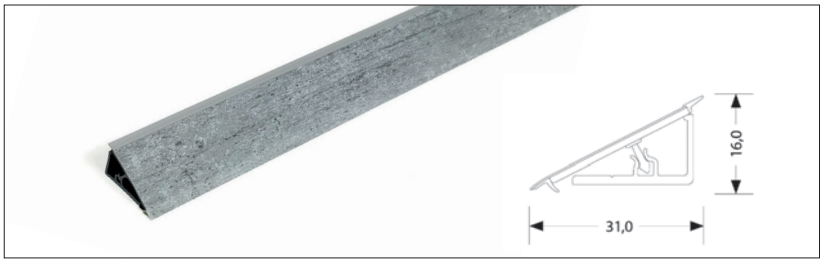

Perfect Line típusú vízzáró léc

anyag: műanyag
hosszúság: 4,2 m

Munkalapokkal színazonos vízzáró lécek cikkszáma az adott munkalapnál található.

szín	egységcsomag	cikkszám
alumínium	szürke	10015720000
inox	szürke-metál	10015720005

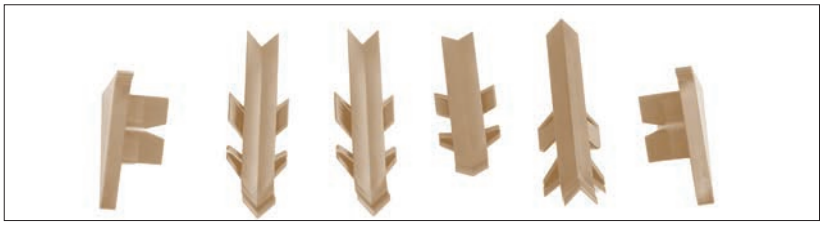

Perfect Line egységcsomag

Perfect Line típusú vízzáró léchez
Az egységcsomag tartalma:

- 1 db jobbos végelem
- 1 db balos végelem
- 2 db belső sarok 90°
- 1 db belső sarok 135°
- 1 db külső sarok 90°



szín	típus	cikkszám
szürke	98102	10015729200
szürke-metál	98656	10015729201
fehér	91115	10015729202
beige	94129	10015729204
világos barna	96138	10015729205
drapp	94110	10015729206
fekete	98104	10015729207
egérszürke	98138	10015729208
homok	94126	10015729209
sötétszürke	98149	10015729210
sötétbarna	96102	10015729211
középbarna	74168	10015729213



Perfect Line végzáró és sarok

Perfect Line típusú vízzáró léchez.
szín: önszürke
típus: 98170

típus	cikkszám
jobbos végelem	10015729014
balos végelem	10015729064
belső sarok 90°	10015729114
külső sarok 90°	10015729164

Vízzárók, vízzáró egységcsomagok

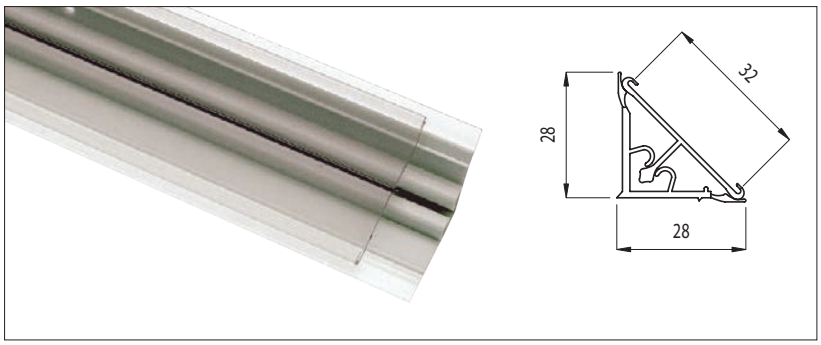

54-es típusú vízzáró léc

behúzós, áttetsző
anyag: műanyag
hosszúság: 4,2 m

A vízzáró lécekbe 32 mm széles laminát csíkot lehet befűzni. A munkalapokhoz rendelhető laminát csík szélessége 32 ± 2 mm, ezért alkalmazásuk esetén pontos méretrevágás, illetve ragasztás szükséges.

10015810000

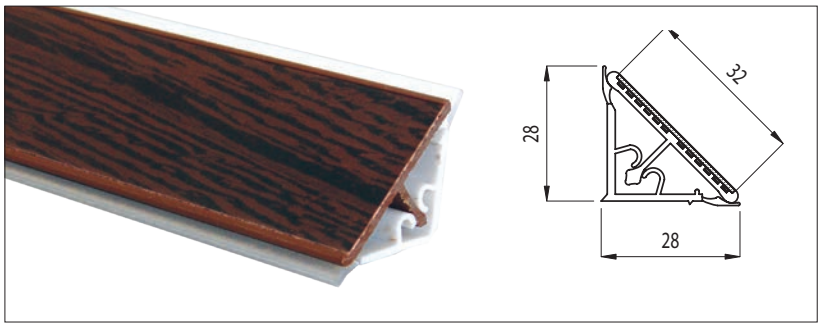

56-os típusú vízzáró léc

beragasztott
anyag: műanyag
hosszúság: 4,2 m

Munkalapokkal színazonos vízzáró lécek cikkszáma az adott munkalapnál található.

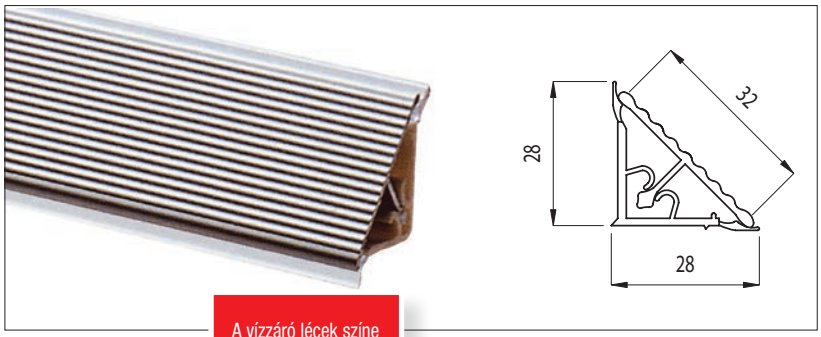

65-ös típusú vízzáró léc

bordázott alumínium
anyag:
• rögzítő profil: műanyag
• takaró profil: alumínium
hosszúság: 4,0 m

10015710000

Javasolt vízzáró egységcsomag:
világos szürke GA

10015710200

A vízzáró lécek színe megegyezik a lábazati előlapok színével. Itt található: **15.28**



66-os típusú vízzáró léc

anyag:
• rögzítő profil: műanyag
• takaró profil: műanyag-alumínium
hosszúság: 4,0 m

szín	cikkszám
fényes alumínium	10015710020
szálcsiszolt alumínium	10015710030
matt alumínium	10015710040



565-ös egységcsomag

Az 54, 56, 65 és a 66-os vízzáró léchez.

szín	cikkszám
világos szürke GA	10015710200
fehér BI	10015710210
beige AV	10015710220
szürke GR	10015710230
világos barna RC	10015710240
sötét barna NO	10015710250
fekete NR	10015710260
téglavörös CL	10015710270
zöld VR	10015710280

Vízzárók, vízzáró egységcsomagok

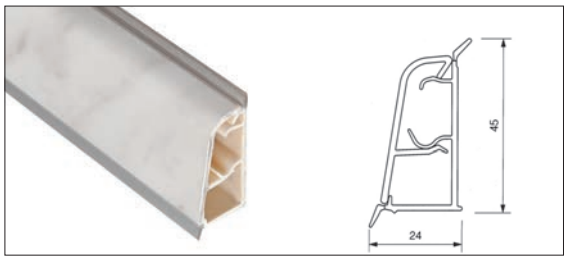

51 és 53-as típusú vízzáró léc

kábelcsatornás

típus	anyaga	hossz (m)	szín	javasolt vízzáró egységcsomag	cikkszám
51	alumínium	5	alumínium	szürke GR	10015700100
53	műanyag	4	Marble 4828 QZ	fehér BI	10015700600
53	műanyag	4	Bianco 2252 FC	fehér BI	10015701100



526-os egységcsomag

Az 53-as és az 51-es kábelcsatornás vízzáró léchez.

szín	cikkszám
fehér BI	10015701200
szürke GR	10015701400

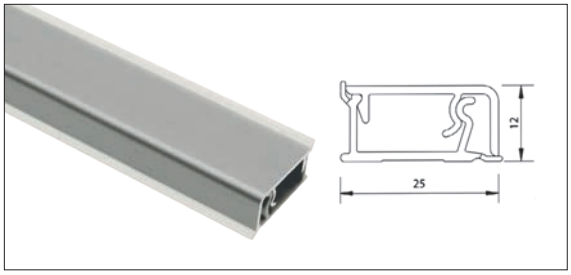

62-es típusú vízzáró léc

kábelcsatornás
anyag:
- rögzítő profil: műanyag
- takaró profil: alumínium

hosszúság: 4,2 m

szín	cikkszám
matt alumínium	10015710010
fényes alumínium	10015710011



562-es egységcsomag

A 62-es téglalap alakú, kábelcsatornás vízzáró léchez.
szín: világos szürke

10015710190



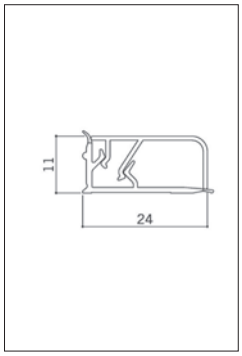

3505-ös típusú vízzáró léc

kábelcsatornás
anyag:
- rögzítő profil: műanyag
- takaró profil: műanyag-alumínium

hosszúság: 4,0 m
Az univerzális vízzáró egységcsomagnak köszönhetően mind hagyományosan, fektetve, mind állítva elhelyezhető.

szín	cikkszám
fényes alumínium	10015710600
szálcsiszolt alumínium	10015710610
inox	10015710620

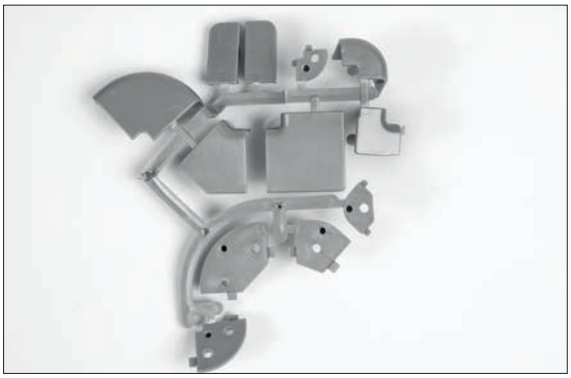

3505-ös egységcsomag

A 3505-ös téglalap alakú, kábelcsatornás vízzáró léchez.

szín	cikkszám
szürke	10015710650
inox	10015710655

Vízzárók, vízzáró egységcsomagok

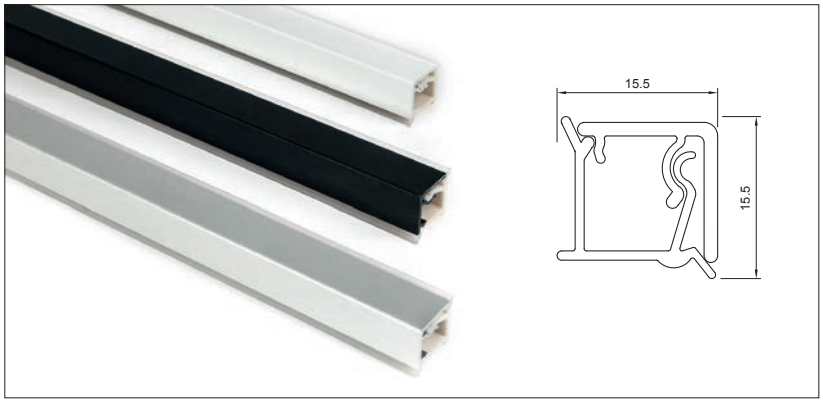

S77-es típusú vízzáró léc

kábelcsatornás
anyag:
• rögzítő profil: műanyag
• takaró profil: alumínium
hosszúság: 4,2 m
A mindössze 15,5 mm magasságú és mélységű vízzáró kompakt méretének köszönhetően a leginkább helytakarékos ilyen típusú termék.

szín	cikkszám
eloxált alumínium	10015802505
matt fehér	10015802515
matt fekete	10015802510

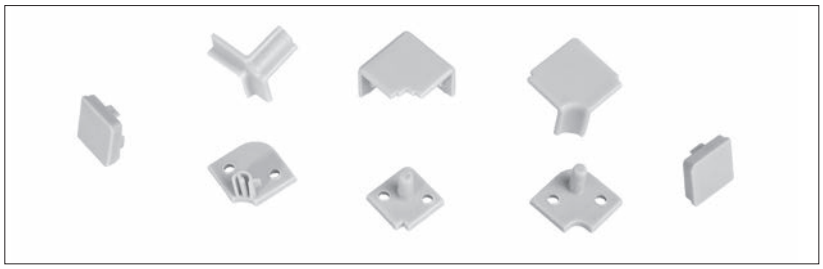

S77-es egységcsomag

Az S77-es téglalap alakú, kábelcsatornás vízzáró léchez.
Az univerzális vízzáró egységcsomagnak köszönhetően a vízzáró léc a megfelelő sarokelem alkalmazásával akár függőlegesen is elhelyezhető, ezáltal a manapság oly divatos hátfalak sarokillesztését is eltakarhatjuk.

szín	cikkszám
világos szürke	10015710300
fehér	10015710310
fekete	10015710305



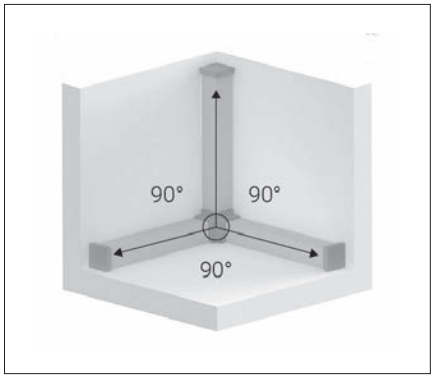



Munkalap összehúzó vasalatok

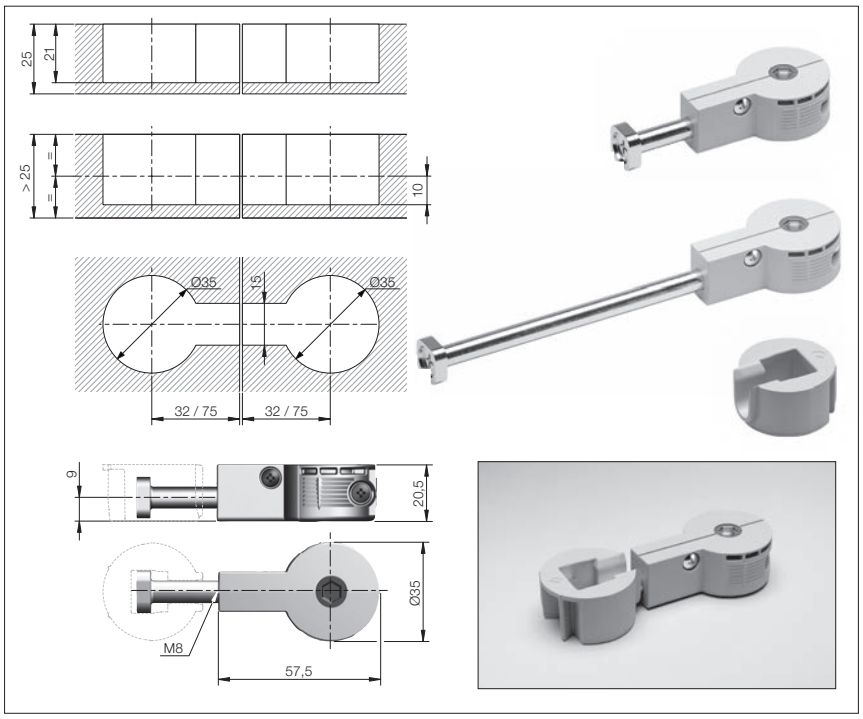





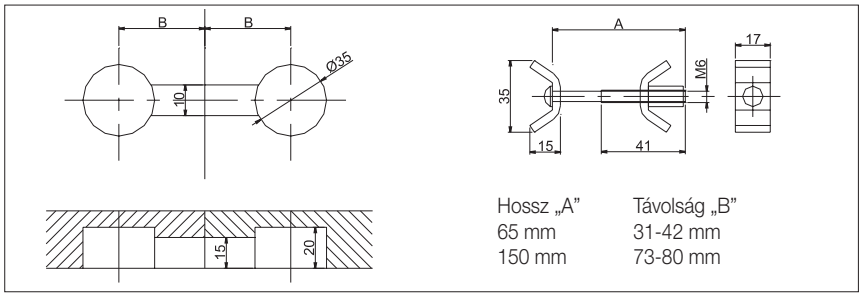

Hossz „A” | Távolság „B”
65 mm | 31-42 mm
150 mm | 73-80 mm

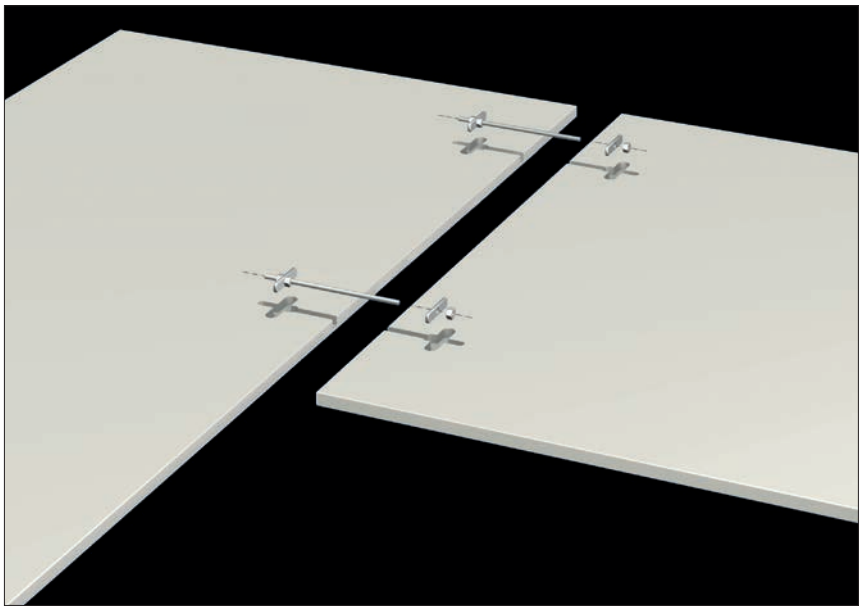

Quick munkalap összehúzó

anyag: fém, műanyag
rendelés: db

típus	cikkszám
szár - M8 x 64 mm	10013304010
szár - M8 x 150 mm	10013304020
összehúzó vég	10013304000



Munkalap összehúzó vasalat 28 és 38 mm-es lapokhoz

felület: horganyzott
rendelés: db

hossz (mm)	cikkszám
65	10013302100
150	10013302000

A munkalap összehúzó vasalatok használatához szükséges ColorJoint ragasztó-kitöltő itt található:
19.5

Munkalap összehúzó vasalat 12 mm-es kompaktlemezekhez

felület: horganyzott
rendelés: párban

10013303010

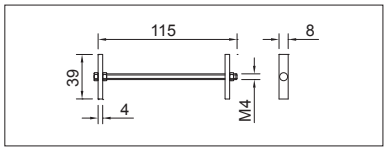



Munkalap vasalatok

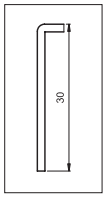

Végzáró
28 mm-es munkalaphoz

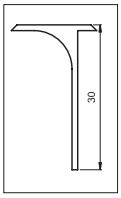

Fordító
28 mm-es munkalaphoz

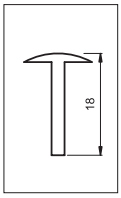

Hossztoldó
28 mm-es munkalaphoz

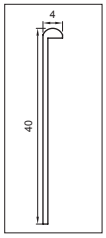

Végzáró
38 mm-es munkalaphoz

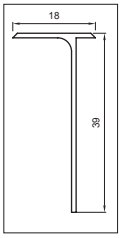

Fordító
38 mm-es munkalaphoz

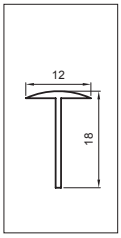

Hossztoldó
38 mm-es munkalaphoz

	szín	28 mm-es munkalaphoz R = 8 mm		38 mm-es munkalaphoz R= 3 mm	
		cikkszám			
Végzáró			**50318**		**50315**
	natúr - eloxált	10013300100	10013301600	10013301500	10013301700
	natúr - elox. - 25 db	10013300101	–	10013301501	–
	fehér	10013300300	–	–	–
	fekete	10013300500	–	–	10013301703
	inox	–	–	–	10013301702
	antikolt	–	10013301601	–	10013301701
Fordító		–	**50319**	–	**50316**
	natúr - eloxált	10013300200	10013301610	10013301510	10013301710
	natúr - elox. - 25 db	10013300201	–	10013301511	–
	fehér	10013300400	–	–	–
	fekete	10013300600	–	–	10013301713
	inox	–	10013301612	–	10013301712
	antikolt	–	10013301611	–	10013301711
Hossztoldó		–	**50320**	–	**50317**
	natúr - eloxált	10013301000	10013301620	10013301520	10013301720
	natúr - elox. - 25 db	10013301001	–	10013301521	–
	fehér	10013301100	–	–	–
	fekete	10013301200	–	–	10013301723
	inox	–	10013301622	–	10013301722
	antikolt	–	10013301621	–	10013301721

Hossztoldó 56332 - R=9 mm

szín: natúr - eloxált

10013301630

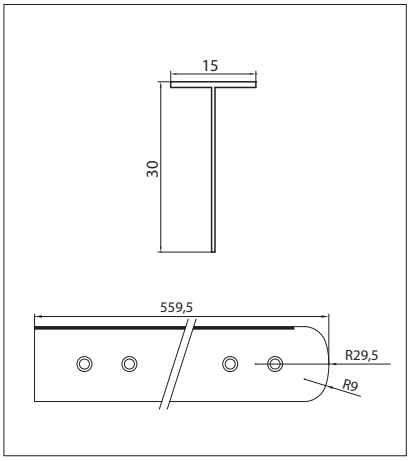

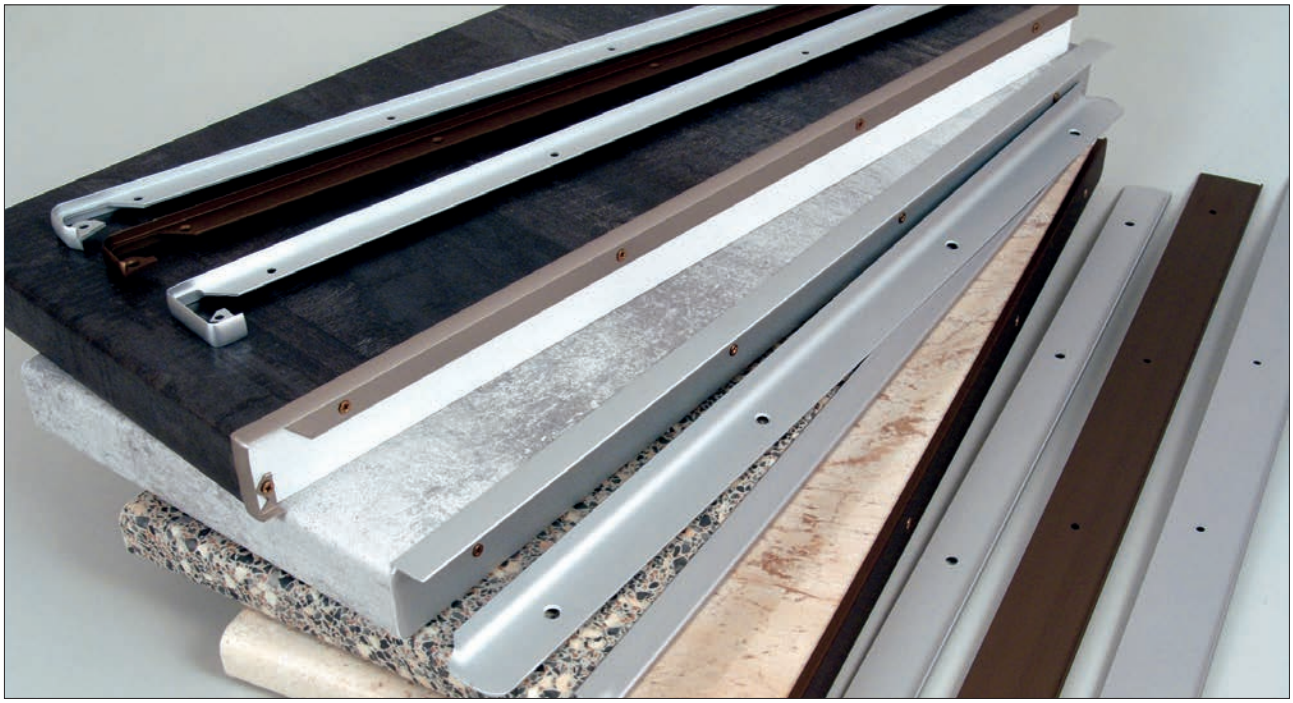

Konzolok



E5803
Egyenes konzol

A szerelvénycsomag 1db konzolt és fa polcok felfogatására alkalmas szerelvényeket tartalmaz.
méret: ø50 x 200 mm

szín	cikkszám
króm	10006252210
matt króm	10006252211
matt nikkel	10006252212



E5801
Ferde konzol

A szerelvénycsomag 1db konzolt és fa polcok felfogatására alkalmas szerelvényeket tartalmaz.
méret: ø50 x 200 mm

szín	cikkszám
króm	10006252110
matt króm	10006252111
matt nikkel	10006252112
antikolt	10006252113

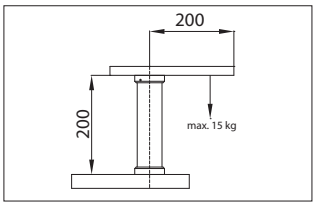

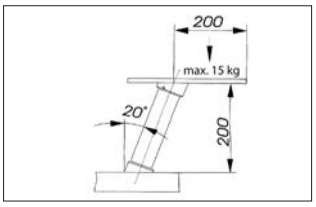

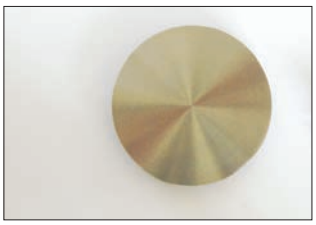

E5804
Üvegrögzítő betét

Az E5803 egyenes konzolhoz
10006252200

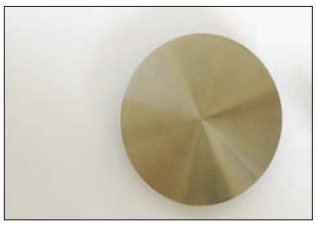

E5802
Üvegrögzítő betét

Az E5801 ferde konzolhoz
10006252100





4. fejezet

Mosogatók, csaptelepek



A konyha lelke a mosogató

Itt indul el az étel előkészítése, és itt végződik minden étkezés. Ezért a mindennapos kihívásoknak tökéletesen meg kell felelnie, mégis megtartva az otthon melegét és komfortját. Mosogatóink Európa vezető gyártóinak termékei. Az olasz tervezők összetéveszthetetlen stílusa és a mérnökök kiválóságra való törekvése azonnal érezhető, amint kézbe vesszük ezeket a termékeket. A klasszikus vonalak finom eleganciával és praktikus megoldásokkal párosulnak, míg a modern formák a letisztult minimalista elrendezéshez és a mai igényekhez passzolnak.

A több medencés mosogatók mára már háttérbe szorultak, helyüket leginkább az egy medencés mosogatók vették át csepegtetővel ellátva vagy még inkább anélkül, hiszen manapság mindenki mosogatógéppel tervez.

Nagy méretű medencék

A legpraktikusabb választás, hiszen mosogatógéppel rendelkezőknek egy medencés mosogató tökéletesen megfelel, mégis alkalmanként akár a nagy edényeket is könnyedén elmosogathatunk benne.

4.6



Minőségi gránit mosogatók

A gránit vagy kompozit mosogatók egy nagyon tág kifejezés és nagyon sok minőségi kategóriát jelölnek vele. Ezért kiválasztáskor érdemes érdeklődni a részletekről.

Általánosságban elmondható, hogy minél nagyobb százalékban található a gránit őrlemény a termékben, annál ellenállóbb, masszívabb konstrukciót kapunk, nagyobb karcállóság, nagyobb hőellenállás, tartósabb kialakítás. A kínálatunkban megtalálható GRAWA termékek anyagát 80%-ban ez az őrlemény adja. Ez a tulajdonsága élenjáró a gránit mosogatók között.

4.6





Liftes csaptelep

... megoldás az ablak elé helyezett mosogatók problémájára

A konyhatervezés során gyakran helyezzük el mosogatómedencéket az ablak előtt, hiszen milyen megnyugtató tud lenni, az amúgy unalmas, monoton munkavégzés közben kitekinteni a természetre…, de milyen csaptelepet lehet elhelyezni, hogy még az ablakot is nyithassuk, megfelelően használhassuk?

A 9234 típusú liftes, zuhanyzós csaptelep lehet a tökéletes megoldás. A krómozott, időtálló design és a munkalapba szinte teljesen lesüllyeszthető kivitel ideális választás lehet ilyen esetekben. Ráadásul a csaptelep kifolyója egyben zuhanyfej is így könnyedén elérhető a vízsugárral minden koszos edény és tányér a mosogatás közben.

4.18

Tartalomjegyzék

4.6	Gránit mosogatók
4.10	Rozsdamentes acél mosogatók
4.16	Teletetős rozsdamentes acél mosogatók
4.17	Csaptelepek és kiegészítők
4.20	Alumínium kötő, alumínium tálca

Útmutató

A termék jelölése: **Terméknév**

Cikkszám jelölése: 10012500101

Honlapunkon megtalálhatók a termékekhez kapcsolódó vásárlói tájékoztatók:
www.foresteu.com/vasarloi-tajekoztatok

Figyelem!
A gyártók folyamatos termékfejlesztése következtében termékeink kismértékben módosulhatnak a katalógusban megjelenthez képest. A termékek nem szakszerű beszereléséből adódó károkért felelősséget nem vállalunk.

Amennyiben a katalógusban látható színek, színminták és a termékek valódi színe esetében némi eltérés tapasztalható, ez a nyomdai technológia és az alkalmazott anyagok jellegéből adódhat. Az esetleges nyomdai hibákért felelősséget nem vállalunk!

Jelmagyarázat:

Exkluzív • Magas minőségű, igényes formatervezésű termék.

Legkedvezőbb ár • Kínálatunk legolcsóbb terméke az adott kategóriában.

Kiváló ár-érték arány • Kedvező árfekvésű, jó minőséget képviselő termék.

Átfordítható • A mosogatómedence beépíthető balos illetve jobbos verzióként is.



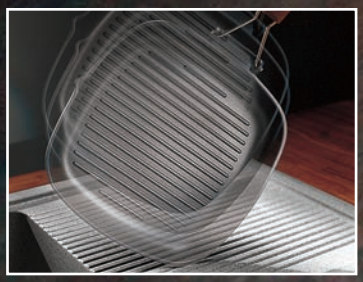



grawa

GRÁNIT MOSOGATÓK

80% GRÁNITŐRLEMÉNY
20% AKRIL

Ez a kombináció a lehető legjobb hő- és karcállóságot valamint alaktartósságot garantál!

KARCÁLLÓ A felület fokozottan ellenáll a napi gyakorlatban előforduló karcoknak.

HŐÁLLÓ Az anyag jobban ellenáll a hőhatásoknak, mint sok más kompozit mosogató.

ÜTÉSÁLLÓ Akár erősebb mechanikai behatások sem tesznek kárt a mosogatóban.

HIGIÉNIKUS Az anyag nagyobb sűrűségének köszönhetően a mosogató könnyen tisztítható. A sima, porózusmentes felületen a legmakacsabb szennyeződések sem tapadnak meg, így mosogatónk mindig friss és kellemetlen szagoktól mentes marad.

SZÍNTARTÓ A mosogatók egyik erőssége egyedi színük. Ezt a színt a mosogató még erős igénybevétel mellett, vagy közvetlen napfénynek kitéve is hosszú ideig megőrzi.

MÉG EGY ÉRV Minden mosogató anyaga természetes ezüst ionokat is tartalmaz. Ennek köszönhetően gátolja a baktériumok elszaporodását a mosogató felületén, így hozzájárul egy egészségesebb, tisztább és frissebb konyhai környezet fenntartásához. Ez a hatás tartós, hiszen nem csak a mosogató felületén, hanem az anyag teljes keresztmetszetében megtalálhatóak az ezüstionok.

Gránit mosogatók

GRAWA



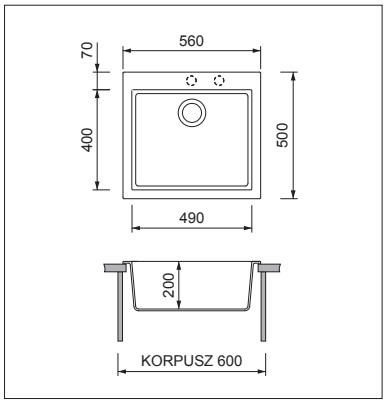

Grawa PT5-5610 1medencés

- 3 1/2"szűrőkosaras leeresztővel
- excenteres dugóemelővel
- csaphely- és dugóemelő furattal
- méret: 560x500 mm
- med. méret: 490x400x200 mm

szín	cikkszám
fekete	10012150020
bézs kő	10012150021
szahara bézs	10012150022
sötét homok	10012150023
fehér	10012150024



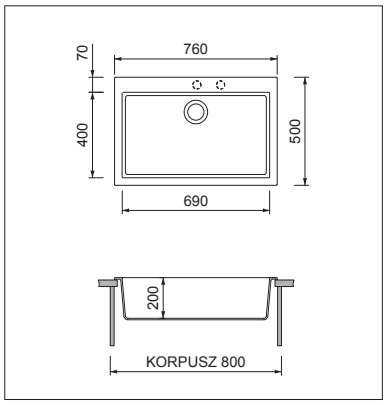

Grawa PT5-7610 1medencés

- 3 1/2"szűrőkosaras leeresztővel
- excenteres dugóemelővel
- csaphely- és dugóemelő furattal
- méret: 760x500 mm
- med. méret: 690x400x200 mm

szín	cikkszám
fekete	10012150040
bézs kő	10012150041
szahara bézs	10012150042
sötét homok	10012150043
fehér	10012150044



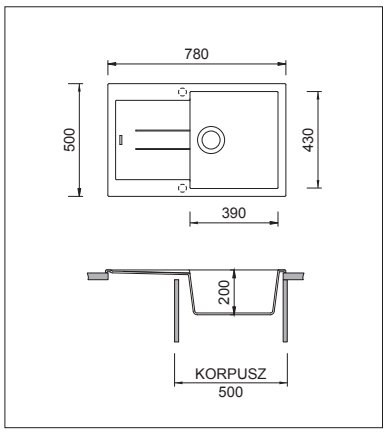

Grawa PT1-7810 1 medence+csepegtetős

- 3 1/2"szűrőkosaras leeresztővel
- excenteres dugóemelővel
- csaphely- és dugóemelő furattal
- méret: 780x500 mm
- med. méret: 390x430x200 mm

szín	cikkszám
fekete	10012150100
bézs kő	10012150101
szahara bézs	10012150102
sötét homok	10012150103
fehér	10012150104



Fekete



Bézs kő



Szahara bézs

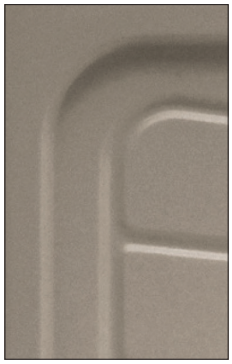

Sötét homok



Fehér

Gránit mosogatók

grawa



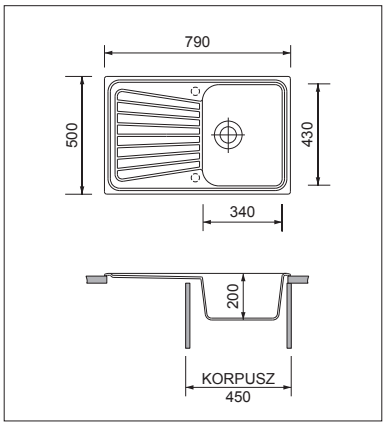

Grawa PT3-7910
1 medence+csepegtetős

- 3 1/2"szűrőkosaras leeresztővel
- excenteres dugóemelővel
- csaphely- és dugóemelő furattal
- méret: 790x500 mm
- med. méret: 340x430x200 mm

szín	cikkszám
fekete	10012150120
bézs kő	10012150121
szahara bézs	10012150122
sötét homok	10012150123



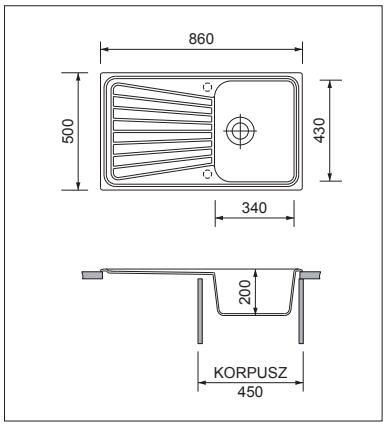

Grawa PT3-8610
1 medence+csepegtetős

- 3 1/2"szűrőkosaras leeresztővel
- excenteres dugóemelővel
- csaphely- és dugóemelő furattal
- méret: 860x500 mm
- med. méret: 340x430x200 mm

szín	cikkszám
fekete	10012150140
bézs kő	10012150141
szahara bézs	10012150142
sötét homok	10012150143

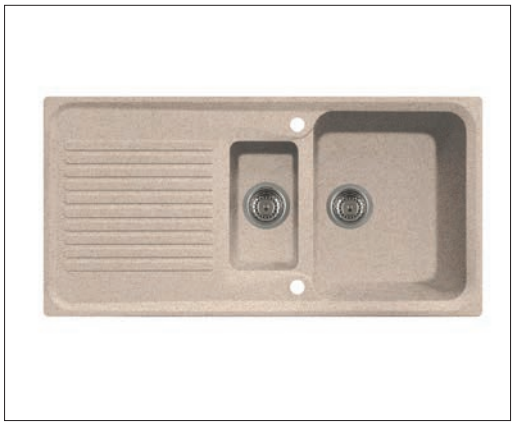

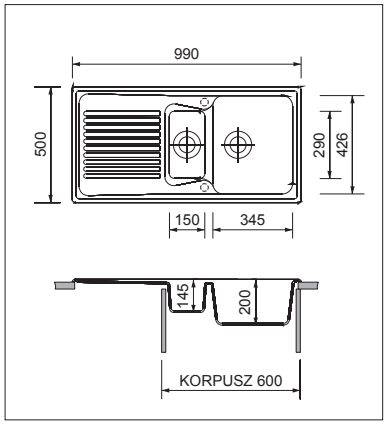

Grawa PT4-9910
1,5 medence+csepegtetős

- 3 1/2"szűrőkosaras leeresztővel
- excenteres dugóemelővel
- csaphely- és dugóemelő furattal
- méret: 990x500 mm
- med. méret: 345×426×200 mm+150×290×145 mm

szín	cikkszám
fekete	10012150200
bézs kő	10012150201
szahara bézs	10012150202
sötét homok	10012150203





Gránit mosogatók és színazonos csaptelepek

grawa



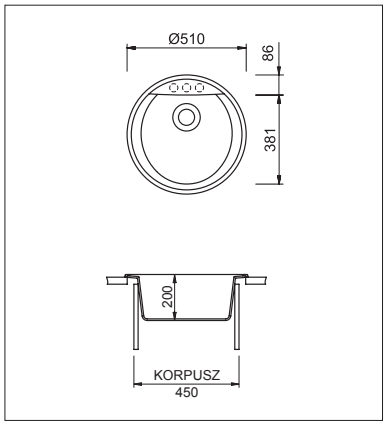

Grawa PT2-5110

- 3 1/2"szűrőkosaras leeresztővel
- csaphelyfurat kikönnyítéssel
- méret: D=510 mm
- med. méret: 381x390x200 mm

szín	cikkszám
fekete	10012150000
bézs kő	10012150001
szahara bézs	10012150002
sötét homok	10012150003



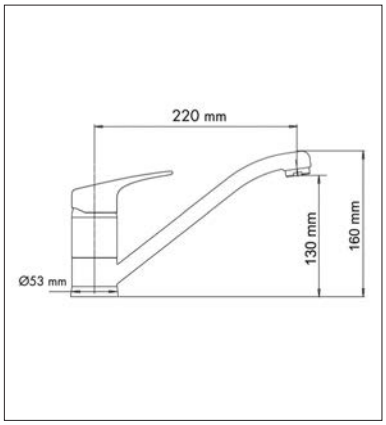

ST01 Csaptelep

szín	cikkszám
fekete	10012151005
bézs kő	10012151006
szahara bézs	10012151007
sötét homok	10012151008
fehér	10012151009



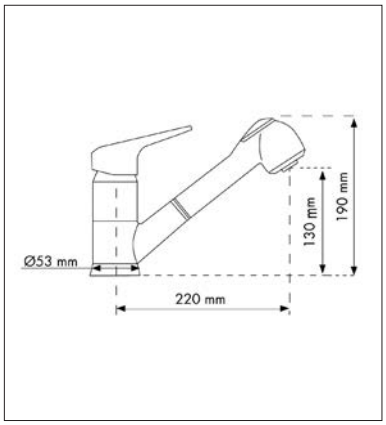

ST02 Zuhanyzós csaptelep

szín	cikkszám
fekete	10012151025
bézs kő	10012151026
szahara bézs	10012151027
sötét homok	10012151028
fehér	10012151029





CM MOSOGATÓK

A CM mosogatók kiváló minőségű, 18/10-es acélból készülnek, így hosszú távon is ellenállnak a rozsdának. A rozsdamentes acél egyik legfontosabb előnye, hogy az ötvöző elemeknek köszönhetően önvédő rendszerrel rendelkezik, amely egy vékony, láthatatlan bevonatot képez a felszínén. Ezek az elemek az oxigénnel érintkezve aktiválódnak, így egy karcolás sem tesz kárt a rozsda elleni védelemben. A CM mosogatók így akár évtizedeken át is megőrzik eredeti fényüket.

SZATÉN FELÜLET

A mindennapi használatra kifejlesztett mosogató felszín. Hosszú éveken át változás nélkül ellenáll a karcoknak és higiénikus körülményeket garantál még ezen, a baktériumoknak erősen kitett helyen is.

STANDARD PROFIL

Ez a leggyakrabban használt profil minden mosogató márkánál: a mosogató kissé kiáll a munkalap síkjából.
A CM saját gyártási szabadalmának köszönhetően ez az ív finom és elegáns.

TELETETŐS PROFIL

A 3 cm vastag profil jól illeszkedik a hasonló vastagságú munkalapokhoz. Erős és megbízható munkafelületet biztosít.

Rozsdamentes acél mosogatók



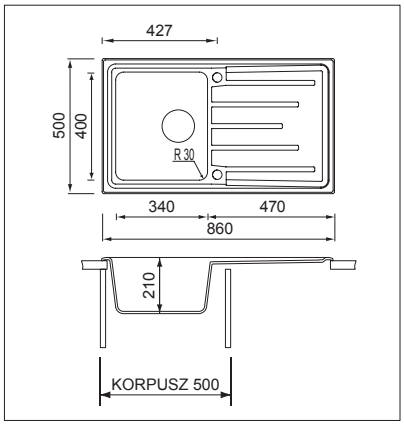

Brando 015103
1 medence+csepegtetős

- 3 1/2”-os takart, fém szűrőkosaras leeresztővel és excenteres dugóemelővel
- csaphely- és dugóemelő furattal
- méret: 860x500 mm
- med. méret: 340x400x210 mm

10012130190



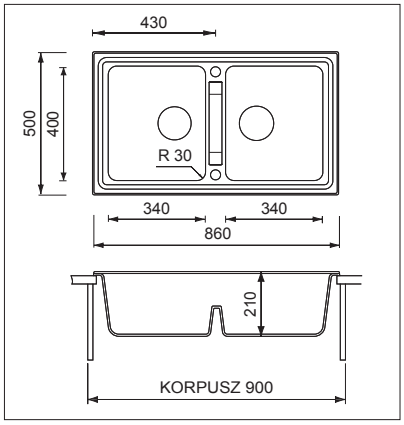

Brando 015104
2 medencés

- 3 1/2”-os takart, fém szűrőkosaras leeresztővel és excenteres dugóemelővel
- csaphely- és dugóemelő furattal
- méret: 860x500 mm
- med. méret: 340x400x210 mm

10012130540



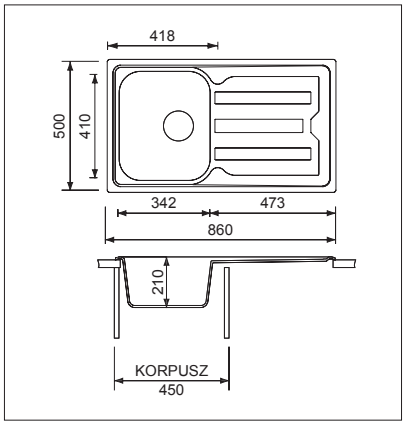

Cristal 010013
1 medence+csepegtetős

- 3 1/2”-os fém szűrőkosaras leeresztővel
- méret: 860x500 mm
- med. méret: 342x410x210 mm

10012130170



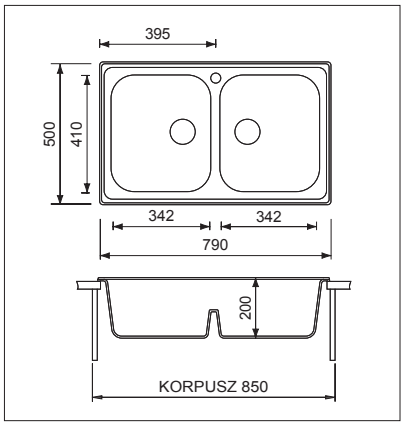

Cristal 010012
2 medencés

- 3 1/2”-os fém szűrőkosaras leeresztővel, csaphelyfurattal
- méret: 790x500 mm
- med. méret: 342x410x200 mm

10012130530

Rozsdamentes acél mosogatók



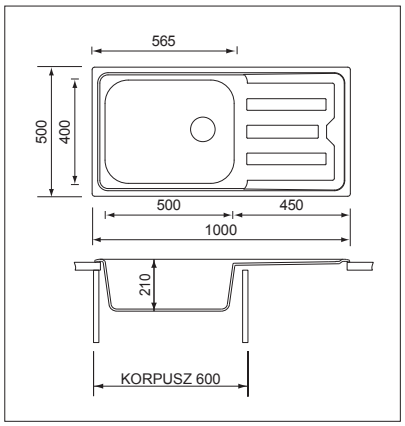

Cristal 010016
1 medence+csepegtetős

- 3 1/2"-os fém szűrőkosaras leeresztővel
- méret: 1000x500 mm
- med. méret: 500x400x210 mm

10012130180



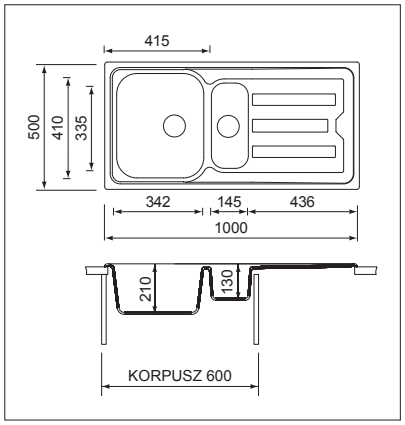

Cristal 010015
1,5 medence +csepegtetős

- 3 1/2"-os fém szűrőkosaras leeresztővel
- méret: 1000x500 mm
- med. méret: 342x410x210 mm+145x335x130 mm

10012130320



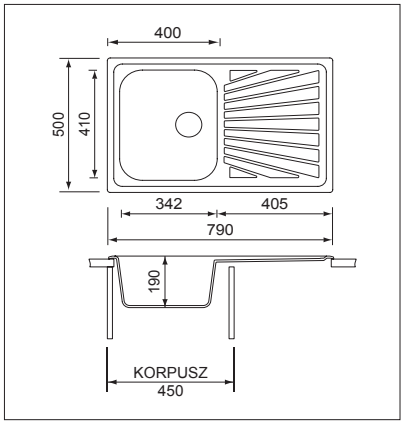

Cometa 011441
1 medence+csepegtetős

- 3 1/2"-os fém szűrőkosaras leeresztővel
- méret: 790x500 mm
- med. méret: 342x410x190 mm

10012130150



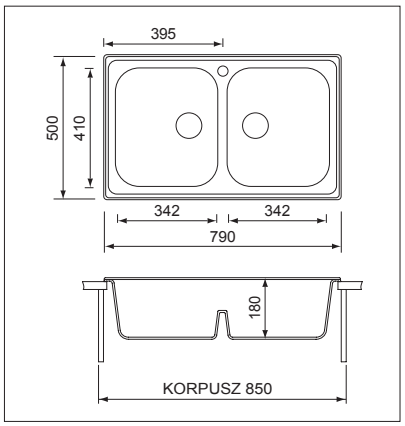

Cometa 011442
2 medencés

- 3 1/2"-os fém szűrőkosaras leeresztővel, csaphelyfurattal
- méret: 790x500 mm
- med. méret: 342x410x180 mm

10012130520

Rozsdamentes acél mosogatók



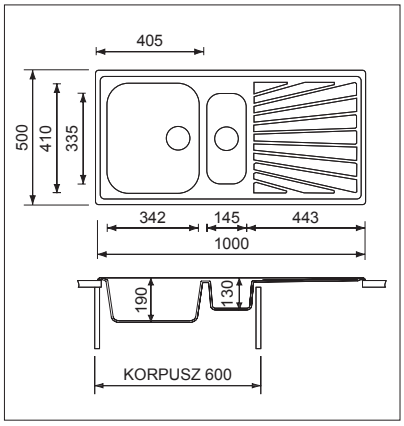

Cometa 011445
1,5 medence +csepegtetős

- 3 1/2"-os fém szűrőkosaras leeresztővel
- méret: 1000x500 mm
- med. méret: 342x410x190 mm+145x335x130 mm

10012130310



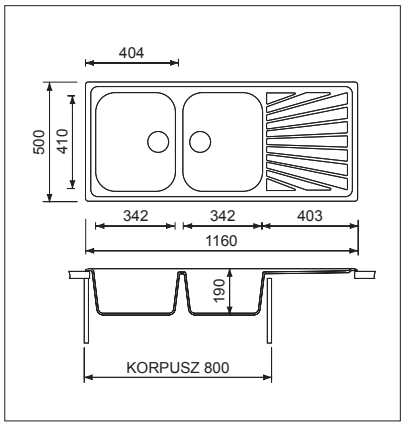

Cometa 011447
2 medence+csepegtetős

- 3 1/2"-os fém szűrőkosaras leeresztővel
- méret: 1160x500 mm
- med. méret: 342x410x190 mm

10012130710



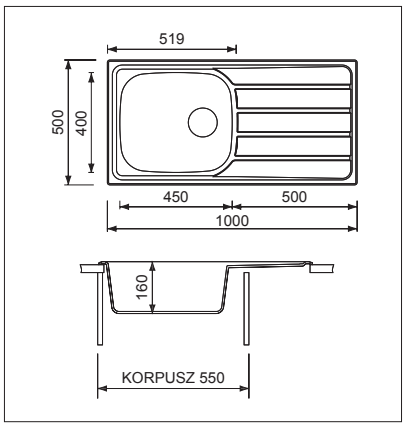

Universal 015446
1 medence+csepegtetős

- 3 1/2"-os fém szűrőkosaras leeresztővel
- méret: 1000x500 mm
- med. méret: 450x400x160 mm

10012130140



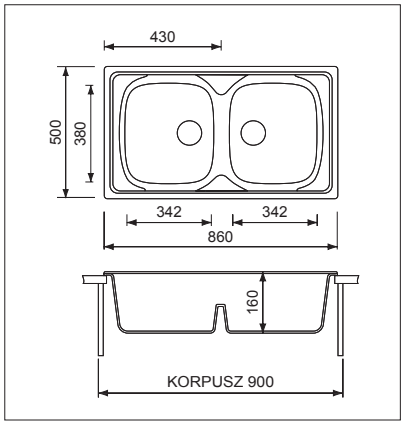

Universal 015444
2 medencés

- 3 1/2"-os fém szűrőkosaras leeresztővel
- méret: 860x500 mm
- med. méret: 342x380x160 mm

10012130510

Rozsdamentes acél mosogatók



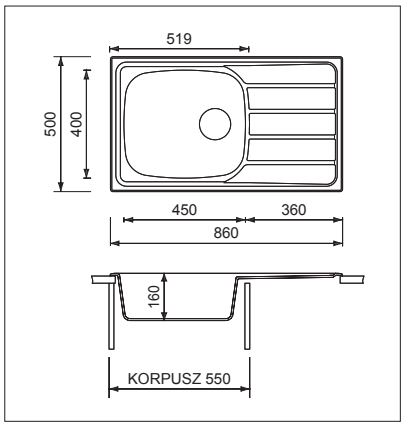

Universal 015440
1 medence+csepegtetős

- 3 1/2”-os fém szűrőkosaras leeresztővel
- méret: 860x500 mm
- med. méret: 450x400x160 mm

10012130130



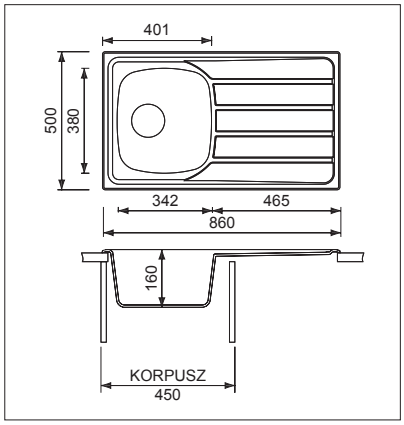

Universal 015443
1 medence+csepegtetős

- 3 1/2”-os fém szűrőkosaras leeresztővel
- méret: 860x500 mm
- med. méret: 342x380x160 mm

10012130120

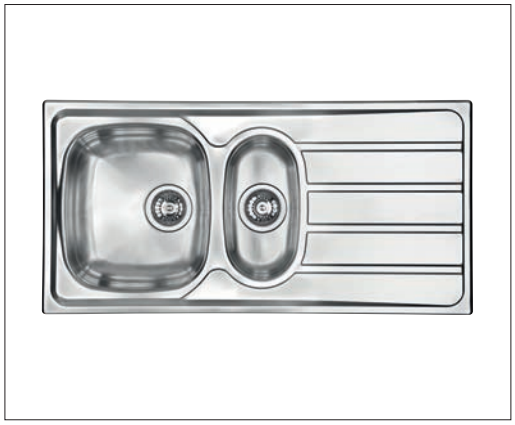

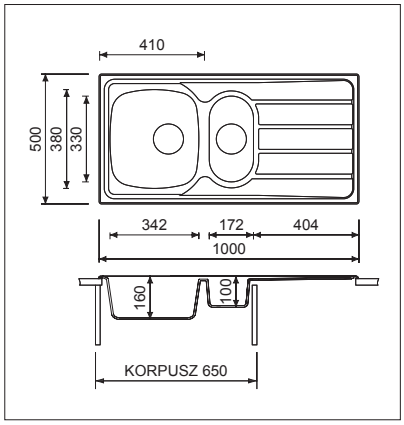

Universal 015445
1,5 medence +csepegtetős

- 3 1/2”-os fém szűrőkosaras l eeresztővel
- méret: 1000x500 mm
- med. méret: 342x380x160 mm+172x330x100 mm

10012130300

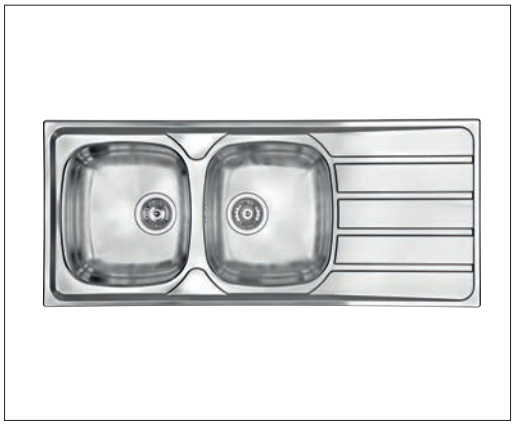

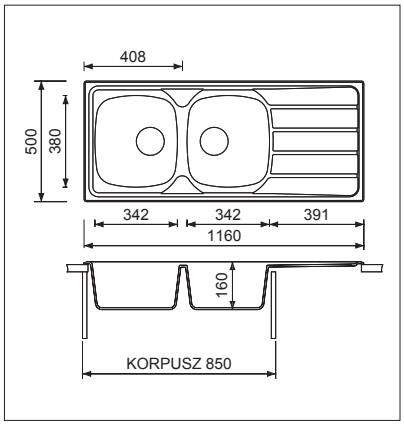

Universal 015447
2 medencés+csepegtetős

- 3 1/2”-os fém szűrőkosaras leeresztővel
- méret: 1160x500 mm
- med. méret: 342x380x160 mm

10012130700

Rozsdamentes acél mosogatók



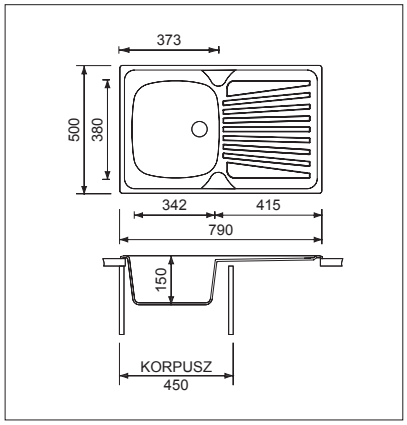

Mondial 011501
1 medence+csepegtetős

- 3 1/2”-os fém szűrőkosaras leeresztővel
- méret: 790×500 mm
- med. méret: 342×380×150 mm

10012130110



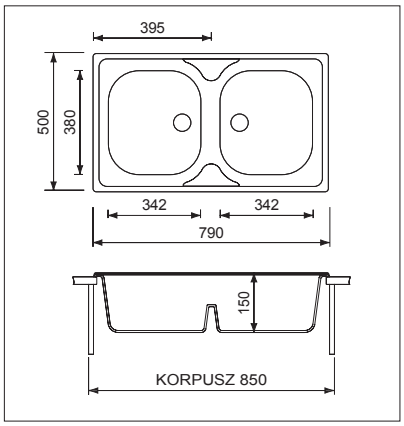

Mondial 011552
2 medencés

- 3 1/2”-os fém szűrőkosaras leeresztővel
- méret: 790×500 mm
- med. méret: 342×380×150 mm

10012130500



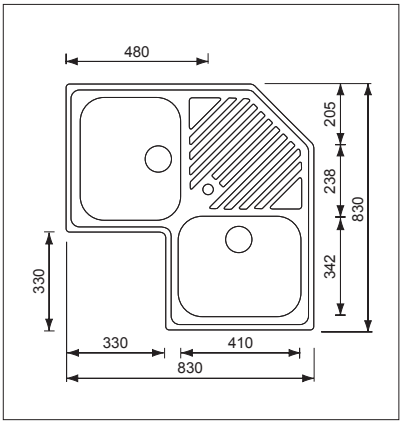

Ilaria 011840
2 medence+csepegtetős sarok

- 3 1/2”-os fém szűrőkosaras leeresztővel, csaphelyfurattal
- méret: 830×830 mm
- med. méret: 342x410x190 mm

10012130800



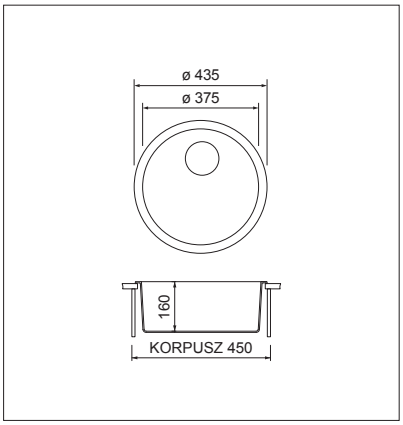

Cinzia 011949
1 medencés

- 3 1/2”-os fém szűrőkosaras leeresztővel
- méret: Ø 435 mm
- med. méret: Ø 375×160 mm

10012130000

Rozsdamentes acél mosogatók



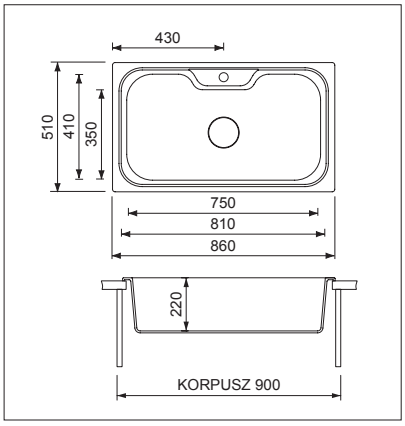

Eureka 011743
1 medencés

- 3 1/2”-os fém szűrőkosaras leeresztővel, csaphelyfurattal
- méret: 860x510 mm
- med. méret: 750×410×220 mm

10012130050



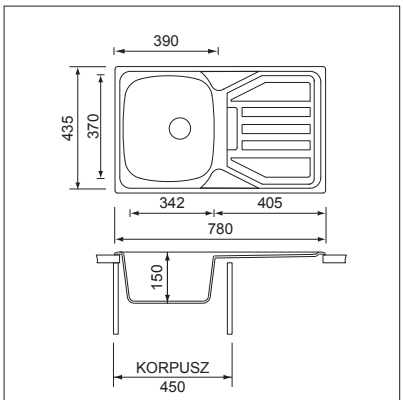

Point 1V
1 medence+csepegtetős

- 3 1/2”-os fém szűrőkosaras leeresztővel
- méret: 780×435 mm
- med. méret: 342×370×150 mm

10012130100



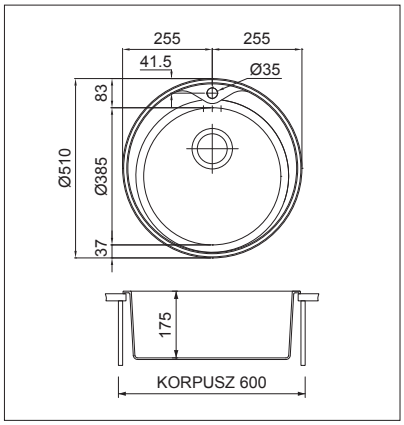

POINT 1R
1 medencés

- 3 1/2”-os fém szűrőkosaras leeresztővel, csaphelyfurattal
- méret: D=510 mm
- med. méret: D385×175 mm

10012130010

Teletetős rozsdamentes acél mosogatók



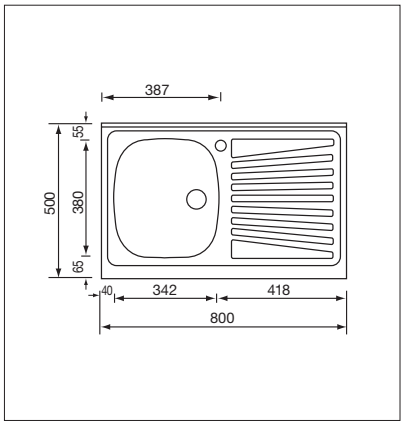

Mondial 031031
1 medence+csepegtetős

- 1 1/2"-os fém leeresztővel, csaphelyfurattal
- méret: 800x500 mm
- med. méret: 342x380x150 mm
- profilvastagság: 30 mm
- hátsó oldali felhajtás: 60 mm magas, 15 mm mély

balos	jobbos
10012130900	10012130901

A képen a balos látható.



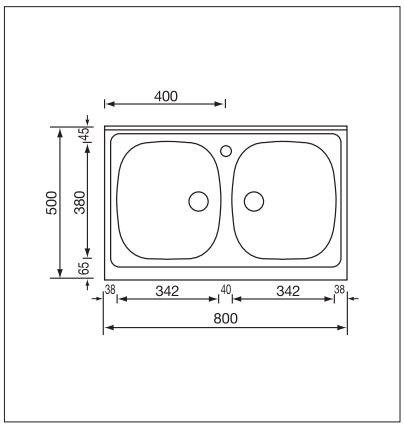

Mondial 031032
2 medencés

- 1 1/2"-os fém leeresztővel, csaphelyfurattal
- méret: 800x500 mm
- med. méret: 342x380x150 mm
- profilvastagság: 30 mm
- hátsó oldali felhajtás: 60 mm magas, 15 mm mély

10012130910



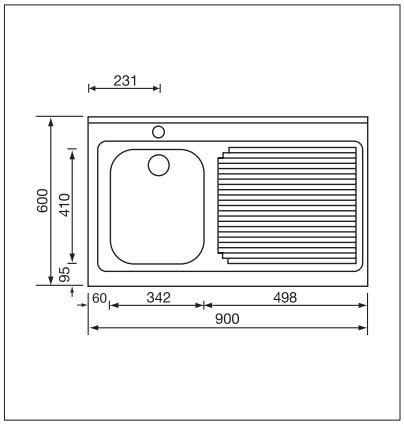

Rossana 031133
1 medence+csepegtetős

- 1 1/2"-os fém leeresztővel, csaphelyfurattal
- méret: 900x600 mm
- med. méret: 342x410x170 mm
- profilvastagság: 30 mm
- hátsó oldali felhajtás: 60 mm magas, 15 mm mély

balos	jobbos
10012130920	10012130921

A képen a balos látható.



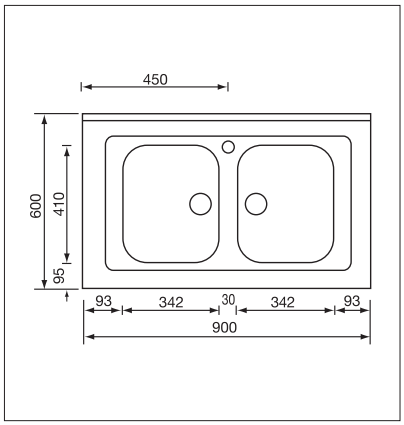

Rossana 031134
2 medencés

- 1 1/2"-os fém leeresztővel, csaphelyfurattal
- méret: 900x600 mm
- med. méret: 342x410x190 mm
- profilvastagság: 30 mm
- hátsó oldali felhajtás: 60 mm magas, 15 mm mély

10012130930

Csaptelepek



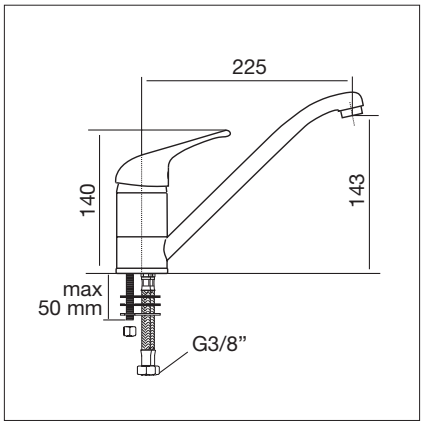

9211 Csaptelep

- szín: króm
- anyaga: fém

10012131100



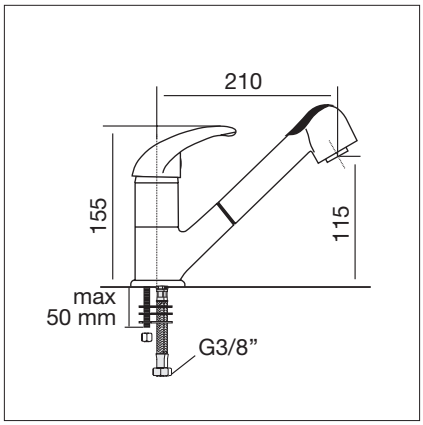

9221 Zuhanyzós csaptelep

- szín: króm
- anyaga: fém

10012131110



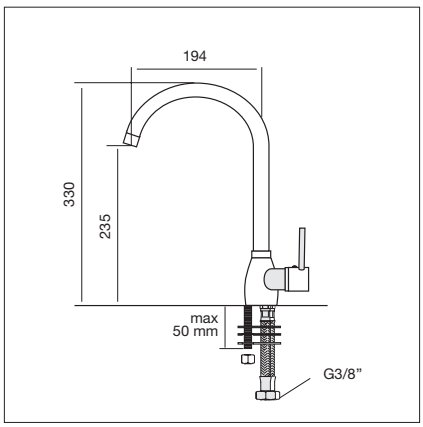

9213 Csaptelep

- szín: króm
- anyaga: fém

10012131130



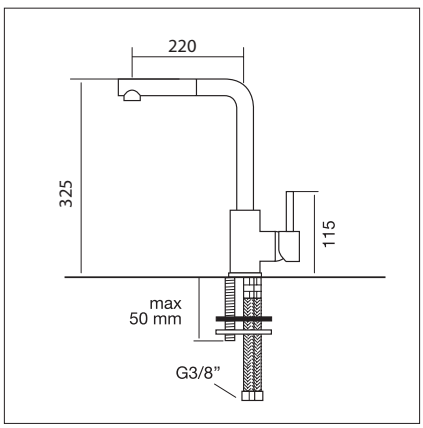

9226 Zuhanyzós csaptelep

- szín: króm
- anyaga: fém

10012131150

Csaptelepek



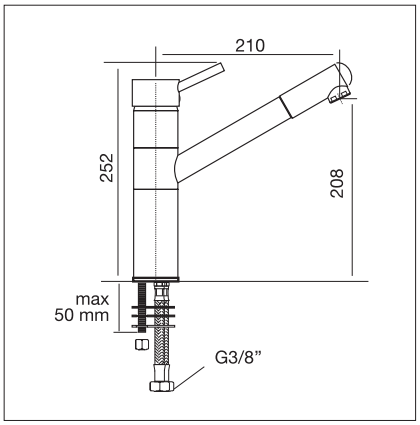

9205 Zuhanyzós csaptelep

- szín: króm
- anyaga: fém

10012131140



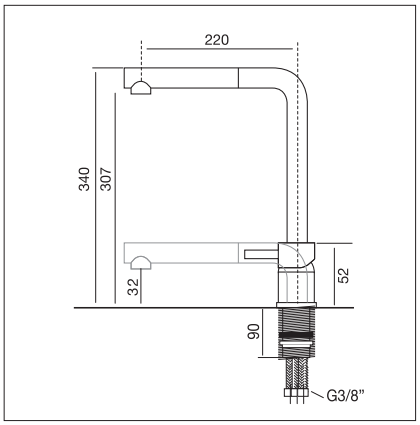

9234 Liftes zuhanyzós csaptelep

- szín: króm
- anyaga: fém

10012131120

A csaptelep a munkapultba süllyeszthető, ami például alacsonyabb ablak nyitásakor hasznos lehet!



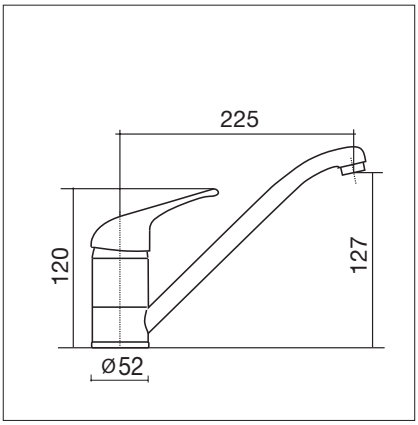

90211 Csaptelep

- szín: króm
- anyaga: fém

10012131000



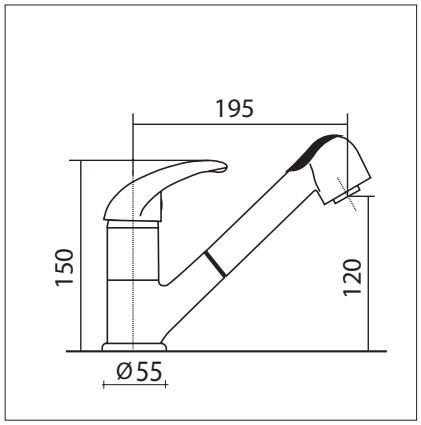

90221 Zuhanyzós csaptelep

- szín: króm
- anyaga: fém

10012131010

Csaptelepek és kiegészítők



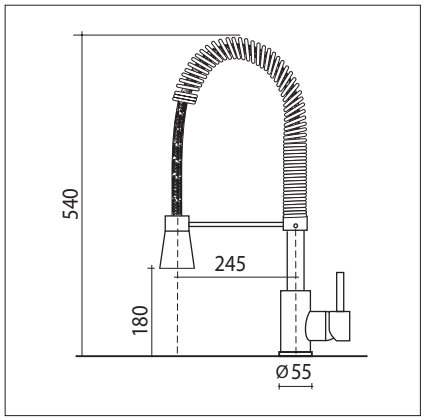

90220 Zuhanyzós csaptelep

- szín: króm
- anyaga: fém-műanyag

10012131020



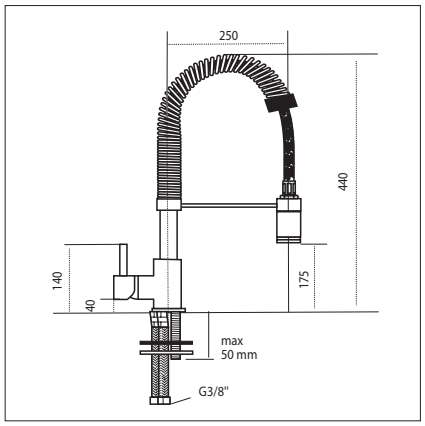

9107 Zuhanyzós csaptelep

- szín: króm
- anyaga: fém

10012131160



Felfogató karom

8 db/csom.

10012131885



091002 Beépíthető mosogatószer/ szappan adagoló

- szín: króm
- anyaga: fém-műanyag

10012131900



064069 Vágódeszka rozsdamentes perforált betéttel

Eureka medencéhez

10012131951



094020 Vágódeszka

Mondial, Universal, Cometa, Ilaria, Cristal, Brando medencékhez

10012131950

Alumínium kötő, alumínium tálca

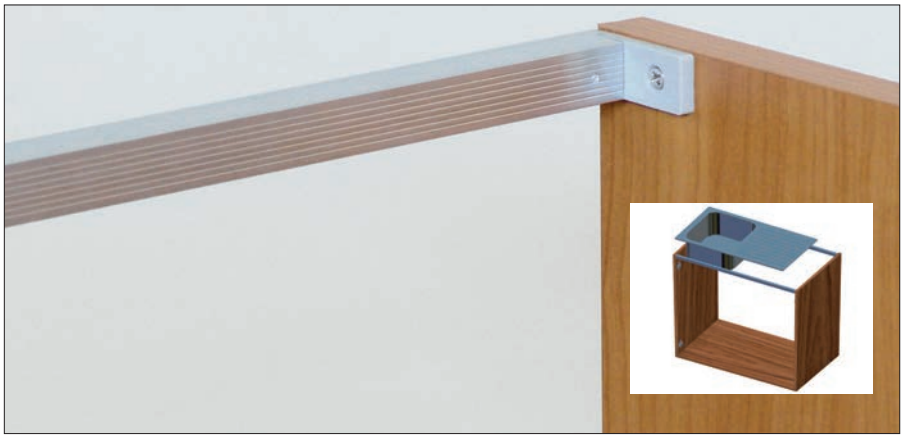

Alumínium kötő

Mosogató vagy beépíthető főzőlap alá beépíthető kötő.
Hátfallemez az alumínium profilban kiképzett árokba helyezhető.

- szín: aluminíum-szürke
- anyag: alumínium-műanyag
- méret: 4600x18x18 mm

10000696000

Szabás:
korpusz belméret - 10 mm

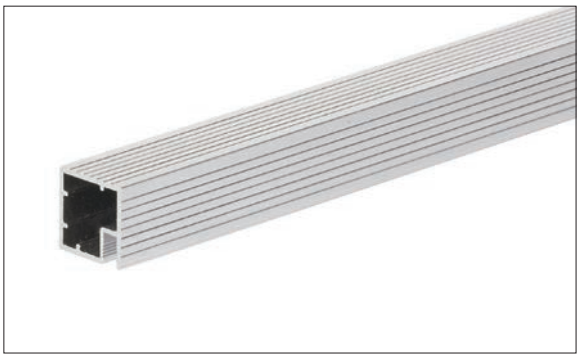

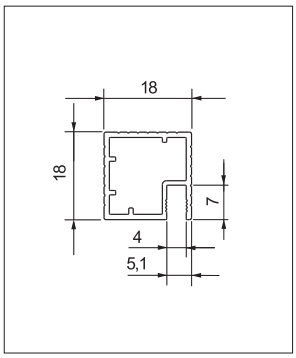

Konfekcionálva, lezáróelemmel:

névl. méret (mm)	cikkszám
450	10000696100
500	10000696110
600	10000696120
800	10000696130
900	10000696140
1000	10000696150



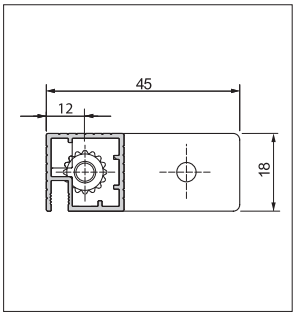

Alumínium kötő végzáróelem

Alumínium kötő korpuszhoz való rögzítéséhez.

- Talpvastagság 5 mm.
- csap: Ø8 mm
- szín: szürke
- anyag: műanyag
- rendelés: db

10000696010

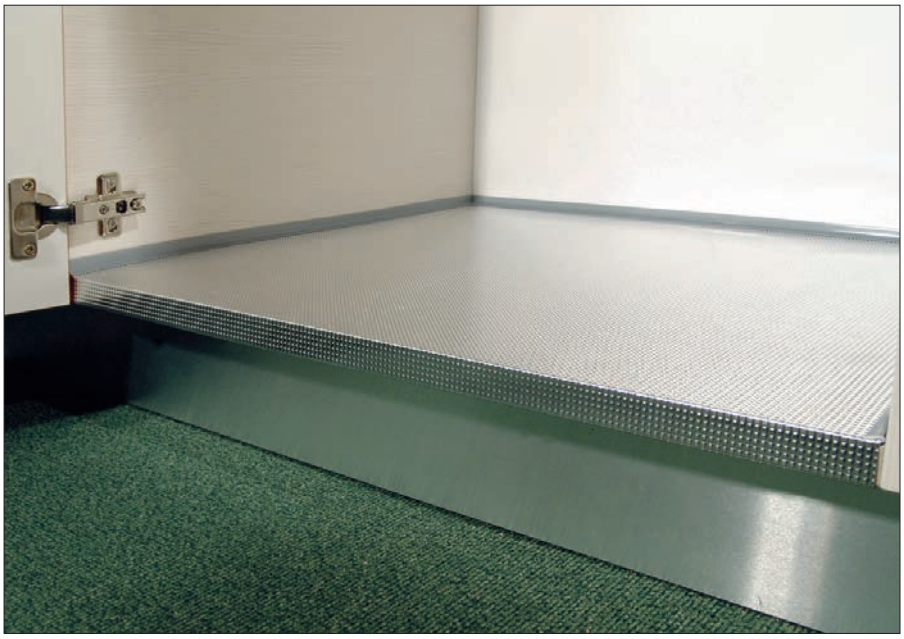

40\86.X Alumínium tálca vízzáró profillal

A mosogatótálca alatti korpuszfeneket védi a mosogatóból és a hulladékgyűjtőből kikerülő szennyeződésektől. Higiénikus, könnyen tisztítható felület. A vízzáró profilok levétele után a kívánt méretre vágható, majd a profilokat vissza kell helyezni.

névl. méret (mm)	méret (mm)	cikkszám
600	564x547	10003650500
900	864x547	10003650510

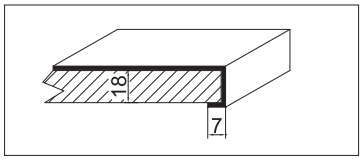



5. fejezet

Konyhai, fürdőszobai tárolás

Új termékcsalád a VIBO-tól

Bemutatkozik a konyhai fémrácsok új családja. A **Lamina** család a praktikum és a dizájn összefonódása. Egységesen, tömör acéllemezből hajlított kosarakkal rendelkezik, így már nem hullik le semmi a polcokról egyik irányban sem. Divatos szürke, szinterezett felületeivel pedig mindamellett, hogy könnyen tisztítható, nagyon ellenálló és a mai bútor trendeknek megfelelően csodásan illeszkedik a matt egyszínű konyhaszekrényekbe.

5.6



Külső fémrácsok

Azaz tárolás a szekrényeken kívül, de mégis rendezetten. A külső fémrácsok a gyakran használt konyhai eszközeink tárolásának egyik legpraktikusabb módját jelentik.
Az új tárolók kiválóan illeszkednek a modern formatervű konyhabútorokhoz is.

5.25





MoveBin

A szelektív hulladékgyűjtés modern megoldásai. Új, fiókba építhető kivitelek amelyek nyitáskor automatikus nyíló fém billenőfedéllel vannak ellátva. Fedélbe integrált, mosható, aktív szénszűrővel a kellemetlen szagok ellen.

5.30



FlyBox

Az egyedülálló, sarokszekrényből kihúzható polc- és fiókrendszer.
Az egyetlen mozdulattal történő teljes kihúzás ugyan nagyobb teret igényel a szekrény előtt, de minden korábbinál nagyobb és áttekinthetőbb hozzáférést biztosít a szekrény teljes tartalmához.

5.6 és 5.13

Tartalomjegyzék

5.5 VIBO Lamina fémrácsok

5.10 VIBO Galaxy fémrácsok

5.16 Forest Wire - klasszikus fémrácsok

5.23 Mosogató alatti tárolás • Lábazati fiók

5.24 Hűtőszekrény tartókeretek • Edénycsepegtető • Talpaspohár tartó

5.25 Külső fémrácsok

5.30 Hulladékgyűjtők

5.35 Műanyag evőeszköztartók

5.38 Bambusz evőeszköztartó

5.39 Labrys moduláris fiókrendszerező

5.41 Szennyestartó kosarak

5.42 Fürdőszobai tárolók

Útmutató

A termék jelölése: Terméknév

Cikkszám jelölése: 10012500101

A fémrácsok méretének megadása: szélesség x magasság x mélység

Honlapunkon megtalálhatók a termékekhez kapcsolódó vásárlói tájékoztatók:
www.foresteu.com/vasarloi-tajekoztatok

Honlapunkon megtalálhatók a termékekhez kapcsolódó szerelési útmutatók:
www.foresteu.com/szerelesi-utmutatok

Figyelem!
A gyártók folyamatos termékfejlesztése következtében termékeink kismértékben módosulhatnak a katalógusban megjelentekhez képest. A termékek nem szakszerű beszereléséből adódó károkért felelősséget nem vállalunk.

Amennyiben a katalógusban látható színek, színminták és a termékek valódi színe esetében némi eltérés tapasztalható, ez a nyomdai technológia és az alkalmazott anyagok jellegéből adódhat. Az esetleges nyomdai hibákért felelősséget nem vállalunk.

Jelmagyarázat:

Exkluzív • Magas minőségű, igényes formatervezésű termék.

Legkedvezőbb ár • Kínálatunk legolcsóbb terméke az adott kategóriában.

Kiváló ár-érték arány • Kedvező árfekvésű, jó minőséget képviselő termék.

kg 50 **A szerkezet maximális teherbírása (kg)**

Csillapított csukódású szerkezet

ViBO

LAMINA

Az egységes, tömör acéllemezből hajtott, divatos szürke kosarak teszik a Lamina sorozatot praktikussá és megnyerővé.



Oldallapra szerelhető polcrendszerek





ELQGM152SXLGM
Oldallapra szerelhető polcrendszer

2 részes, teljesen kihúzható, csillapított csukódással,
csúszóról könnyedén leakasztható verzió,
3 irányban állítható előlaptartóval.
bal oldalra szerelhető
szín: matt antracit
méret: 108×467×475mm
beépítési méret: 114×520×490 mm

kg 30

10006213000





EGTGMXXB2LGM
Oldallapra szerelhető polcrendszer

2 részes, teljesen kihúzható, csillapított csukódással,
kétoldali csúszóval, 3 irányban állítható előlaptartóval.
szín: matt antracit

kg 30

típus	beép. méret (mm)	cikkszám
EGTGM30B2LGM	264×468×489	10006213100
EGTGM40B2LGM	364×468×489	10006213110
EGTGM45B2LGM	414×468×489	10006213120



Fly Box - Lamina sarok polcrendszer

Sarokszekrényből kiforduló, 2+2 tálcás,
teljesen kihúzható, csillapított csukódással.
A polcok külön-külön kihúzhatók.
Balos és jobbos verzióként is használható!
fenéklap anyaga:
- külső tálca: fém
- belső tálca: fém

szín: antracit

kg 25

megnevezés	ajtó szélesség	méret	cikkszám
mechanizmus	450/500	825x560x489	10006211800
mechanizmus	600	975x560x489	10006211805
kosár szett	450/500	-	10006213810
kosár szett	600	-	10006213820



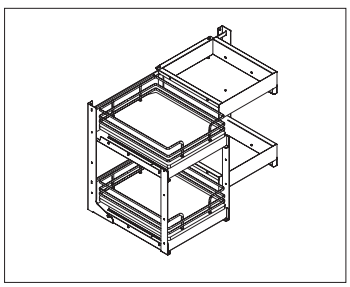



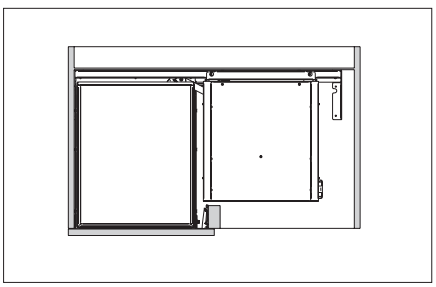

Oldallapra szerelhető belső fiók • Állószekrénybe szerelhető fémrács





CCTGMXXLGM Oldallapra szerelhető belső fiók

1 részes, teljesen kihúzható, csillapított csukódással, kétoldali csúszóval.
szín: matt antracit

típus	beép. méret (mm)	cikkszám
CCTGM45LGM	414×459x143	10006213320
CCTGM60LGM	564×459x143	10006213330

kg 30





KCE Kamrapolc vasalat keret és csúszó szett

Állítható erősségű csillapítással, állószekrények praktikus kihasználásához.
szín: antracit

kg 120

típus	méret (mm)	előlap-tartó garn. (db)	cikkszám
KCE1205FTM	1070/1500 x 487	2	10006211450
KCE1605FTM	1470/1900 x 487	3	10006211460
KCE1905FTM	1770/2200 x 487	3	10006211470



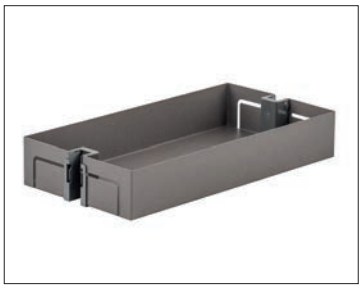

CC LGM Fémkosár

CE kerethez.
rendelés: db
szín: matt antracit

kg 15

típus	méret (mm)	cikkszám
CC15LGM	100 x 82 x 478	10006213440
CC30LGM	246 x 82 x 478	10006213400
CC40LGM	346 x 82 x 478	10006213410
CC45LGM	396 x 82 x 478	10006213420



CK130VE Előlaptartó garnitúra

CE kerethez.
Abban az esetben szükséges, amikor a kerethez mellékelt 2-3 db előlaptartó nem elégséges!
szélesség: 250 mm • szín: antracit

10006211480





PC01 Kosár felfogató vasalat

CE kerethez.
Abban az esetben szükséges, amikor a kosarat a vasalat hosszabbító elemére kell felszerelni!
méret: 140 x 25 x 25 mm
rendelés: párban
szín: antracit

10006211485

Állószekrénybe szerelhető fémrács



CEM Kamrapolc vasalat keret és csúszó szett

165°-os ajtónyitásra előcsúszó keret.
Balos és jobbos verzióként is használható!
szín: antracit

típus	méret (mm)	cikkszám
CEM45S/17	250×1845×488	10006211500
CEM60S/17	400×1845×488	10006211510



CEMXXCM1LGM kosár

CEM kerethez
rendelés: db
szín: matt antracit

típus	méret (mm)	cikkszám
CEM45CM1LGM	329×98×434	10006213550
CEM60CM1LGM	479×98×434	10006213560

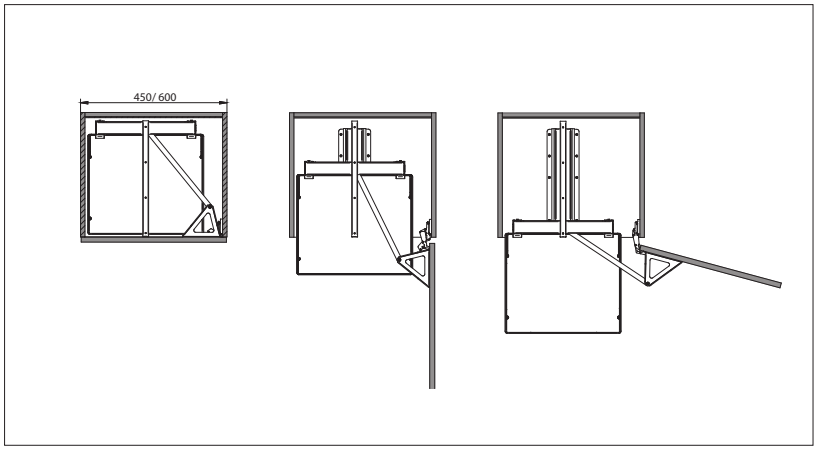



Állószekrénybe szerelhető fémrács



EDS1706/20VGF SWING OUT Kamrapolc vasalat keret és csúszó szett

120°-os ajtónyitásra előcsúszó keret.
Kosaraknak kialakított hellyel az ajtón és a csúszó kereten egyaránt.
Balos és jobbos verzióként is használható!
szín: antracit
méret: 536 x1675 x 489

kg 78

10006213900



EDCX60M2L/20GM Swing out kamrapolc vasalat kosárszett

EDS1706/20VGF SWING OUT kerethez
rendelés: 2 db/ szett
szín: matt antracit

típus	méret (mm)	cikkszám
Belső kosárszett EDCP60M2L/20GM	491x115x266	10006213910
Ajtó kosárszett EDCI60M2L/20GM	491x115x150	10006213920

kg 10

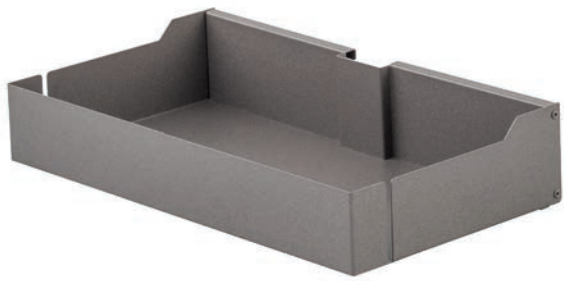

kg 3

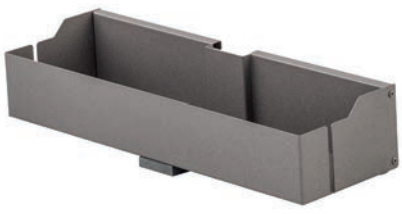

ViBO GALAXY

Az elegánsan ívelt elliptikus kosároldalak és melamin fenéklapok esztétikus külsőt kölcsönöznek a tárolórendszer minden darabjának.

A teljes kihúzású és csillapított csukódással ellátott vasalatok tovább növelik konyhánk komfort szintjét.



Antracit

Fehér - króm

Oldallapra szerelhető fémrácsok



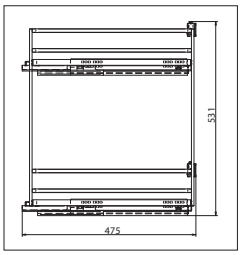

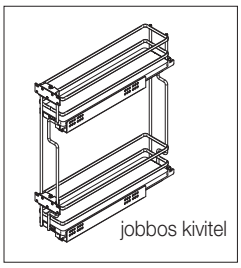

ELQGM Oldallapra szerelhető polcrendszer

kg 30

2 részes, teljesen kihúzható,
csillapított csukódással, előlaptartóval.
fenéklap anyaga: melamin

típus	szélesség	szín	beépítés	cikkszám
ELQGM152DX	107 mm	fehér-króm	jobbos	10006210000
ELQGM152SX			balos	10006210010
ELQGM152DX		antracit	jobbos	10006211000
ELQGM152SX			balos	10006211010
ELQGM202DX	157 mm	fehér-króm	jobbos	10006210060
ELQGM202SX			balos	10006210050
ELQGM202DX		antracit	jobbos	10006211060
ELQGM202SX			balos	10006211050



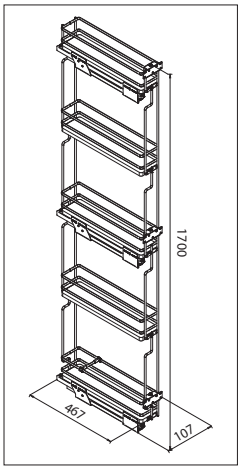

ELQGM155SX
Oldallapra szerelhető polcrendszer

kg 60

5 részes, teljesen kihúzható,
csillapított csukódással, előlaptartóval.
bal oldalra szerelhető
méret: 107×1700×468 mm
fenéklap anyaga: melamin

szín	cikkszám
fehér - króm	10006210020
antracit	10006211020



EGTGMB2MOM Oldallapra szerelhető polcrendszer

kg 30

2 részes, teljesen kihúzható, csillapított csukódással, előlaptartóval,
állítható rendszerező rudakkal.
Kétoldali csúszóval ezért a beépítési szélességi méret FIX.
fenéklap anyaga: melamin

típus	szín	méret (mm)	beép. méret (mm)	rendszerező rudak (db)	cikkszám
EGTGM30B2MOM	fehér-króm	235×500×450	264×510×500	2+1	10006210100
EGTGM40B2MOM		335×500×450	364×510×500	2+2	10006210110
EGTGM45B2MOM		385×500×450	414×510×500	2+2	10006210120
EGTGM60B2MOM		535×500×450	564×510×500	2+3	10006210130
EGTGM30B2MOM	antracit	235×500×450	264×510×500	2+1	10006211100
EGTGM40B2MOM		335×500×450	364×510×500	2+2	10006211110
EGTGM45B2MOM		385×500×450	414×510×500	2+2	10006211120
EGTGM60B2MOM		535×500×450	564×510×500	2+3	10006211130

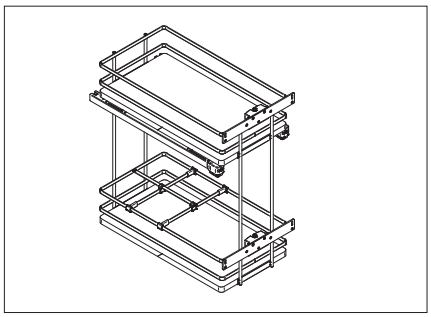



Oldallapra szerelhető belső fiók • Sarokszekrenyből kifordítható kosár



CCTGMOM
Oldallapra szerelhető belső fiók

1 részes, teljesen kihúzható, csillapított csukódással, előlaptartó nélkül.
Fiókcsúszó alá szerelhető műanyag alátétekkel, amelyek lehetővé teszik, hogy nyíló ajtó mögül is kihúzhatóak legyenek.
Kétoldali csúszóval ezért a beépítési szélességi méret FIX.
fenéklap anyaga: melamin

típus	szín	méret (mm)	beép. méret (mm)	cikkszám
CCTGM40OM	fehér-króm	305×153×465	364×160×500	10006210310
CCTGM45OM		355×153×465	414×160×500	10006210320
CCTGM60OM		515×153×465	564×160×500	10006210330
CCTGM40OM	antracit	305×153×465	364×160×500	10006211310
CCTGM45OM		355×153×465	414×160×500	10006211320
CCTGM60OM		515×153×465	564×160×500	10006211330





KCM TFB
Sarokszekrenyből kifordítható, félkör-kosár szett

A szett tartalma:
• 2 db félkör kosár
• 1 db 645/720 mm között állítható krómozott rúd
fenéklap anyaga: melamin
A megadott teherbírási érték polconként értendő.

típus	szín	méret (mm)	cikkszám
KCM660TF	fehér-króm	668×645/720×371	10006210600
KCM760TF		768×645/720×473	10006210650
KCM660TF	antracit	668×645/720×371	10006211600
KCM760TF		768×645/720×473	10006211650

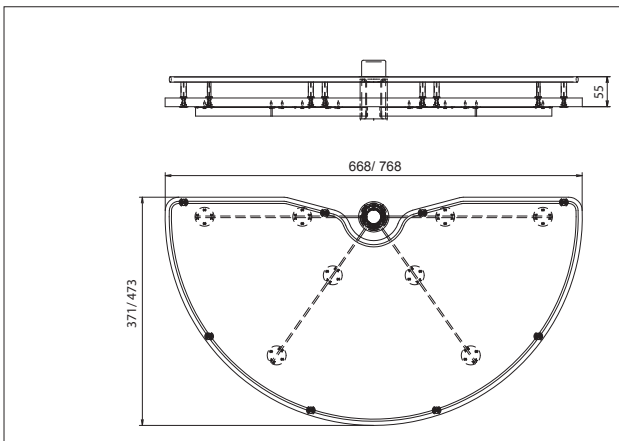

Sarokszekrénybe szerelhető fémrácsok



Fly Box - Galaxy sarok polcrendszer

Sarokszekrényből kiforduló, 2+2 tálcás,
teljesen kihúzható, csillapított csukódással.
A polcok külön-külön kihúzhatók.
Balos és jobbos verzióként is használható!
ajtó szélesség: 450 / 500 mm
méret: 825 x 560 x 489 mm
fenéklap anyaga:
- külső tálca: melamin
- belső tálca: fém

szín: antracit

megnevezés	cikkszám
mechanizmus	10006211800
kosár szett	10006211810

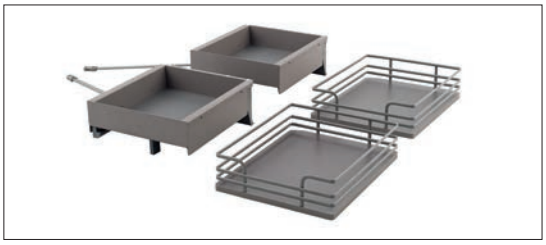

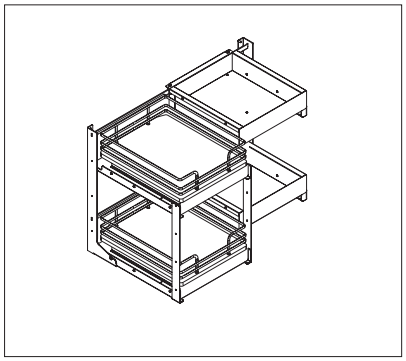

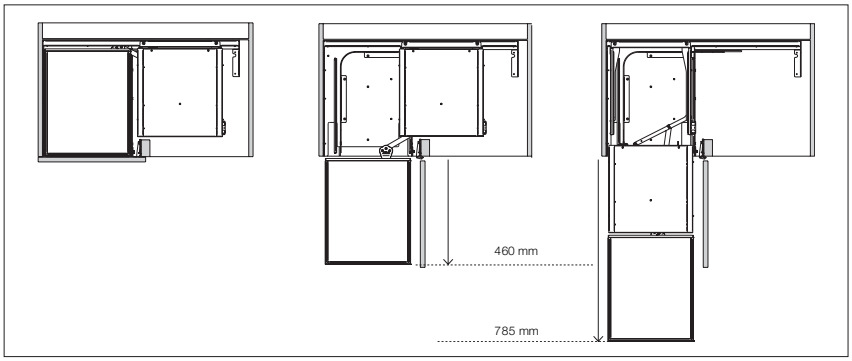



SMACE45
„Smart corner” polcrendszer

Sarokszekrényből kiforduló, 2+2 tálcás, teljesen kihúzható,
csillapított csukódással, előlaptartóval.
A belső polcok külön-külön kihúzhatók.
méret: 849 x 586 x 489 mm
minimalis ajtónyílás: 450 mm
fenéklap anyaga: melamin

típus	szín	beépítés	cikkszám
SMACE45DX	fehér-króm	jobbos	10006210700
SMACE45SX		balos	10006210710
SMACE45DX	antracit	jobbos	10006211700
SMACE45SX		balos	10006211710

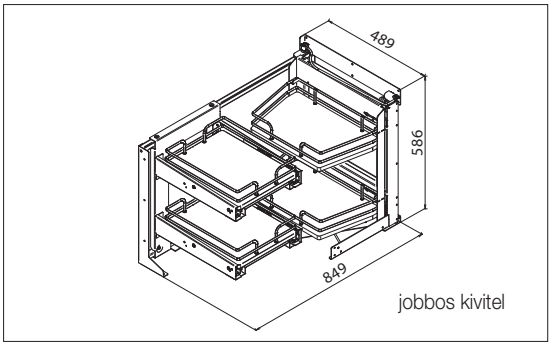

Állószekrénybe szerelhető fémrács



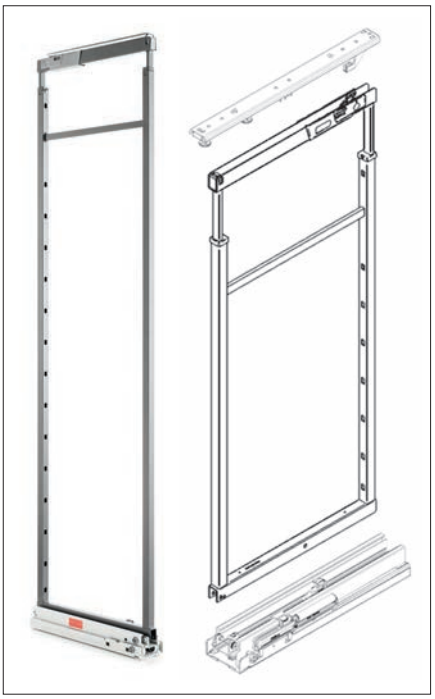

KCE
Kamrapolc vasalat keret és csúszó szett

Állítható erősségű csillapítással,
állószekrények praktikus kihasználásához.

típus	szín	méret (mm)	előlaptartó garnitúrák (db)	cikkszám
KCE1205FTM	szürke	1070/1500 x 487	2	10006206996
KCE1605FTM		1470/1900 x 487	3	10006206997
KCE1905FTM		1770/2200 x 487	3	10006206998
KCE1205FTM	antracit	1070/1500 x 487	2	10006211450
KCE1605FTM		1470/1900 x 487	3	10006211460
KCE1905FTM		1770/2200 x 487	3	10006211470

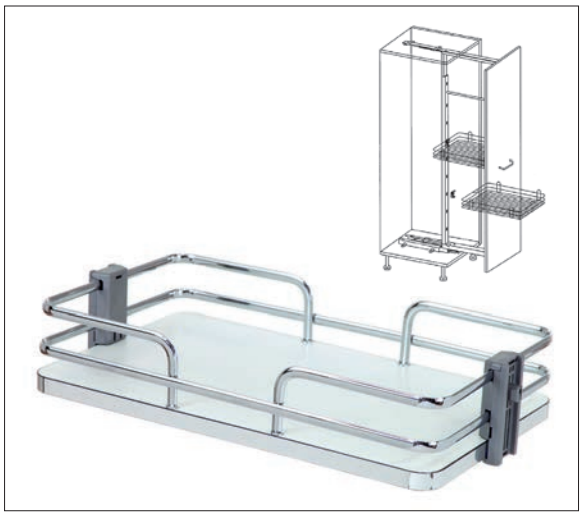

CC Fémkosár

CE keret szetthez.
A szett tartalma:
- 1 db króm kosár
- 2 db kosárrögzítő

fenéklap anyaga: melamin

típus	szín	méret (mm)	beépítési méret (mm)	cikkszám
CC30AS	fehér-króm	246 x 93 x 410	264 x 520	10006210400
CC40AS		346 x 93 x 410	364 x 520	10006210410
CC45AS		396 x 93 x 410	414 x 520	10006210420
CC60AS		546 x 93 x 410	564 x 520	10006210430
CC30AS	antracit	246 x 93 x 410	264 x 520	10006211400
CC40AS		346 x 93 x 410	364 x 520	10006211410
CC45AS		396 x 93 x 410	414 x 520	10006211420
CC60AS		546 x 93 x 410	564 x 520	10006211430





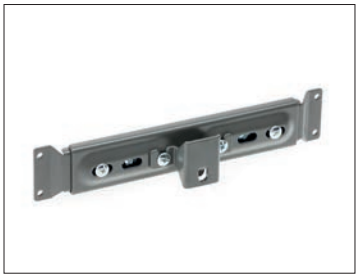

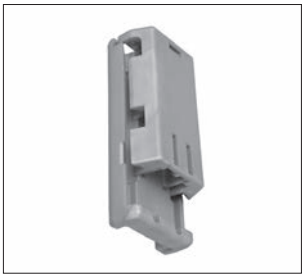

PC01 Kosár felfogató vasalat

CE kerethez.
Abban az esetben szükséges, amikor a kosarat a vasalat hosszabbító elemére kell felszerelni!
méret: 140 x 25 x 25 mm
rendelés: párban

szín	cikkszám
szürke	10006207015
antracit	10006211485

CK130VE
Előlaptartó garnitúra

CE keret szetthez.
Abban az esetben szükséges, amikor a kerethez mellékelt 2-3 db előlaptartó nem elégséges! • szélesség: 250 mm

szín	cikkszám
szürke	10006207017
antracit	10006211480

Kosárfelfogató garnitúra

CE keret szetthez.
rendelés: párban
szín: szürke
10006207018

Állószekrénybe szerelhető fémrács

ViBO



CEM
Kamrapolc vasalat keret és csúszó szett

165°-os ajtónyitásra előcsúszó keret.
Balos és jobbos verzióként is használható!

kg 75

típus	szín	méret (mm)	beép. méret (mm)	cikkszám
CEM45S/17	antracit	250×1920/2180×475	414×2000×500	10006211500
CEM60S/17		400×1920/2180×475	564×2000×500	10006211510

CEM Kosárkészlet

A szett tartalma: 5 db kosár
fenéklap anyaga: melamin

típus	szín	beép. szélesség (mm)	cikkszám
CEM45CM5OM	fehér-króm	414	10006210550
CEM60CM5OM		564	10006210560
CEM45CM5OM	antracit	414	10006211550
CEM60CM5OM		564	10006211560





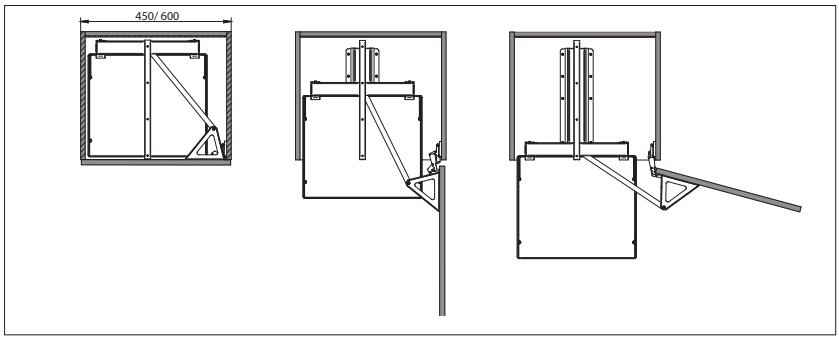

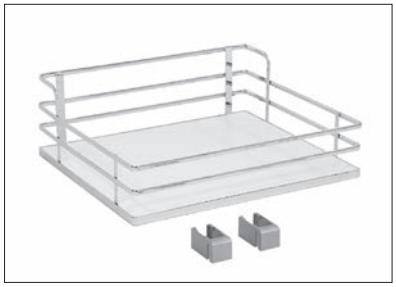

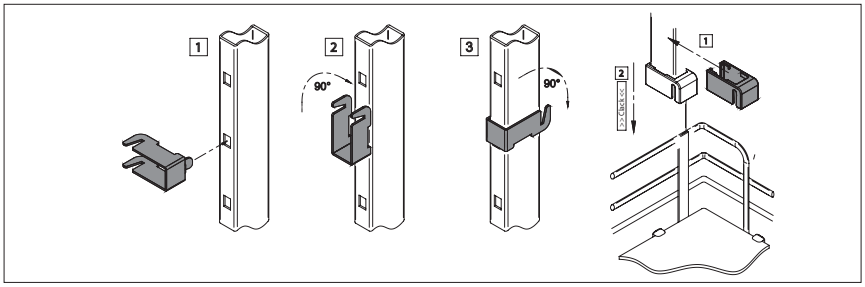

FOREST wire

Klasszikus krómozott acélhuzal tárolóelemek széles választéka





Alsószekrénybe szerelhető fémrácsok

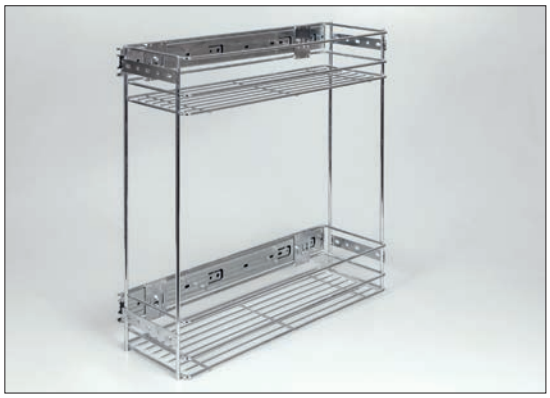

24250 Oldallapra szerelhető polcrendszer

2 részes, teljesen kihúzható, előlaptartóval.
Balos és jobbos verzióként is használható!
szín: króm

típus	méret (mm)	beépít. méret (mm)	cikkszám
24250.152	110 x 490 x 470	114 x 560 x 480	10006250300
24250.202	160 x 490 x 470	164 x 560 x 480	10006250310



24251.300 Oldallapra szerelhető polcrendszer

2 részes, teljesen kihúzható, előlaptartóval.
Balos és jobbos verzióként is használható!
szín: króm
méret: 250 x 435 x 475 mm
beépítési méret: 264 x 500 x 480 mm

10006250320



10L02 Oldallapra szerelhető polcrendszer

2 részes, részlegesen kihúzható, csillapítottan önbehúzós, előlaptartóval.
bal oldalra szerelhető
szín: króm

típus	méret (mm)	beép. méret (mm)	cikkszám
10L02/15-45	110 x 535 x 510	114 x 560 x 515	10006220210
10L02/20-45	156 x 535 x 510	164 x 560 x 515	10006220220



HFR Oldallapra szerelhető polcrendszer

2 részes, teljesen kihúzható, csillapítottan önbehúzós, előlaptartóva, bal oldalra szerelhető.
szín: króm

típus	méret (mm)	beép. méret (mm)	cikkszám
HFR150	111×545×468	114×560×480	10006250093
HFR200	151×545×468	155×560×480	10006250400
HFR300	220×545×468	225×560×480	10006250410



Független osztórúd HFR rácspolchoz

kiszerelés: db

típus	cikkszám
HFR150OR	10006250415
HFR200OR	10006250417
HFR300OR	10006250420

Alsószekrénybe szerelhető fémrácsok



ELT153 Oldallapra szerelhető polcrendszer

3 részes, teljesen kihúzható, önbehúzó, előlaptartóval.
méret: 110 x 485 x 465 mm
beépítési méret: 114 x 560 x 470 mm
Balos és jobbos verzióként is használható!
szín: króm

10006207261



20S02 Oldallapra szerelhető polcrendszer

2 részes, részlegesen kihúzható, csillapított csukódással, előlaptartóval.
szín: króm

típus	méret (mm)	beépít. méret (mm)	cikkszám
20S02/30-45	264 x 539 x 446	264 x 560 x 500	10006220110
20S02/40-45	364 x 539 x 446	364 x 560 x 500	10006220120
20S02/45-45	414 x 539 x 446	414 x 560 x 500	10006220130
20T02/60-45	564 x 539 x 446	564 x 560 x 500	10006220140



2427 Fenéklapra szerelhető polcrendszer

Teljesen kihúzható, csillapított csukódású, előlaptartóval.
szín: króm

típus	méret (mm)	beépít. méret (mm)	polcok száma	cikkszám
24270.200	145x510x475	164×520×480	2	10006250500
24272.200			3	10006250600
24270.300	245x510x475	264×520×480	2	10006250510
24272.300			3	10006250610
24271.400	345x510x475	364×520×480	2	10006250520
24273.400			3	10006250620
24271.500	445x510x475	464×520×480	2	10006250530
24273.500			3	10006250630
24271.600	545x510x475	564×520×480	2	10006250540
24273.600			3	10006250640

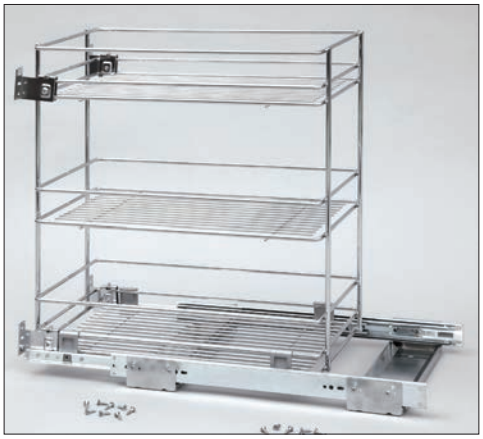

EGTGSB3C Fenéklapra szerelhető polcrendszer

3 részes, teljesen kihúzható, önbehúzó, előlaptartóval.
szín: króm

típus	méret (mm)	beépítési méret (mm)	cikkszám
EGTGS30B3C	254 x 520 x 460	264 x 560 x 470	10006207221
EGTGS40B3C	354 x 520 x 460	364 x 560 x 470	10006207241

Sarokszekrényből kifordítható kosár szettek

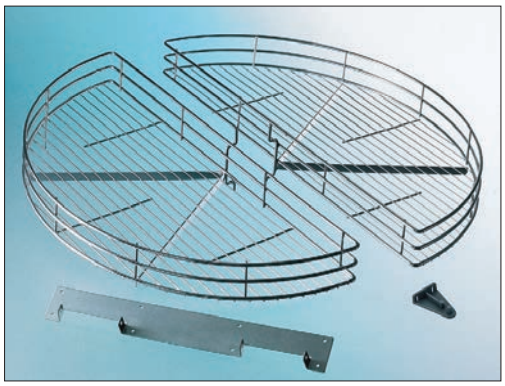

KCM Sarokszekrényből kifordítható, félkör-kosár szett

A szett tartalma:
- 2 db króm kosár
- 1 db tartólemez
- 1 db műanyag fordító

szín: króm
A megadott teherbírási érték polconként értendő.

típus	méret (Ø mm)	szekrény szélesség (mm)	beépítési méret (mm)	ajtó szélesség (mm)	cikkszám
KCM660	660	800	764 x 460 x 400	400	10006207025
KCM760	760	900	864 x 460 x 450	450	10006207020



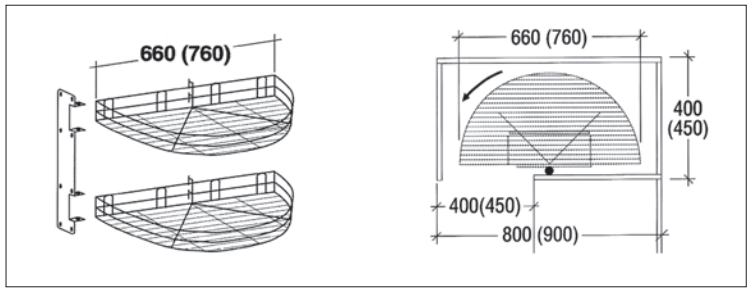



828B Sarokszekrényből kifordítható, 3/4-es forgókosár szett

A teleszkópos tartórúd magassága: 680-730 mm.
A szett tartalma:
- 2 db króm kosár
- 1 db állítható tartórúd, rögzítő elemekkel

szín: króm

típus	méret (Ø mm)	szekrény méret (mm)	beépítési méret (mm)	cikkszám
828B/705C	705	800 x 800	764 x 680-730 x 764	10006220460
828B/820C	820	900 x 900	864 x 680-730 x 864	10006220470



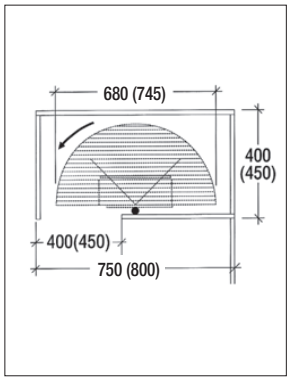

24323 Sarokszekrényből kifordítható, félkör-kosár szett

A teleszkópos tartórúd magassága: 650-750 mm.
A szett tartalma:
- 2 db króm kosár
- 1db állítható tartórúd, rögzítő elemekkel

szín: króm

méret (Ø mm)	szekrény szélesség (mm)	beépítési méret (mm)	ajtó szélesség (mm)	cikkszám
680	750	714 x 650-750 x 400	400	10006250117
745	800	764 x 650-750 x 450	450	10006250115

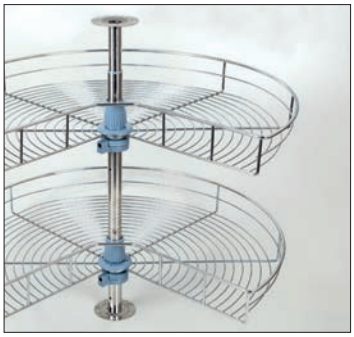

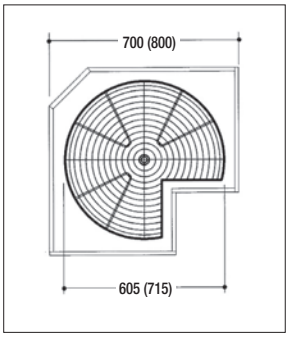

24313 Sarokszekrényből kifordítható, 3/4 kosár szett

A teleszkópos tartórúd magassága: 650-750 mm.
A szett tartalma:
- 2 db króm kosár
- 1db állítható tartórúd, rögzítő elemekkel

szín: króm

méret (Ø mm)	szekrény méret (mm)	beépítési méret (mm)	cikkszám
605	700x700	664 x 650-750 x 664	10006250106
715	800x800	764 x 650-750 x 764	10006250108

Sarokszekrénybe szerelhető fémrácsok



E4221A polcrendszer

Sarokszekrényből kiforduló, 2+2 tálcás, teljesen kihúzható polcokkal.
méret: 740 x 590 x 520 mm
Kosár méret :
- külső: 340 x 85 x 437 mm
- belső: 300 x 85 x 417 mm

minimális ajtónyílás: 390 mm
Balos és jobbos verzióként is használható!
szín: króm-szürke
A megadott teherbírási érték polconként értendő.

10006250210



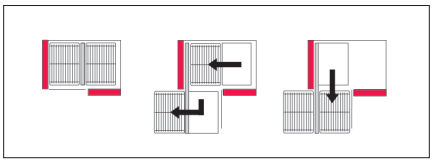





E4213 polcrendszer

Sarokszekrényből kiforduló, 2+2 tálcás, csillapított csukódással.
méret: 860 x 530 x 520 mm
Kosár méret :
- nyíló ajtón: 250 x 85 x 435 mm
- belső: 455 x 85 x 390 mm

minimális ajtónyílás: 345 mm
Balos és jobbos verzióként is használható!
szín: króm-szürke
A megadott teherbírási érték polconként értendő.

10006250200

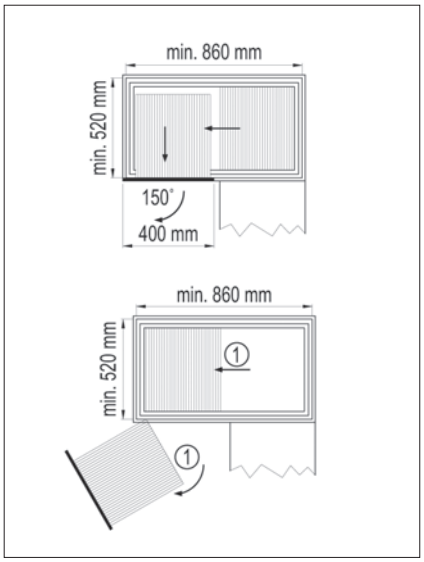

Sarokszekrénybe szerelhető fémrácsok



883B „Dynamic corner” polcrendszer

Sarokszekrényből kiforduló, 2+2 tálcás,
csillapított csukódással.
Kosár méret:
- nyíló ajtón: 260 x 140 x 460 mm
- belső: 420 x 140 x 375 mm

minimális ajtónyílás: 370 mm
szín: króm-szürke
A megadott teherbírási érték polconként értendő.

típus	nyitási irány	beépít. méret (mm)	cikkszám
883B/ SXC	balos	min. 860 x 600-850 x 490-550	10006220500
883B/ DXC	jobbos	min. 860 x 600-850 x 490-550	10006220510

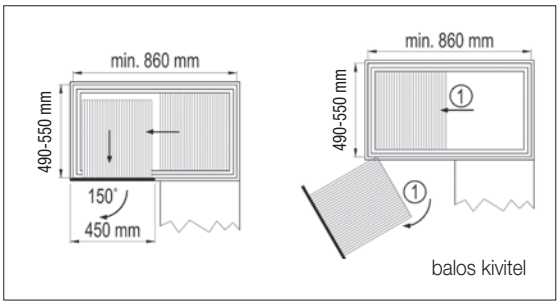



846BE Combi’s polcrendszer

Sarokszekrényből kiforduló, 2 egymástól (magasságban is),
független polcos kivitel, teljesen kiforduló tálcákkal.
szín: króm-fehér
fenéklap anyaga: fehér melamin
szín: króm-szürke
A megadott teherbírási érték polconként értendő.
Minimális ajtónyílásokat lásd: alábbi ábra

típus	nyitási irány	ajtó szélesség (mm)	min. beépítési méret (mm)	cikkszám
SX45	balos	450	850x220x490	10006220571
DX45	jobbos		850x220x490	10006220576
SX60	balos	600	950x220x490	10006220581
DX60	jobbos		950x220x490	10006220586

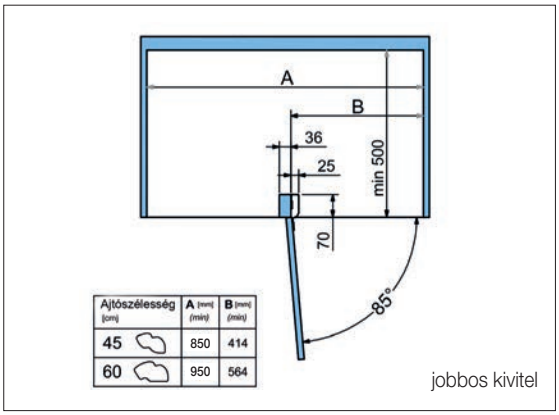

846S/1AV Csillapító szett

Csillapított csukódást biztosító adapter, utólag felszerelhető.
rendelés: db

10006220591

Állószekrénybe szerelhető fémrácsok



CE Kamrapolc vasalat keret és csúszó szett

Állítható erősségű csillapítással, állószekrények praktikus kihasználásához.
szín: szürke

típus	méret (mm)	előlap-tartó garnitúrák (db)	cikkszám
CE1205FTM	1070/1500 x 487	2	10006206996
CE1605FTM	1470/1900 x 487	3	10006206997
CE1905FTM	1770/2200 x 487	3	10006206998

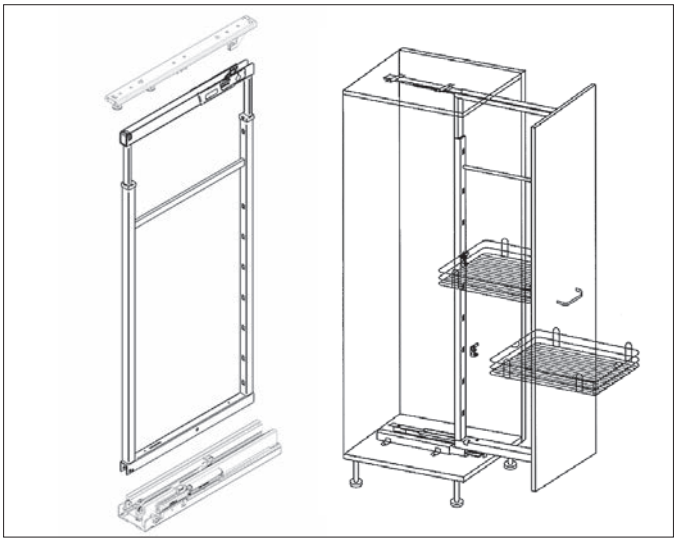

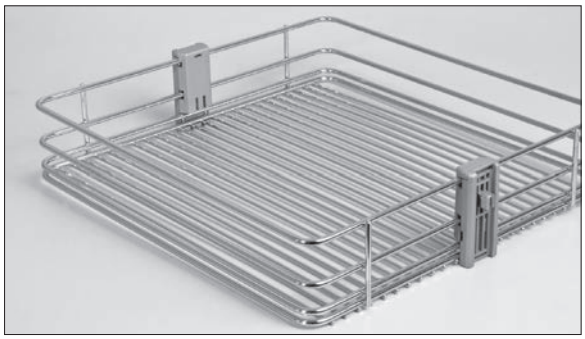

CC Fémkosár

CE keret szetthez.
A szett tartalma:
- 1 db króm kosár
- 2 db kosárrögzítő (szürke műanyag)

típus	méret (mm)	beépít. méret (mm)	cikkszám
CC30	250 x 85 x 420	264 x 520	10006207005
CC40	345 x 85 x 420	364 x 520	10006207007
CC45	400 x 85 x 420	414 x 520	10006207009
CC60	550 x 85 x 420	564 x 520	10006207012





PC01 Kosár felfogató vasalat

CE kerethez.
Abban az esetben szükséges, amikor a kosarat a vasalat hosszabbító elemére kell felszerelni!
méret: 140 x 25 x 25 mm
rendelés: párban

10006207015



CK130VE Előlaptartó garnitúra

CE keret szetthez.
Abban az esetben szükséges, amikor a kerethez mellékelt 2-3 db előlaptartó nem elégséges!
szélesség: 250 mm
szín: szürke

10006207017



Kosárfelfogató garnitúra

CE keret szetthez.
rendelés: párban
szín: szürke

10006207018

Mosogató alatti tárolás • Lábazati fiók



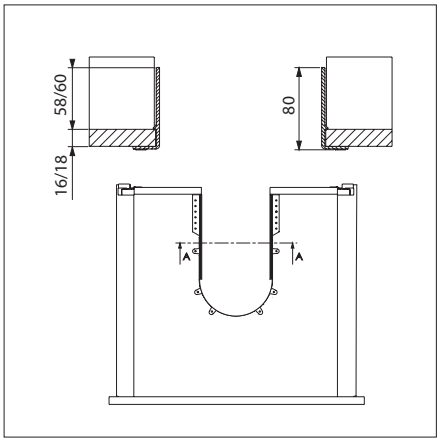

Fiókkáva szifonhoz

Mosogató szifon kivágásának takarására.
hossz: 680 mm
anyaga: műanyag
szín: fehér

fenéklap vastagság (mm)	cikkszám
16	10003650200
18	10003650210

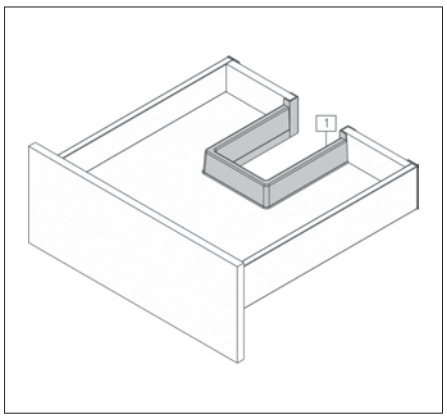

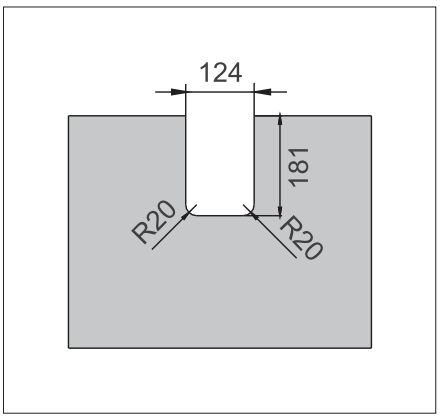

Fiókkáva szifonhoz

Szögletes mosogató szifon kivágásának takarására.
méret: 124×181×68 mm
anyaga: műanyag

fenéklap vast. (mm)	szín	cikkszám
16	fehér	10003650220
16	antracit	10003650225
18	fehér	10003650230
18	antracit	10003650235



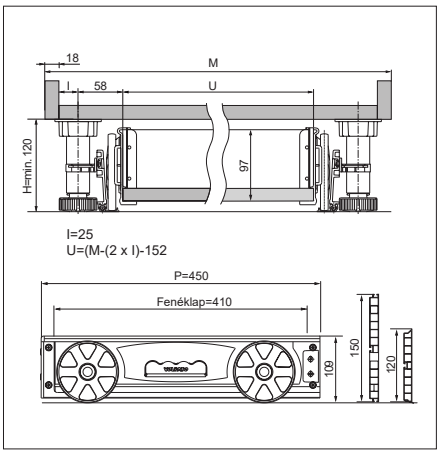

Görgős lábazati fiók

Minimum lábazat magasság: 120 mm
16 mm vastag fenék-, elő- és hátlappal szerelhető.
anyaga: műanyag
szín: szürke

10010904000

Ajánlott színazonos bútorlap:
U763 ST9 - Gyöngy szürke
méret: 2800 x 2070 x 16 mm

20010763161



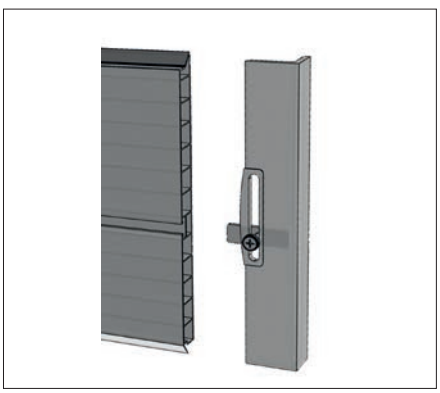

Oldalzáró profil műanyag lábazati előlaphoz

Lábazati fiók esetén ajánlott a vágott műanyag lábazati előlap oldallezárásához.
méret: 150 mm magas, méretre vágható
szín: szürke
rendelés: párban

10010904100

Hűtőszekrény tartókeretek • Edénycsepegtető • Talpaspohár- és fedőtartó

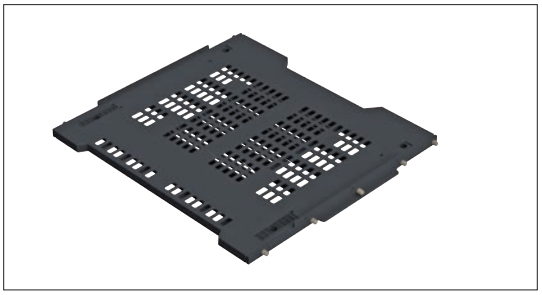

31/83.A20
Hűtőszekrény szellőző tartókeret

beép. méret: 563 × 532 mm

10014202550

kg 350

Beépíthető hűtők alá, a hűtőszekrények megfelelő működését a helyes szellőzés biztosítja. A rács elősegíti a hűtőmotor jobb szellőzését. A kicsepegő folyadék nem tesz kárt a korpuszban.

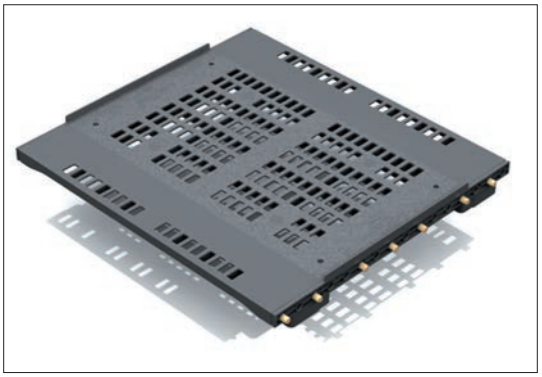

31\73.A10
Hűtőszekrény szellőző tartókeret

beép. méret: 563 x 512 mm

10014202500

kg 350

A tartókerethez való 10\31.A Serie 31 szekrényláb ezen az oldalon található: **15.22**

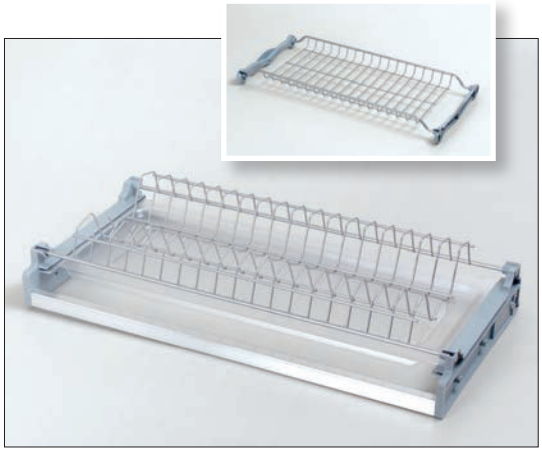

701 Edénycsepegtető garnitúra

A szett tartalma:
- 1 db tányércsepegtető rács
- 1 db edénycsepegtető rács
- 1 db műanyag, opál vízgyűjtő tálca

Az alsó tartókeret teleszkópos kivitelezésű, ezért a termék különböző mélységű (280-330mm) felsőszekrényekhez illeszthető.
A hátfallemez az alumínium profilban kiképzett árokba helyezhető.

típus	méret (mm)	szürke rácsos szett	króm rácsos szett	külön opál tálca
701/45	414 ×280/330 × 71	10006220830	10006220831	10006220835
701/60	564 x 280/330 x 71	10006220800	10006220801	10006220805
701/80	764 x 280/330 x 71	10006220810	10006220811	10006220815
701/90	864 x 280/330 x 71	10006220820	10006220821	10006220825



H604 Talpaspohár tartó

pohár talpméret: max. Ø 75 mm
szín: króm

típus	méret (mm)	cikkszám
H604A 1 részes	110×70×335	10006251110
H604B 2 részes	215×70×335	10006251112
H604C 3 részes	315×70×335	10006251114
H604D 4 részes	415×70×335	10006251116

Külső fémrácsok



Hang

Felsőszekrény elem aljára rögzíthető,
függesztett alumínium rács.
A szett tartalma:
- 1 db függesztett keret
- 1 db polc
- 1 db papírtörlőtartó
- 3 db akasztó

szín: matt fekete

típus	méret (mm)	cikkszám
Hang 60	600 × 420 × 140	10006270300
Hang 90	900 × 420 × 140	10006270310

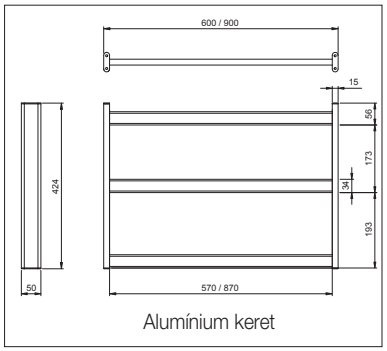

Alumínium keret

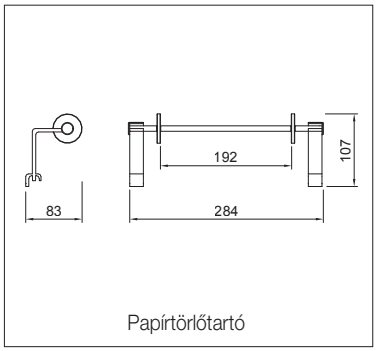

Papírtörlőtartó

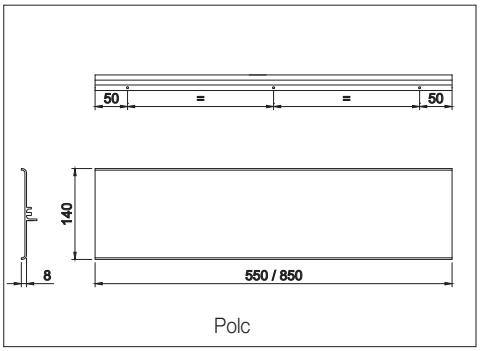

Polc



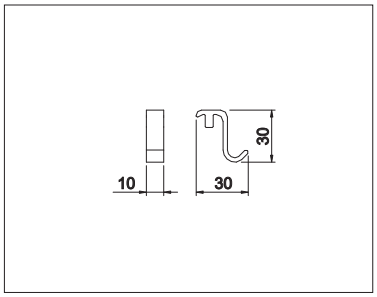

Szimpla akasztó

kiszerelés: 3 db
méret: 10 × 30 × 30 mm
anyag: alumínium
szín: matt fekete

10006270340



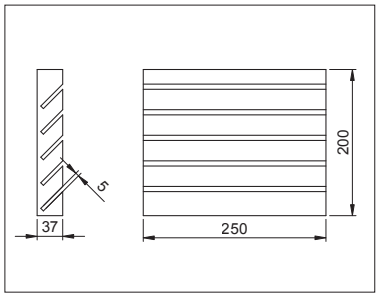

Mágneses késtartó

5 db kés tárolására
méret: 250 × 204 × 37 mm
anyag: bükkfa
szín: natúr

10006270330



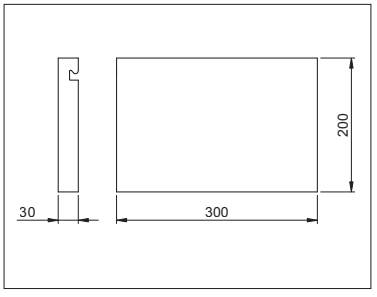

Vágódeszka

A szett tartalma:
- vágódeszka
- fém tartó

méret: 300 × 204 × 30 mm
anyag: bükkfa
szín: natúr

10006270320

Külső fémrácsok



UP

Felsőszekrény elem aljára rögzíthető, függesztett alumínium rács.
A szett tartalma:
- 1 db függesztett keret
- 1 db polc
- 1 db papírtörlőtartó
- 3 db akasztó

szín: matt fekete

típus	méret (mm)	cikkszám
UP 60	600 × 400 × 85	10006270400
UP 90	900 × 400 × 85	10006270410

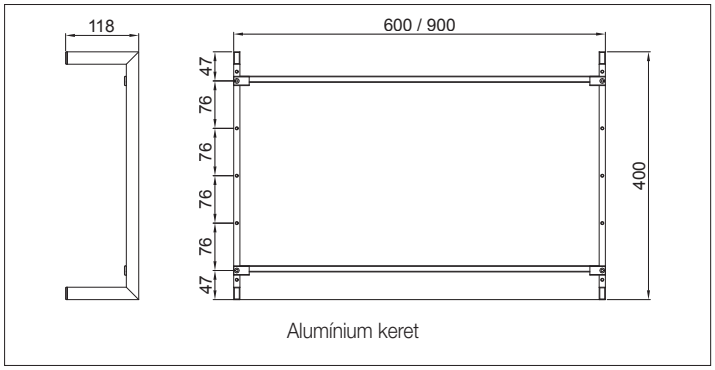

Alumínium keret

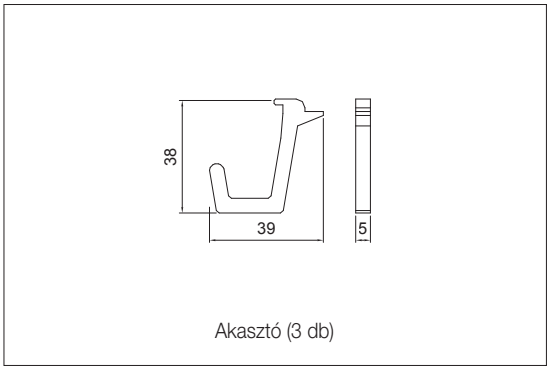

Akasztó (3 db)

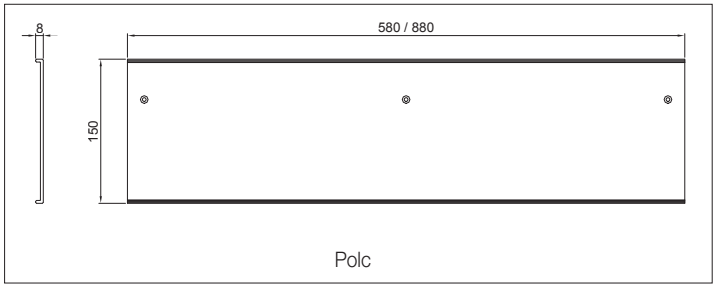

Polc

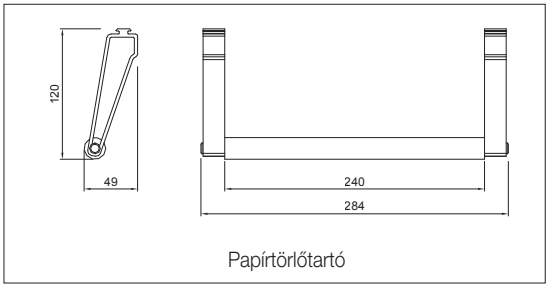

Papírtörlőtartó



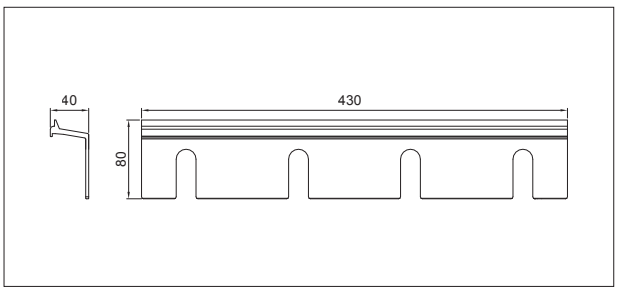

Talpaspohár tartó

méret: 430 × 40 × 80 mm
anyag: alumínium
szín: matt fekete

10006270420

Külső fémrácsok



Pratika

Falra szerelhető alumínium profil, fali rögzítőkkel, végzáró elemekkel és akasztókkal.
szín: matt fekete

típus	akasztó (db)	cikkszám
Praktika 60	2	10006270000
Praktika 90	3	10006270010

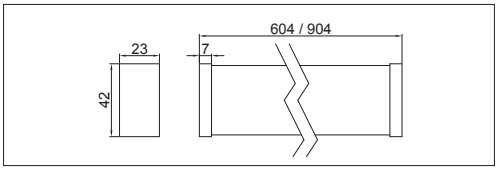



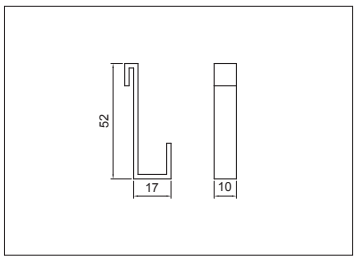

Szimpla akasztó

méret: 10 × 52 × 17 mm
rendelés: db
anyag: alumínium
szín: matt fekete

10006270020



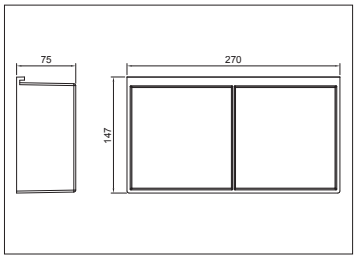

2 részes tároló • lapos-széles

méret: 270 × 75 × 147 mm
anyag: műanyag
szín: fekete

10006270030

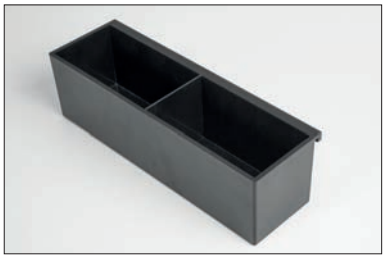

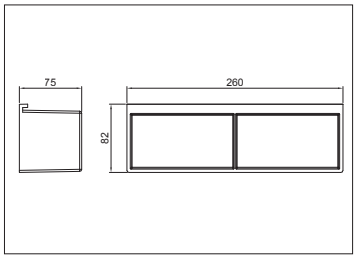

2 részes tároló • lapos

méret: 260 × 75 × 82 mm
anyag: műanyag
szín: fekete

10006270040

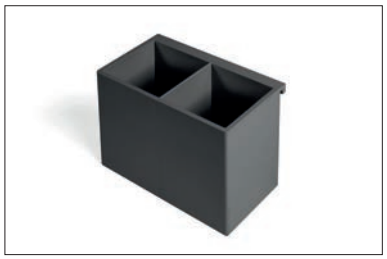

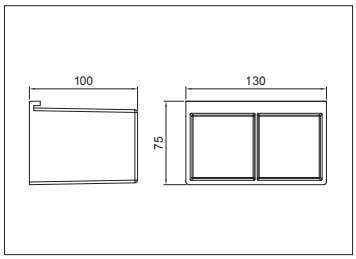

2 részes tároló • mély-szűk

méret: 130 × 100 × 75 mm
anyag: műanyag
szín: fekete

10006270050



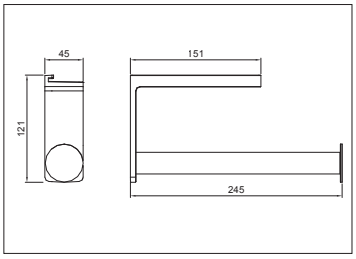

Papírtörlőtartó

méret: 245 × 45 × 121 mm
anyag: műanyag
szín: fekete-natúr fa

10006270060

Külső fémrácsok

A PRATIKA tárolói is alkalmazhatóak: **5.27**



Horizon

Falra szerelhető 60 mm mélységű alumínium polc,
fali rögzítőkkel.
szín: matt fekete
3 db akasztóval

típus	cikkszám
Horizon 60	10006270100
Horizon 90	10006270110

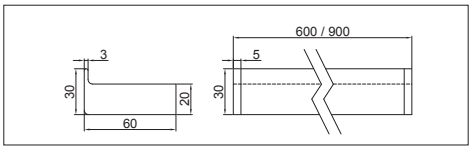

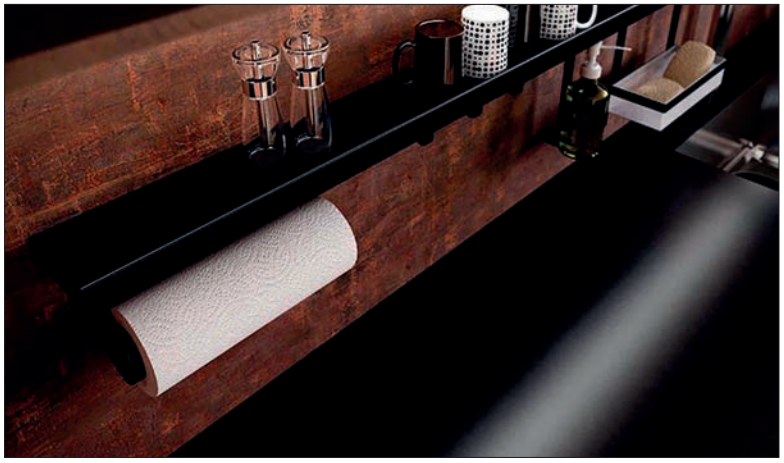

Horizon Big

Falra szerelhető 100 mm mélységű alumínium polc,
fali rögzítőkkel.
szín: matt fekete
akasztó nélkül

típus	cikkszám
Horizon Big 60	10006270120
Horizon Big 90	10006270130

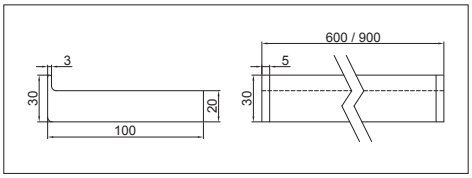



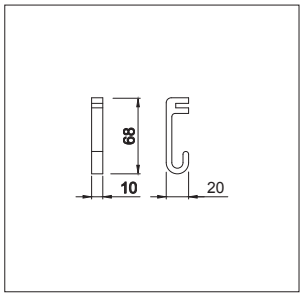

Szimpla akasztó

kiszerelés: 3 db • méret: 10 × 68 × 20 mm • anyag: alumínium
szín: matt fekete

10006270160



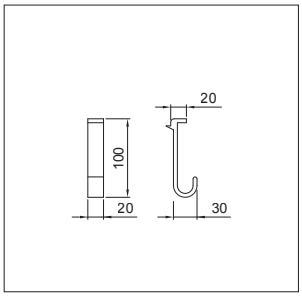

Szimpla akasztó • nagy

kiszerelés: 3 db • méret: 20 × 100 × 30 mm • anyag: alumínium
szín: matt fekete

10006270170



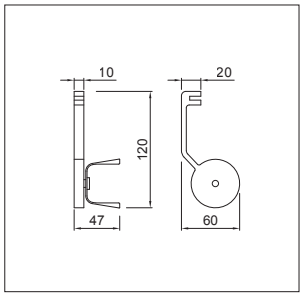

Papírtörlőtartó

méret: 70 × 120 × 60 mm • anyag: fém-műanyag • szín: fekete
rendelés: párban

10006270150



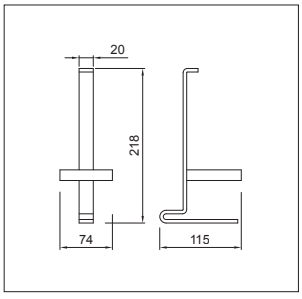

Üvegtartó

Ø 69 mm-es üveghez • méret: 74 × 218 × 115 mm • anyag: fém
szín: fekete

10006270180

Külső fémrács szettek

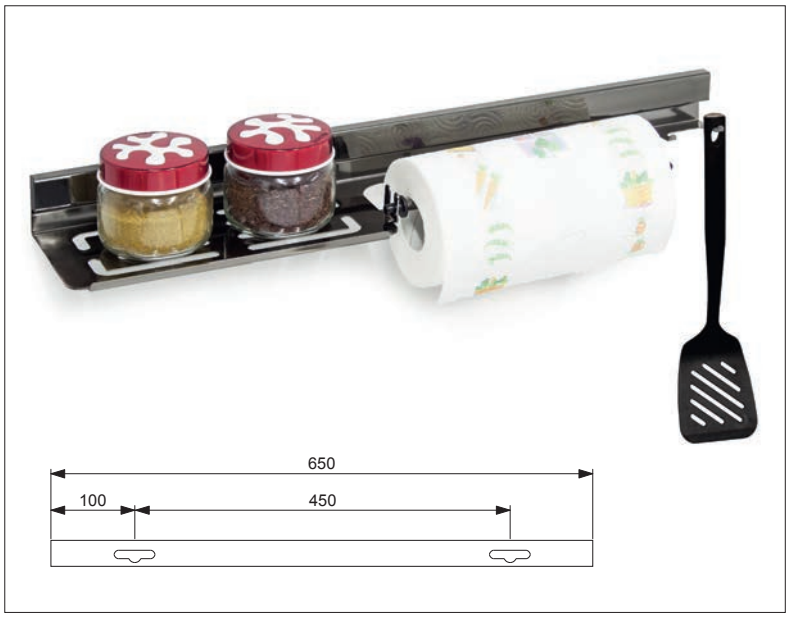

Olimpia külső fémrács szett

méret: 650 × 130 × 55 mm
szín: acél
A szett tartalmazza a szereléshez szükséges valamennyi alkatrészt.
A műanyag lapát is tartozéka a szettnek.

10006222100

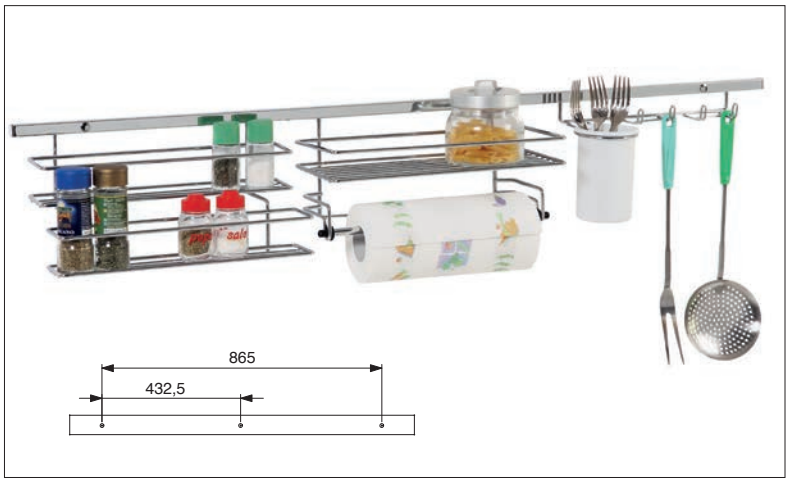

Meraviglia külső fémrács szett

méret: 1050 × 150 × 200 mm
szín: króm
A szett tartalmazza a szereléshez szükséges valamennyi alkatrészt.

10006222140



Hulladékgyűjtők





MoveBin Szelektív hulladékgyűjtő

fiókba építhető kivitel,
Automata tetővel, fiók nyitásakor automatikus nyíló fém billenőfedéllel
Fedélbe integrált, mosható, aktív szénszűrővel
anyaga: fém + műanyag
szín: szürke
maximum fiókoldal belmagasság: 193 mm
rendelés: szett (a szett tartalmazza a műanyag hulladékgyűjtőket, a fedél nyitó mechanizmust, fém fedelet, a fiók vasalatot NEM)

típus	méret	kapacitás	cikkszám
MVB060AGM	562/568 x 277 x 359	16,5+10L	10010001200
MVB090AGM	862/868 x 277 x 359	16,5+16,5+10L	10010001230

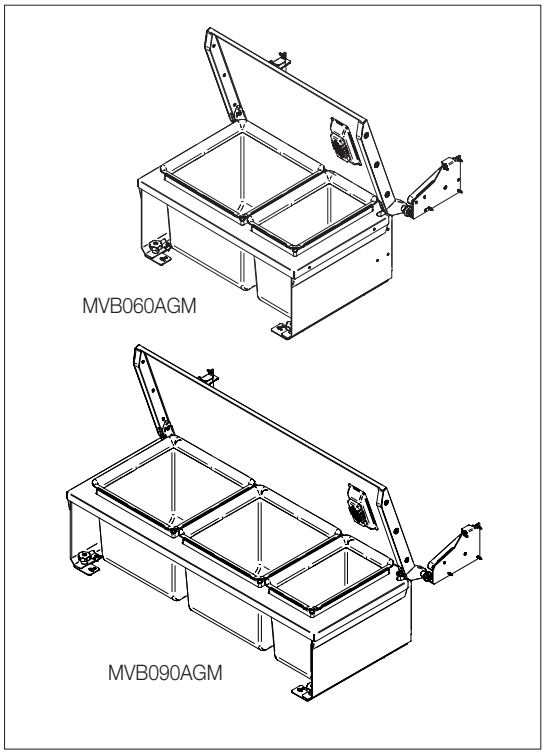

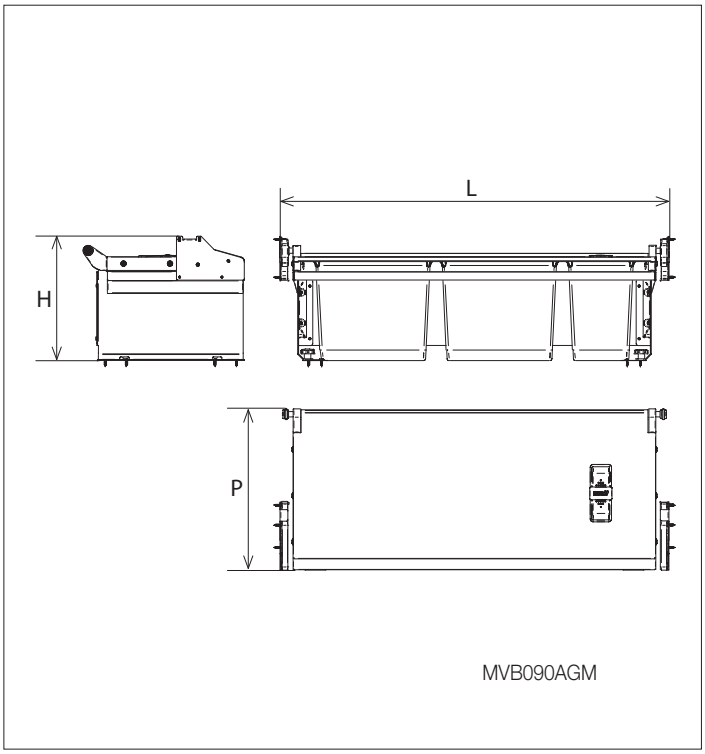

Hulladékgyűjtők





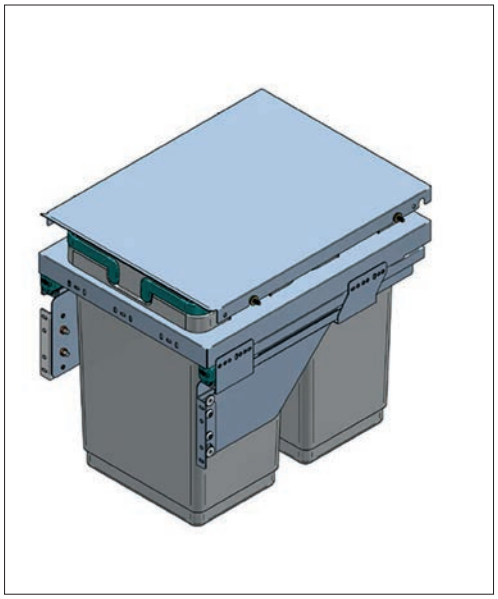

PGTM402RFG
Szelektív hulladékgyűjtő

400 mm-es elemhez. Oldallapra szerelhető kivitel, fix beépítési mérettel. Fém előlaptartós, teljes kihúzású szerkezet, csillapított csukódással, korpuszban rögzített fém tetővel, műanyag tárolókkal.
űrtartalom: 2 × 20 liter • méret: 364 x 477 x 467mm • szín: szürke

10010001100

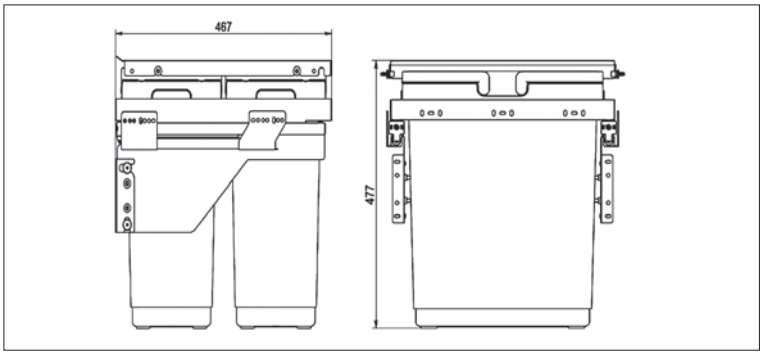

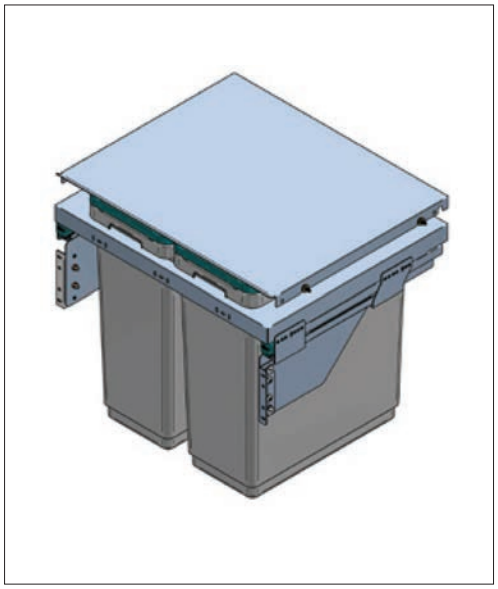

PGTM602RFG
Szelektív hulladékgyűjtő

600 mm-es elemhez. Oldallapra szerelhető kivitel, fix beépítési mérettel. Fém előlaptartós, teljes kihúzású szerkezet, csillapított csukódással, korpuszban rögzített fém tetővel, műanyag tárolókkal.
űrtartalom: 2×36 liter • méret: 564 x 526 x 467mm • szín: szürke
A hulladéktároló edények frontra merőlegesen és párhuzamosan is elhelyezhetők.

10010001110

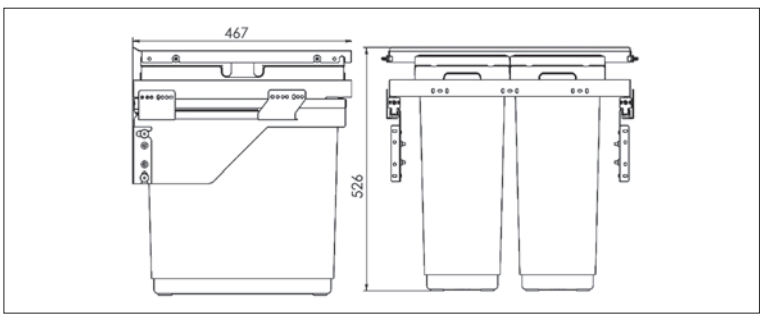

Hulladékgyűjtők





Art 516
Műanyag szelektív hulladékgyűjtő

Minimum 450 mm-es elemhez
Fenéklapra szerelhető, automatikus nyitású.
űrtartalom: 2 x 16 liter
méret: 343 x 475 x 372 mm
anyaga: műanyag
szín: szürke

10010000700

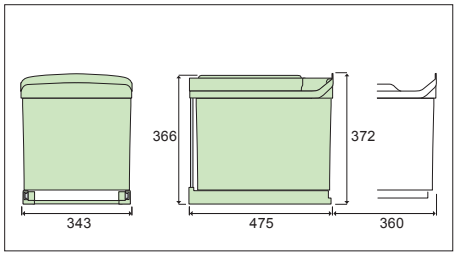



Art 538
Műanyag szelektív hulladékgyűjtő

Minimum 450 mm-es elemhez
Fenéklapra szerelhető, automatikus nyitású.
űrtartalom: 2x21 liter, elválasztóval megosztható
méret: 343 x 526 x 433 mm
anyaga: műanyag
szín: szürke

10010000750

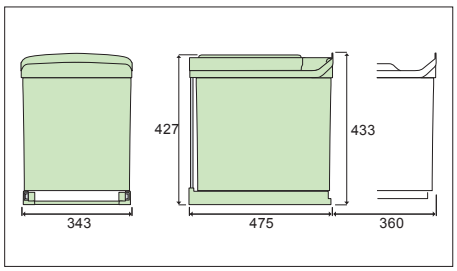

Hulladékgyűjtők



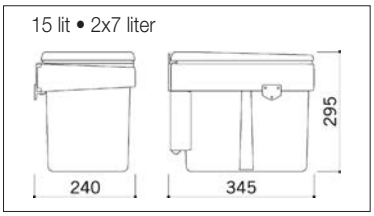

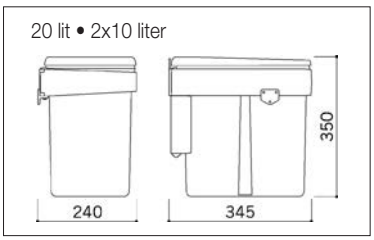

8201
Műanyag hulladékgyűjtő

Minimum 450 mm-es elemhez
Oldalra szerelhető, automatikus nyitású.
szín: antracit

űrtartalom (liter)	cikkszám
15	10010003000
2x7	10010003010
20	10010003050
2x10 (osztóval)	10010003060



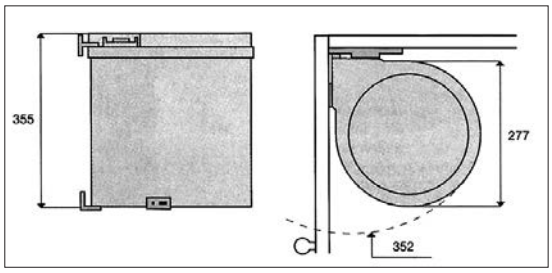

Art 270
Műanyag hulladékgyűjtő

Oldalra szerelhető, automatikus nyitású.
űrtartalom: 13 liter

szín	cikkszám
fehér	10010000202
metálszürke	10010000204



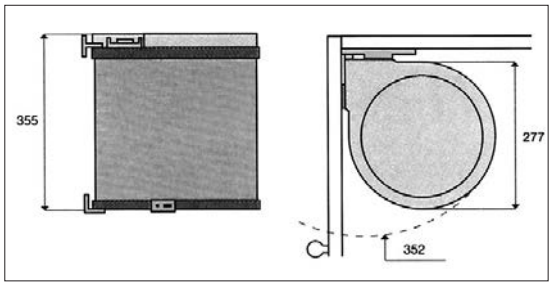

Art 272
Fém-műanyag hulladékgyűjtő

Oldalra szerelhető, automatikus nyitású.
űrtartalom: 13 liter
szín: króm-metálszürke

10010000302



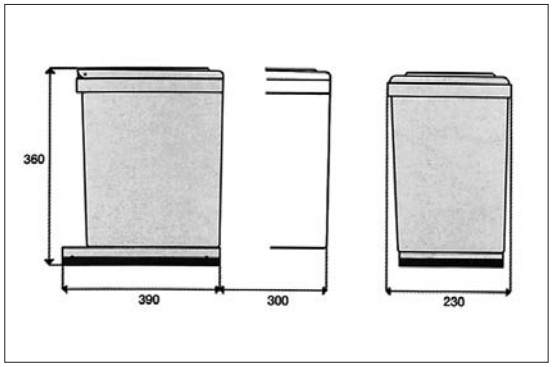

Art 280
Műanyag hulladékgyűjtő

Fenéklapra szerelhető,
kézi működtetésű,
kihúzáskor a tető automatikusan nyílik.
űrtartalom: 16 liter
szín: fehér

10010000450



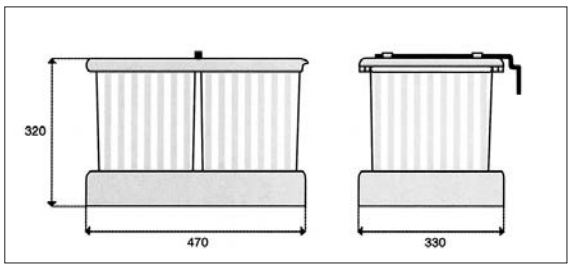

Art 235
Műanyag szelektív hulladékgyűjtő

Fiókba vagy kihúzható lapra szerelhető,
kihúzáskor a tető automatikusan hátrabillen.
űrtartalom: 2 x 16 liter
szín: szürke

10010000601

Hulladékgyűjtők



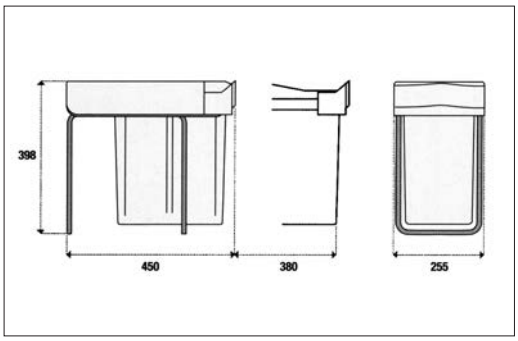

Art 226
Műanyag hulladékgyűjtő

Fenéklapra szerelhető, kézi működtetésű, kihúzáskor a tető automatikusan nyílik.
A hulladékgyűjtő tartalmaz egy tároló tálcát is.
űrtartalom: 20 liter
szín: szürke-világos szürke

10010000501



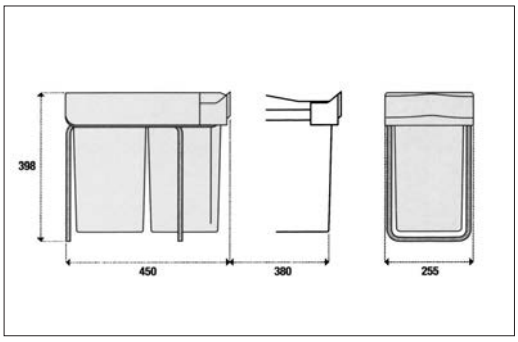

Art 227
Műanyag szelektív hulladékgyűjtő

Fenéklapra szerelhető, kézi működtetésű, kihúzáskor a tető automatikusan nyílik.
űrtartalom: 2 x 14 liter
szín: szürke-világos szürke

10010000650



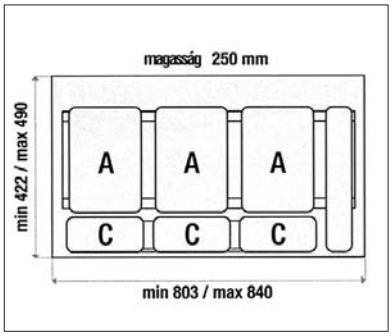

Art 906
Műanyag szelektív hulladékgyűjtő

Fiókba vagy kihúzható lapra szerelhető.
900 mm-es elemhez méretre vágható tartóval, kiemelhető tartozékokkal.
űrtartalom: 3 x 14 liter
szín: szürke

10010001005



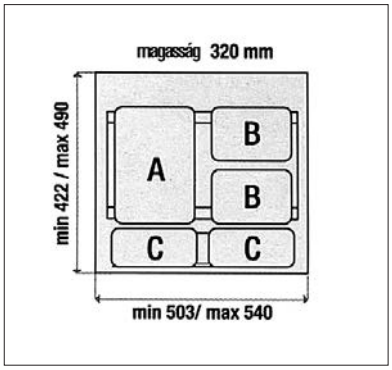

Art 921
Műanyag szelektív hulladékgyűjtő

Fiókba vagy kihúzható lapra szerelhető.
600 mm-es elemhez méretre vágható tartóval, kiemelhető tartozékokkal.
Kihúzáskor a tető automatikusan hátrabillen.
űrtartalom: 16 + 2 x 7,5 liter
szín: szürke

10010001027



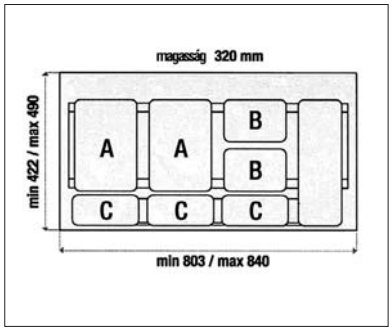

Art 922
Műanyag szelektív hulladékgyűjtő

Fiókba vagy kihúzható lapra szerelhető.
900 mm-es elemhez méretre vágható tartóval, kiemelhető tartozékokkal.
Kihúzáskor a tető automatikusan hátrabillen.
űrtartalom: 2 x 16 + 2 x 7,5 liter
szín: szürke

10010001038

Evőeszköztartók

32/76. Műanyag evőeszköztartók

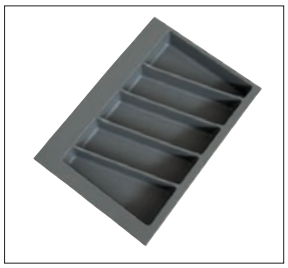

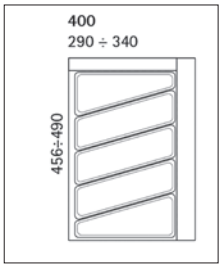

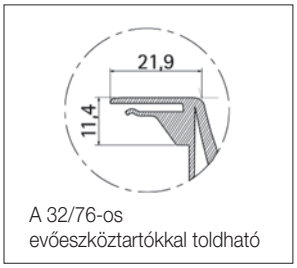

A 32/76-os evőeszköztartókkal toldható

32/76.R40 Evőeszköztartó

400 mm-es elemhez
méret: 290/340 x 456/490 mm

szín	cikkszám
fehér	10005501950
antracit	10005501960
szürke	10005501970

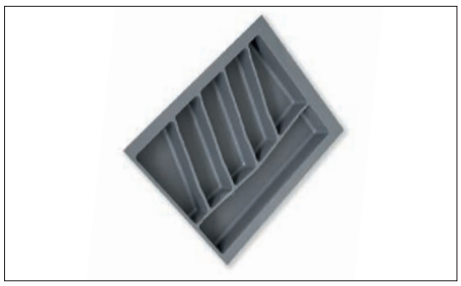

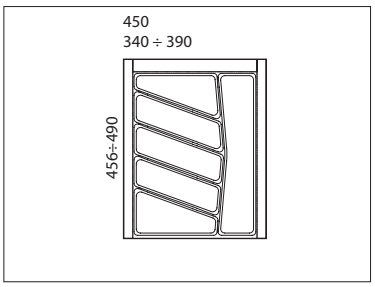

32/76.R45 Evőeszköztartó

450 mm-es elemhez
méret: 340/390 x 456/490 mm

szín	cikkszám
fehér	10005502000
antracit	10005502010
szürke	10005502020



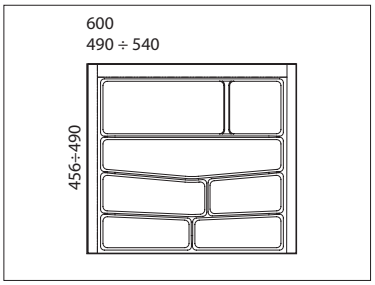

32/76.R60 Evőeszköztartó

600 mm-es elemhez
méret: 490/540 x 456/490 mm

szín	cikkszám
fehér	10005502100
antracit	10005502110
szürke	10005502120



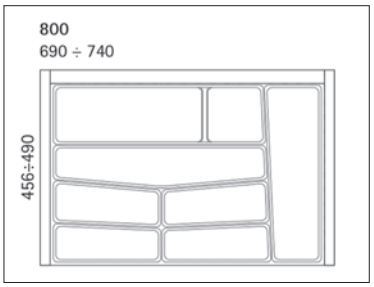

32/76.R80 Evőeszköztartó

800 mm-es elemhez
méret: 690/740 x 456/490 mm

szín	cikkszám
fehér	10005502150
antracit	10005502160
szürke	10005502170

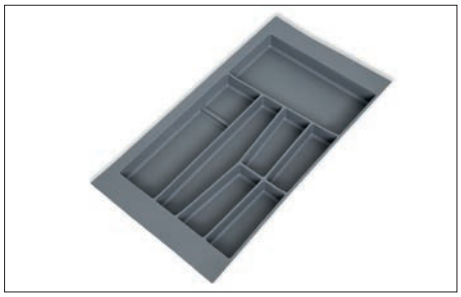

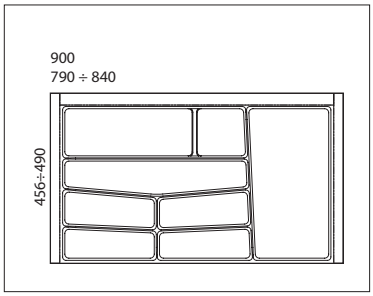

32/76.R90 Evőeszköztartó

900 mm-es elemhez
méret: 790/840 x 456/490 mm

szín	cikkszám
fehér	10005502200
antracit	10005502210
szürke	10005502220



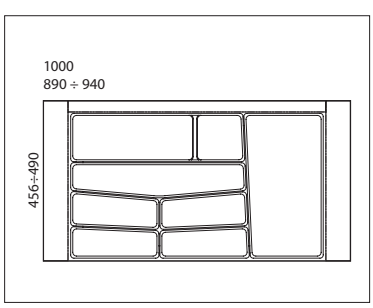

32/76.R100 Evőeszköztartó

1000 mm-es elemhez
méret: 890/940 x 456/490 mm

szín	cikkszám
fehér	10005502300
antracit	10005502310
szürke	10005502320

Evőeszköztartók

MOD műanyag evőeszköztartók



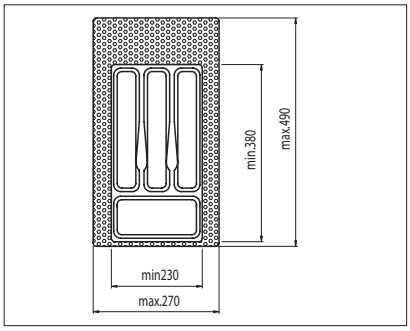

MOD35 Evőeszköztartó

350 mm-es elemhez
méret: 230/270 x 45 x 380/490mm

szín	cikkszám
fehér	10005500100
metálszürke	10005500200
világos szürke	10005500210



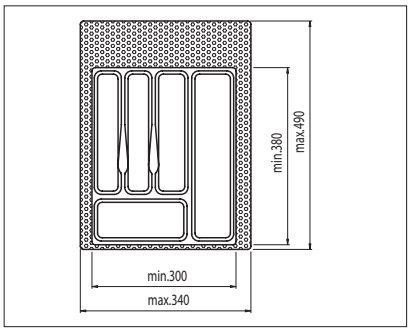

MOD40 Evőeszköztartó

400 mm-es elemhez
méret: 300/340 x 45 x 380/490mm

szín	cikkszám
fehér	10005500300
metálszürke	10005500400
világos szürke	10005500410



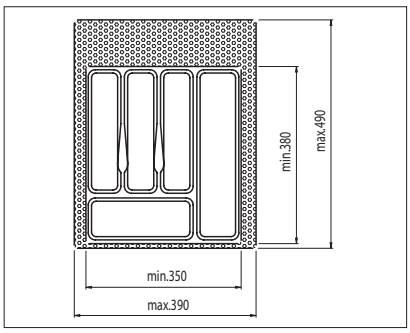

MOD45 Evőeszköztartó

450 mm-es elemhez
méret: 350/390 x 45 x 380/490mm

szín	cikkszám
fehér	10005500500
metálszürke	10005500600
világos szürke	10005500610

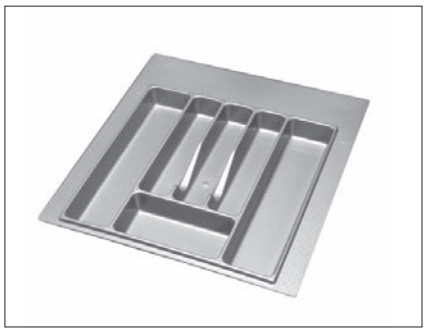

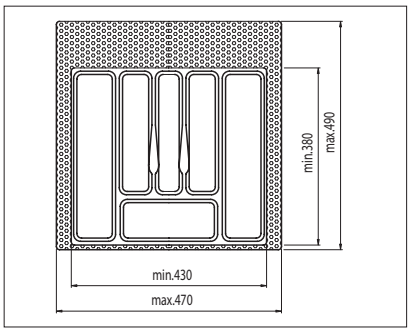

MOD55 Evőeszköztartó

550 mm-es elemhez
méret: 430/470 x 45 x 380/490mm

szín	cikkszám
fehér	10005500700
metálszürke	10005500800
világos szürke	10005500810



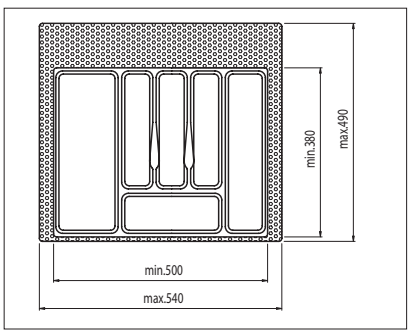

MOD60 Evőeszköztartó

600 mm-es elemhez
méret: 500/540 x 45 x 380/490mm

szín	cikkszám
fehér	10005500900
metálszürke	10005501000
világos szürke	10005501010

Evőeszköztartók

Art műanyag evőeszköztartók



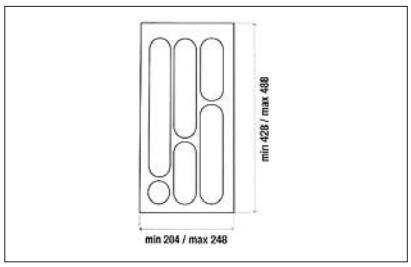

Art 738 Evőeszköztartó

300 mm-es elemhez
méret: 204/248 x 45 x 428/488 mm
szín: metálszürke
10005410001



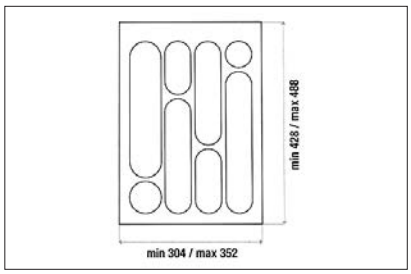

Art 739 Evőeszköztartó

400 mm-es elemhez
méret: 304/352 x 45 x 428/488 mm
szín: metálszürke
10005410011



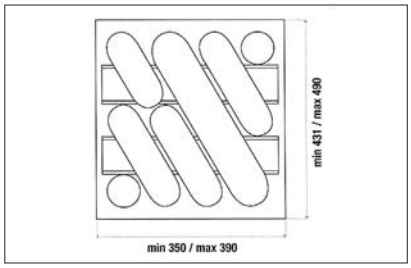

Art 740 Evőeszköztartó

450 mm-es elemhez
méret: 350/390 x 45 x 431/490 mm
szín: metálszürke
10005410021



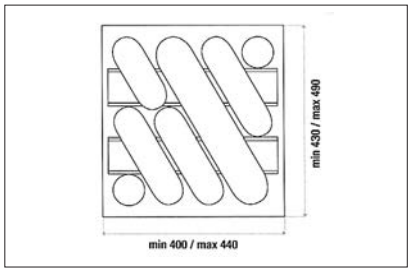

Art 743 Evőeszköztartó

500 mm-es elemhez
méret: 400/440 x 45 x 430/490 mm
szín: metálszürke
10005410031



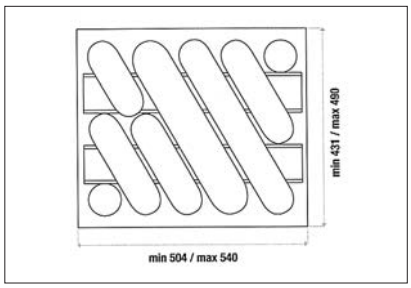

Art 741 Evőeszköztartó

600 mm-es elemhez
méret: 504/540 x 45 x 431/490 mm
szín: metálszürke
10005410041



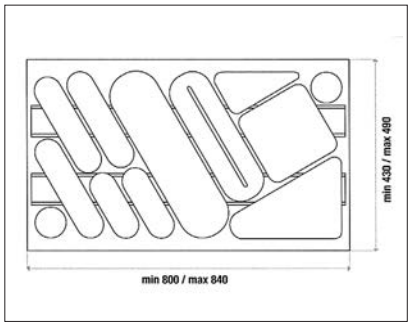

Art 742 Evőeszköztartó

900 mm-es elemhez
méret: 800/840 x 45 x 430/490 mm
szín: metálszürke
10005410051

Evőeszköztartó



210 Bambusz evőeszköztartó

Az evőeszköztartók a megadott szélességértékek között fokozatmentesen állíthatók.
anyag: valódi bambusz - HDF

típus	méret (mm)	cikkszám
210/29	290 - 485 × 53 × 465	10005420000
210/50	500 - 810 × 53 × 465	10005420100



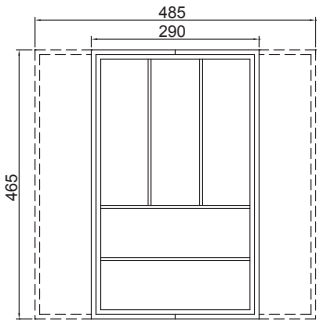

210/29



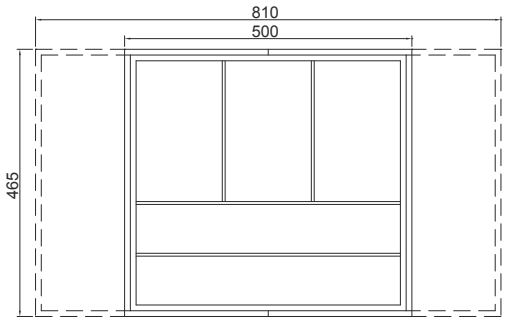

210/50

Labrys moduláris fiókrendszerező • Csúszásgátló

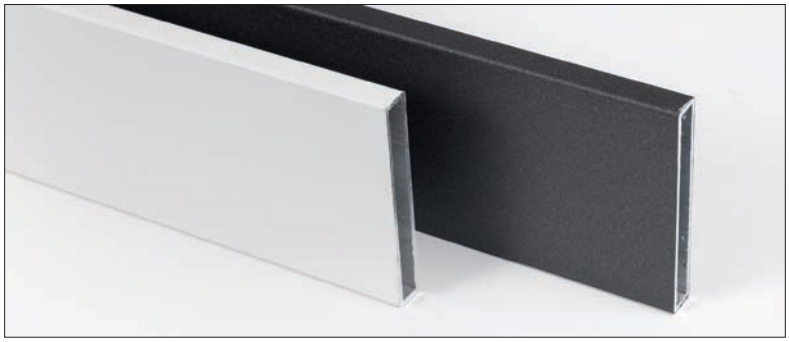

Labrys profil

A rendszer segítségével fiókbelsőket tetszőlegesen alakíthatunk ki.
magasági méret: 50 mm
anyag: alumínium

szín	méret (mm)	cikkszám
antracit csillám	4800 x 50 x 7,5	10005504000
	1198 x 50 x 7,5	10005504010
matt fehér	4800 x 50 x 7,5	10005504100
	1198 x 50 x 7,5	10005504110

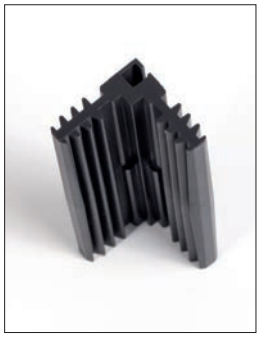





Labrys csatlakozók

anyag: műanyag

szín	sarokcsatlakozó típusa	cikkszám
szürke	2-es "L"	10005504050
	3-as "T"	10005504060
	4-es "+"	10005504070
fehér	2-es "L"	10005504150
	3-as "T"	10005504160
	4-es "+"	10005504170



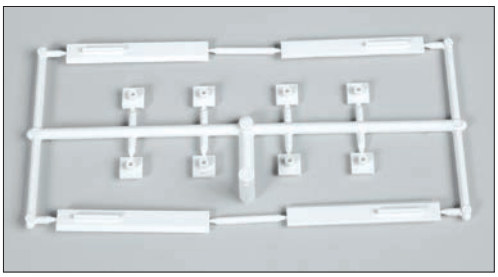

Labrys takaró szett

anyag: műanyag
A szett tartalma:
- 4 db oldalsó takaró
- 8 db zárókupak

szín	cikkszám
szürke	10005504080
fehér	10005504180



Műanyag csúszásgátló

Meggátolja a ráhelyezett tárgyak csúszását, egymáshoz ütődését, tartós, könnyen tisztán tartható.
vastagság: 1,2 mm
szín: szürke
rendelés: fm

szélesség (mm)	cikkszám
450	10003650000
600	10003650010



Műanyag moduláris fiókrendező

Műanyag csúszásgátló: 5.39

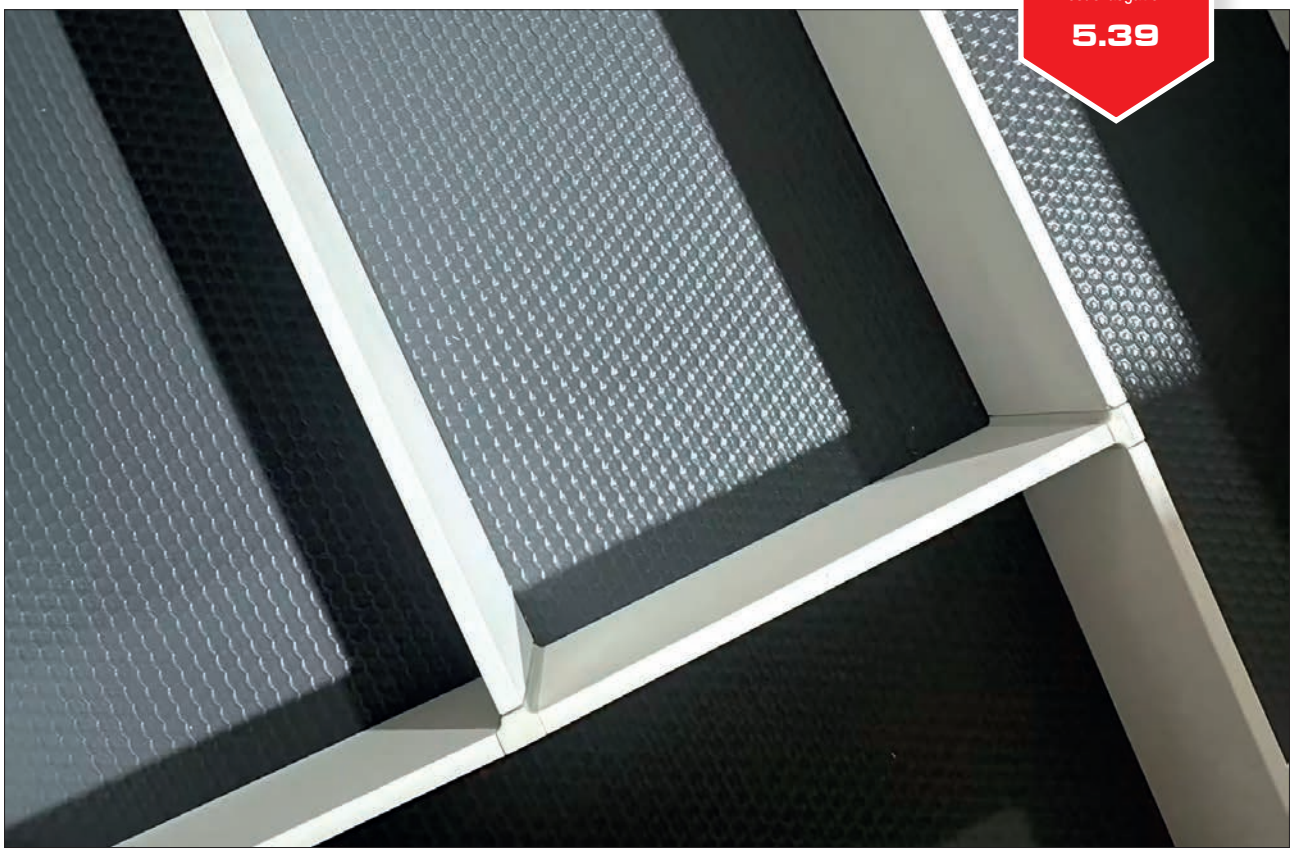

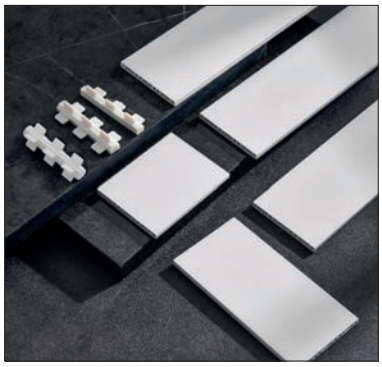



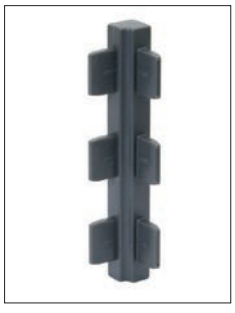





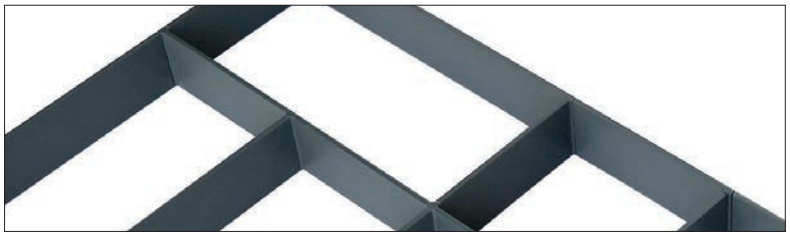

Fiókrendező moduláris panel

A rendszer segítségével fiókbelsőket tetszőleges osztással, rekeszekkel alakíthatunk ki.
Könnyen vágható!
magassági méret: 60 / 90mm
anyag: műanyag

szín	méret (mm)	cikkszám
matt antracit	2000×60×5	10005505000
	2000×90×5	10005505010
matt fehér	2000×60×5	10005505100
	2000×90×5	10005505110

Fiókrendező moduláris sarokelem

anyag: műanyag

szín	típus	magasság (mm)	cikkszám
antracit	2-es "L"	60	10005505020
	3-as "T"	60	10005505030
	4-es "+"	60	10005505040
	2-es "L"	90	10005505050
	3-as "T"	90	10005505060
	4-es "+"	90	10005505070
fehér	2-es "L"	60	10005505120
	3-as "T"	60	10005505130
	4-es "+"	60	10005505140
	2-es "L"	90	10005505150
	3-as "T"	90	10005505160
	4-es "+"	90	10005505170

Szennyestartó kosarak



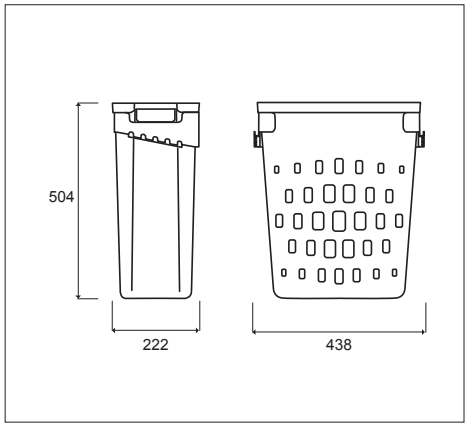

LAB1RIBAC Beépíthető szennyestartó kosár

Billenőajtóra szerelhető kivitel.
űrtartalom: 40 liter
méret: 438 x 504 x 222 mm
minimális beépítési méret:
500 × 250 × 530 mm
szín: fehér

10010002000



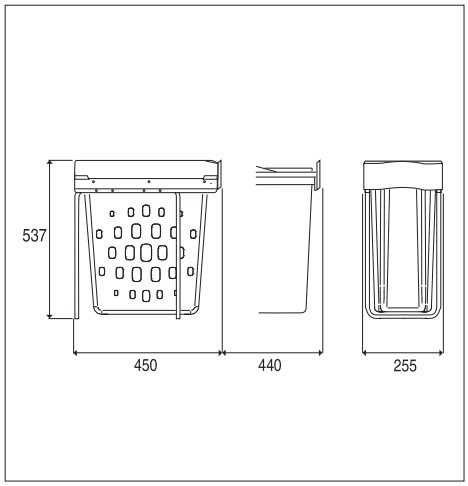

LAB1294 Beépíthető szennyestartó kosár

Fenéklapra szerelhető.
űrtartalom: 40 liter
méret: 255 x 537 x 450 mm
minimális beépítési szélesség: 300 mm
szín: fehér

10010002050

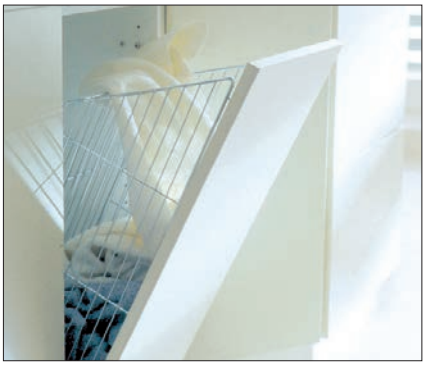

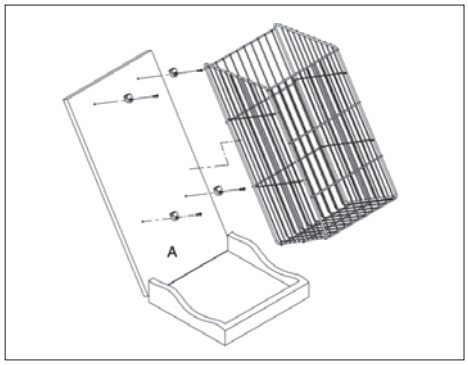

KBPBGC Bútorajtóra szerelhető szennyestartó kosár

méret: 325 x 580 x 240 mm
szín: króm

10006207530

ViBO

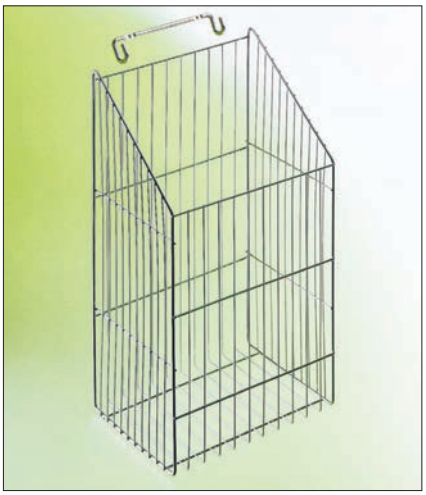

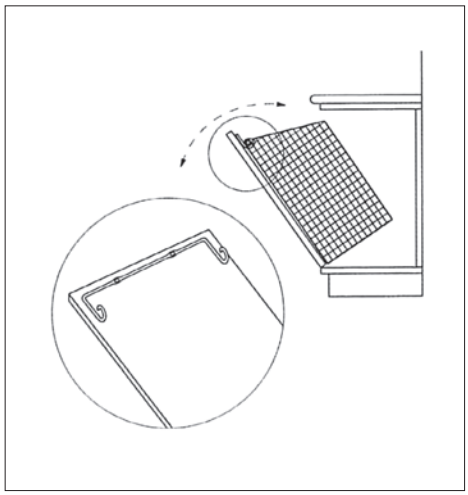

ML050-1 Bútorajtóra szerelhető szennyestartó kosár

méret: 325 x 580 x 270 mm
szín: króm

10006251200

Fürdőszobai tárolók

ViBO



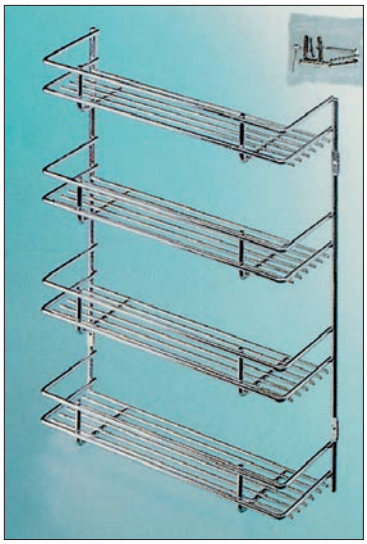

PAA04
Négyrészes polc

méret: 325 x 400 x 100 mm
szín: króm
10006207380



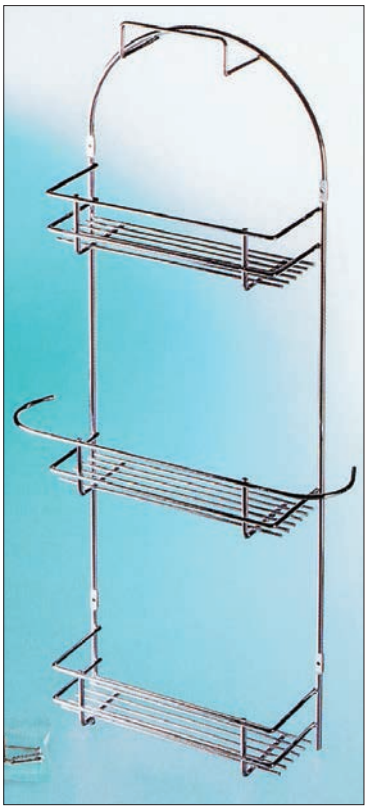

PAS03
Takarítóeszköz tartó

méret: 385 x 825 x 105 mm
szín: króm
10006207370



PA002 Egyrészes polc

méret: 260 x 76 x 100 mm
szín: króm
10006207390

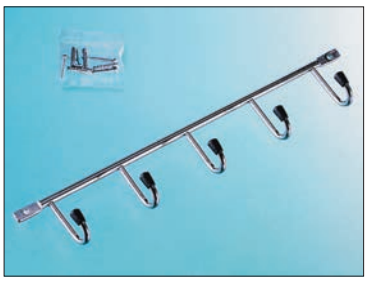

PAG05 5 részes fogassor

méret: 345 x 55 x 32 mm
szín: króm
10006207410

Öntapadós fürdőszobai tárolók





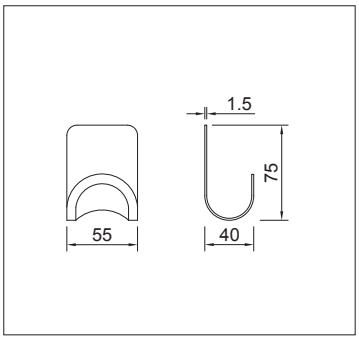

Szimpla akasztó

Öntapadós rögzítés,
rozsdamentes felület.
méret: 55 x 75 x 40 mm
szín: szálcsiszolt

10006260000

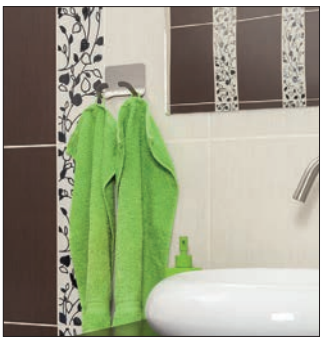



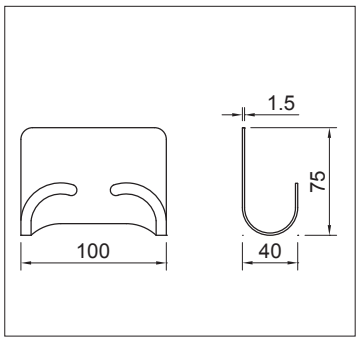

Dupla akasztó

Öntapadós rögzítés,
rozsdamentes felület.
méret: 100 x 75 x 40 mm
szín: szálcsiszolt

10006260010





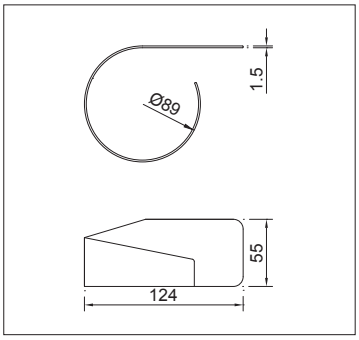

Hajszárító tartó

Öntapadós rögzítés,
rozsdamentes felület.
méret: 124 x 55 x 89 mm
szín: szálcsiszolt

10006260020





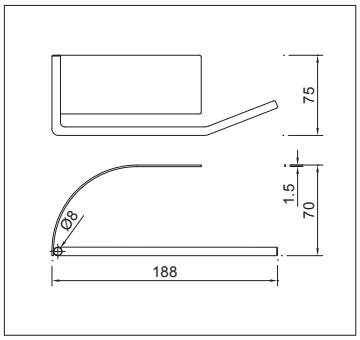

Toalettpapír tartó

Öntapadós rögzítés,
rozsdamentes felület.
méret: 188 x 75 x 70 mm
szín: szálcsiszolt

10006260030



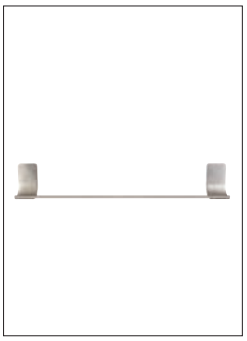

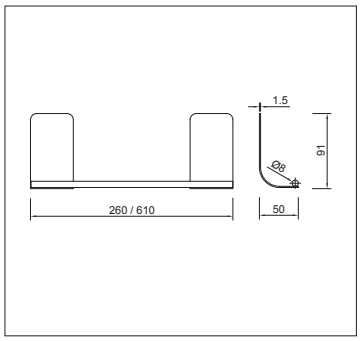

Törölköző tartó

Öntapadós rögzítés,
rozsdamentes felület.
méret:
260 / 610 x 91 x 50 mm
szín: szálcsiszolt

szélesség (mm)	cikkszám
260	10006260040
610	10006260050

VIBO LAMINA
Swing out:
5.9





6. fejezet

Gardróbelemek, polctartók és szobai kiegészítők

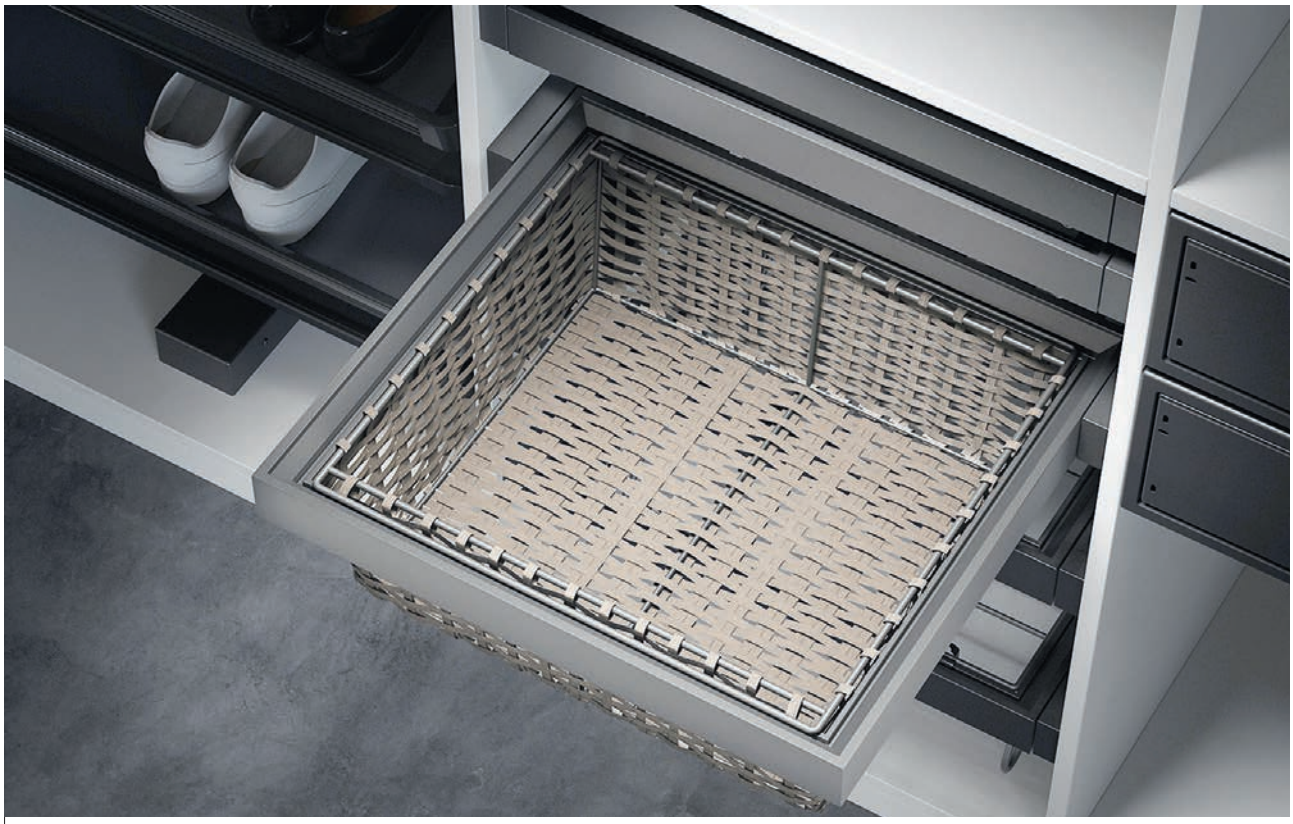

Home Box gardrób rendszer

A Home Box gardrób rendszer modern, minőségi kidolgozású elemei segítségével könnyen rendet tarthat a ruhatárában.

A gardrób szekrények és szobák ma már a modern otthonok elengedhetetlen részét képezik. Ezért nem mindegy, hogyan, milyen helykihasználással és esztétikummal tároljuk ott a különböző ruhaneműket. A Home Box gardrób rendszer segít önnek rendet rakni a gardróbban! A rendszer felépítése egyszerű: A minimalista megjelenésű, teljesen kihúzható, csillapított csukódású kosártartó keretek több méretben elérhetőek, állítási lehetőségük +45 mm.
A különböző tároló kiegészítők ezekre a keretekre akaszthatók fel (kivételt képez ez alól a piperefiók, amely komplett megoldásként nem igényli a külön keret felszerelését).

■ 6.6



Softlift

A fekete szín uralkodó a bútor kiegészítőkben. Új gardróbliftünk immár matt fekete színben.

A gardróbliftek alapvető funkciója a ruhák vállfán történő tárolása. Ezen túl a magasabban lévő vállfák elérését könnyítik meg azáltal, hogy a középen található rúd segítségével magunk elé tudjuk húzni a ruhatárat. A Softlift - amely a gardróbliftek legújabb generációja - ezeken az alapvető funkciókon túl mind a lenyitó mind a felemelő mozdulatot csillapítottan teszi. Ezáltal nem csak kényelmesebb hanem biztonságosabb is a használata! A vasalat formaterve remekül illeszkedik a modern gardrób vasalatok (például a Home Box gardrób család) vonalába.

Szerelése a csomagban mellékelt szerelőtalp segítségével gyors és egyszerű. A vasalat három szélességi méretben és két teherbírásban érhető el

■ 6.14



Home Box cipőtartó polc

A cipők szerelmeseinek. Nem csak a hölgyek rendelkeznek sok cipővel manapság, a sneaker és cipő mánia elérte a férfiakat és a fiatalabb generációt is.

A Home Box forgatható cipőtartó állványunk polconként akár 3 pár cipőt is képes könnyen kezelhető jól átlátható formában tárolni. Mindezt a többi Home Box gardrób elemmel formai- és szinösszhangban, stílusos, elegáns megjelenéssel teszi.

A 12 polcos rendszerrel így akár 36 pár cipőt is tárolhatunk - egy viszonylag kis helyen! Az állvány a szekrénytestből kihúzható, majd 180°-ban elforgatható, így garantálja a tökéletes hozzáférést a kétoldalas elrendezésű polcokhoz. Az állvány minimális beépítési mélysége mindössze 400 mm, szélessége pedig 800 mm, így nem csak gardróbokba, de szűkebb előszobákba is beépíthető, nem használva el sok helyet az esetleg amúgy is szűkös térből. A termék különböző magasságokban, 6, 10 és 12 polcos változatban elérhető.

6.8



Stíli állványrendszer

Elemekből az egész

Nappali vagy gardrób szoba berendezéshez szeretne modern, látványos bútort? Jól jönne egy frappáns megoldás a térelválasztásra? Új elemes állványrendszerünk, a Stíli mindezekre az igényekre megoldást kínál! Az elemekből felépülő rendszer segítségével gyorsan és egyszerűen lehet polcos állványt vagy szekrényt készíteni. A külön kapható alkatrészek tetszés szerint kombinálhatóak, végtelen variációs lehetőséget biztosítva a tervezés és a kivitelezés során.

HOME BOX gardrób rendszerünkkel kombinálva is tökéletesen mutat.

6.18

Tartalomjegyzék

6.6	HOME BOX oldallapra szerelhető gardrób rendszer
6.9	Vállfatartó rudak és kiegészítői
6.10	Vállfatartó rúd kör keresztmetszetű, vállfaemelő rúd
6.12	Kihúzható- lehajtható vállfatartók • Cipőtartók
6.14	Gardróblift
6.18	STÍLI állványrendszer
6.21	CAMAR távtartós polcrendszer
6.22	Polctartók kisebb méretű és súlyú polcokhoz, üvegrögzítők
6.23	Design polctartók
6.24	Exkluzív polctartók

Útmutató

A termék jelölése: **Terméknév**

Cikkszám jelölése: 10012500101

Honlapunkon megtalálhatók a termékekhez kapcsolódó vásárlói tájékoztatók:
www.foresteu.com/vasarloi-tajekoztatok

Figyelem!
A gyártók folyamatos termékfejlesztése következtében termékeink kismértékben módosulhatnak a katalógusban megjelenthez képest.
A termékek nem szakszerű beszereléséből adódó károkért felelősséget nem vállalunk.

Amennyiben a katalógusban látható színek, színminták és a termékek valódi színe esetében némi eltérés tapasztalható,
ez a nyomdai technológia és az alkalmazott anyagok jellegéből adódhat. Az esetleges nyomdai hibákért felelősséget nem vállalunk!

Jelmagyarázat:

Exkluzív • Magas minőségű, igényes formatervezésű termék.

Legkedvezőbb ár • Kínálatunk legolcsóbb terméke az adott kategóriában.

Kiváló ár-érték arány • Kedvező árfekvésű, jó minőséget képviselő termék.

Terhelhetőség

Állíthatóság iránya és értéke

Csillapított működés


HOME
SWEET
HOME

HOME BOX oldallapra szerelhető gardrób rendszer

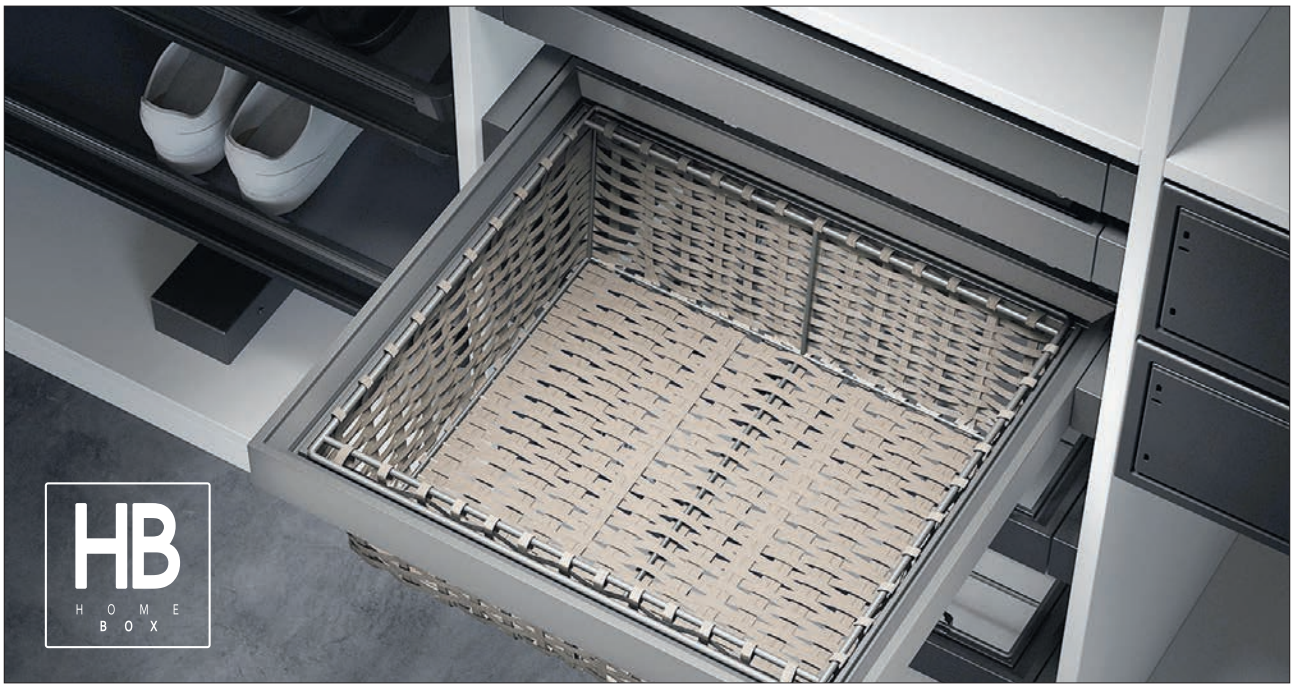

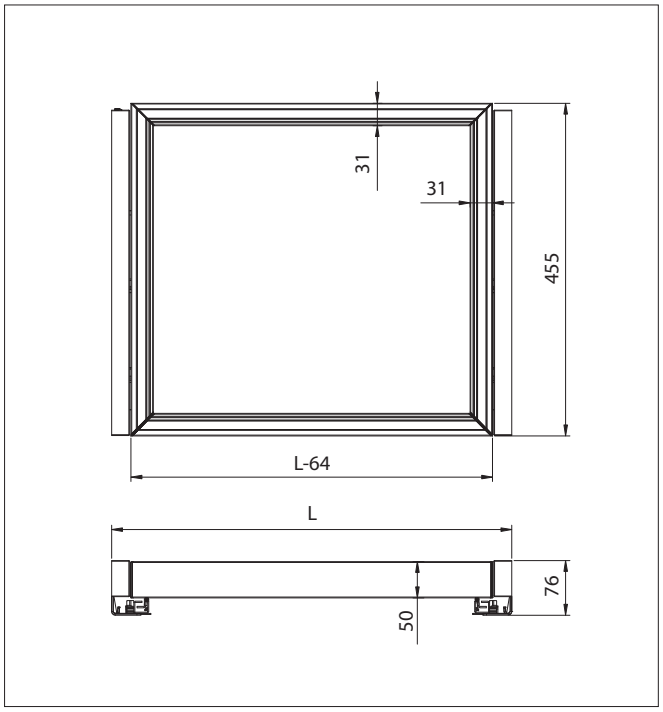

HOME BOX oldallapra szerelhető, teljesen kihúzható kosártartó keret

Csillapított, teljes kihúzású fiókcsúszóval szerelt keret, takaróelemekkel. A kosártartó keret szélességben állítható a megadott értékhatárok között. (45 mm)
szín: acélszürke

típus	méret (mm)	beépítési méret (mm)	cikkszám
500	464-509 x 76 x 455	464-509 x A x 455	10009702000
600	564-609 x 76 x 455	564-609 x A x 455	10009702010
900	864-909 x 76 x 455	864-909 x A x 455	10009702020

Az „A” méret a választott kosár függvénye

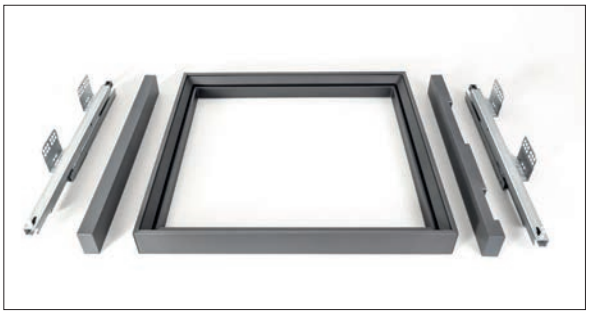



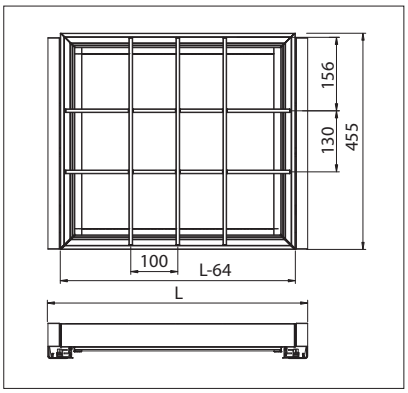

HOME BOX piperefiók

Csillapított, teljes kihúzású fiókcsúszóval szerelt keret, takaróelemekkel, bőrhatású fenéklappal, fix 12 rekeszes pipereosztással
szín: acélszürke
méret: 564×76×455 mm

10009702410

HOME BOX oldallapra szerelhető gardrób rendszer



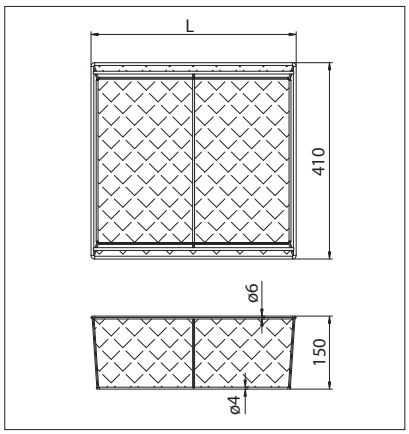

HOME BOX műrattan kosár

szín: acélszürke
magasság: 150 mm

típus	méret (mm)	cikkszám
500	338×150×410	10009702100
600	438×150×410	10009702110
900	738×150×410	10009702120



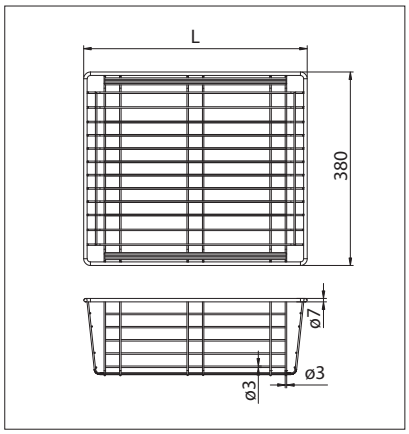

HOME BOX fém rácskosár

szín: acélszürke
magasság: 155 mm

típus	méret (mm)	cikkszám
500	340×155×383	10009702200
600	440×155×383	10009702210
900	740×155×383	10009702220



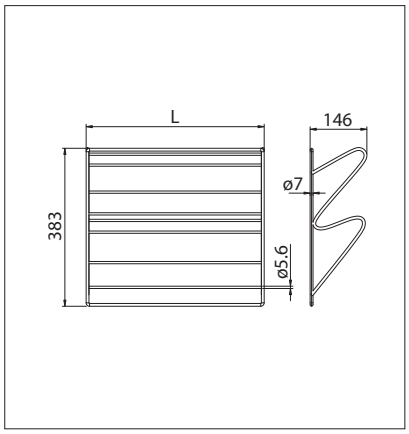

HOME BOX fém cipőkosár

szín: acélszürke
magasság: 145 mm

típus	méret (mm)	cikkszám
500	338×145×383	10009702300
600	438×145×383	10009702310
900	738×145×383	10009702320



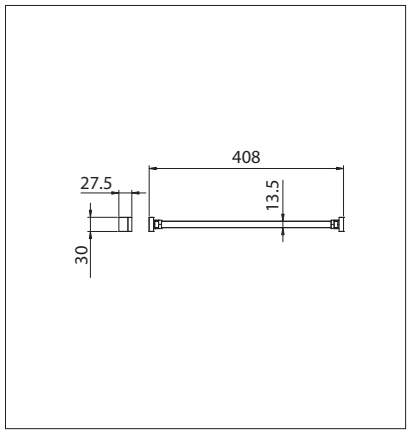

HOME BOX nadrágtartó rúd

szín: acélszürke
kiszerelés: db

10009702500

típus	ajánlott darabszám
500	5
600	6
900	10

HOME BOX cipőtartó állvány



HOME BOX forgatható cipőtartó állvány

szín: acélszürke
beépítési mélység: 400 mm
magassági állíthatóság: +200 mm

Az állvány a szekrénytestből kihúzható, majd 180°-ban elforgatható, így garantálja a tökéletes hozzáférést a kétoldalas elrendezésű polcokhoz.

FIGYELEM! Rendelés esetén 3 cikkszámot kell rendelni! A teljes vasalathoz mindig kell:

egy ALSÓ-FELSŐ csúszó, amely típusfüggetlen;

egy ÁLLVÁNY KERET;

illetve egy ÁLLVÁNY POLC szett attól függően, hogy hány polcos vasalatot szeretne.

alsó + felső csúszó (szett):

10009702690

Keret méret (db)	cikkszám
12 szintes állvány keret (705 x 1910 mm)	10009702600
10 szintes állvány keret (705 x 1630 mm)	10009702610
6 szintes állvány keret (705 x 1070 mm)	10009702620

Polc szett	cikkszám
polc x 12 szett	10009702650
polc x 10 szett	10009702660
polc x 6 szett	10009702670

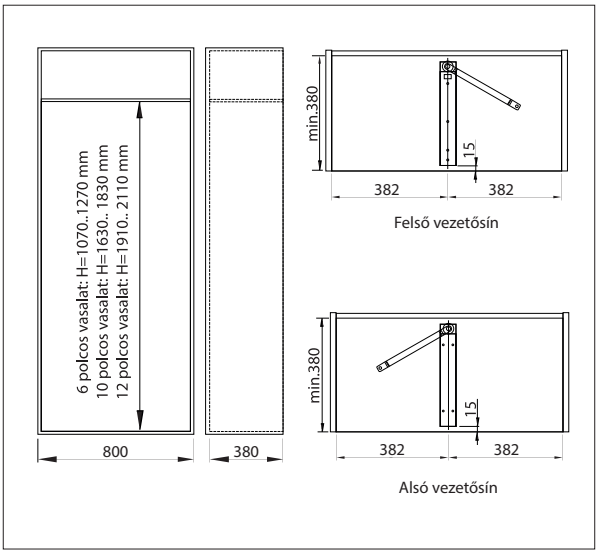

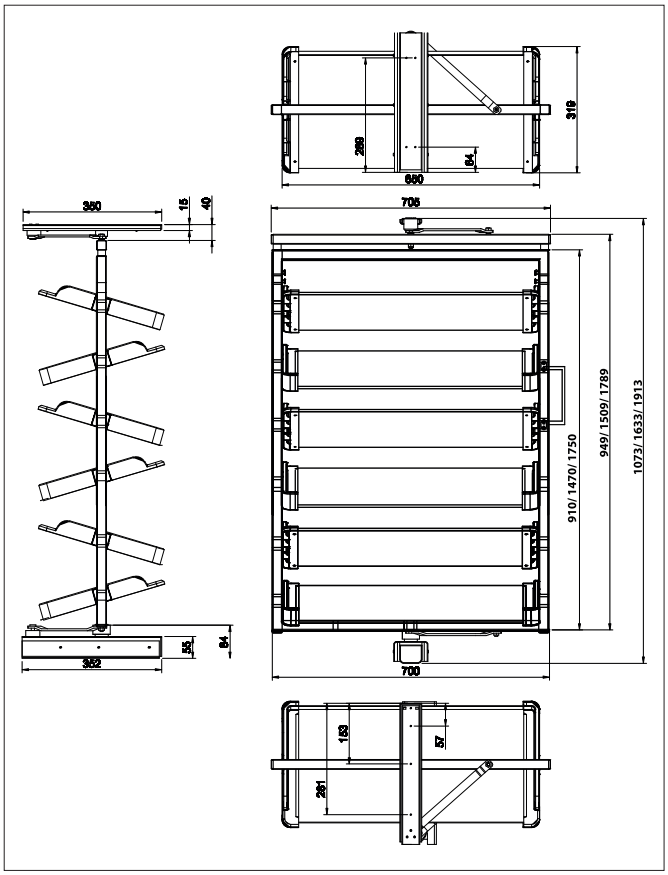

Polc alá szerelhető gardrób vasalatok





Kihúzható vállfatartó 405/A

Vízszintes lap aljára szerelhető,
részlegesen kihúzható
anyaga: fém, műanyag
szín: szürke
méret: 90×95×510-820 mm

10004320500





Kihúzható nadrágtartó 407/A

Vízszintes lap aljára szerelhető,
részlegesen kihúzható
anyaga: fém, műanyag
szín: szürke
méret: 355×120×510-820 mm

10004320510

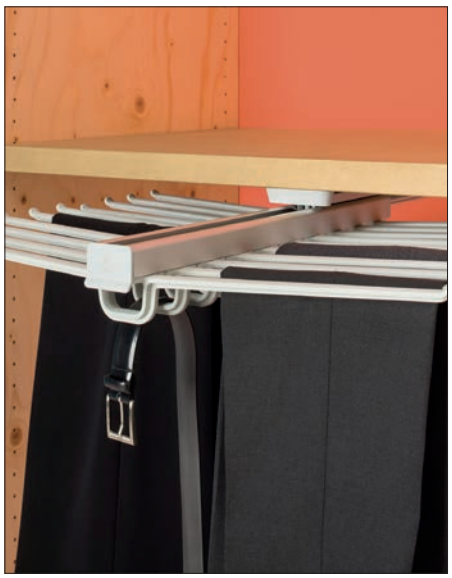



Kihúzható nadrágtartó 409/A

Vízszintes lap aljára szerelhető,
részlegesen kihúzható
anyaga: fém, műanyag
szín: szürke
méret: 680×102×510-820 mm

10004320520

Vállfatartó rudak, kiegészítők

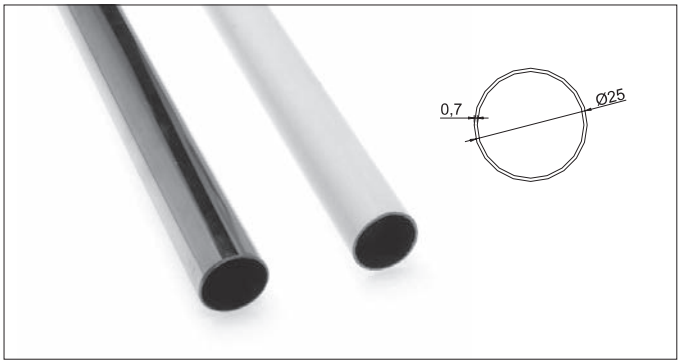

Fém vállfatartó rúd

Kör keresztmetszetű

szín	méret (mm)	cikkszám	cikksz. - 13106
fehér	1000 x ø25 x 0.7	10015510080	–
fehér	1500 x ø25 x 0.7	10015510090	–
fehér	3000 x ø25 x 0.7	10015510110	–
króm	1000 x ø25 x 0.7	10015510280	10009705100
króm	1500 x ø25 x 0.7	10015510290	10009705110
króm	3000 x ø25 x 0.7	10015510300	10009705130

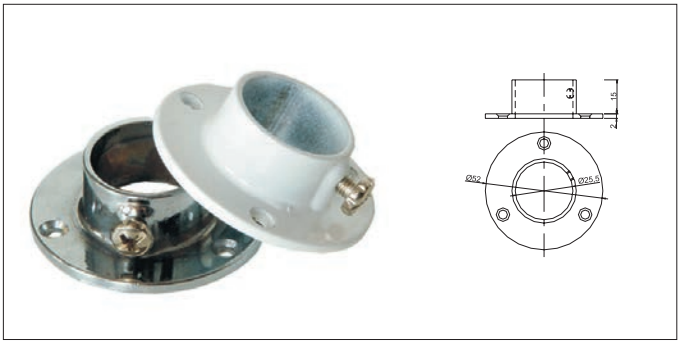

Fém rúdtartók

típus: kör

szín	cikkszám	cikksz. - 12115
fehér	10015510200	–
króm	10015510400	10015521000



Teleszkópos vállfaemelő rúd

Fém-műanyag
szín: alumínium
méret: 880/1590mm

10004320199

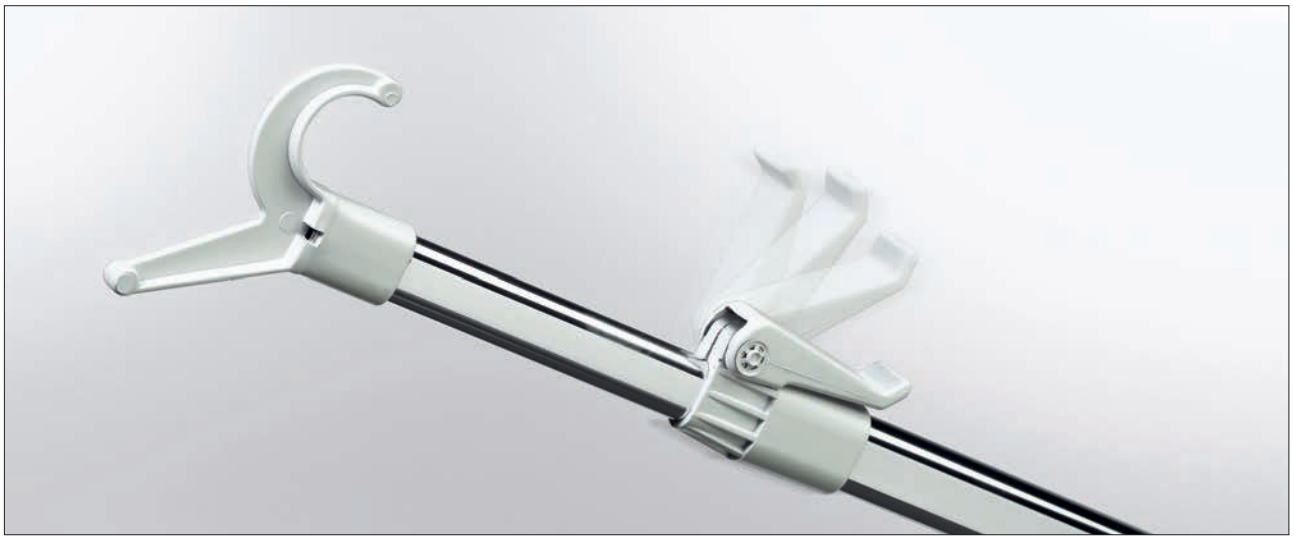

Vállfatartó rudak, kiegészítők

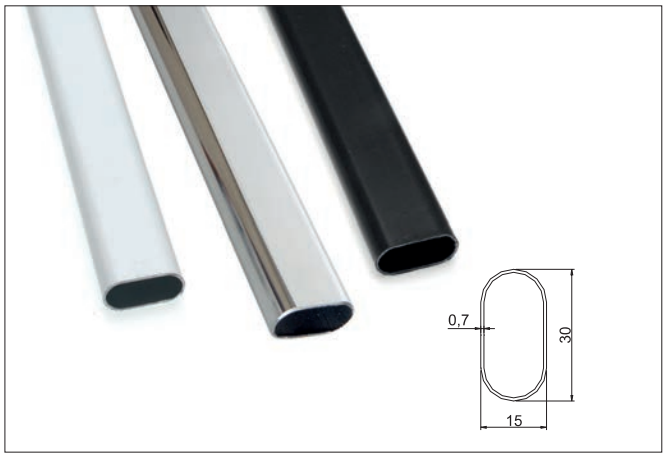

Vállfatartó rúd

Ovális keresztmetszetű, fém

szín	méret (mm)	cikkszám	cikksz. - 13103
fehér	1000 x 30 / 15 x 0.7	10015511180	–
fehér	1500 x 30 / 15 x 0.7	10015511190	–
fehér	3000 x 30 / 15 x 0.7	10015511210	–
króm	1000 x 30 / 15 x 0.7	10015511480	10009705000
króm	1500 x 30 / 15 x 0.7	10015511490	10009705010
króm	3000 x 30 / 15 x 0.7	–	10009705030
matt fekete	1000 x 30 / 15 x 0.7	–	10009705200
matt fekete	1500 x 30 / 15 x 0.7	–	10009705210
matt fekete	3000 x 30 / 15 x 0.7	–	10009705230

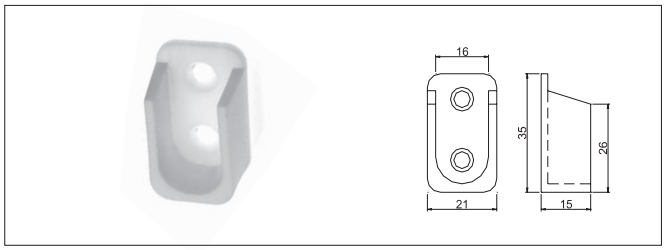

Műanyag rúdtartók

szín: fehér
típus: oválisz
10015511300

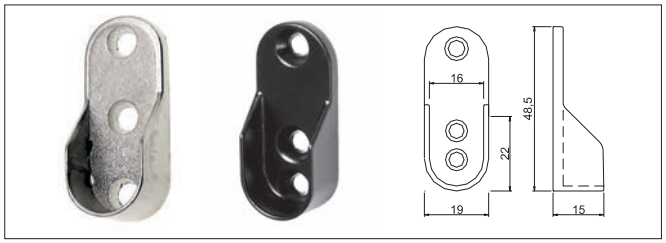

Fém rúdtartó

típus: ovális

szín	cikkszám
nikkel	10015511606
matt fekete	10015511700



12106
Fém rúdtartó

Felülről M6-os csavarral is rögzíthető
szín: nikkel
típus: ovális
10015521010

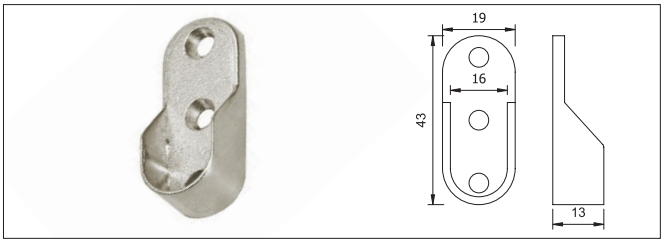

RT03
Fém rúdtartó

szín: nikkel
típus: ovális
10015511605

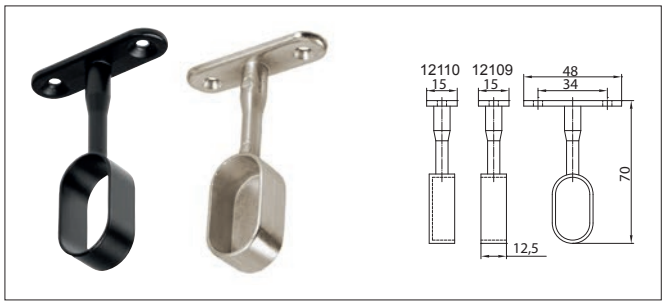

Függesztett fém rúdtartók

szín: nikkel
típus: ovális

típus	szín	cikkszám
12109 nyitott	nikkel	10015521020
12109 nyitott	matt fekete	10015511720
12110 zárt	nikkel	10015521030
12110 zárt	matt fekete	10015511740

Kihúzható- lehajtható vállfatartók • Cipőtartók



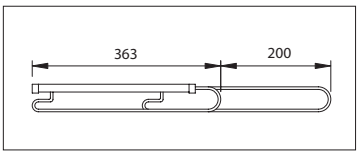

AP10 kihúzható vállfatartó

szín: króm-szürke
méret: 363/563 mm

10004305001

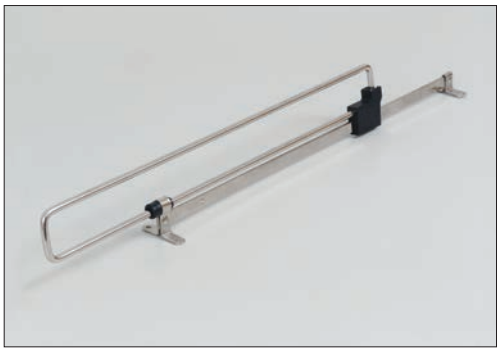

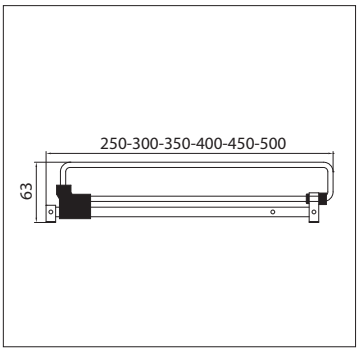

17102 kihúzható vállfatartó

szín: nikkel-fekete

kód	méret / kihúzva (mm)	cikkszám
17102.001	250 / 390	10004311000
17102.002	300 / 490	10004311010
17102.003	350 / 590	10004311020
17102.004	400 / 690	10004311030
17102.005	450 / 790	10004311040
17102.006	500 / 890	10004311050



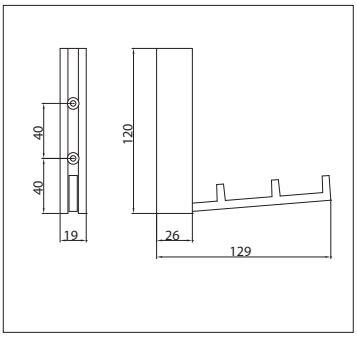

2295-121 ZN1A4 lehajtható vállfatartó

szín: króm-fehér
méret: 19 x120 x 26/129 mm

10008820690



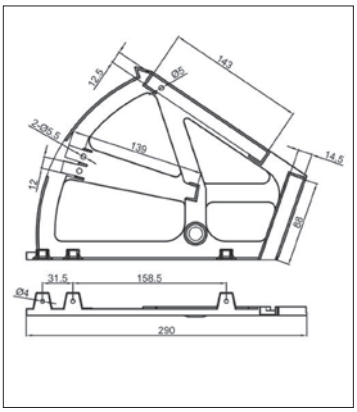

2 részes cipőtartó

szín: szürke
Kétsoros tárolású,
lenyíló ajtóra szerelhető,
közézáródó ajtókhoz.

10004304100



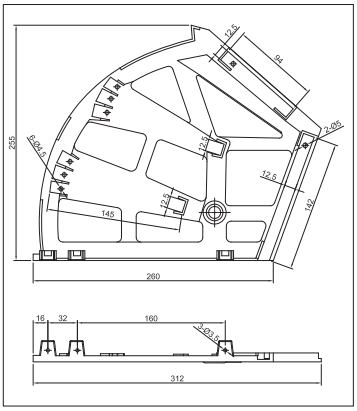

3 részes cipőtartó

szín: szürke
Három soros tárolású,
lenyíló ajtóra szerelhető,
közézáródó ajtókhoz.

10004304200

Cipőtartók





Teleszkóposan állítható cipőtartó

Falra és szekrénybelsőbe, közvetlenül vagy alumínium sínbe, rögzíthető.
A cipőtartó rúd teleszkóposan állítható a megadott mérethatárok között.
A rajzon látható méretek cm-ben értendők.

előről és oldalról is szerelhető

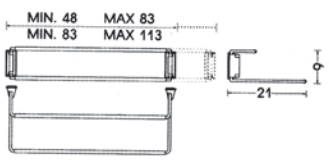

csak oldalról szerelhető

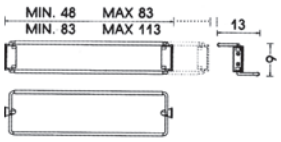

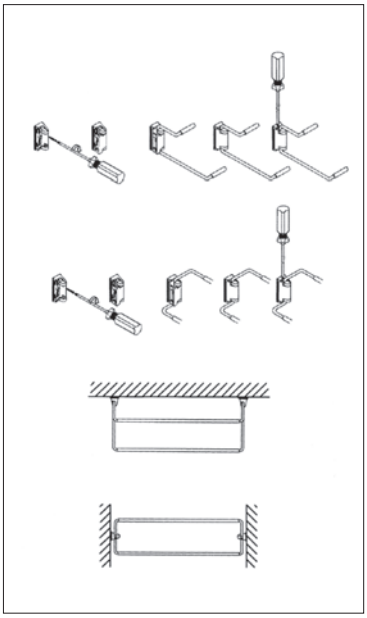

típus		méret (mm)	cikkszám
előről és oldalról is szerelhető	111/A	480-830	10004320200
	112/A	830-1130	10004320210
csak oldalról szerelhető („Z" keresztmetszetű)	115/A	480-830	10004320220
	116/A	830-1130	10004320230



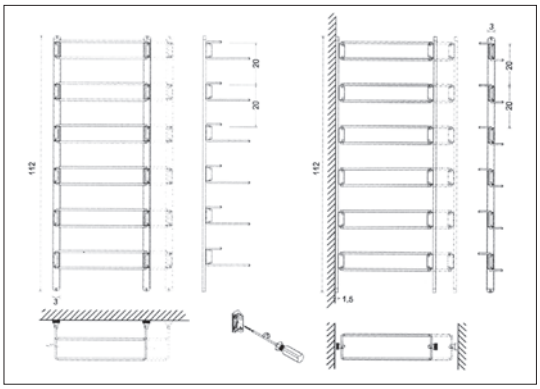

117/A rögzítősín cipőtartóhoz

méret: 30 x 30 x 1120 mm
anyag: alumínium-műanyag
rendelési egység: pár
A rajzon látható méretek cm-ben értendők.

10004320240

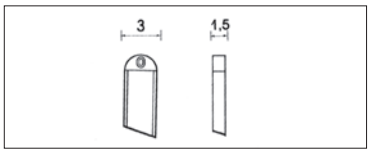





121/A csizmaakasztó

alkalmazásával a csizmaszár nem gyűrődik
anyag: műanyag
rendelési egység: db
A rajzon látható méretek cm-ben értendők.

10004320250

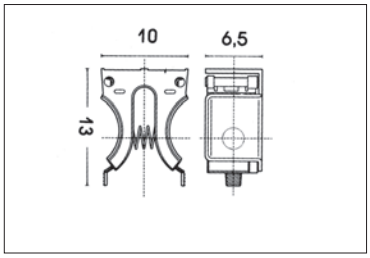

Gardróbliftek





Softlift

szín: matt fekete

A vállfatartó rúd teleszkóposan állítható a megadott mérethatárok között. Csillapított lenyitás és csukódás.
Könnyen szerelhető a szerelőlapnak köszönhetően, így nincsenek látszó csavarok.

A gardróblift helyigénye az alábbi rajzokon látható.

típus	méret (mm)	súlyhatár (kg)	cikkszám
Softlift 1	520-670	8	10004310100
Softlift 2	660-890	12	10004310110
Softlift 3	890-1210	12	10004310120



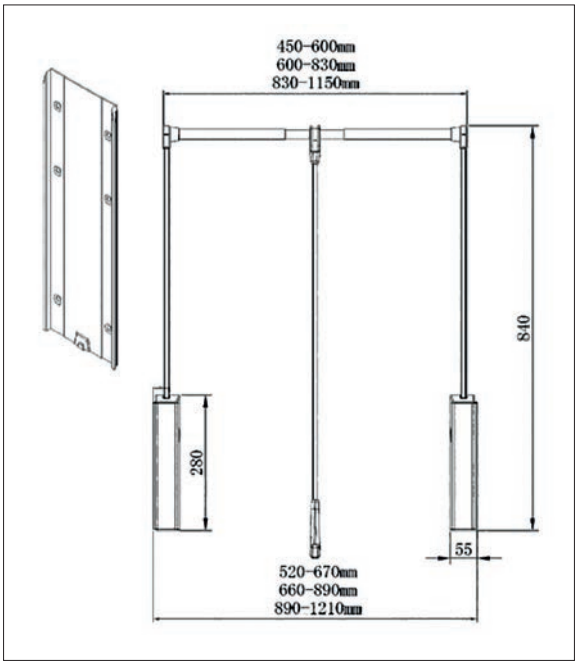

Gardróbliftek



14105 gardróblift

szín: alumínium-fekete
A vállfatartó rúd teleszkóposan állítható a megadott mérethatárok között. Csillapított csukódás. A gardróblift helyigénye az alábbi rajzokon látható.

méret (mm)	cikkszám
680-870	10004310000
870-1250	10004310010

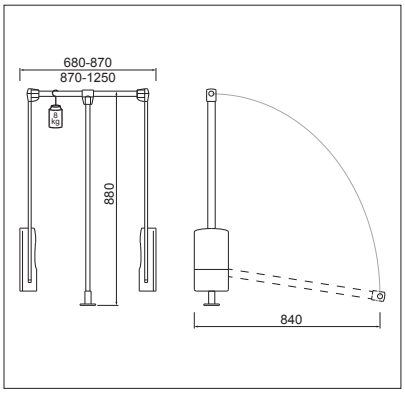





300/A gardróblift

A vállfatartó rúd teleszkóposan állítható a megadott mérethatárok között. Csillapított csukódás. A gardróblift helyigénye az alábbi rajzokon látható.

10004320000

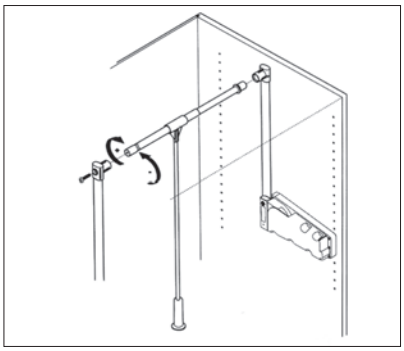

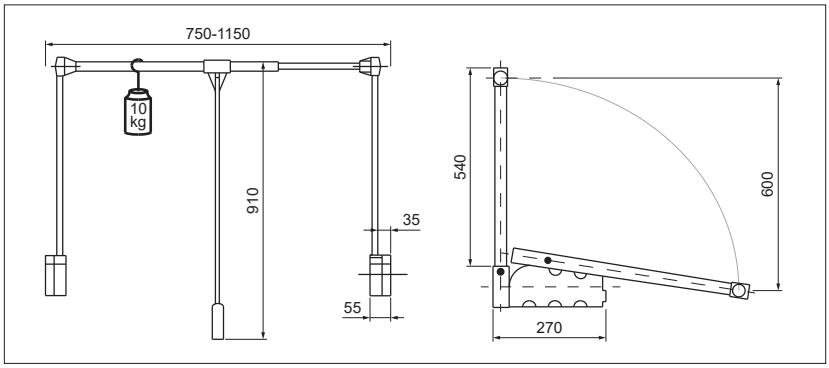

A gardróblift csak megfelelő terhelés mellett marad vízszintes helyzetben.
A vízszintes helyzetből a függőleges állásig való visszahajtás alatt kézzel végig követni kell a fogórudat!

Gardróbliftek











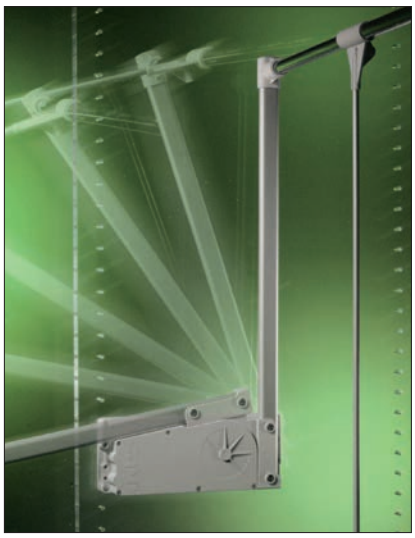

500/A gardróblift

Kihúzható ruhaakasztóval a ruhák időleges elhelyezésére. Csillapított csukódás. A vállfatartó rúd teleszkóposan állítható a megadott mérethatárok között. A gardróblift helyigénye az alábbi rajzokon látható.

10004320020

kg 10

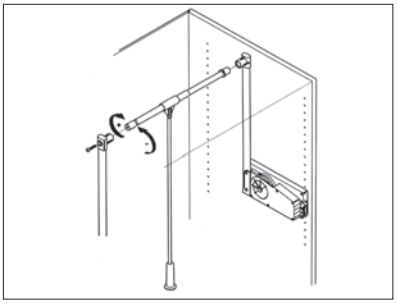

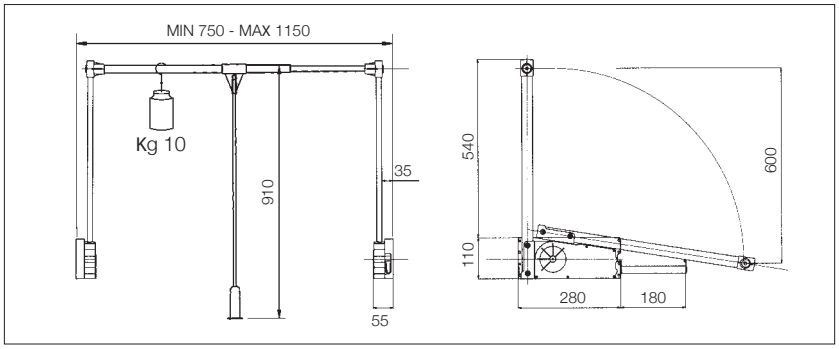



700/A gardróblift

Pántokkal együtt történő alkalmazásra kialakított forma. Csillapított csukódás. A vállfatartó rúd teleszkóposan állítható a megadott mérethatárok között. A gardróblift helyigénye az alábbi rajzokon látható.

10004320040

kg 15

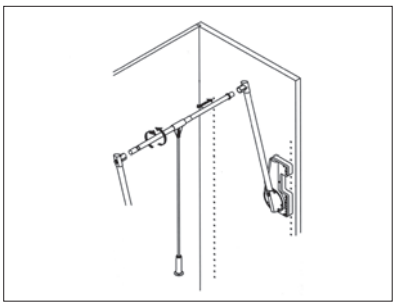

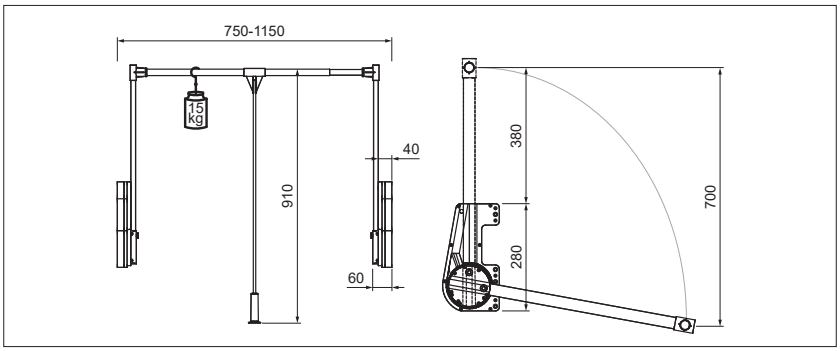

A gardróblift csak megfelelő terhelés mellett marad vízszintes helyzetben.
A vízszintes helyzetből a függőleges állásig való visszahajtás alatt kézzel végig követni kell a fogórudat!

Gardróbliftek

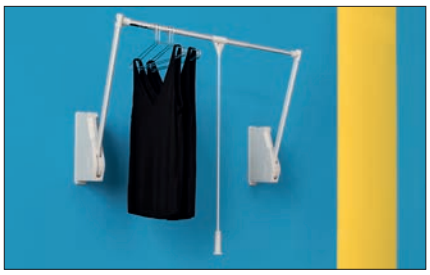





800/A fali lift

Speciálisan fali rögzítésre tervezve.
Csillapított csukódás.
A vállfatartó rúd teleszkóposan állítható a megadott méretharátok között. A fali lift helyigénye az alábbi rajzokon látható.

10004320080

kg 10

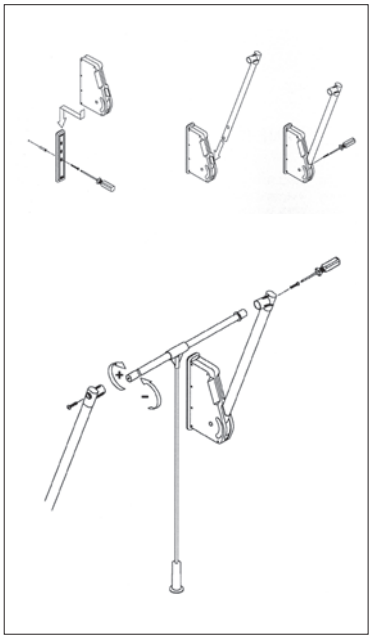

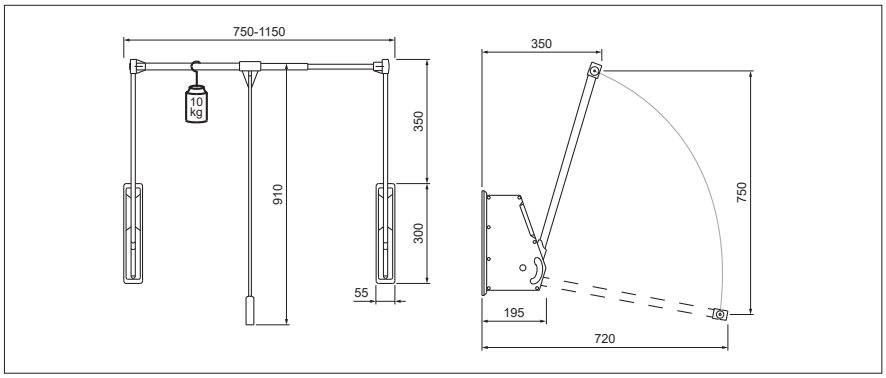





151/A szuperlift

Csillapított csukódás, állítható emelőerő és állítható vízszintes végállás jellemzi.
A vállfatartó rúd teleszkóposan állítható a megadott méretharátok között. A szuperlift helyigénye az alábbi rajzokon látható.

10004320060

kg 20





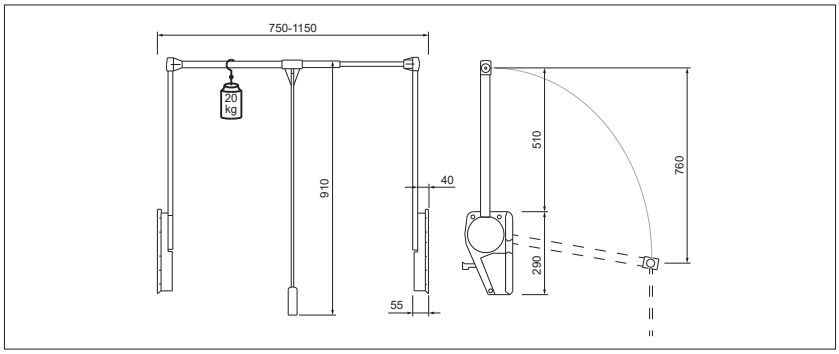

A gardróblift csak megfelelő terhelés mellett marad vízszintes helyzetben.
A vízszintes helyzetből a függőleges állásig való visszahajtás alatt kézzel végig követni kell a fogórudat!

Stíli állványrendszer





A Stíli rendszer rögzíthető falhoz vagy mennyezethez, a matt fekete alumínium profilokhoz fa- és üvegpolcokat, döntött fapolcokat, szekrényelemeket rögzíthetünk. Gardróbszoba berendezésekor vállfatartó rudakkal tehetjük teljessé a képet. A látványt a függőleges alumínium profilba beragasztható LED szalagok fényével fokozhatjuk, amelyekre műanyag diffúzor borítás is rendelhető.

Tervezéskor és szereléskor kérjük, vegye figyelembe a következőket:
A polcok, korpuszok ajánlott maximális mélysége 500 mm, maximális terhelhetősége: 35 kg.

Ügyeljen ezek szimmetrikus alátámasztására! Amennyiben erős mozgásnak kitett korpuszokat (fiókrendszerrel, felnyíló vasalattal szerelt szekrénytestek) helyez el az állványrendszerben, javasoljuk a több köztes merevítő alkalmazását, vagy akár a szekrénytestek rögzítését a falhoz.



Stíli állványrendszer

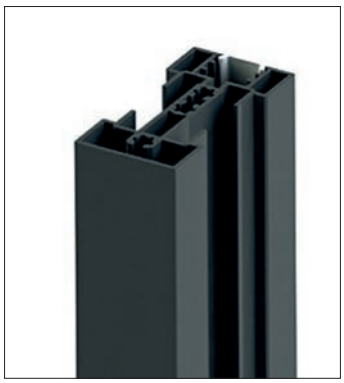

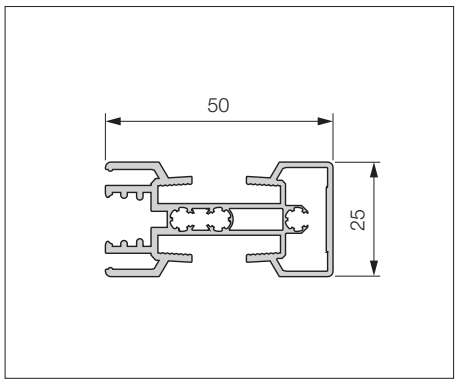

Stíli 2.0 profil

anyag: alumínium
szín: matt fekete eloxált
méret: 4800 mm

10009720001



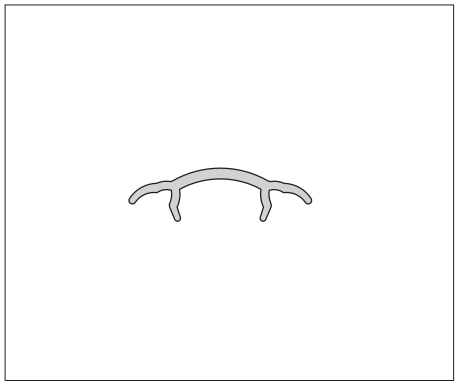

LED diffúzor Stíli profilhoz

anyaga: műanyag
szín: fehér
rendelési egység: fm

10009720050



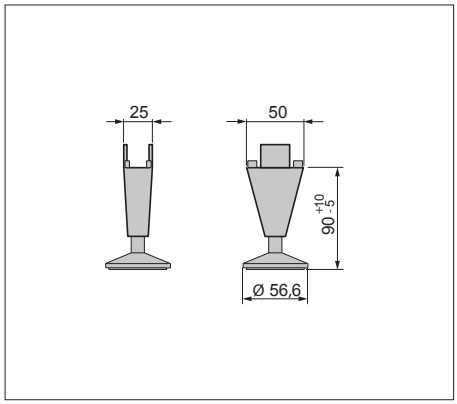

Stíli állítható láb

anyag: műanyag és fém
szín: matt fekete
állíthatóság: + 10 / - 5 mm

10
5

10009720200



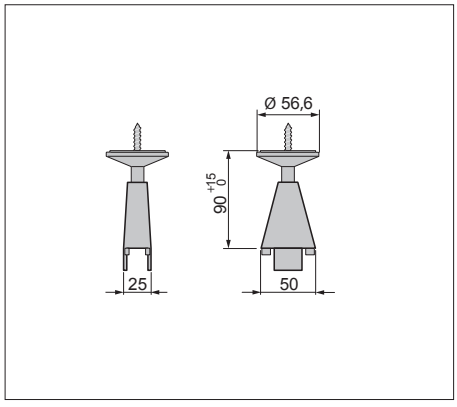

Stíli felső rögzítő elem

A rendszer plafonhoz történő rögzítéséhez.
anyag: műanyag és fém
szín: matt fekete
állíthatóság: + 15 mm

15

10009720150

Stíli állványrendszer



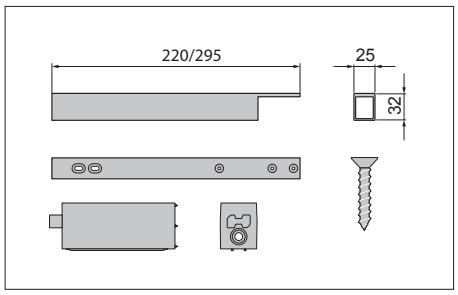

Stíli 2.0 fali rögzítő szett

A rendszer falhoz történő rögzítéséhez.
Alkalmazásához szükséges 2 db rögzítő elemmel, 5 db csavarral
anyaga: alumínium
szín: matt fekete eloxált

hossz (mm)	cikkszám
220	10009720101
295	10009720111



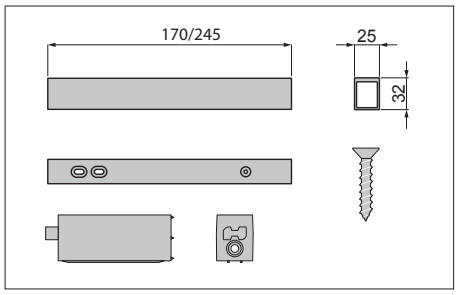

Stíli köztes merevítő szett

Magasabb rendszerek falhoz történő merevítő rögzítéséhez. Alkalmazásához szükséges 2 db rögzítő elemmel, 3 db csavarral
anyaga: alumínium
szín: matt fekete eloxált

hossz (mm)	cikkszám
170	10009720120
245	10009720130



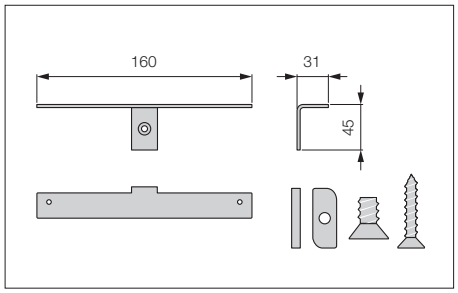

Stíli 2.0 fali polctartó szett fa polchoz

Polcok és szekrényelemek rendszerhez történő rögzítéséhez. Alkalmazásához szükséges csavarral, alátéttel.
anyaga: alumínium
szín: matt fekete eloxált
rendelés: párban

10009720301



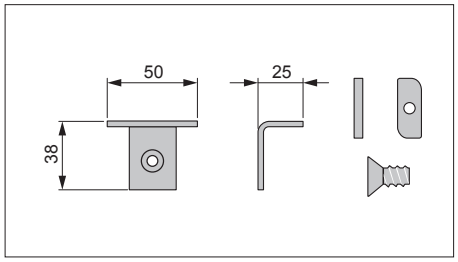

Stíli 2.0 fali polctartó szett üveg polchoz

Üvegpolcok rendszerhez történő rögzítéséhez. Alkalmazásához szükséges csavarral, alátéttel.
anyaga: alumínium
szín: matt fekete eloxált
rendelés: párban

10009720311



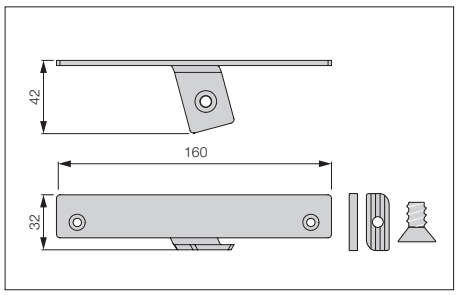

Stíli fali polctartó szett döntött fa polchoz

Döntött polcok (pl. cipőtartók) rendszerhez történő rögzítéséhez. Alkalmazásához szükséges csavarral, alátéttel.
anyaga: alumínium
szín: matt fekete eloxált
rendelés: párban

10009720320



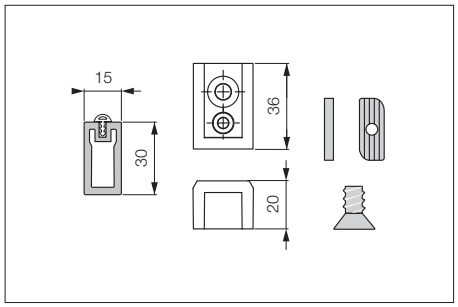

Stíli 2.0 vállfatartó rúd szett

Alkalmazásához szükséges tartókkal, csavarral, alátéttel. Felső védőgumival
anyaga: alumínium
szín: matt fekete eloxált
rendelés: szettben

hossz (mm)	cikkszám
600	10009720401
900	10009720411
1200	10009720421

Camar távtartós polcrendszer

CAMAR®



Távtartók méretre vágva • Ø 35 mm

rögzítő betétekkel szerelten

hosszméret (mm)	alumina	króm
90	10001515100	10001515110
150	-	10001515160
250	10001515200	10001515210



1. ábra

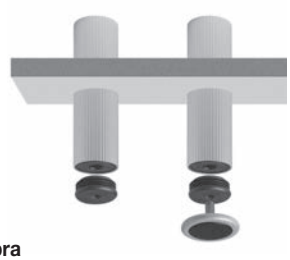

2. ábra



3. ábra

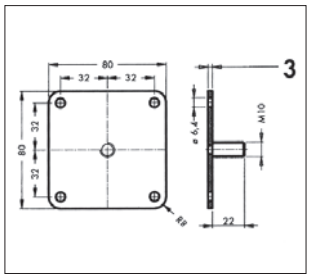

Rögzítőtalp

10001515505
(1. ábra)

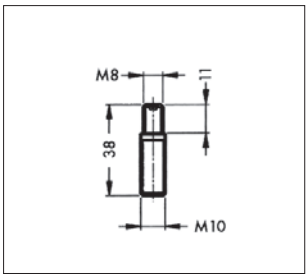

Menetes szár

tőcsavarhoz
10001515510
(1. ábra)

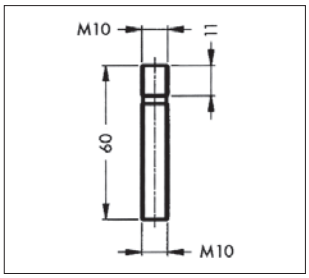

Menetes szár

a távtartók összeépítéséhez
10001515515
(1. ábra)

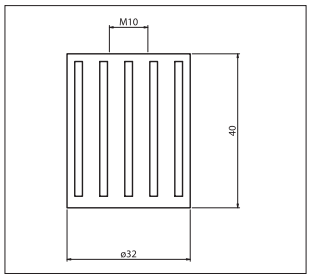

Rögzítő betét

a szálban forgalmazott csövekhez
10001515500

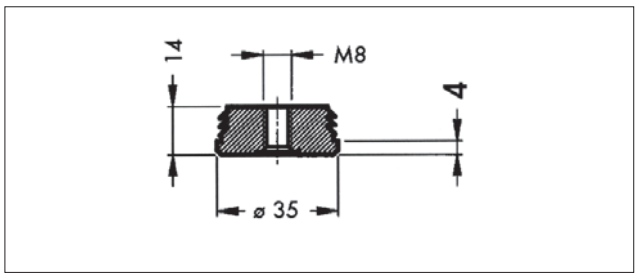

Talprögzítő betét

10001515520
(2. ábra)

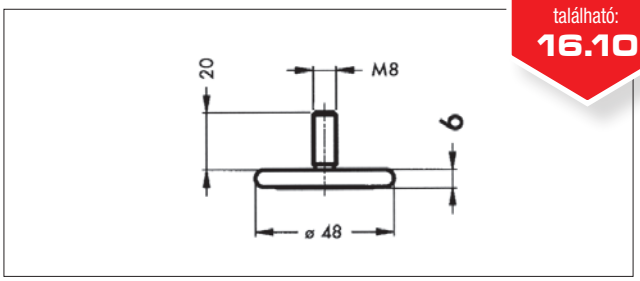

Állítható talp

szín: fekete
10001515525
(2-3. ábra)

Fém dübel ezen az oldalon található: 16.10

Polctartók kisebb méretű és súlyú polcokhoz



67415 polctartó

rendelés: párban

szín	polcvastagság 3-8 mm	polcvastagság 3-14 mm	polcvastagság 3-24 mm
	23 x 43 x 41 mm	29 x 55 x 53 mm	32 x 65 x 74 mm
króm	10013501010	10013501110	10013501160
matt króm	10013501020	10013501120	10013501170
matt nikkel	10013501000	10013501100	10013501150



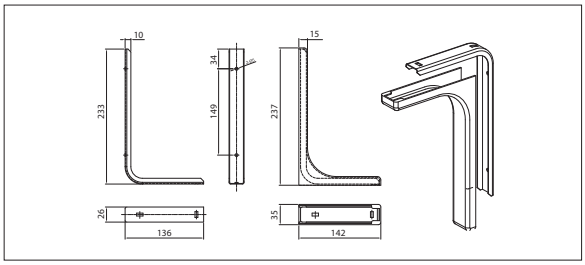

39106 polctartó

max. polcmélység 350mm
rendelés: db

szín	cikkszám
barna	10013504000
fehér	10013504001
beige	10013504002

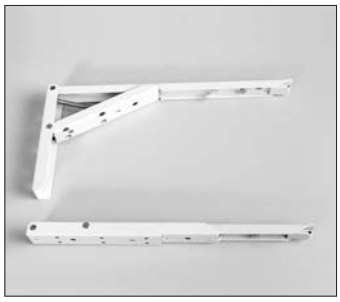

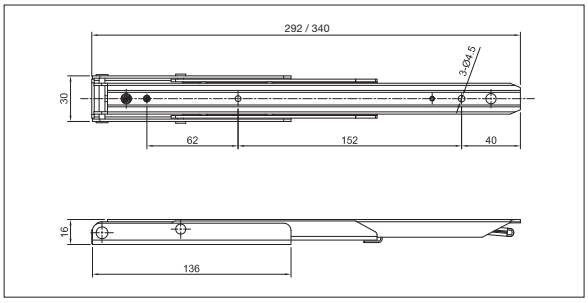

39102 lehajtható konzol

rendelés: párban
szín: fehér

max. polcmélység (mm)	cikkszám
400	10013504100
450	10013504150

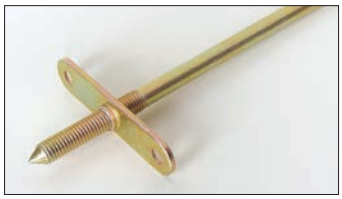

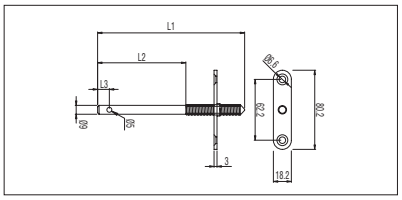

C3276-101 rejtett polctartó

rendelés: db

típus	L1 (mm)	L2 (mm)	L3 (mm)	cikkszám
C3276-10185	185	128	13.5	10013502100
C3276-10148	148	88	11.5	10013502110

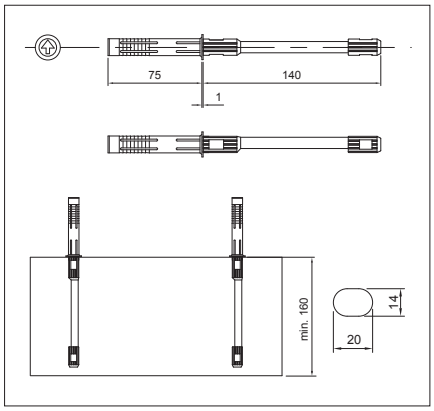

ART 1117 rejtett polctartó

anyag: fém-műanyag
szín: szürke • rendelés: db
állítási leheteőség: +-2 mm
átmérő14×140 mm

10013502560

ART1116 rejtett polctartó

anyag: fém-műanyag
szín: barna • rendelés: db

méret (mm)	cikkszám
Ø10x100	10013502500
Ø12x120	10013502520
Ø14x140	10013502540

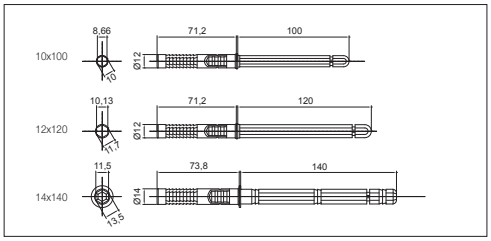

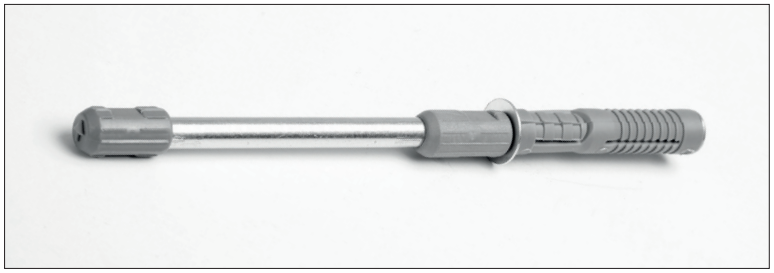



A polctartók teherbírása egy adattal nem adható meg, mert azt számos tényező befolyásolja.
Pl. a rögzítés módja, a polc méretei (szélesség, mélység, vastagság), a teher mélységi eloszlása (erőkar), stb.

Design polctartók



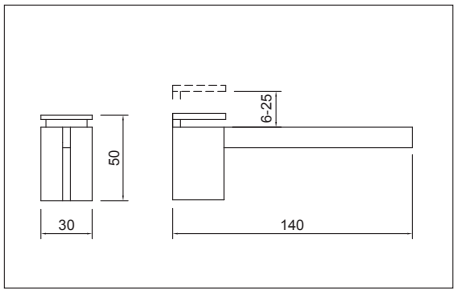

RM35A polctartó

polcvastagság: 6-25 mm

szín	cikkszám
króm	10013512000
nikkel	10013512001



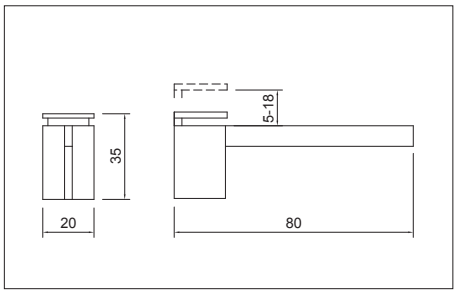

RM35B polctartó

polcvastagság: 5-18 mm

szín	cikkszám
króm	10013512010
nikkel	10013512011



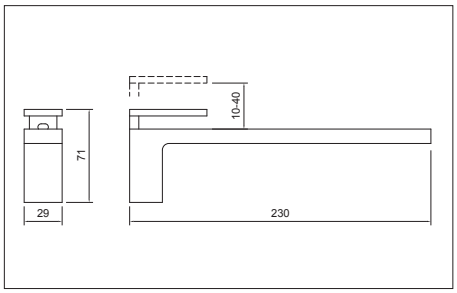

RM30A polctartó

polcvastagság: 10-40 mm

szín	cikkszám
nikkel	10013512020
antracitszürke	10013512021



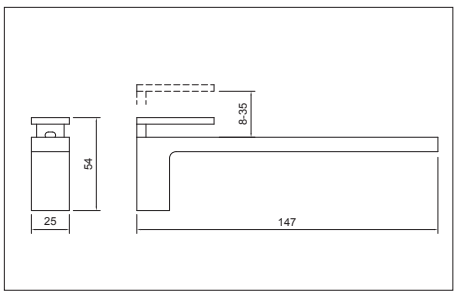

RM30B polctartó

polcvastagság: 8-35 mm

szín	cikkszám
nikkel	10013512030
antracitszürke	10013512031



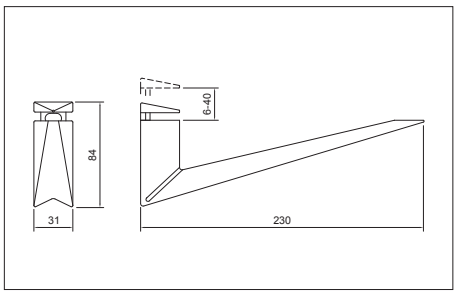

RM40A polctartó

polcvastagság: 6-40 mm

szín	cikkszám
króm	10013512040
nikkel	10013512041



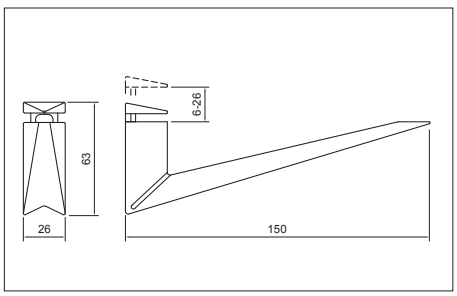

RM40B polctartó

polcvastagság: 6-26 mm

szín	cikkszám
króm	10013512050
nikkel	10013512051

A polctartók teherbírása egy adattal nem adható meg, mert azt számos tényező befolyásolja. Pl. a rögzítés módja, a polc méretei (szélesség, mélység, vastagság), a teher mélységi eloszlása (erőkar), stb.

Exkluzív polctartók

GIUSTI



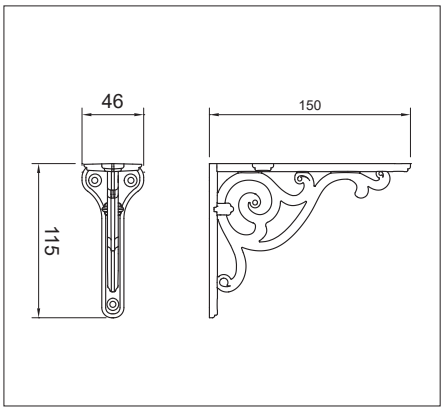

WRM800.150 polctartó

méret: 150 x 115 mm
szín: antik nikkel

10013511010

színazonos csavarszett
mennyiség: 3-3 db
méret:
3,5 x 16 mm
4 x 25 mm
4 x 50 mm

10013511015



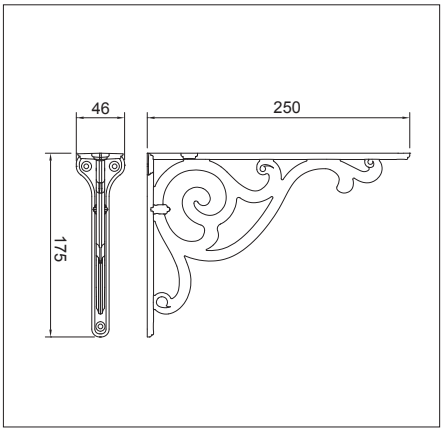

WRM800.250 polctartó

méret: 250 x 175 mm
szín: antik nikkel

10013511000

színazonos csavarszett
mennyiség: 3-3 db
méret:
3,5 x 16 mm
4 x 25 mm
4 x 50 mm

10013511015

Stílusban illeszkedő fogasok ezen az oldalon találhatók: **8.225**



A polctartók teherbírása egy adattal nem adható meg, mert azt számos tényező befolyásolja. Pl. a rögzítés módja, a polc méretei (szélesség, mélység, vastagság), a teher mélységi eloszlása (erőkar), stb.



7. fejezet

Bútorvilágítás, villamossági kiegészítők



Unika

Többfunkciós lámpák

Az Unika lámpák akár kapcsolóként, dugaljként vagy USB aljzatként is funkcionálhatnak. Mindezt egy mutatós, letisztult formavilágú foglalatba helyezték. Az Unika ötvözi a tökéletes munkafelület megvilágítást az áramellátással. A fényerő- és színhőmérséklet szabályozós érintőkapcsoló segítségével a lámpát és a hozzá kötött többi Unika lámpát kapcsolhatjuk, illetve szabályozhatjuk azok fényerejét is. A körkörös fényforrás egy 15°-kal megdöntött házban található. Külön említést érdemel, hogy alkalmazásával a dugalj egy, a konyhai műveletek szempontjából biztos helyre kerül, kivonva az elektromos vezetékeket a munkatérből. Az USB aljzatos változat gyorstöltő funkcióval rendelkezik, így egyszerűen feltölthetjük vele a telefonjaink, tabletjeink és egyéb eszközeink lemerült akkumulátorait.

7.6

ModulBox Mini

Még kisebb elosztó

Mivel a különböző elektromos készülékek az élet minden területén megkerülhetetlenek már, a bútorokban is gondoskodnunk kell a lehetőleg diszkrét, a bútor stílusához illeszkedő áramellátásról illetve töltésről. Az irodában is szeretnénk, ha rend venne körül bennünket és nincs sok hely az asztalunkon. Ennek megteremtésében segít a Modulbox Mini.
Alkalmazásukkal a munkafelületbe építhető eszközök csak akkor veszik el előlünk az értékes munkafelületet, amikor valóban szükségünk van rájuk. Egy USB-A és egy USB-C töltési lehetőség található a Modulbox Mini termékekben. Így még több eszközt tudunk adapter nélkül, közvetlenül ezekről a praktikus elosztókról tölteni!

7.22





Hipso

Letisztult lámpaforma

A Hipso LED lámpa elegáns és letisztult, így bármely modern bútornak nagyszerű kiegészítője lehet.
A lámpát bemarással és bemarás nélkül is felszerelhetjük a bútorra, már ezzel is különböző hatást érve el. A nagy, 450 lumenes, fokozatmentesen állítható fényerő mellé 2700 és 4000 Kelvin között állítható színhőmérséklet társul, így szinte minden világítási feladatot meg tudunk oldani segítségével. A beépített érintőkapcsolós változat segítségével további érintőkapcsoló nélküli Hipso lámpákat is vezérelhetünk.

■ 7.7

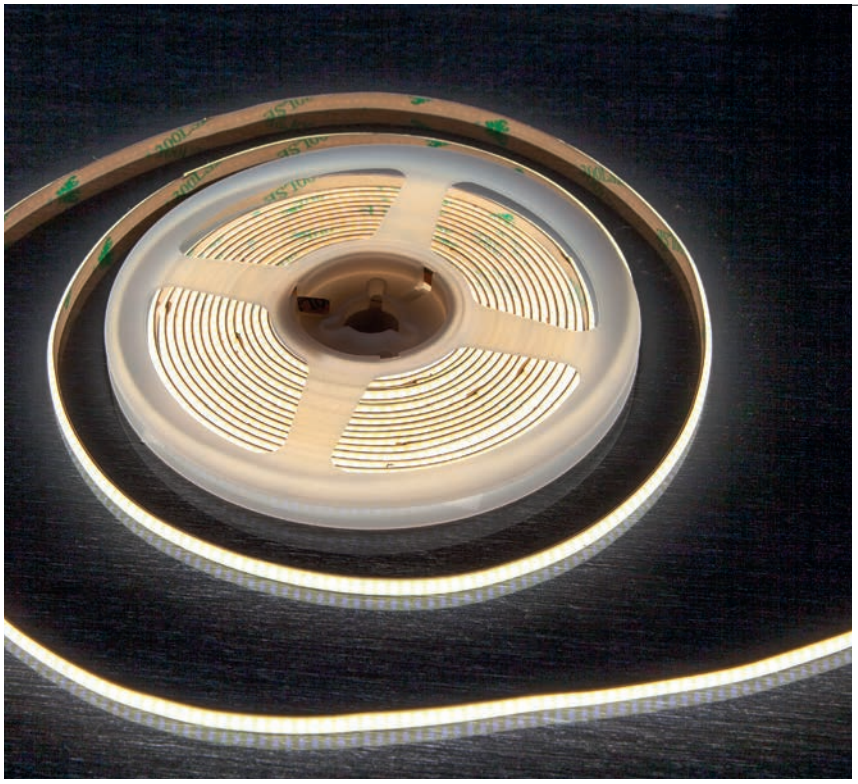

LED szalagok új generációja

Az FLS-NCOB LED szalagok pontmentes, folytonos fényt adnak. Ezzel a szemnek kellemesebb, egyenletes megvilágítást kapunk, legyen szó konyhai, irodai vagy hálószobai alkalmazásról. Az FLS-NCOB LED szalag 5 mm szélességben is elérhető, így tökéletesen illeszkedik az olyan, újabban nagy népszerűségnek örvendő keskeny LED profilokba is, mint például az APEX. A 8 mm széles szalag beszerelését segíti, hogy bárhol vágható.

■ 7.16

Tartalomjegyzék

7.6	LED bútorvilágítás
7.15	LED szalagok
7.17	Alumínium LED profilok
7.18	Wi-Fi-s vezérlő LED világításhoz
7.19	Kapcsolók, szenzorok
7.22	Villamossági kiegészítők
7.24	Vezeték nélküli töltők

Útmutató

A termék jelölése: **Terméknév**

Cikkszám jelölése: 10015621420

Honlapunkon megtalálhatók a termékekhez kapcsolódó vásárlói tájékoztatók:
www.foresteu.com/vasarloi-tajekoztatok

Figyelem!
A gyártók folyamatos termékfejlesztése következtében termékeink kismértékben módosulhatnak a katalógusban megjelenthez képest.
A termékek nem szakszerű beszereléséből adódó károkért felelősséget nem vállalunk.
Amennyiben a katalógusban látható színek, színminták és a termékek valódi színe esetében némi eltérés tapasztalható,
ez a nyomdai technológia és az alkalmazott anyagok jellegéből adódhat. Az esetleges nyomdai hibákért felelősséget nem vállalunk!

Jelmagyarázat:

- **12 V** • egyenáramú, alacsony tápfeszültség
- **24 V** • egyenáramú, alacsony tápfeszültség
- **230 V** • hálózati tápfeszültség
- **mikro 12** • csatlakozó típus
- **mikro 24** • csatlakozó típus
- **Szabályozható fényerő** dimmelhető
- **Váltható színhőmérséklet**
- **Vezeték nélküli töltés**

Mértékegységek jelölése:

lumen • fényerő, a lámpatest egészéből, minden irányban kisugárzott fény mennyisége

lux • fényintenzitás, a lámpatest távolságától függő, egy adott pontra kisugárzott fény mennyisége

K (kelvin) • színhőmérséklet, a lámpatest által kisugárzott fény színe

W (watt) • teljesítmény

V (volt) • tápfeszültség



Világítástechnikai eszközök



Az általunk forgalmazott világítástechnikai eszközök elsősorban bútorokon, illetve bútorokba szerelve alkalmazhatók. Konyhákban, fürdőszobákban, a lakás egyéb helyiségeiben ugyanúgy, mint irodák, üzletberendezések, kiállítások, vagy kirakatok berendezéseiben.

A bútor világítástechnikai eszközeink számos előnnyel rendelkeznek:

- magas minőség az anyagok és a felületkezelés tekintetében
- a legújabb bútortervezési irányzatoknak megfelelő design
- megbízható működés
- könnyű szerelhetőség
- a LED lámpák szettben is alkalmazhatók

TDM: fényerőszabályozós, LED-es érintőkapcsoló
D-M: Változtatható színhőmérséklettel
SDM: fényerőszabályozós, LED-es infrakapcsoló

FIGYELEM!
A különböző beszállítók csatlakozói eltérnek egymástól.
Azok kombinálása, a termékek módosítása nélkül, nem lehetséges.

Szerelési útmutatók világítástechnikai eszközökhöz:
www.foresteu.com/szerelesi-utmutatok

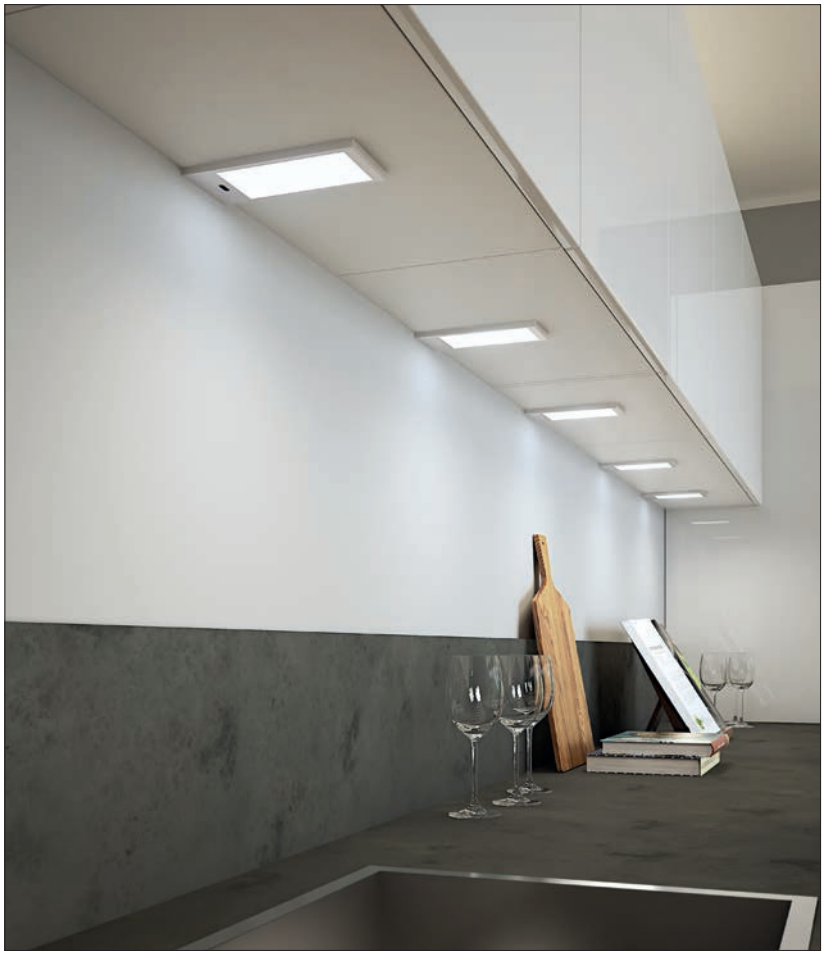

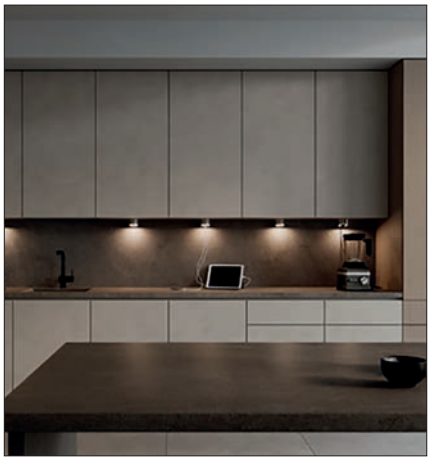

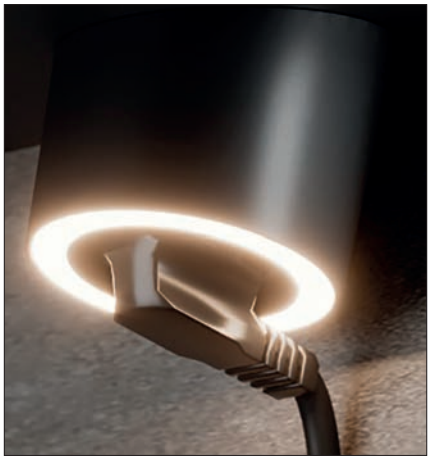

LED bútorvilágítás

DOMUS Line



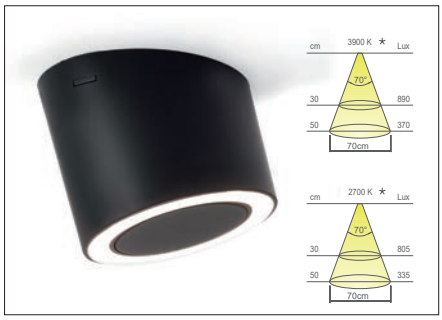

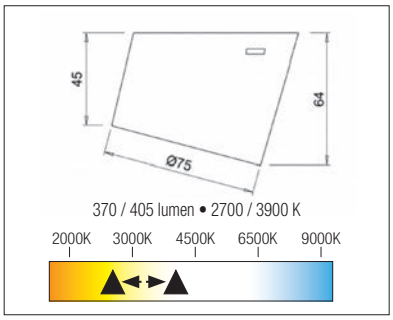

UNIKA

LED lámpa, kapcsoló nélkül, transzformátor nélkül

- teljesítmény: 4,5 W
- feszültség: 220-240/24 V
- 2 m vezetékkel
- anyag: műanyag
- szín: matt fekete

10015610000

*UNIKA TDM lámpával megváltoztatható a színhőmérséklet.

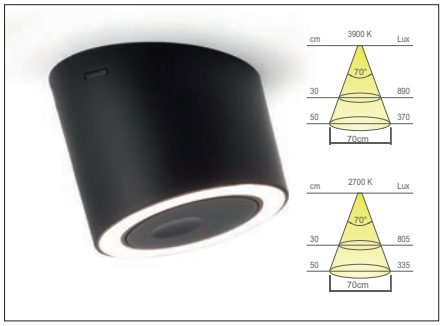

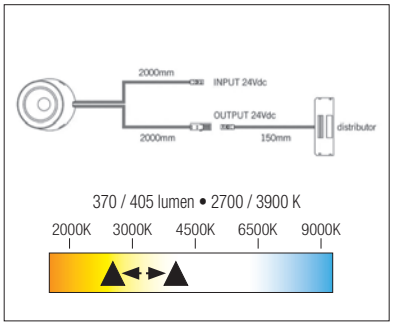

UNIKA TDM

LED lámpa, beépített érintőkapcsolóval, szabályozható fényerővel, transzformátor nélkül

- teljesítmény: 4,5 W
- feszültség: 220-240/24 V
- változtatható színhőmérséklet
- 2 m vezetékkel
- anyag: műanyag
- szín: matt fekete

10015610010

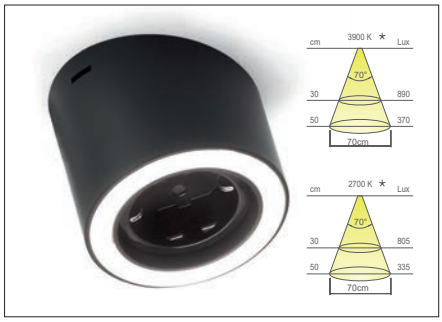

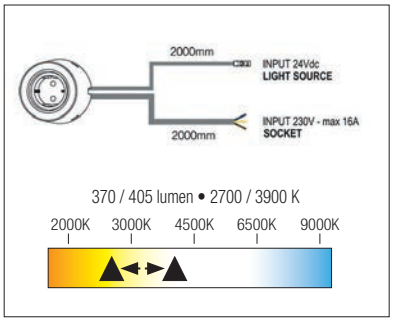

UNIKA SCK

LED lámpa, 230 V-os dugajjal, kapcsoló nélkül, transzformátor nélkül

- teljesítmény: 4,5 W
- feszültség: 220-240/24 V
- 2 m vezetékkel
- anyag: műanyag
- szín: matt fekete

10015610020

*UNIKA TDM lámpával megváltoztatható a színhőmérséklet.

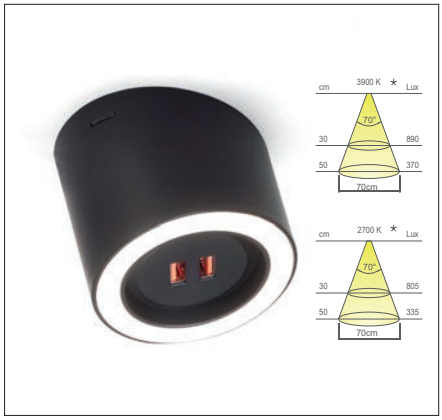

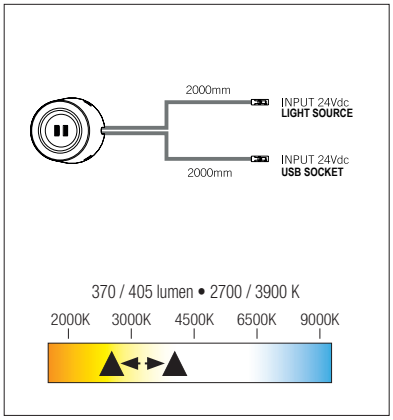

UNIKA

LED lámpa, 2 db USB-A töltővel, kapcsoló nélkül, transzformátor nélkül

- teljesítmény: 4,5 W
- feszültség: 220-240/24 V
- 2 m vezetékkel
- anyag: műanyag
- szín: matt fekete

10015610030

*UNIKA TDM lámpával megváltoztatható a színhőmérséklet.

Ajánlott 24 V transzformátor:

teljesítmény (W)	cikkszám
30	10015609072
60	10015609076

LED bútorvilágítás

DOMUS Line

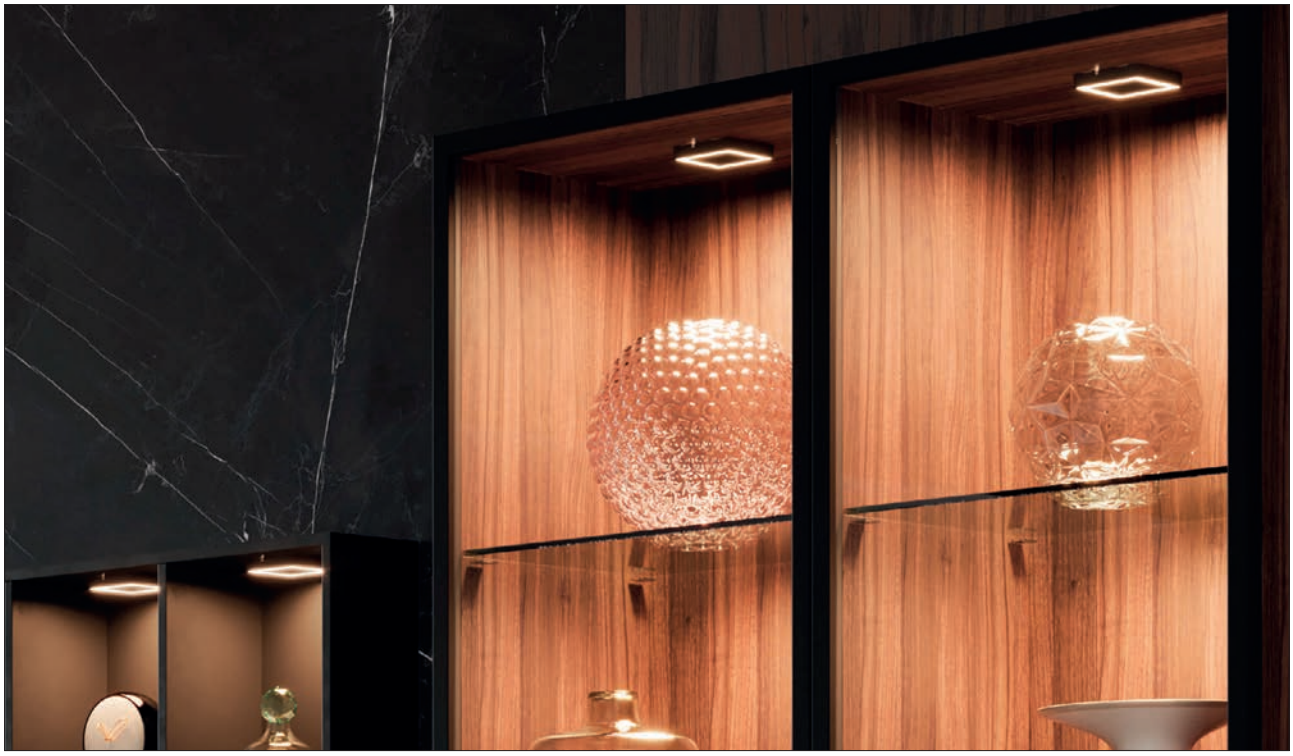

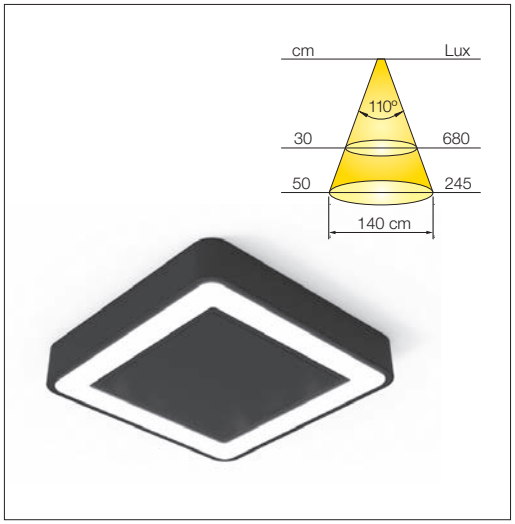

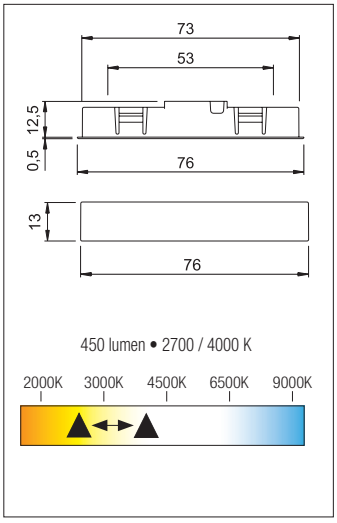

HIPSO TH SP D-M

LED lámpa, kapcsoló nélkül, transzformátor nélkül

- bemarással és bemarás nélkül is rögzíthető
- teljesítmény: 3,8 W
- feszültség: 220-240/24 V
- változtatható színhőmérséklet
- 2 m vezetékkel
- anyag: műanyag
- szín: matt fekete

24V mikro 24

10015608860

HIPSO TH SP D-M TDM lámpával megváltoztatható a színhőmérséklet.

Ajánlott 24 V transzformátor:

teljesítmény (W)	cikkszám
30	10015609072
60	10015609076

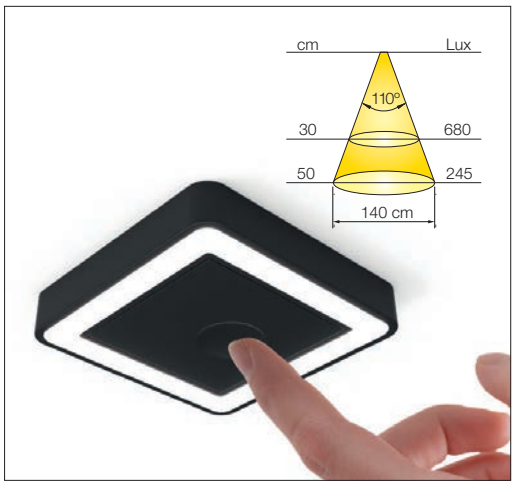

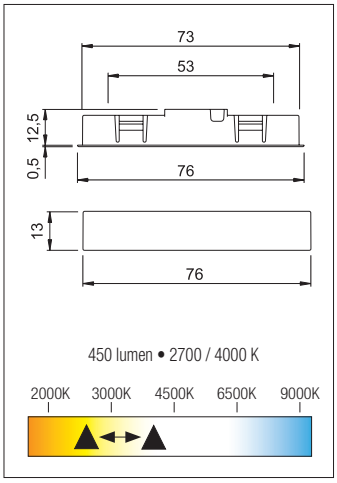

HIPSO TH SP D-M TDM

LED lámpa, beépített érintőkapcsolóval, szabályozható fényerővel, transzformátor nélkül

- bemarással és bemarás nélkül is rögzíthető
- teljesítmény: 3,8 W
- feszültség: 220-240/24 V
- változtatható színhőmérséklet
- 2 m vezetékkel
- anyag: műanyag
- szín: matt fekete

24V mikro 24

10015608870

Ajánlott 24 V transzformátor:

teljesítmény (W)	cikkszám
30	10015609072
60	10015609076

LED bútorvilágítás

DOMUS Line



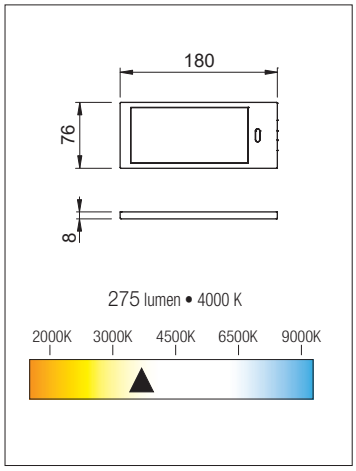

KPAD SDM

LED lámpa, beépített infra kapcsolóval, szabályozható fényerővel, transzformátor nélkül

- teljesítmény: 5 W
- feszültség: 220-240/24 V
- 2 m vezetékkel
- anyag: műanyag

szín	cikkszám
alumínium	10015608930
fekete	10015608931

Ajánlott 24 V transzformátor:

teljesítmény (W)	cikkszám
30	10015609072
60	10015609076

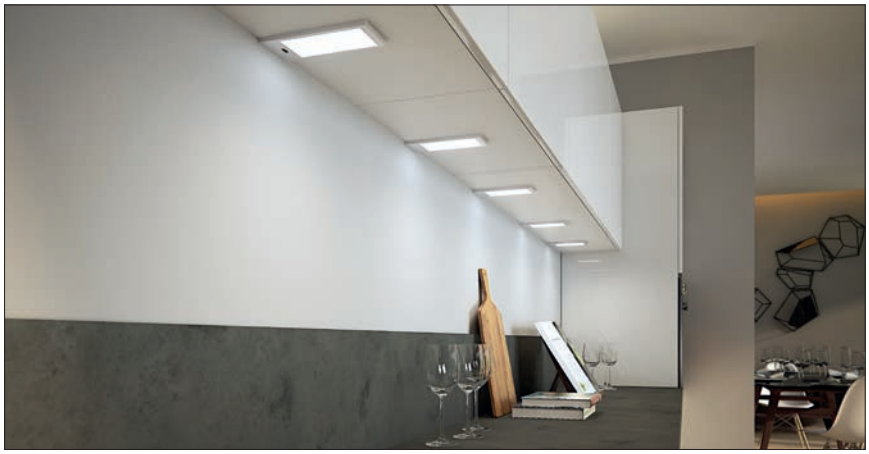

KPAD Slave

LED lámpa, kapcsoló nélkül, transzformátor nélkül

- teljesítmény: 5 W
- feszültség: 220-240/24 V
- 2 m vezetékkel
- anyag: műanyag

szín	cikkszám
alumínium	10015608920
fekete	10015608921

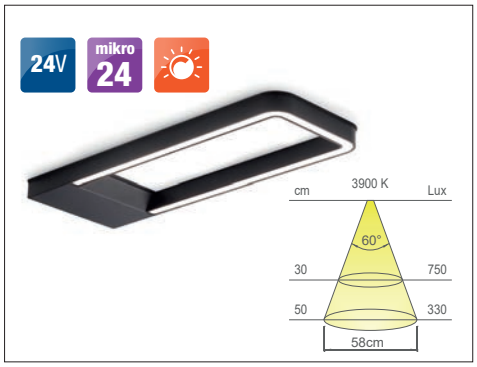

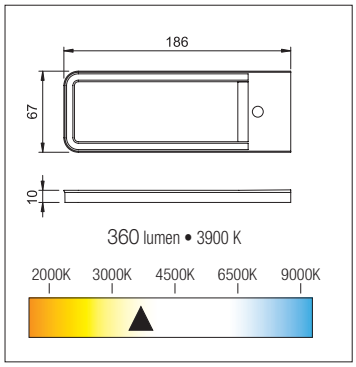

LINEO TDM

LED lámpa, beépített érintőkapcsolóval, szabályozható fényerővel, transzformátor nélkül

- teljesítmény: 5 W
- feszültség: 220-240/24 V
- 2 m vezetékkel
- anyag: műanyag

szín	cikkszám
alumínium	10015608910
fekete	10015608911

Ajánlott 24 V transzformátor:

teljesítmény (W)	cikkszám
30	10015609072
60	10015609076



LINEO Slave

LED lámpa, kapcsoló nélkül, szabályozható fényerővel, transzformátor nélkül

- teljesítmény: 5 W
- feszültség: 220-240/24 V
- 2 m vezetékkel
- anyag: műanyag

szín	cikkszám
alumínium	10015608900
fekete	10015608901

LED bútorvilágítás

DOMUS Line

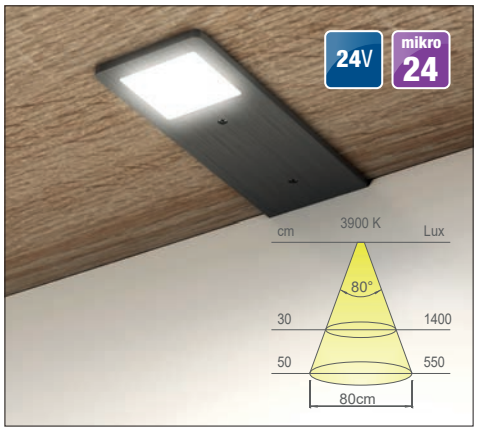

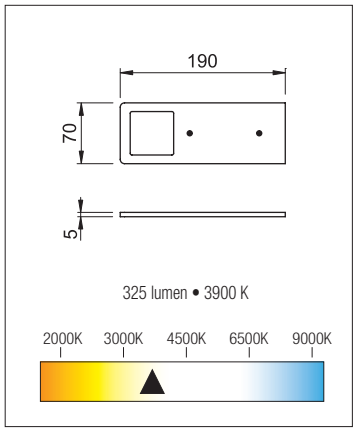

POLAR SE

LED lámpa, kapcsoló nélkül, transzformátor nélkül
- teljesítmény: 5 W
- feszültség: 220-240/24 V
- 2 m vezetékkel
- anyag: fém

szín	cikkszám
alumínium	10015608820
matt fekete	10015608821

Ajánlott 24 V transzformátor:

teljesítmény (W)	cikkszám
30	10015609072
60	10015609076



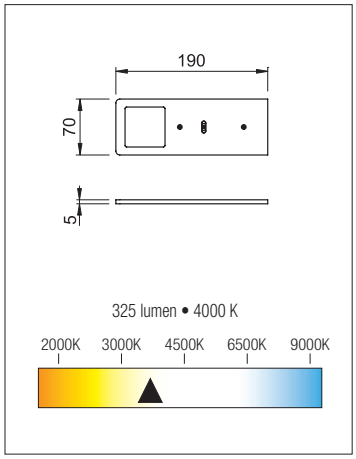

POLAR SE SDM

LED lámpa, beépített infra kapcsolóval, szabályozható fényerővel, transzformátor nélkül
- teljesítmény: 5 W
- feszültség: 220-240/24 V
- 2 m vezetékkel
- anyag: fém

szín	cikkszám
alumínium	10015608830
matt fekete	10015608831

Ajánlott 24 V transzformátor:

teljesítmény (W)	cikkszám
30	10015609072
60	10015609076

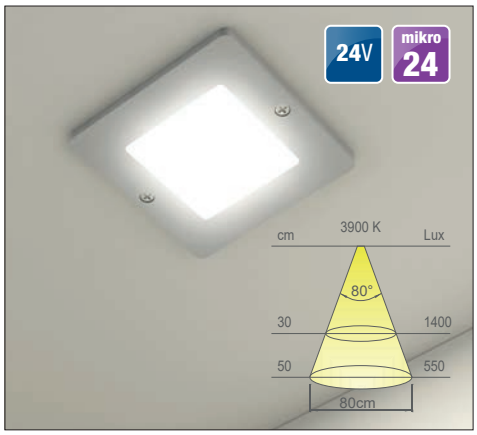

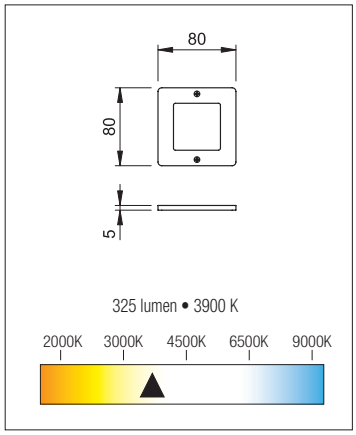

POLAR XS SE

LED lámpa, kapcsoló nélkül, transzformátor nélkül
- teljesítmény: 5 W
- feszültség: 220-240/24 V
- 2 m vezetékkel
- anyag: fém

szín	cikkszám
alumínium	10015608840
matt fekete	10015608841

Ajánlott 24 V transzformátor:

teljesítmény (W)	cikkszám
30	10015609072
60	10015609076



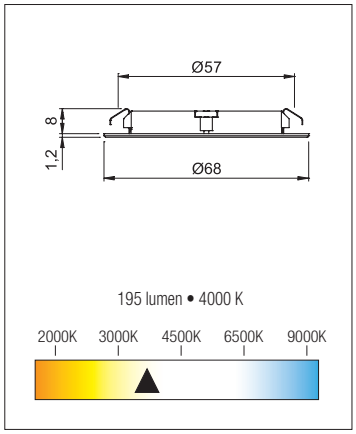

ATOM

LED lámpa, kapcsoló nélkül, transzformátor nélkül
- teljesítmény: 3 W
- feszültség: 220-240/24 V
- 2 m vezetékkel
- anyag: műanyag

szín	cikkszám
alumínium	10015608850
matt fekete	10015608851

Ajánlott 24 V transzformátor:

teljesítmény (W)	cikkszám
30	10015609072
60	10015609076

LED bútorvilágítás

DOMUS Line







FLEXYLED SE H4-24

Flexibilis LED szalag, kapcsoló nélkül, transzformátor nélkül
- 4 x 8 mm-es bemarásba ragasztás nélkül alkalmazható
- vízállóság: IP44
- feszültség: 220-240/24 V
- 180 LED/m
- vágható 25 mm-enként
- 2 m vezetékkel
- anyag: szilikon profil

24V mikro 24

hossz (mm)	teljesítmény (W)	cikkszám
1000	9,6	10015608950
2000	19,2	10015608960
3000	28,8	10015608970

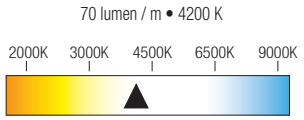

Ajánlott 24 V transzformátor:

teljesítmény (W)	cikkszám
30	10015609072
60	10015609076



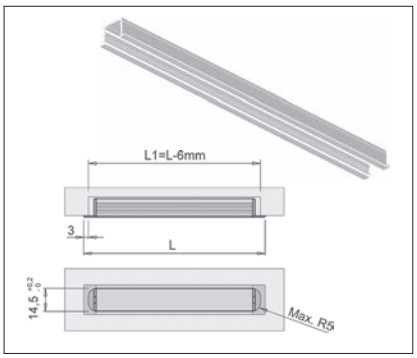

Diva LED profil

Profilba LED szalag beszerelhető.
- szín: alumínium
- rendelhető: 3 m-es szálban

10015608210

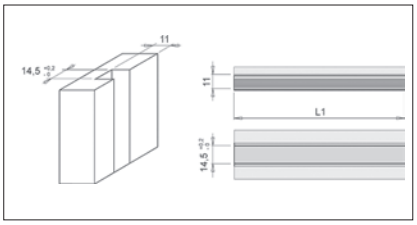

Opál műanyag borítás

Diva és Twig LED profilokhoz.
rendelhető: 3 m-es szálban

10015608230

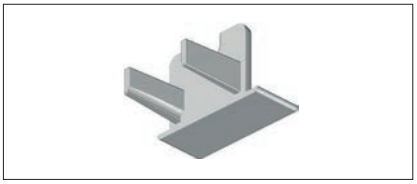

Zárókupak

Diva LED profilhoz.
rendelhető: párban

10015608211

LED bútorvilágítás

A pofilhoz használható LED szalagok itt találhatók: **7.16**

DOMUS Line



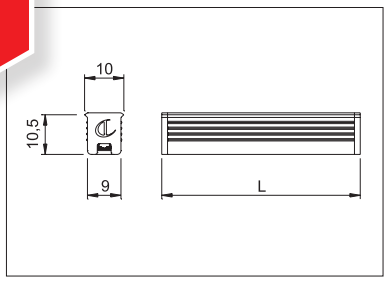

APEX bemarható profil 6 mm-es LED szalagokhoz

Integrált szürke diffúzorral, gardrób szekrények megvilágítására vagy hangulat világításra használható.
anyag: műanyag
szín: szürke
hossz: 3000 mm

10015608430

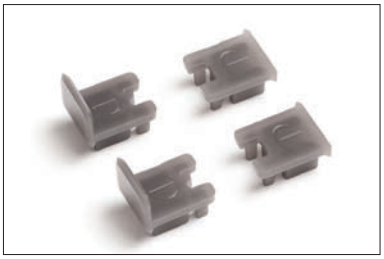

APEX profil végzáró

anyag: műanyag
szín: szürke
rendelés: garnitúra

10015608440

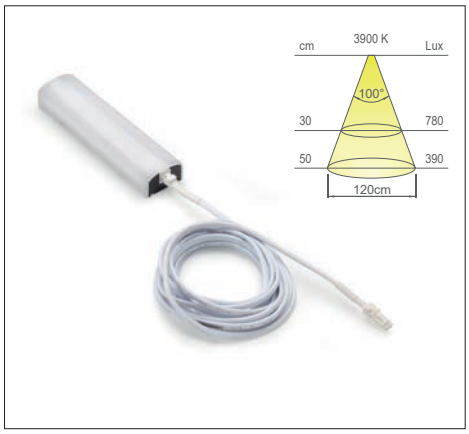

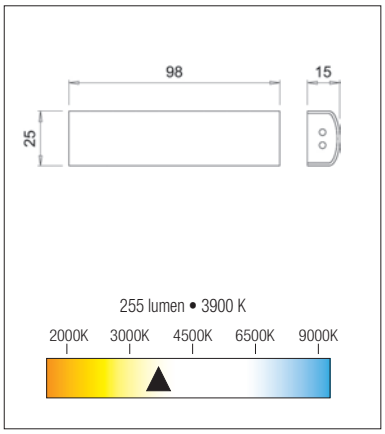

HIDDI iR

LED fiókvilágítás, közelség érzékelő kapcsolóval, transzformátor nélkül
- teljesítmény: 3 W
- feszültség: 220-240/24 V
- 2 m vezetékkel
- anyag: műanyag
- szín: fekete-fehéropál

24V mikro 24

10015610040

Ajánlott 24 V transzformátor:

teljesítmény (W)	cikkszám
30	10015609072
60	10015609076

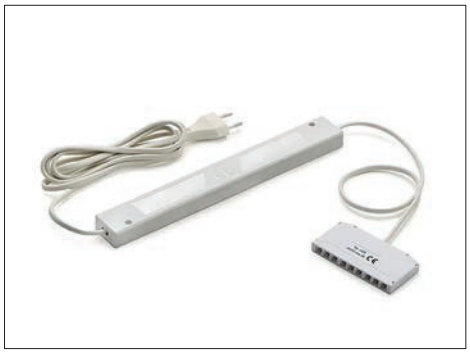

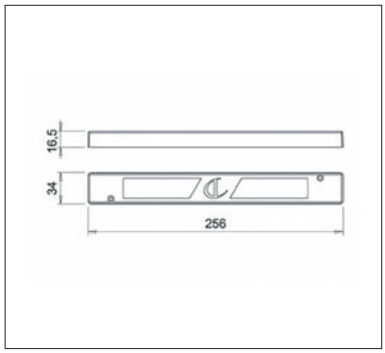

LED transzformátor D-Power 30/24D

24 V / 30 W, 9 db csatlakozási lehetőséggel.
- 2 m vezetékkel a villásdugóig
- 0,5 m vezetékkel az elosztóig

10015609072

24V mikro 24

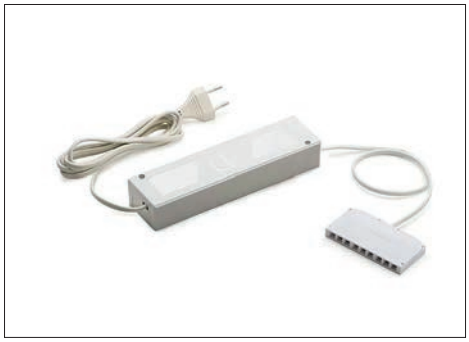

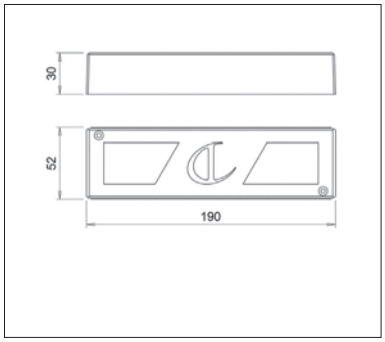

LED transzformátor D-Power 60/24D

24 V / 60 W, 9 db csatlakozási lehetőséggel.
- 2 m vezetékkel a villásdugóig
- 0,5 m vezetékkel az elosztóig

10015609076

24V mikro 24

LED bútorvilágítás és LED transzformátor

DOMUS Line



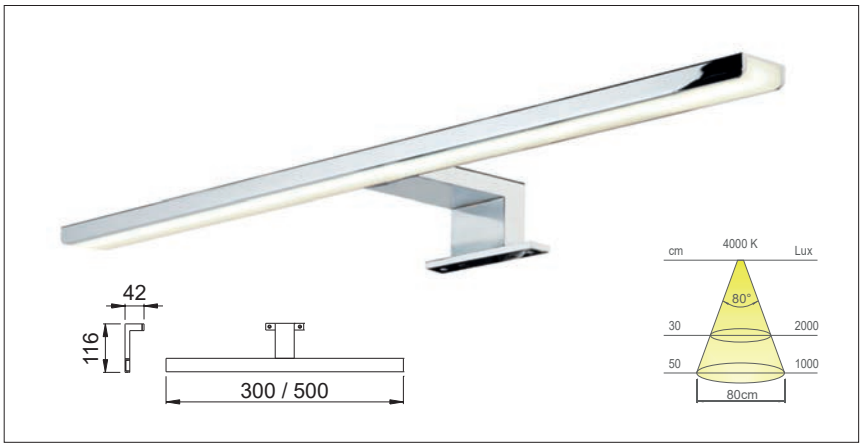

AALTO

LED tükörvilágítás fürdőszobába, dugvillával
- vízállóság: IP44
- feszültség: 220-240 V
- 0,8 m vezetékkel
- anyag: fém-műanyag
- szín: króm

230V

méret	teljesítmény	cikkszám
300 mm	5 W	10015608630
500 mm	8 W	10015608640

390 / 640 lumen • 4000 K

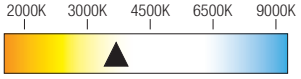



KOBI HE

LED tükörvilágítás fürdőszobába, kapcsoló nélkül, transzformátor nélkül
- tükör hátoldalára öntapadós szalaggal rögzíthető
- vízállóság: IP44
- feszültség: 220-240/24 V
- 120 LED/m
- 2 m vezetékkel
- anyag: műanyag
- szín: króm

24V mikro 24

típus	L=hossz (mm)	teljesítmény (W)	cikkszám
KOBI HE 60	600	5,3	10015608720
KOBI HE 90	900	8,2	10015608730

Ajánlott 24 V transzformátor:

teljesítmény (W)	cikkszám
30	10015609072
60	10015609076

450 / 697 lumen • 4300 K

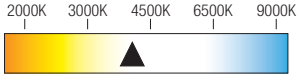

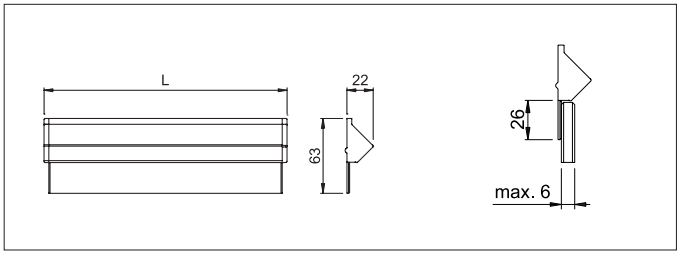

LED bútorvilágítás



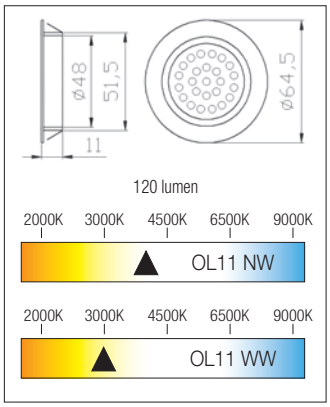

OL11

LED lámpa, kapcsoló nélkül, transzformátor nélkül
- teljesítmény: 2 W
- feszültség: 220-240/12 V
- 2 m vezetékkel
- anyag: fém
- szín: inox

12V mikro 12

típus	színhőmérséklet	cikkszám
OL11 NW	természetes fehér	10015621155
OL11 WW	meleg fehér	10015621157



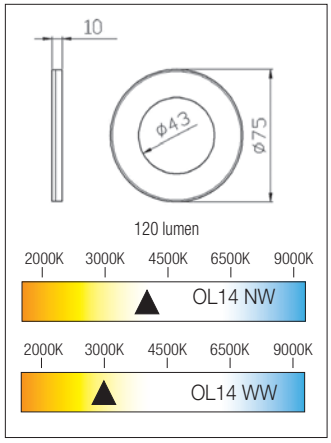

OL14

LED lámpa, kapcsoló nélkül, transzformátor nélkül
- keskeny kialakítású, mágneses takaró lappal
- teljesítmény: 3 W
- feszültség: 220-240/12 V
- 2 m vezetékkel
- anyag: fém
- szín: szálcsiszolt acél

12V mikro 12

típus	színhőmérséklet	cikkszám
OL14 NW	természetes fehér	10015621165
OL14 WW	meleg fehér	10015621167



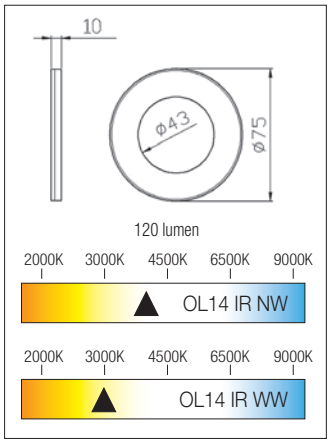

OL 14 IR

LED lámpa, infra kapcsolóval, szabályozható fényerővel, transzformátor nélkül
- keskeny kialakítású, mágneses takaró lappal
- teljesítmény: 3 W
- feszültség: 220-240/12 V
- 2 m vezetékkel
- anyag: fém
- szín: szálcsiszolt acél

12V mikro 12

típus	színhőmérséklet	cikkszám
OL14 IR NW	természetes fehér	10015621170
OL14 IR WW	meleg fehér	10015621172



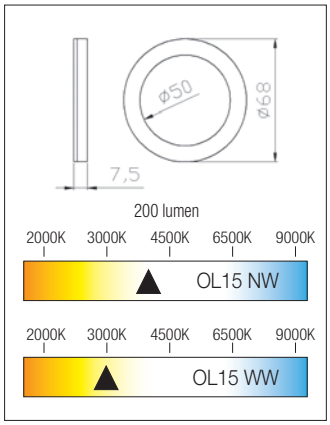

OL15

LED lámpa, kapcsoló nélkül, transzformátor nélkül
- keskeny kialakítású
- teljesítmény: 2,3 W
- feszültség: 220-240/12 V
- 2 m vezetékkel
- anyag: műanyag
- szín: alumínium

12V mikro 12

típus	színhőmérséklet	cikkszám
OL15 NW	természetes fehér	10015621130
OL15 WW	meleg fehér	10015621132

LED bútorvilágítás



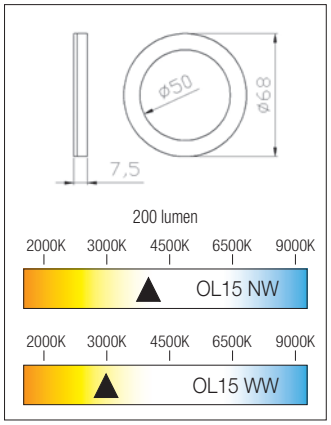

OL15 W

LED lámpa, iérintőkapcsolóval, szabályozható fényerővel, transzformátor nélkül

- keskeny kialakítású, klippes takaró lappal
- teljesítmény: 2,3 W
- feszültség: 220-240/12 V
- 2 m vezetékkel
- anyag: műanyag
- szín: alumínium

típus	színhőmérséklet	cikkszám
OL15 W NW	természetes fehér	10015621140
OL15 W WW	meleg fehér	10015621142



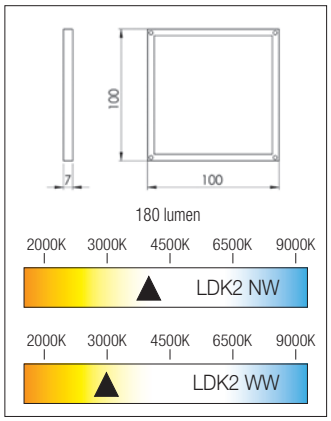

LDK2

LED lámpa, kapcsoló nélkül, transzformátor nélkül

- keskeny kialakítású
- teljesítmény: 3 W
- feszültség: 220-240/12 V
- 2 m vezetékkel

típus	szín	színhőmérséklet	cikkszám
LDK2 NW	fehér	természetes fehér	10015621060
LDK2 WW		meleg fehér	10015621062
LDK2 NW	alumínium	természetes fehér	10015621050
LDK2 WW		meleg fehér	10015621052



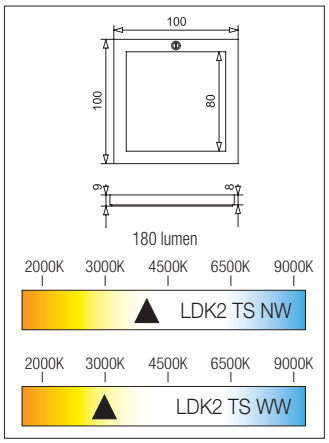

LDK2 TS

LED lámpa, érintőkapcsolóval, szabályozható fényerővel, transzformátor nélkül

- keskeny kialakítású, klippes takaró lappal
- teljesítmény: 3 W
- feszültség: 220-240/12 V
- 2 m vezetékkel
- anyag: műanyag

típus	szín	színhőmérséklet	cikkszám
LDK2 TS NW	fehér	természetes fehér	10015621080
LDK2 TS WW		meleg fehér	10015621082
LDK2 TS NW	alumínium	természetes fehér	10015621070
LDK2 TS WW		meleg fehér	10015621072



12 V-os LED transzformátorok ezen az oldalon találhatók: 7.16

LED szalagok

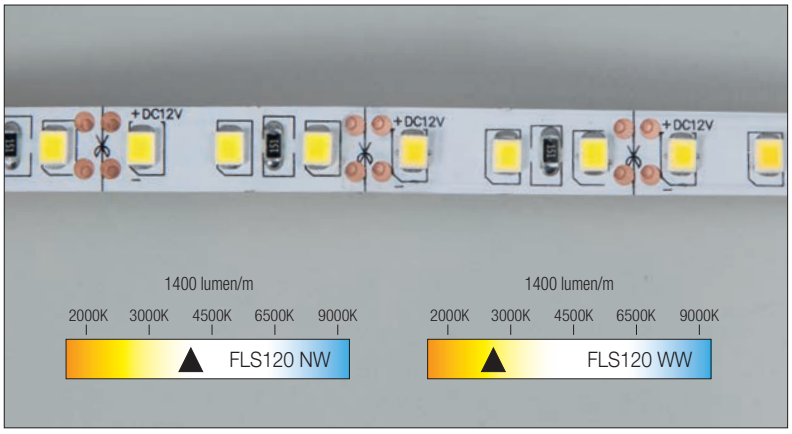

FLS 120

LED szalag, kapcsoló nélkül, transzformátor nélkül

- teljesítmény: 12 W/m
- feszültség: 220-240/12 V
- 120 LED/m
- vágható 25 mm-enként
- rendelhető: 5 m-es tekercsben

12V mikro 12

típus	színhőmérséklet	cikkszám
FLS120 NW	természetes fehér	10015621420
FLS120 WW	meleg fehér	10015621425

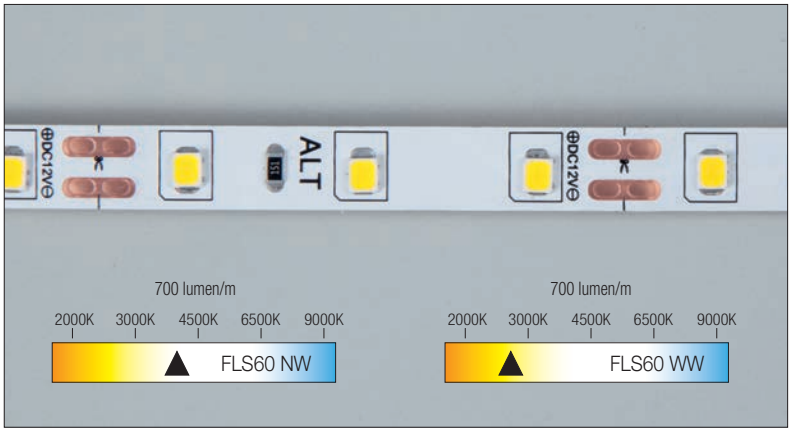

FLS 60

LED szalag, kapcsoló nélkül, transzformátor nélkül

- teljesítmény: 6 W/m
- feszültség: 220-240/12 V
- 60 LED/m
- vágható 50 mm-enként
- rendelhető: 5 m-es tekercsben

12V mikro 12

típus	színhőmérséklet	cikkszám
FLS60 NW	természetes fehér	10015621400
FLS60 WW	meleg fehér	10015621405

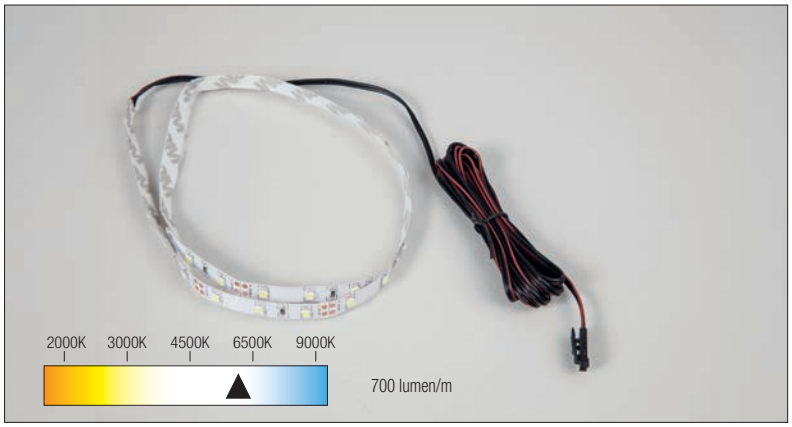

FLS

LED szalag, kapcsoló nélkül, transzformátor nélkül

- teljesítmény: 6 W/m
- feszültség: 220-240 / 12 V
- 60 LED/m
- vágható 50 mm-enként
- 2 m vezetékkel

12V mikro 12

hossz (cm)	cikkszám
50	10015621202
100	10015621212
150	10015621222

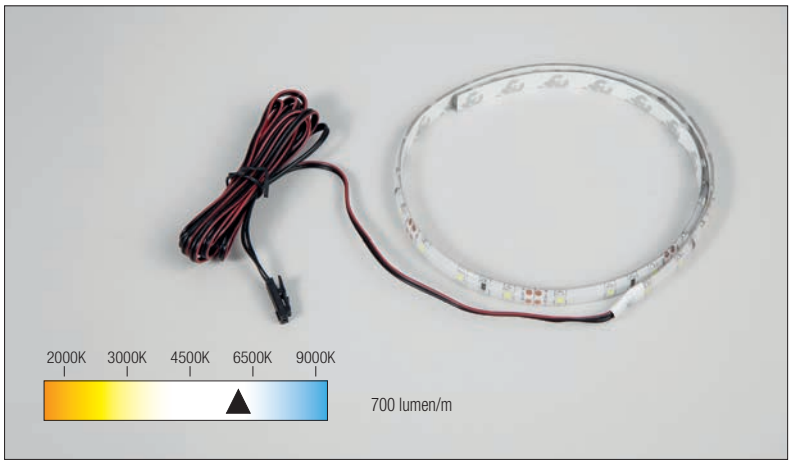

FLS W

LED szalag, kapcsoló nélkül, transzformátor nélkül

- vízállóság: IP44
- teljesítmény: 6 W/m
- feszültség: 220-240 / 12 V
- 60 LED/m
- vágható 50 mm-enként
- 2 m vezetékkel

12V mikro 12

hossz (cm)	cikkszám
50	10015621302
100	10015621312
150	10015621322

LED szalagok és LED transzformátorok

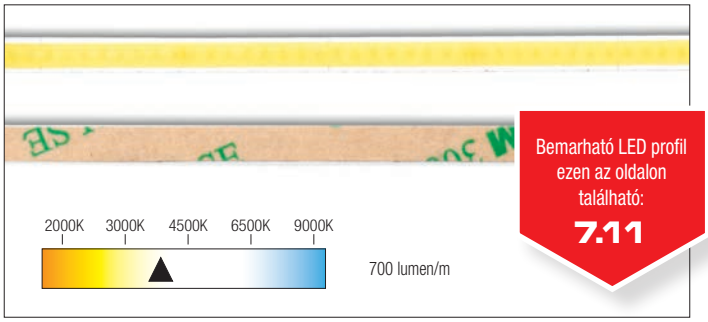

Bemarható LED profil ezen az oldalon található: 7.11

FLS-NCOB

Folytonos fényű, 5 mm keskeny LED szalag, kapcsoló nélkül, transzformátor nélkül.

- teljesítmény: 10 W/m
- feszültség: 220-240 / 24 V
- vágható: 21 mm-enként
- rendelhető: 5 m-es tekercsben

24V mikro 12

10015621440

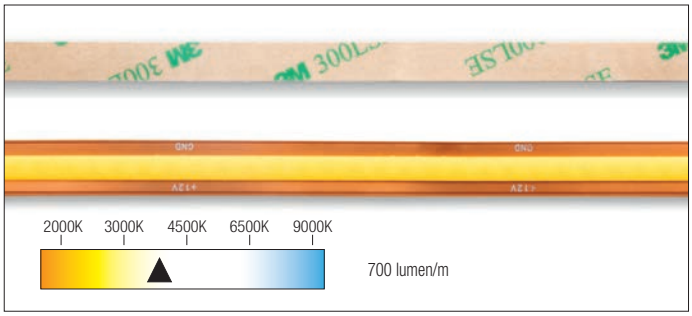

FLS-NCOB

Folytonos fényű, 8 mm keskeny LED szalag, kapcsoló nélkül, transzformátor nélkül.

- teljesítmény: 13 W/m
- feszültség: 220-240 / 24 V
- vágható: bárhol
- rendelhető: 5 m-es tekercsben

24V mikro 12

10015621450

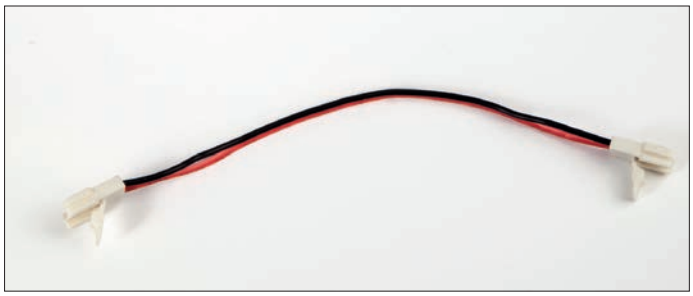

CC2FLS

FLS60 LED szalagok sorbakötéséhez. 10 cm-es vezeték, mindkét végén LED saruval ellátva, így nem kell forrasztani.

10015621490



CC1 AMP

FLS60 LED szalag bekötéséhez.180 cm-es vezeték, egyik végén LED saruval, másik végén a transzformátor elosztóba illeszkedő micro12 csatlakozóval (nem kell forrasztani).

10015621495



LED transzformátor

12 V-os, keskeny kialakítású, 6 db csatlakozási lehetőséggel.

- 1,9 m vezetékkel
- kapcsolóval

12V mikro 12

teljesítmény (W)	cikkszám
8	10015621935
15	10015621945
30	10015621955
75	10015621965



LED transzformátor

FLS-NCOB LED szalagokhoz. 24 V-os, 6 db csatlakozási lehetőséggel.

- 2 m vezetékkel
- kapcsolóval

24V mikro 12

teljesítmény (W)	cikkszám
30	10015621970
50	10015621975
75	10015621980
100	10015621985

Alumínium LED profilok

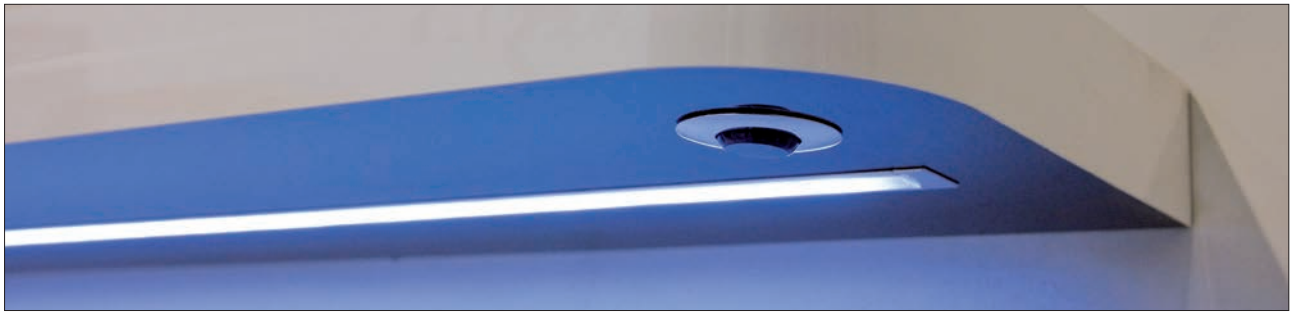



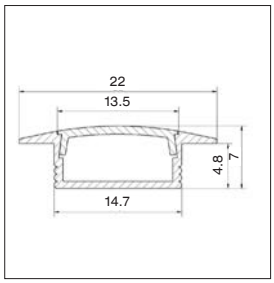



Bemarható LED profil

LED szalagokhoz profil, opál borítással.
- bemarási méret: 14,5 x 5 mm
- anyag: alumínium-műanyag
- rendelhető: 2 m-es szálban

szín	cikkszám
alumínium	10015621505
fekete	10015621506
fehér	10015621507

Végzáró kupak bemarható profilhoz

szín	cikkszám
alumínium	10015621521
fekete	10015621522
fehér	10015621523



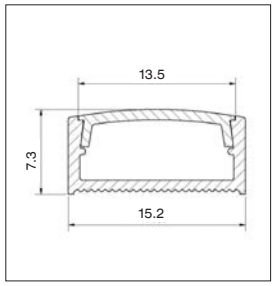



Csavarozható LED profil

LED szalagokhoz profil, opál borítással.
- méret: 15,2 x 7,3 mm
- anyag: alumínium-műanyag
- rendelhető: 2 m-es szálban

szín	cikkszám
alumínium	10015621565
fekete	10015621566
fehér	10015621567

Végzáró kupak csavarozható profilhoz

szín	cikkszám
alumínium	10015621562
fekete	10015621563
fehér	10015621564

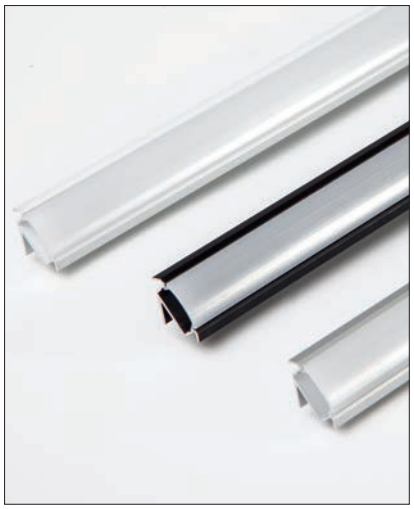

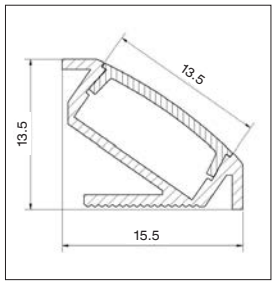



Sarok LED profil

LED szalagokhoz profil, opál borítással.
- méret: 15,5 x 13 mm
- anyag: alumínium-műanyag
- rendelhető: 2 m-es szálban

szín	cikkszám
alumínium	10015621555
fekete	10015621553
fehér	10015621554

Végzáró kupak sarok profilhoz

szín	cikkszám
alumínium	10015621558
fekete	10015621556
fehér	10015621557

LED bútorvilágítás vezérlő Wi-Fi-s



SLA07 Wi-Fi-s vezérlő

Amazon Alexa / Google Assistant kompatibilis
Mobilapplikációval működtethető (TUYA App),
WIFI-re csatlakoztatható,
CCT lámpák színhőmérséklet beállításához,
LED lámpák vezérléséhez.
mobilapplikációval működtethető (TUYA App).

- feszültség: 12 V - maximális terhelhetőség: 60 W
- feszültség: 24 V - maximális terhelhetőség: 120 W

10015621840

Az SLA07 mobil applikációs, wifis vezérlőt legfeljebb 6 LED fényforráshoz használhatjuk, a fényforrások és a transzformátor közé kell beépíteni. A LED lámpák színét és fényerejét okostelefonnal vagy más okoseszközzel változtathatjuk, amely Wi-Fi segítségével csatlakozika a vezérlőhöz. Csupán annyi a dolgunk, hogy letöltsük a „Tuya Smart" applikációt a Google Play-ről, vagy az App Store-ból, majd a terméken található gomb segítségével párosítsuk vezérlőnket az alkalmazással, regisztráljunk, és már irányíthatjuk is a lámpa színét, fényerejét. A Google Asszisztens, vagy Amazon Alexa használatával hanggal is tudjuk irányítani a LED lámpát, elő sem kell venni hozzá a telefont.

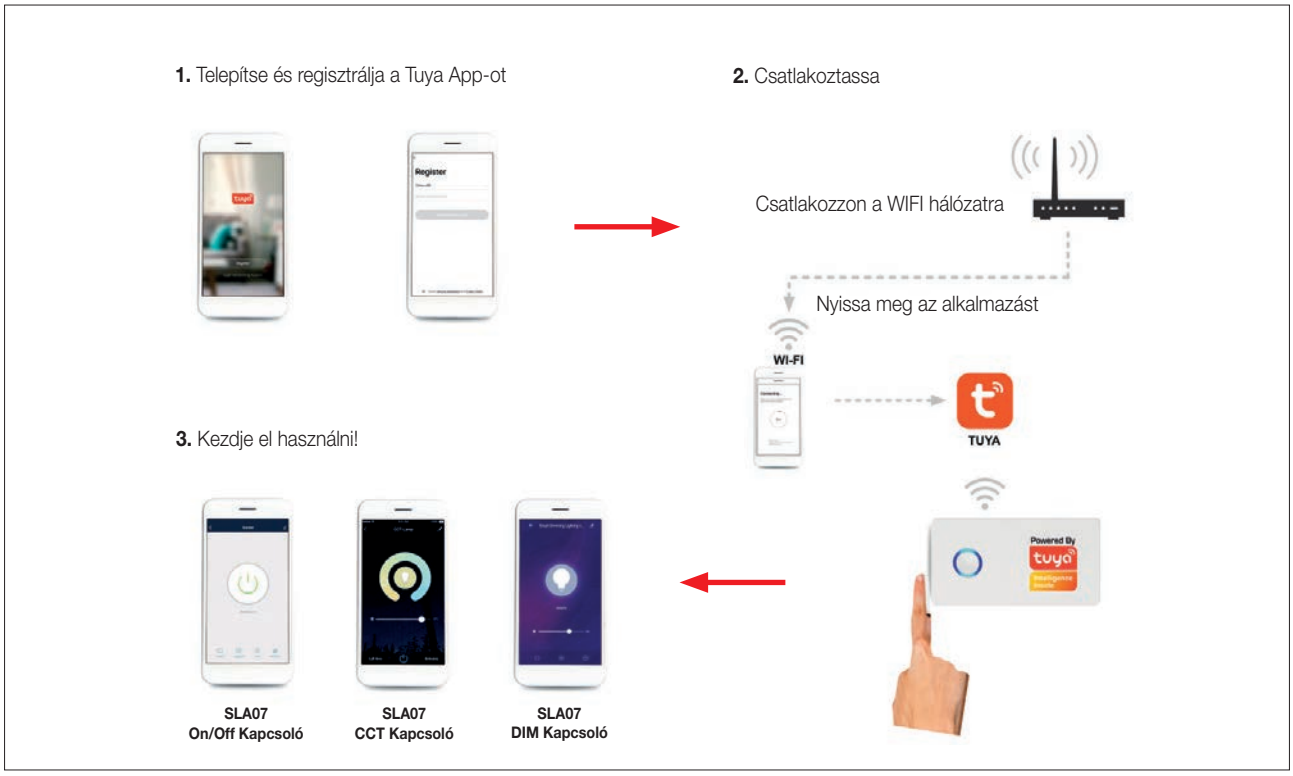



Kapcsolók, szenzorok

DOMUS Line



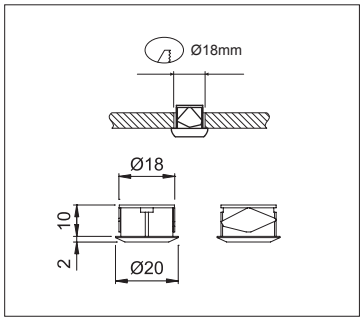

Mini Touch

Érintő kapcsoló, szabályozható fényerő funkcióval.

- 9 csatlakozási lehetőség
- 2 + 2 m vezetékkel
- anyag: műanyag
- szín: ezüst

12V 24V mikro 12 mikro 24

feszültség	teljesítmény	cikkszám
12 V	18 W	10015609090
24 V	36 W	10015609100



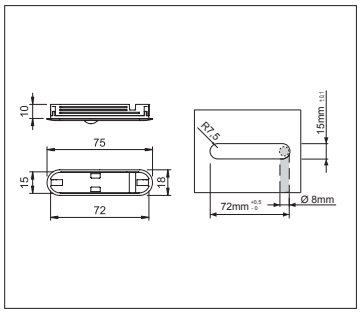

LPIR

Mozgásérzékelő kapcsoló, mozgásra bekapcsol, majd 30 mp múlva kikapcsol, ha mozgást nem érzékel.

- feszültség: 220-240 V / 24 V
- teljesítmény: 60 W
- 2 + 2 m vezetékkel
- szín: alumínium

24V mikro 24

10015609110



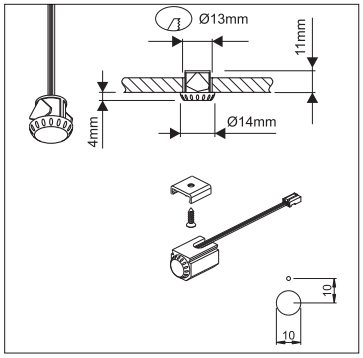

Limit

Ajtó nyitást érzékelő kapcsoló.

- érzékelési távolság: 0,5 - 4 cm
- feszültség: 220-240 V
- teljesítmény: 150 W
- 2 m vezeték a villásdugóig, 0,5 m vezeték a dugaljig
- 2 m vezeték az érzékelőig

230V

szín	cikkszám
rögzítő adapter nélkül (fekete)	10015609030
rögzítő adapterrel (króm)	10015609035





Simply

Mozgásérzékelő kapcsoló, érintés nélkül mozgásra bekapcsol, újabb mozgásra kikapcsol.

- érzékelési távolság: 0,5 - 4 cm
- feszültség: 220-240 V
- teljesítmény: 250 W
- 2 m vezeték a villásdugóig, 0,5 m vezeték a dugaljig
- 2 m vezeték az érzékelőig

230V

szín	cikkszám
fekete	10015609010
króm	10015609020

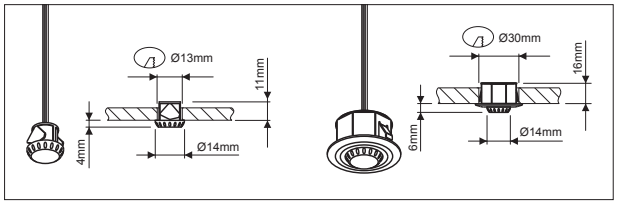



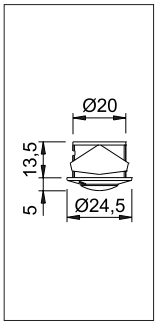

IFR

Mozgásérzékelő kapcsoló, mozgásra bekapcsol, majd 10 mp - 3 perc múlva kikapcsol (kikapcsolás ideje állítható).

- érzékelési távolság: 0,5 - 4 cm
- feszültség: 220-240 V
- teljesítmény: 150 W
- 2 m vezeték a villásdugóig, 0,5 m vezeték a dugaljig
- 2 m vezeték az érzékelőig
- furat átmérő: 21 mm
- szín: fehér

230V

10015609060

Kapcsolók, szenzorok



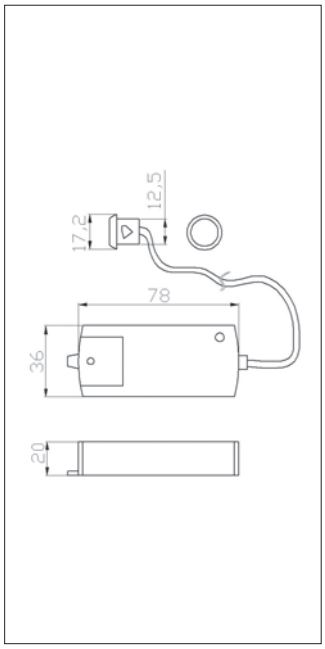

Move

Mozgásérzékelő kapcsoló, érintés nélkül mozgásra bekapcsol, újabb mozgásra kikapcsol.

- érzékelési távolság: 0,5 - 4 cm
- feszültség: 220-240 V
- teljesítmény max.: 250 W
- teljesítmény LED: 70 W
- 2 m vezetékkel
- furat átmérő: 12 mm
- szín: fekete

230V

10015621905

Horizont

Ajtó nyitást érzékelő kapcsoló.

- érzékelési távolság: 0,5 - 4 cm
- feszültség: 220-240 V
- teljesítmény max.: 250 W
- teljesítmény LED: 70 W
- 2 m vezetékkel
- furat átmérő: 12 mm
- szín: fekete

230V

10015621901



LDIMM1

Távirányítóval vezérelhető kapcsoló, szabályozható fényerő funkcióval.

- 6 db csatlakozási lehetőséggel
- feszültség: 220-240 V / 12 V
- teljesítmény LED: 70 W
- 2 m vezetékkel
- gombelemmel

12V mikro 12

10015621800

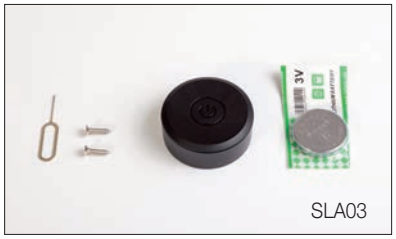

SLA03

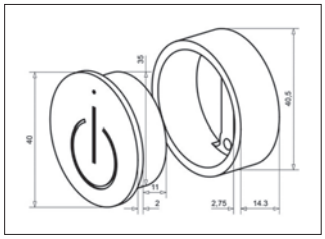


SLA05

SLA03 és SLA05

Vezeték nélküli érintő kapcsoló, szabályozható fényerő funkcióval.

- max. áramerősség: 3A
- feszültség: 220-240 V / 12 V
- teljesítmény: 36 W
- furat átmérő: 35 mm
- gombelemmel
- anyag: műanyag
- szín: fekete

12V mikro 12

SLA03 vezérlő	10015621820
SLA05 vevőegység	10015621830



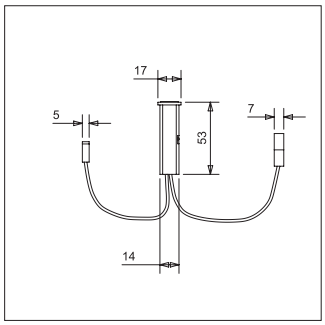

SLA01

Ajtó nyitás érzékelő / Érintő kapcsoló kettős működésű infra kapcsoló választható funkcióval.

- érzékelési távolság: 0,5 - 4 cm
- feszültség: 220-240 V / 12 V
- teljesítmény: 36 W
- furat átmérő: 14 mm
- 2 + 2 m vezetékkel
- anyag: műanyag
- szín: fehér

12V mikro 12

10015621909

Kapcsolók, szenzorok



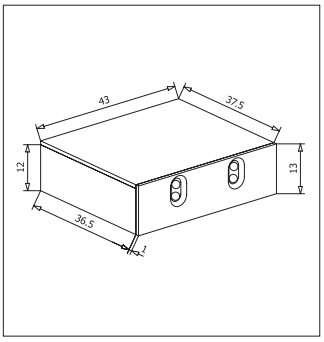

SLA013

Dupla ajtó nyitás érzékelő infra kapcsoló.

- feszültség: 12 V / 24 V
- teljesítmény: 36 W / 72 W
- 1+1 m vezetékkel
- anyag: műanyag
- szín: fekete

12V 24V

mikro 12

10015621920



Alumínium LED profilok ezen az oldalon találhatók: 7.17

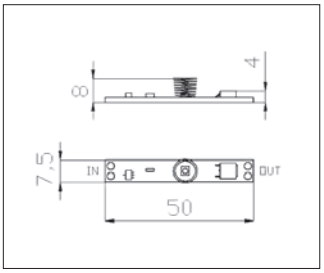

ALPTS1

Érintő kapcsoló, LED profilba illeszthető.

- forrasztást igényel
- feszültség: 220-240 V / 12 V
- 12 V teljesítmény: 36 W
- feszültség: 220-240 V / 24 V
- 24 V teljesítmény: 72W
- kábel nélkül

12V 24V

10015621580



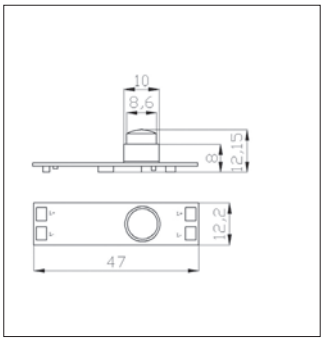

ALPPIR

Mozgásérzékelő kapcsoló, LED profilba illeszthető. Mozgásra bekapcsol, majd 30 mp múlva kikapcsol, ha mozgást nem érzékel.

- forrasztást igényel
- érzékelési távolság: 1m
- feszültség: 220-240 V / 12 V
- 12 V teljesítmény: 48 W
- feszültség: 220-240 V / 24 V
- 24 V teljesítmény: 96 W
- kábel nélkül

12V 24V

10015621590

HIDDI iR LED fiókvilágítás ezen az oldalon találhatók: 7.11



Villamossági kiegészítők



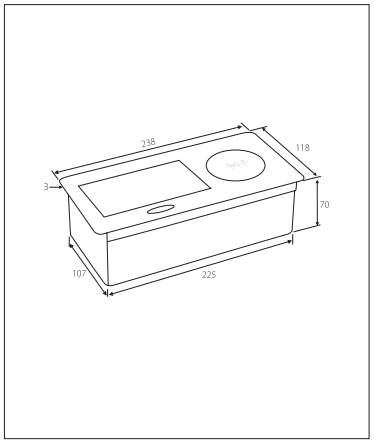

ModulBox II - felbillenő tetővel

2 x 230 V dugalj és vezeték nélküli töltő
Irodai vagy általános használatra, kizárólag beltérben.

- feszültség: 230 V / 50 Hz
- max. teljesítmény: 2200 W
- vezeték nélküli töltő teljesítmény: 15 W
- 1,5 m vezetékkel
- kivágási méret: 226x107/R6 mm

szín	cikkszám
alumínium	10015622260
matt fekete	10015622270



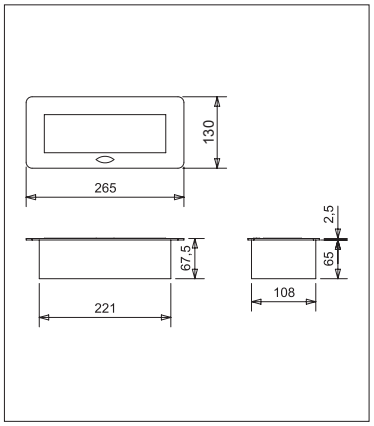

ModulBox II - felbillenő tetővel

3 x 230 V dugalj
Irodai vagy általános használatra, kizárólag beltérben.

- feszültség: 230 V / 50 Hz
- max. teljesítmény: 3600 W
- 1,5 m vezetékkel
- kivágási méret: 222 x 109 mm

szín	cikkszám
alumínium	10015622100
matt fekete	10015622110



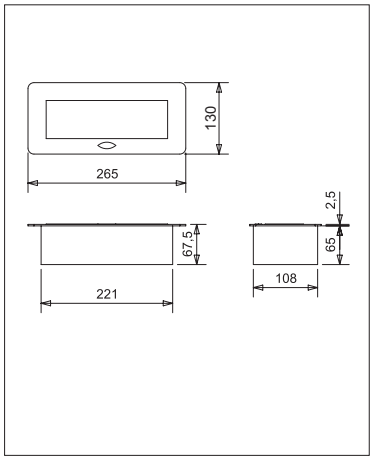

ModulBox II - felbillenő tetővel

2 x 230 V dugalj, 1 x USB-A és 1 x USB-C töltő
Irodai vagy általános használatra, kizárólag beltérben.

- feszültség: 230 V / 50 Hz
- max. teljesítmény: 3600 W
- USB: 5 V / 2,1 A
- 1,5 m vezetékkel
- kivágási méret: 222 x 109 mm

szín	cikkszám
alumínium	10015622120
matt fekete	10015622130



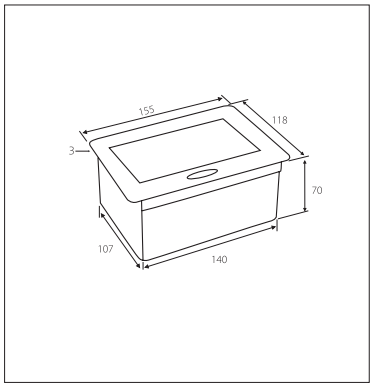

ModulBox Mini - felbillenő tetővel

2 x 230V dugalj, irodai vagy általános használatra, kizárólag beltérben.

- feszültség: 230V / 50Hz
- max. teljesítmény: 2200 W
- 1,5 m vezetékkel
- kivágási méret: 141x107 / R6 mm

szín	cikkszám
alumínium	10015622220
matt fekete	10015622230

Villamossági kiegészítők



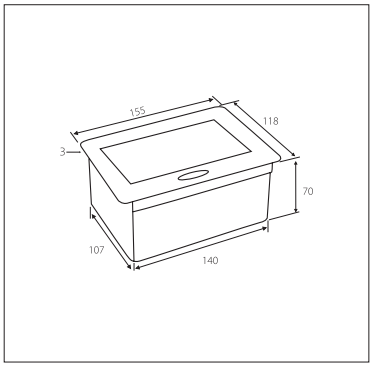

ModulBox Mini - felbillenő tetővel

1 x 230 V dugalj, 1 x USB-A és
1 x USB-C, irodai vagy általános használatra, kizárólag beltérben.

- feszültség: 230V / 50Hz
- max. teljesítmény: 2200 W
- 1,5 m vezetékkel
- kivágási méret: 141x107 / R6 mm

szín	cikkszám
alumínium	10015622240
matt fekete	10015622250



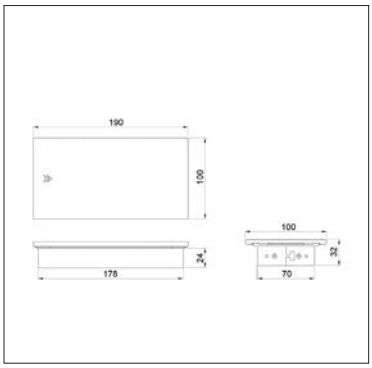

ModulBox III - oldalra csúsztatható tetővel

3 x 230 V dugalj
Irodai vagy általános használatra, kizárólag beltérben.

- feszültség: 230 V / 50 Hz
- max. teljesítmény: 3600 W
- 1,5 m vezetékkel
- kivágási méret: 179 x 71 mm

szín	cikkszám
alumínium	10015622140
matt fekete	10015622150



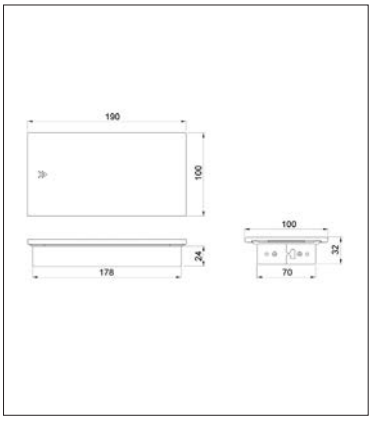

ModulBox III - oldalra csúsztatható tetővel

2 x 230 V dugalj, 1 x USB-A és
1 x USB-C töltő
Irodai vagy általános használatra, kizárólag beltérben.

- feszültség: 230 V / 50 Hz
- max. teljesítmény: 3600 W
- USB: 5 V / 2,1 A
- 1,5 m vezetékkel
- kivágási méret: 179 x 71 mm

szín	cikkszám
alumínium	10015622160
matt fekete	10015622170



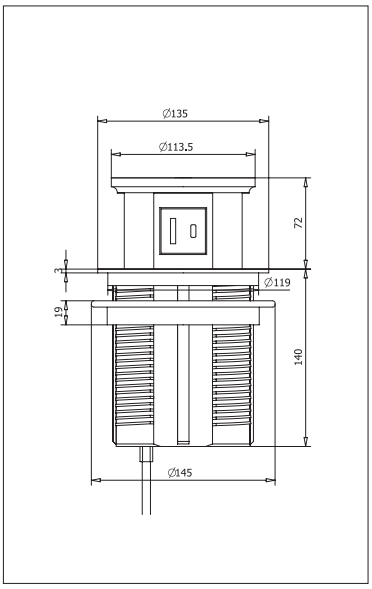

ModulBox IV H - pushopen, nyomásra felemelkedő

2 x 230 V dugalj, 1 x HDMI, 1 x USB-A és 1 x USB-C töltő
Irodai vagy általános használatra, kizárólag beltérben.

- feszültség: 230 V / 50 Hz
- max. teljesítmény: 3600 W
- USB: 5 V / 2,1 A
- 1,8 m vezetékkel
- kivágási méret: Ø120 mm

szín	cikkszám
fehér	10015622191
fekete	10015622181

Villamossági kiegészítők • vezeték nélküli töltők



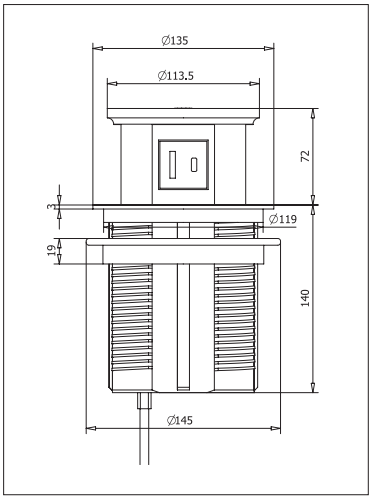

ModulBox IV H WC - pushopen, nyomásra felemelkedő

2 x 230 V dugalj, 1 x HDMI, 1 x USB-A , 1 x USB-C és QI vezeték nélküli töltő
Irodai vagy általános használatra, kizárólag beltérben.

- feszültség: 230 V / 50 Hz
- max. teljesítmény: 3600 W
- USB: 5 V / 2,1 A
- vezeték nélküli töltő: 15 W
- 1,8 m vezetékkel
- kivágási méret: Ø120 mm

szín	cikkszám
fehér	10015622211
fekete	10015622201



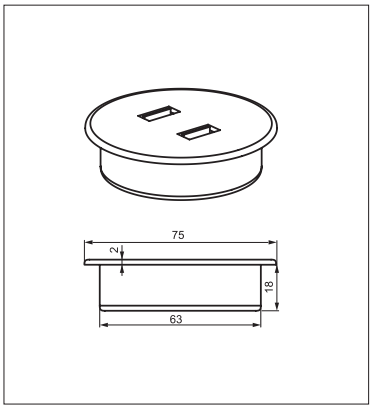

SM-636A

2 x USB-A töltő
Irodai vagy általános használatra, kizárólag beltérben.

- feszültség: 230 V / 50 Hz
- teljesítmény: 12,5 W
- USB: 5 V / 2,1 A és 5 V / 1 A
- 1,8 m vezetékkel
- kivágási méret: Ø64 mm
- szín: fekete

10015621860



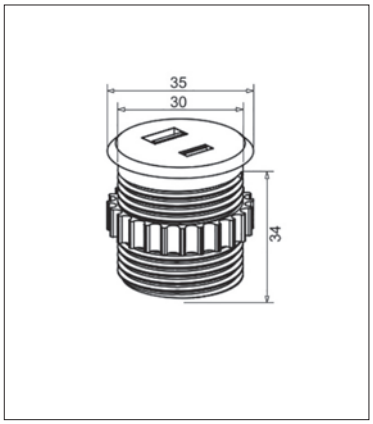

SM-716B

1 x USB-A és 1 x USB-C töltő
Irodai vagy általános használatra, kizárólag beltérben.

- feszültség: 230 V / 50 Hz
- USB: 5 V / 3,1 A
- 1,8 m vezetékkel
- kivágási méret: Ø30 mm
- szín: fekete

10015621895



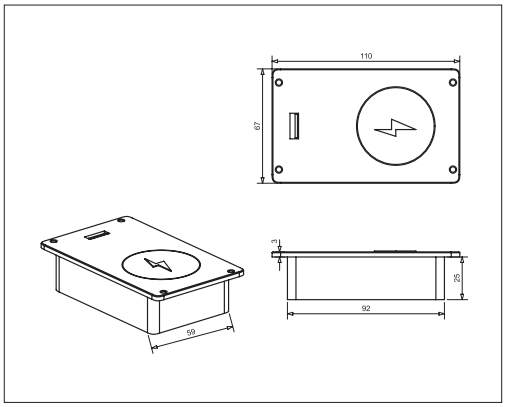

SM-630F

1 x USB-A és vezeték nélküli töltő
Irodai vagy általános használatra, kizárólag beltérben.

- feszültség: 230 V / 50 Hz
- teljesítmény: 10 W
- USB: 5 V / 1 A
- vezeték nélküli töltő: 5 W
- 1,8 m vezetékkel
- kivágási méret: 93x60 mm
- szín: fekete

10015621870

Vezeték nélküli töltők



SM-637A - pushopen, nyomásra felemelkedő

2 x USB-A és vezeték nélküli töltő
Irodai vagy általános használatra, kizárólag beltérben.

- feszültség: 230 V / 50 Hz
- teljesítmény: 10 W
- USB: 5 V / 2,1 A
- vezeték nélküli töltő: 5 W
- 1,8 m vezetékkel
- kivágási méret: 67x67 mm
- szín: fekete

10015621880

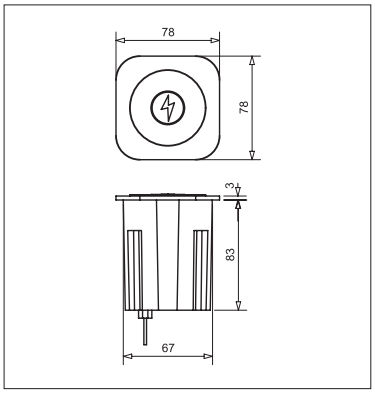



SM-702

Vezeték nélküli töltő
Irodai vagy általános használatra, kizárólag beltérben.

- feszültség: 230 V / 50 Hz
- vezeték nélküli töltő: 10 W
- 1,8 m vezetékkel
- kivágási méret: Ø60 mm
- szín: antracit szürke

10015621890



WCQI2 - asztallapba beépíthető

Vezeték nélküli töltő, fedlapba alulról beépíthető, átviteli távolság 1-6 mm, az alapanyagtól függően.
Irodai vagy általános használatra, kizárólag beltérben.

- feszültség: 230 V / 50 Hz
- vezeték nélküli töltő: 5 W
- 1,8 m vezetékkel
- bemarási méret: Ø60 mm
- szín: fekete

10015621855


KRUPS
NESPRESSO



8. fejezet

Fogantyúk, fogasok



A trend színei

Matt fekete és szálcsiszolt arany.

A folyamatosan élen járó minimál stílus és a reneszánszát élő art deco hozta magával a fogantyúkban az új szín divatot. Újdonságaink között nem csak az új formák, hanem már ismert és közkedvelt fogantyúk és fogasok is megjelennek matt fekete és szálcsiszolt arany színekben.

8.45



Vidám fogantyúk

A színes fogantyúk segítségével viszonylag kis befektetéssel varázsolhatjuk vidámabbá a gyerekbútorokat. Kínálatunkban számos fogantyú található, amelyek a legkisebbektől egészen a kamaszkorig szuper választást jelentenek. A gumi alapanyag a legkisebbeknek is biztonságos környezetet teremt.

8.174

Időtálló olasz stílus

Talán sehol sem értik annyira a dizájnt, mint a napfényes Itáliában! Legyen szó modern vagy a régebbi hagyományokhoz visszakanyarodó ötletekről, valahogy azonnal úgy érezzük, hogy ez valamiért nem csak más, hanem egyúttal több is.

8.160



Fogantyúprofilok

A biztos fogást nyújtó UA04 és UA09 fogantyúprofilok formánként 12 méretben és 3 színben elérhetőek. Ez aztán az igazán nagy választék! A szerelés miatt sem kell aggódni. Egyszerűen, a bútorfront hátoldalára kell csavarozni a profilokat az előre kialakított, zenkelt furatokon át.

8.32



Ajtónyitás fogantyú nélkül

Ha fogantyú nélkül képzeljük el ajtóink nyitását, arra is számos megoldást kínálunk.
Az itt bemutatott lehetőségek önállóan, de akár egymással kombinálva is használhatók, hogy funkcióban maximális, megjelenésében minimalista végeredményt kapjunk.



PUSH-OPEN RENDSZER

Más néven nyomásra nyíló rendszerek. Speciális vasalatokat igényelnek, amelyek alkalmazásával, nyomásra kinyílik, kilökődik a bútorajtó.

■ 9. és 10. fejezet



GOLA PROFIL RENDSZER

A szekrénytestre rögzíthető elem, mely alkalmazásával megőrizhető a minimalista enteriőrök hangsúlyosan vízszintes elrendezése. Az ajtók egyszerűen a front mögé nyúlva nyithatók. Vízszintesen és függőlegesen is felszerelhetők.

■ 8.24

„J" PROFILOS BÚTORFRONTOK

A fronton található bemarás gondoskodik az ajtók nyithatóságáról.

■ 1.5



Tartalomjegyzék

8.5	Termékkereső
8.23	Gola profilrendszer
8.27	Gola Clap 'N Fit profilrendszer
8.31	Fogantyúprofilok
8.36	Bútorfogantyúk
8.198	Fogasok, fogassorok
8.241	Bútorfogantyúk és fogasok cikkszámtáblázata

Útmutató

A termék jelölése: **Terméknév**

Cikkszám jelölése: 10012500101

Figyelem!

A bútorfogantyúkat és fogasokat ábrázoló méretezett műszaki rajzok az adott termék befoglaló méretei, illetve a furattávolságok tekintetében adnak pontos információt. A termék formai megjelenése csak tájékoztató jellegű.

A gyártók folyamatos termékfejlesztése következtében termékeink kis mértékben módosulhatnak a katalógusban megjelenthez képest. A termékek nem szakszerű beszereléséből adódó károkért felelősséget nem vállalunk.

Amennyiben a katalógusban látható színek, színminták és a termékek valódi színe esetében némi eltérés tapasztalható, ez a nyomdai technológia és az alkalmazott anyagok jellegéből adódhat. Az esetleges nyomdai hibákért felelősséget nem vállalunk!

Jelmagyarázat:

Fémből készült termék

Műanyagból készült termék

Gumiból készült termék

Tömörfából készült termék

Porcelánból készült termék

Nemesacél, rozsdamentes inox alapanyag

Exkluzív • Magas minőségű, igényes formatervezésű termék

Legkedvezőbb ár • Kínálatunk legolcsóbb terméke az adott kategóriában

Kiváló ár-érték arány • Kedvező árfekvésű, jó minőséget képviselő termék

Fogantyúprofilok

GOLA • **8.23**



L 806B • **8.31**



L 807B • **8.31**

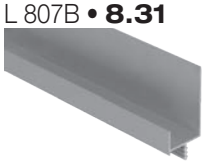

UA4 • **8.32**



UA9 • **8.33**



A028 • **8.34**



A027 • **8.34**



A353 • **8.35**



A352 • **8.35**



A349 • **8.35**



A064 • **8.36**



Nemesacél

1406 • **8.37**



902 • **8.37**



904 • **8.37**



1404 • **8.37**



1585 • **8.38**



1407 • **8.38**



2279 • **8.39**



901 • **8.39**



2419 • **8.39**



Alumínium

A001 • **8.40**



A003 • **8.41**



A005 • **8.41**



A006 • **8.41**



A008 • **8.41**



A010 • **8.42**



A013 • **8.42**



A021 • **8.42**



A024 • **8.42**



A026 • **8.43**



Alumínium

A015 • **8.43**



A016 • **8.43**



A018 • **8.43**



A019 • **8.44**



A020-22 • **8.44**



A020-025 • **8.44**



E078 • **8.44**



A030 • **8.45**



A031 • **8.45**



A fényképes kereső csupán a termékek közötti gyorsabb eligazodást segíti. Az itt látható minták csak a forma és a stílus bemutatására szolgálnak, egy adott termék esetében a további színekre, méretekre vonatkozó egyéb információk a jelzett oldalon találhatók.
Cikkszám szerinti kereséshez a fejezet végén található táblázat használható.

Alumínium

A032 • **8.46**



A033 • **8.46**



A034 • **8.47**



A035 • **8.48**



Modern • fém

885 • **8.49**



E037 • **8.51**



ART 120 • **8.52**



ART 145 • **8.52**



ART 130 • **8.52**



Modern • fém

ART 300B • **8.52**



ART 165 • **8.53**



ART 382 • **8.53**



ART 400 • **8.53**



ART 350 • **8.54**



ART 420 • **8.54**



ART 330 • **8.55**



ART 340 • **8.55**



2587 • **8.56**



Modern • fém

2588 • **8.56**



2595 • **8.56**



2526 • **8.57**



2572 • **8.57**



2483 • **8.58**



2496 • **8.58**



2499 • **8.59**



2502 • **8.59**



2501 • **8.59**



Modern • fém

2470 • **8.60**



2481 • **8.60**



2457 • **8.61**



2464 • **8.61**



2509 / 2511 • **8.62**



2473 • **8.62**



2506 • **8.62**

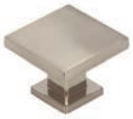

2447 • **8.63**



2211 • **8.63**



Modern • fém

2454 • **8.63**



2448 • **8.64**



2415 • **8.64**



2394 • **8.65**



2474 • **8.65**



2471 • **8.65**



2441 • **8.66**



2439 • **8.66**



2440 • **8.66**



Modern • fém

2311 • **8.67**



2266 • **8.67**



2341 • **8.68**



2338 • **8.68**



2318 • **8.68**



2411 • **8.69**



2414 • **8.69**



2356 • **8.70**



2027 • **8.71**



Modern • fém

2374 • **8.71**



2381 • **8.71**



2184 • **8.72**



2113 • **8.72**



2198 • **8.72**



2110 • **8.73**



2182 • **8.73**



2183 • **8.74**



2108-168 • **8.74**



2035-232 • **8.75**



Modern • fém

2092 • **8.75**

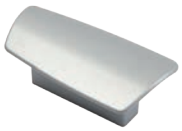

1809 • **8.75**



WMN853 • **8.76**



WPO880 • **8.77**



187 • **8.78**



169 • **8.78**



180 • **8.78**



WMN787 • **8.79**



780 • **8.80**



785 • **8.81**



Modern • fém

786 • **8.81**



761 • **8.82**



WMN776 • **8.83**



WCR100 • **8.83**



WMN777 • **8.83**



145 • **8.84**



106 • **8.84**



153 • **8.84**



154 • **8.84**



102 • **8.85**



132 • **8.85**



Modern • fém

402 • **8.86**



401 • **8.86**



410 • **8.87**



411 • **8.87**



392 • **8.87**



C383 • **8.88**



C347 • **8.88**



C382 • **8.88**



C387 • **8.89**



C265 • **8.89**



C305 • **8.89**



C293 • **8.90**



Modern • fém

C316 / C317 • **8.90**



C303 • **8.90**



E109 • **8.91**



E110 • **8.91**



E111 • **8.92**



E112 • **8.92**



E113 • **8.93**



E114 • **8.93**





E108-32 • **8.93**



E104-30 • **8.94**



E105-30 • **8.94**



Modern • fém

E106-30 • **8.94**



E107-32 • **8.94**



E101 • **8.95**



E102 • **8.95**

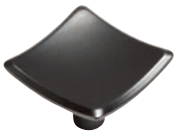

E103 • **8.95**



E087 • **8.96**

E089 • **8.96**

E090 • **8.97**

E091 • **8.97**

Modern • fém

E085 • **8.98**



E086 • **8.98**



E093 • **8.99**



E095 • **8.99**



E096 • **8.99**



E097 • **8.100**



E056 • **8.101**



E054 • **8.101**



E055 • **8.101**



E058 • **8.101**



Modern • fém

E057 • **8.101**



E067 • **8.102**



E084 • **8.102**



E071 • **8.103**



E068 • **8.103**



E072 • **8.103**



E066 • **8.103**



E075 • **8.104**



E080 • **8.104**



E081 • **8.105**



BR-189 • **8.106**



Modern • fém

BR-512 • **8.106**



EM-053 • **8.106**



1029 • **8.107**



914 • **8.107**



916 • **8.107**



932• **8.107**



MT1317-26• **8.107**



T 250 • **8.108**



T 252 • **8.108**



T 253 • **8.108**



Modern • fém

T 255 • **8.109**



T 232 • **8.109**



G 955 • **8.109**



T 243 • **8.110**



T 236 • **8.110**



G 1008 • **8.110**



T 244 • **8.111**



T 256 • **8.111**



T 258 • **8.111**



T 259 • **8.112**

T 254 • **8.112**

Modern • fém

T 241 • **8.112**



T 233 • **8.113**



G 980-128 • **8.113**



G 980-96 • **8.113**



E002 • **8.114**



E005 • **8.114**



E018 • **8.115**



E004 • **8.115**



E008 • **8.116**



E011 • **8.116**



Modern • fém

E013 • **8.116**



E014 • **8.117**



E019 • **8.117**



E015 • **8.117**



E017 • **8.118**



E006 • **8.118**



E032 • **8.118**



EM-022 • **8.119**



EM-093 • **8.119**



EM-054 • **8.119**



Modern • fém

EM-013-D • **8.120**



T 306 • **8.120**



913 • **8.120**



G 798 • **8.120**



Swarovski kristály

552.025 • **8.121**



550.016 • **8.122**



550 • **8.122**



550.000 • **8.122**



694 • **8.123**



Rusztikus • fém

2015 • **8.125**



1696 • **8.125**



1874 • **8.125**



2076 • **8.126**

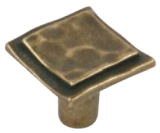

2075 • **8.126**



1268 • **8.126**



Rusztikus • fém

1304 • **8.126**



1209 • **8.126**



1021 • **8.127**



563 • **8.127**



1051 • **8.128**



1052 • **8.128**



1053 • **8.128**



1058 • **8.128**



2053 • **8.129**



Rusztikus • fém

407C • **8.129**



2054 • **8.129**



1028 • **8.129**



C1020 • **8.130**



C2041 • **8.130**



1198 • **8.131**



920 • **8.131**



921 • **8.131**



T 229 • **8.132**



T 231 • **8.132**



Rusztikus • fém

G 681 • **8.132**



G 682 • **8.132**



812 • **8.133**



922 • **8.133**



924 • **8.133**



1816-69 • **8.134**



1816-44 • **8.134**



947 • **8.134**



959 • **8.134**



Rusztikus • fém

397 • **8.135**



1546 • **8.135**



1548 • **8.135**



1818 • **8.135**



1916 • **8.136**



1985 • **8.136**



2129 • **8.136**



969 • **8.136**



WMN218 • **8.137**



WPO118 • **8.137**



Rusztikus • fém

WMN226 • **8.137**



WMN839 • **8.138**



WPO841 • **8.138**



533 • **8.139**



532 • **8.139**



534 • **8.139**



229 • **8.140**



133 • **8.140**



215 • **8.140**



114 • **8.140**



Rusztikus • fém

503 • **8.141**



501 • **8.141**



228 • **8.141**



231 • **8.142**



226 • **8.142**



218 • **8.142**



214 • **8.143**



224 • **8.143**



514 • **8.143**



Rusztikus • fém

225 • **8.143**



752 • **8.144**



555 • **8.144**



5021 • **8.145**



5059 • **8.145**



5042 • **8.145**



5031 • **8.145**



602 • **8.146**



762 • **8.146**





Rusztikus • fém

2023 • **8.147**



6017 • **8.147**



6022 • **8.147**



6200 • **8.147**



719.128 • **8.148**



719.000 • **8.148**



711.064 • **8.148**



712.000 • **8.148**



545 / 546 • **8.149**



537 • **8.149**



Rusztikus • fém

536 • **8.149**



5091 • **8.150**



2025 • **8.150**



638 • **8.147**



628 • **8.151**



BR-170 • **8.151**



E088 • **8.152**



E100 • **8.152**



Rusztikus • fém

E040 • **8.153**



E041 • **8.153**



E042 • **8.153**



E045 • **8.153**



E077 • **8.153**



E044 • **8.154**



E046 • **8.154**



E048 • **8.154**



Besüllyeszthető

2159 • **8.155**



541 • **8.156**



543 • **8.156**



124 • **8.156**



1597 • **8.156**



405B • **8.156**



C374B • **8.157**



C307 • **8.157**



C363 • **8.157**



540 • **8.158**



Besüllyeszthető

542 • **8.158**



552 • **8.158**



085 • **8.158**



65 • **8.159**



57 • **8.159**



P 273 • **8.159**



P 274 • **8.159**



M62 • **8.161**



P88 • **8.161**



P49 • **8.161**



Porcelánbetétes

M89 • **8.161**



M94 • **8.162**



M95 • **8.162**



M01 • **8.163**



M10 • **8.163**



M17 • **8.164**



M22 • **8.164**



P01 • **8.165**



P03 • **8.165**



P04 • **8.165**



Porcelánbetétes

P07 • **8.166**



P77 • **8.166**



P23 • **8.166**



P10 • **8.166**



120 • **8.167**



M55 • **8.167**



E038 • **8.167**



E039 • **8.167**



E050 • **8.168**



E051 • **8.166**



Porcelánbetétes

E052 • **8.168**



E053 • **8.168**



1973 • **8.169**



1889 • **8.169**



1881 • **8.169**



1898 • **8.169**



1700 • **8.170**



1699 • **8.170**



SP1 • **8.170**



SP12 • **8.170**



Porcelánbetétes

T 402 • **8.170**



T 404 • **8.170**



Gyerekeknek

1882 • **8.172**



1884 • **8.172**



1885 • **8.172**



1886 • **8.172**



1883 • **8.173**



1887 • **8.173**



1888 • **8.173**



Gyerekeknek

H 158 • **8.174**



H 148 • **8.174**



H 150 • **8.174**



H 147 • **8.175**



H 159 • **8.175**



H 152 • **8.175**



H 149 • **8.176**



76184 • **8.177**



76198 • **8.177**



Gyerekeknek

76191 • **8.177**



76192 • **8.177**



76079 • **8.177**



76087 • **8.178**



T-513 • **8.178**



T-509 • **8.178**



T-514 • **8.178**



T-510 • **8.179**



Gyerekeknek

T-504 • **8.179**



T-508 • **8.179**



T-505 • **8.179**



T-507 • **8.180**



T-506 • **8.180**



T-511 • **8.180**



T-500 • **8.180**



Gyerekeknek

T-501 • **8.180**



T-502 • **8.180**



8116 • **8.181**



8117 • **8.181**



8257 • **8.181**



0061 • **8.181**



Műanyag

8004 • **8.182**



Műanyag

8045 • **8.182**



437 • **8.183**



425 • **8.183**



428 • **8.183**



439 • **8.184**



421 • **8.184**



22 • **8.184**



8279 • **8.185**



Műanyag

8308 • **8.185**



8315 • **8.185**



8317 • **8.185**



8086 • **8.186**



8147 • **8.186**



8137 • **8.186**



0618 • **8.186**



8265 • **8.187**



8066 • **8.187**



Műanyag

8076 • **8.187**



8006 • **8.187**



0549-134 • **8.188**



0549-97 • **8.188**



P 201/B • **8.188**



P 201/C • **8.189**



P 91/B-32 • **8.189**



P 91-27 • **8.189**



Műanyag

SM 391 • **8.190**



0287 • **8.190**

SM 447 • **8.190**



Fa fogantyúk

S 70 • **8.191**



G 17 • **8.191**



S 30 • **8.192**



S 113 • **8.192**



S 87 • **8.192**



Fa fogantyúk

S 300 • **8.193**



S 579 • **8.193**



059 • **8.193**



423 • **8.193**



R-0961A • **8.194**



F 120 • **8.194**



F 140 • **8.194**



F 500 • **8.194**



Fa fogantyúk

F 510 • **8.195**



F610 - F617 • **8.195**



F160 - F167 • **8.195**



F110 - F119 • **8.196**



F130 - F139 • **8.196**



F520 - F526 • **8.196**



Nemesacél fogasok

2282 • **8.199**



1658 • **8.199**



Nemesacél fogasok

2106 • **8.199**



2301 • **8.199**



2302 • **8.199**



Modern

ART 1100 • **8.201**



ART 1130 • **8.201**



ART 1400 • **8.202**



Modern

ART 4400 • **8.202**



2462 • **8.203**



2463 • **8.203**



2434 • **8.204**



2435 • **8.204**



2620 • **8.204**



Modern

2324 • **8.205**



2326 • **8.205**



2325 • **8.206**



2313 • **8.206**



2314 • **8.206**



1871 • **8.207**



1785 • **8.207**



Modern

2235 • **8.207**



2236 • **8.208**



E1016 • **8.208**



E1014 • **8.208**



E1017 • **8.209**



E1018 • **8.209**



E1023 • **8.209**



E1024 • **8.209**



Modern

E1037 • **8.210**



E1038 • **8.210**



E1045 • **8.210**



E1039 • **8.211**



E1040 • **8.211**



E1044 • **8.211**



E1041 • **8.212**



Modern

E1042 • **8.212**



E1043 • **8.212**



E1046 • **8.213**



E1047 • **8.213**



E1048 • **8.213**



E1036 • **8.214**



E1034 • **8.214**



Modern

E1035 • **8.214**



2500 • **8.215**



2107 • **8.215**



1672 • **8.215**



1280 / 1281 • **8.216**



1653 / 1654 • **8.216**



Modern

E1031 • **8.217**



E10008 / E10009 • **8.217**



E1033 • **8.218**



2295-121 • **8.218**



Öntapadós

2319 • **8.220**



2331 • **8.220**



Öntapadós

743 • **8.220**



Szimpla akasztó • **8.221**



Dupla akasztó • **8.221**



Klasszikus

1096 / 1097 • **8.223**



1981 / 1982 • **8.224**



Klasszikus

1237 • **8.224**



553 / 554 • **8.224**



547 / 548 • **8.225**



WAP801 / 802 • **8.225**



WAP803 • **8.226**



Klasszikus

WAP804 • **8.226**



557 / 558 • **8.227**



1421 • **8.227**



T 212 • **8.227**



430 / 431 • **8.228**



504 • **8.228**



Klasszikus

505 • **8.228**



T 211 • **8.229**



T 210 • **8.229**



T 213 • **8.229**



E1027 • **8.230**



E1020 / E1019 • **8.230**



E1021 • **8.231**



Klasszikus

E1001 • **8.231**



E1030 • **8.231**



E1002 • **8.232**



E1004 • **8.232**



E1005 • **8.232**



E1006 • **8.233**



Klasszikus

E1007 • **8.233**



E1003 • **8.233**



E1000 • **8.234**



EM-072-A • **8.234**



EM-073-A • **8.234**



Gyerekeknek

Tondino • **8.235**



Fogassorok

E6091 • **8.236**



E6057 • **8.236**



E6090 • **8.236**



E6056 • **8.236**



Fogassorok

8161 • **8.237**



8162 • **8.237**

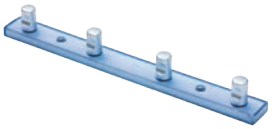

8163 • **8.238**



8164 • **8.238**

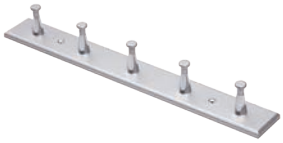

Fogassorok

1603 • **8.238**



380 • **8.239**



362 • **8.239**



450 • **8.239**



Fogassorok

300 • **8.240**



380 • **8.240**



450 • **8.240**







A 2620 fogas ezen az oldalon található: **8.204**



GOLA

ALUMÍNIUM FOGANTYÚPROFIL RENDSZER

Minimál stílusú bútor kialakítása során akár el is tekinthetünk a fogantyúk alkalmazásától.

A Gola alumínium profilrendszert használva a fogantyú nem töri meg a látvány szempontjából a frontot, hanem a horizontális elrendezést hangsúlyozva, a szekrényelemeken végigfutó vízszintes, illetve bizonyos esetekben függőleges alumínium mélyedésként jelenik meg. Itt lehet az ajtókat és a fiókelőket megfogni a kinyitáshoz.

Gola profilrendszer, fogantyú nélküli megoldásokhoz



Gola felső profil

anyag: alumínium
rendelhető 4200 mm-es szálban

10000691000

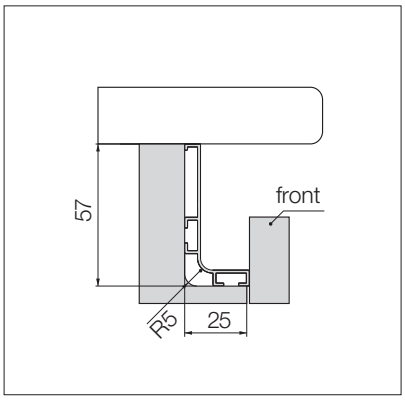

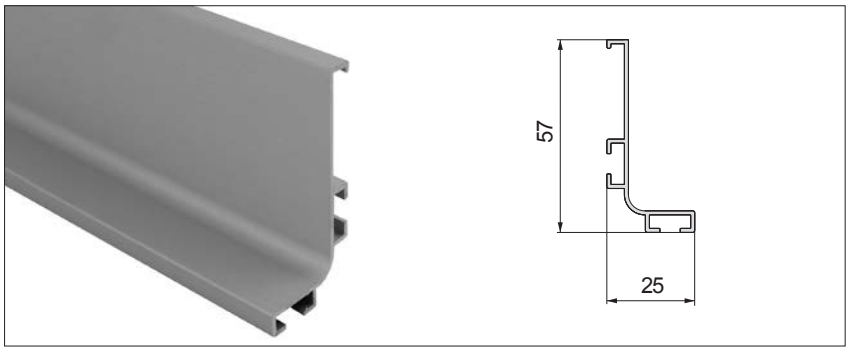

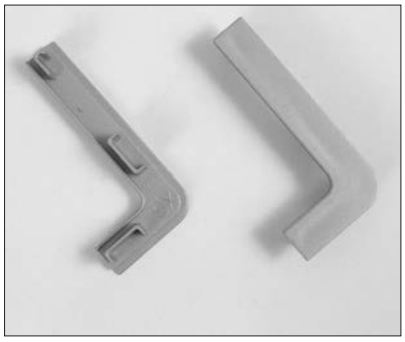

Külső végzáró felső szett

anyag: műanyag

10000691010

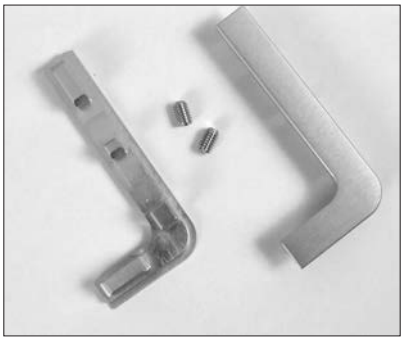

Külső végzáró felső szett

anyag: alumínium

10000691020

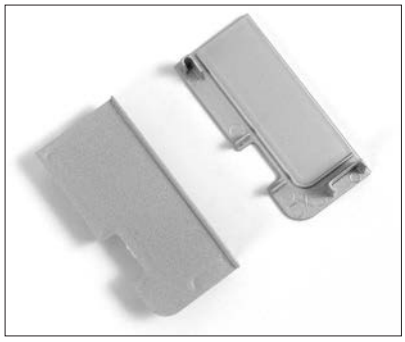

Belső végzáró felső szett

anyag: műanyag

10000691030



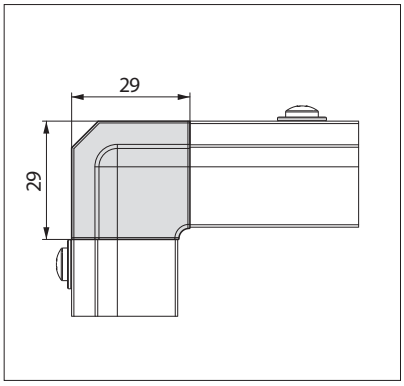

Belső sarok felső profilhoz

anyag: alumínium

10000691040

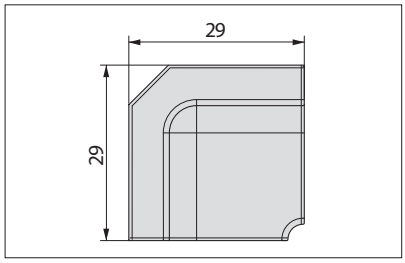

Gola profilrendszer, fogantyú nélküli megoldásokhoz



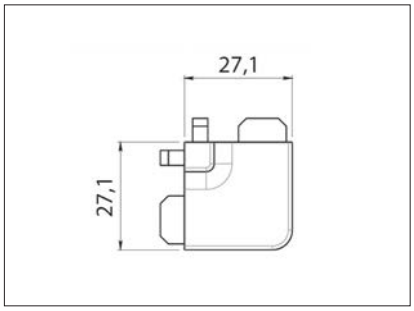

Gola külső sarok felső profilhoz

anyag: alumínium

10000691050

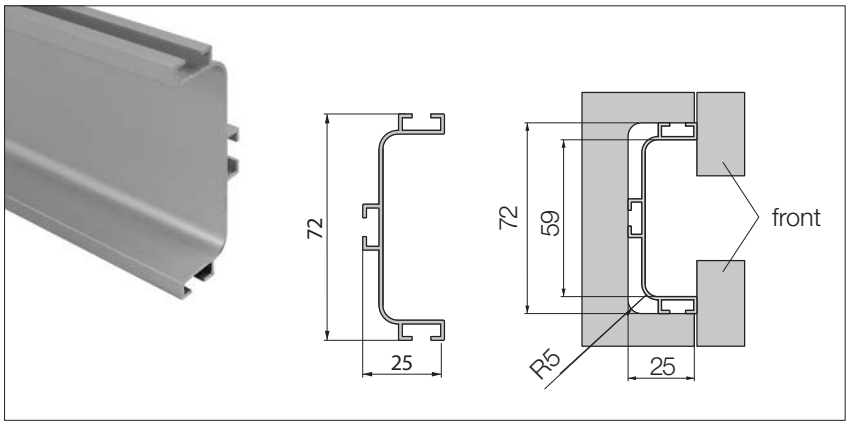

Gola közbenső profil

anyag: alumínium
rendelhető 4200 mm-es szálban

10000691100





Külső végzáró közbenső szett

anyag: műanyag

10000691110

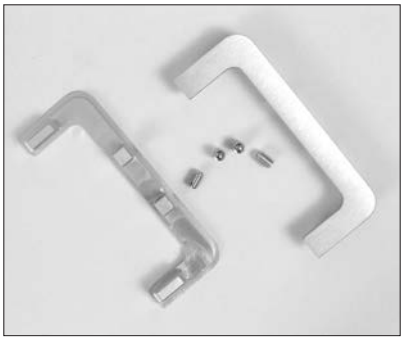

Külső végzáró közbenső szett

anyag: alumínium

10000691120

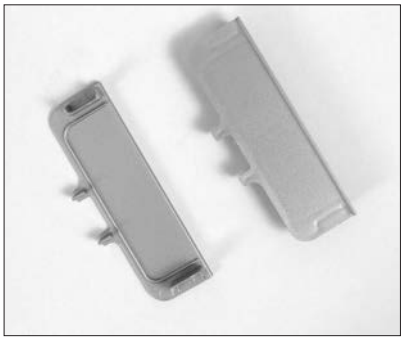

Belső végzáró közbenső szett

anyag: műanyag

10000691130

Gola profilrendszer, fogantyú nélküli megoldásokhoz

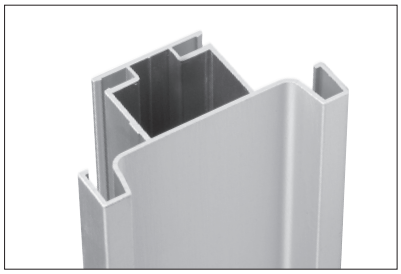

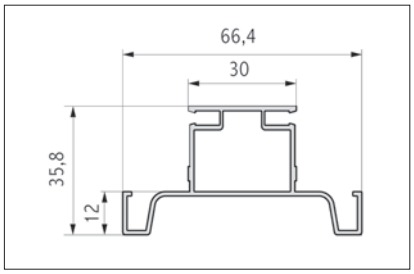

Gola függőleges dupla profil

anyag: alumínium
rendelhető 4700 mm-es szálban

10000691300

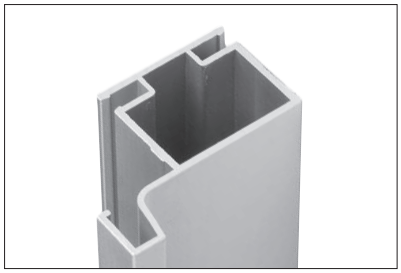

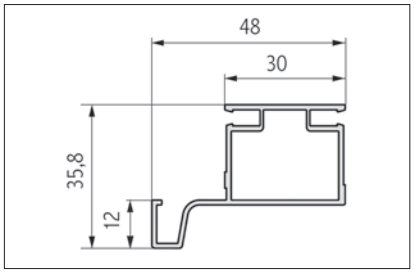

Gola függőleges szimpla profil

anyag: alumínium
rendelhető 4700 mm-es szálban

10000691310

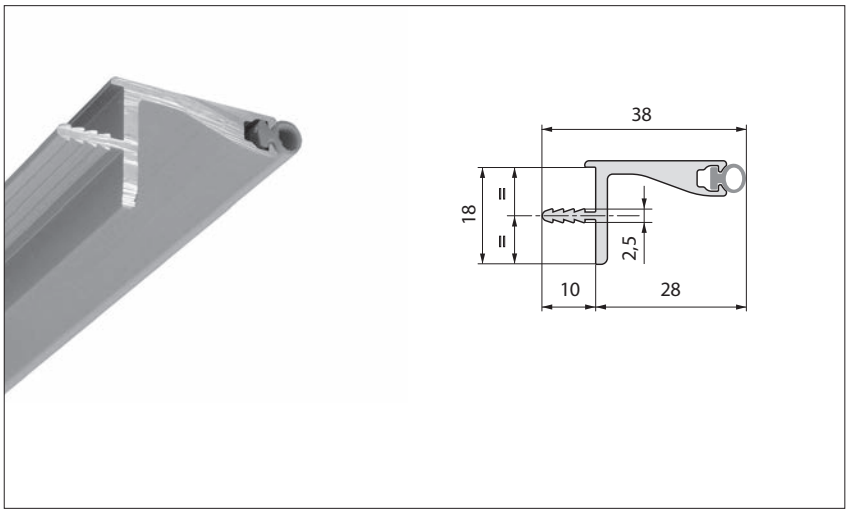

Gola felsőszekrény vízszintes profil

anyag: alumínium
ütközéscsillapító gumi csíkkal
rendelhető 4200 mm-es szálban

10000691200

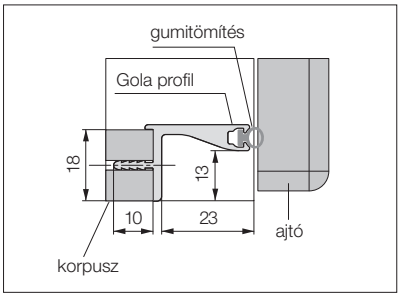

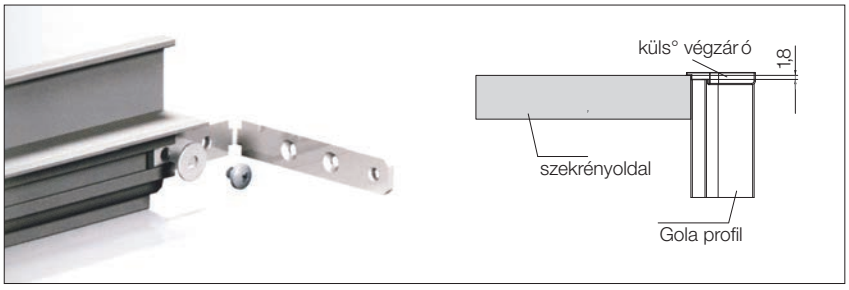

Szerelési segédlet Gola profilokhoz



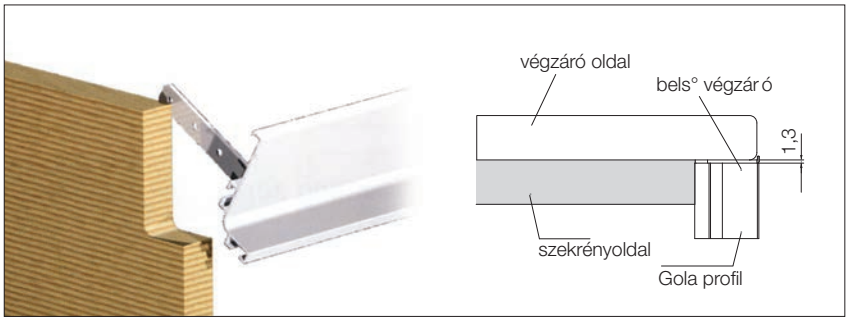

Rögzítőlemez csavarral

felső és közbenső profilokhoz
A garnitúra 2 db rögzítőlemezt tartalmaz

10000691990

Gola Clap'n'Fit profilrendszer, fogantyú nélküli megoldásokhoz

Clap'n'Fit

A nemzetközi szabadalommal védett, új Gola rendszer több előnyt is kínál:

- gyors és egyszerű rögzítés egyetlen szerszám segítségével
- két profillal az összes front nyitása megoldható
- függőlegesen és vízszintesen egyaránt alkalmazható
- ergonómiailag továbbfejlesztett forma





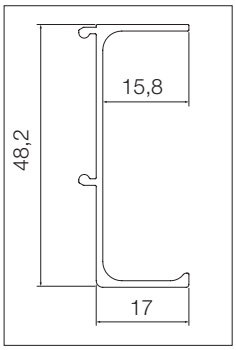

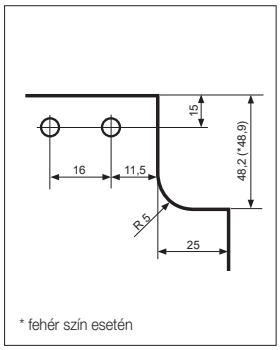

Gola Clap'n'Fit szimpla profil

egy ajtófront nyitásához
anyag: alumínium
rendelhető 4200 mm-es szálban

szín	cikkszám
alumínium	10000692000
fényes fehér	10000692010
matt fekete	10000692020



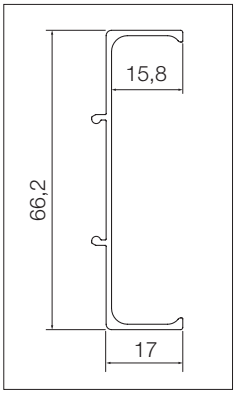

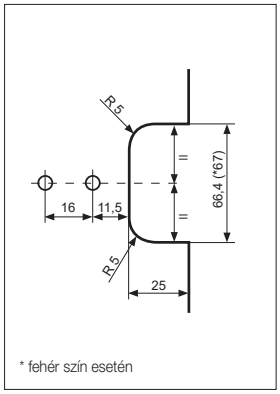

Gola Clap'n'Fit dupla profil

két front nyitásához
anyag: alumínium
rendelhető 4200 mm-es szálban

szín	cikkszám
alumínium	10000692050
fényes fehér	10000692060
matt fekete	10000692070

Gola Clap'n'Fit profilrendszer, fogantyú nélküli megoldásokhoz

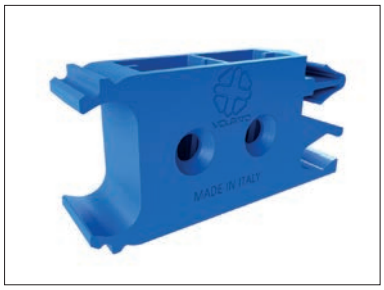

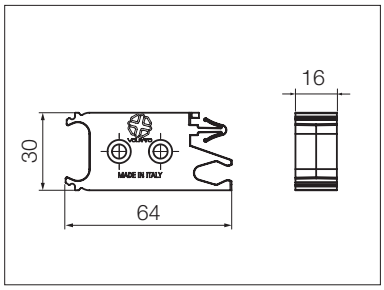

Gola Clap'n'Fit függesztő elem

kiszerelés: 10 db/csomag

10000692100

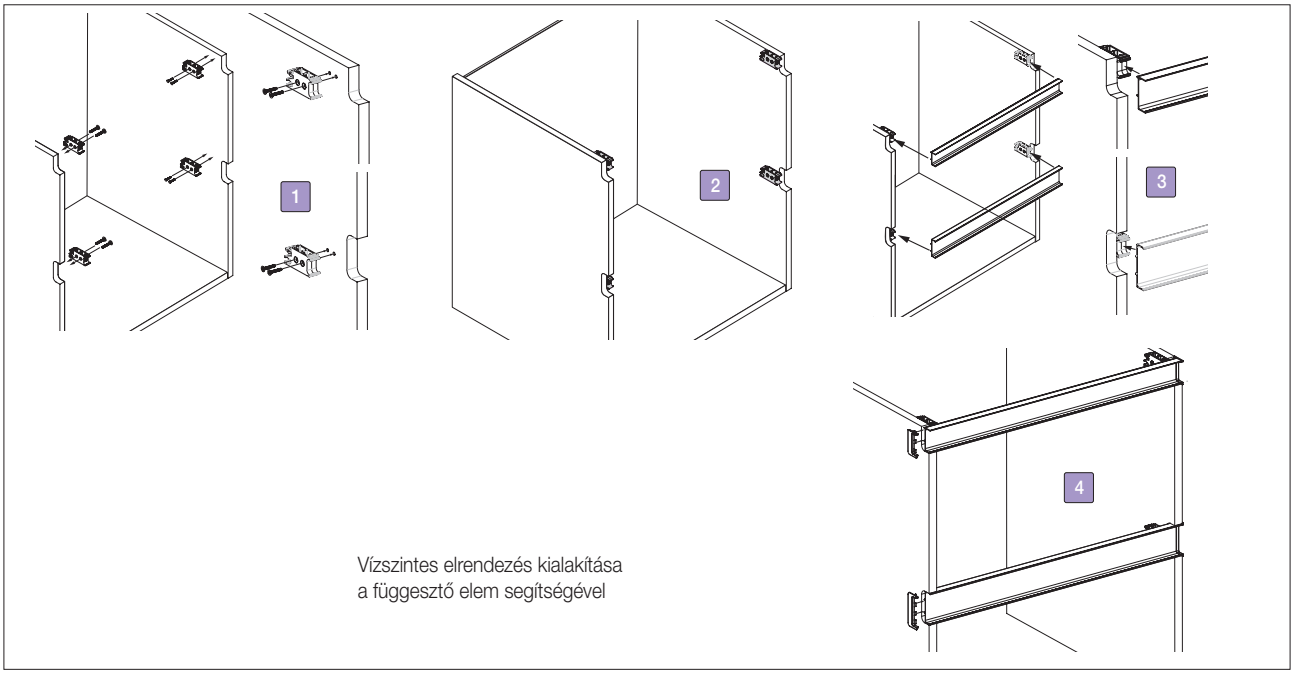

Vízszintes elrendezés kialakítása
a függesztő elem segítségével

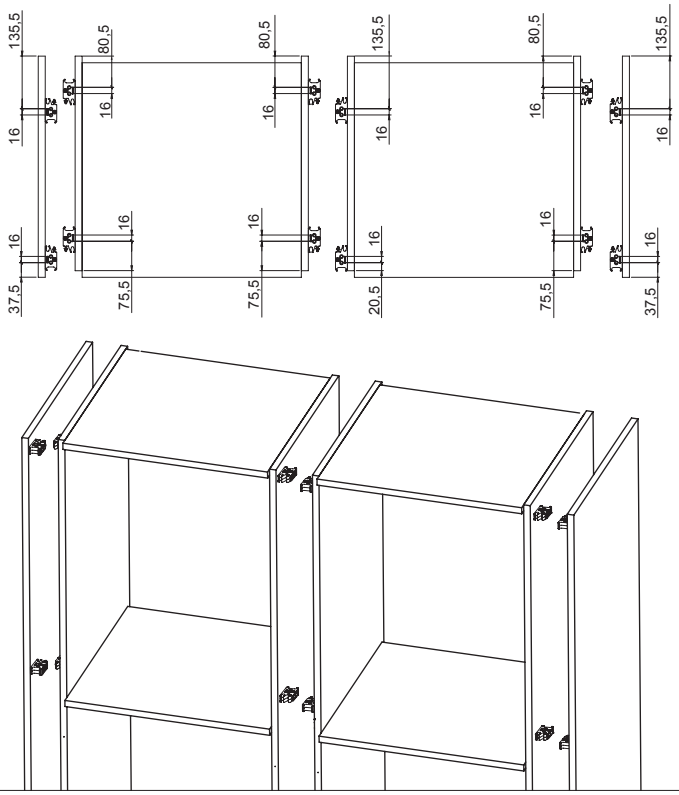

Függőleges szekrényelemekhez történő alkalmazás esetén a függesztő elem megkönnyíti az elemek egymáshoz sorolását.

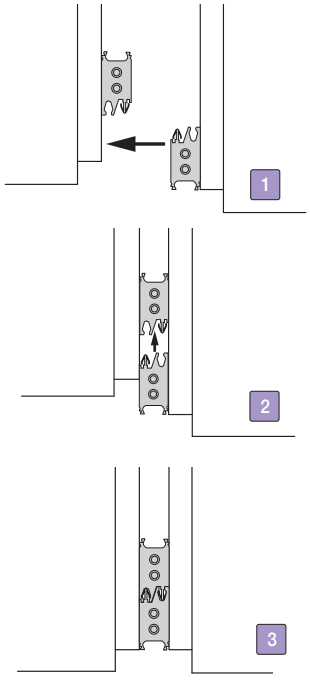

Gola Clap'n'Fit profilrendszer, fogantyú nélküli megoldásokhoz



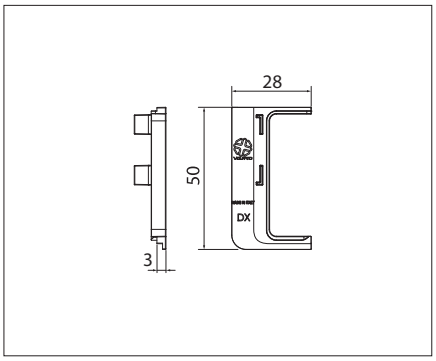

Gola Clap'n'Fit külső végzáró szimpla profilhoz

anyag: műanyag
rendelhető: párban

szín	cikkszám
alumínium	10000692200
fehér	10000692220
fekete	10000692210



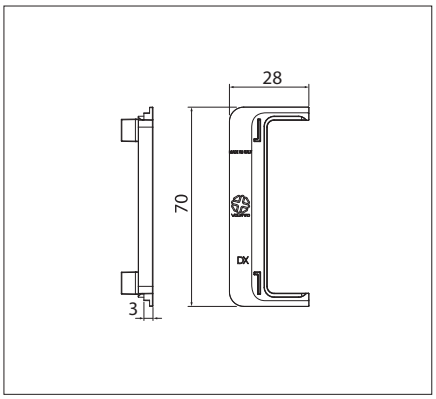

Gola Clap'n'Fit külső végzáró dupla profilhoz

anyag: műanyag
rendelhető: párban

szín	cikkszám
alumínium	10000692205
fehér	10000692225
fekete	10000692216



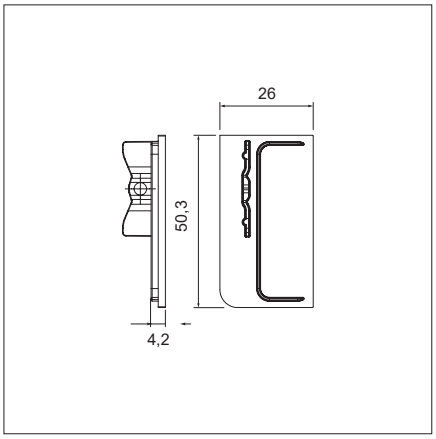

Gola Clap'n'Fit belső végzáró szimpla profilhoz

anyag: műanyag
rendelhető: párban

szín	cikkszám
alumínium	10000692250
fehér	10000692270
fekete	10000692260



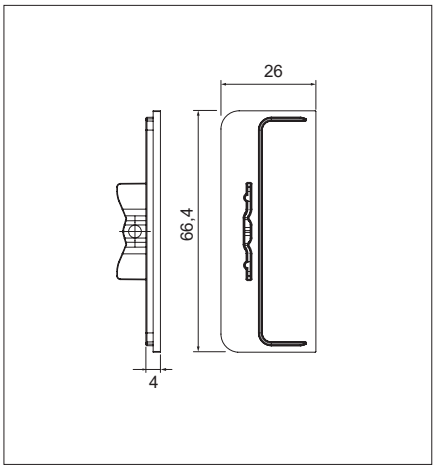

Gola Clap'n'Fit belső végzáró dupla profilhoz

anyag: műanyag
rendelhető: párban

szín	cikkszám
alumínium	10000692255
fehér	10000692275
fekete	10000692265

Gola Clap'n'Fit profilrendszer, fogantyú nélküli megoldásokhoz



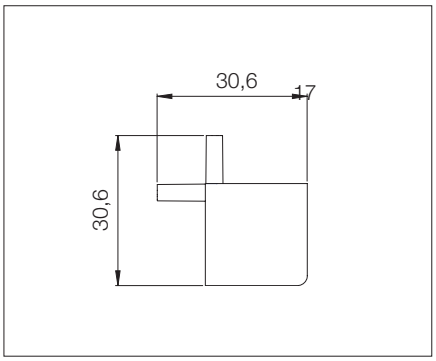

Gola Clap'n'Fit külső sarok szimpla profilhoz

anyag: műanyag
rendelhető: db

szín	cikkszám
alumínium	10000692300
fehér	10000692340
fekete	10000692320

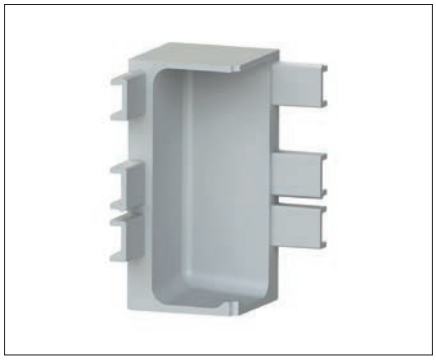

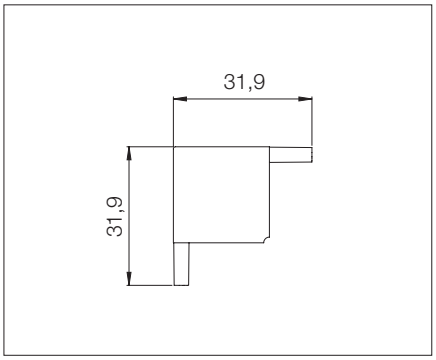

Gola Clap'n'Fit belső sarok szimpla profilhoz

anyag: műanyag
rendelhető: db

szín	cikkszám
alumínium	10000692310
fehér	10000692350
fekete	10000692330



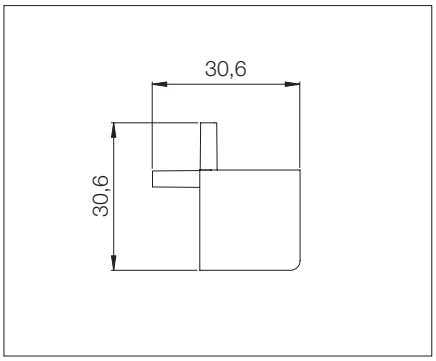

Gola Clap'n'Fit külső sarok dupla profilhoz

anyag: műanyag
rendelhető: db

szín	cikkszám
alumínium	10000692305
fehér	10000692345
fekete	10000692325

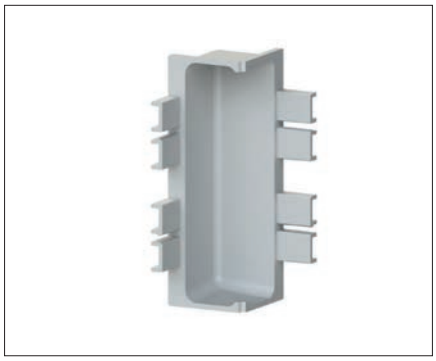

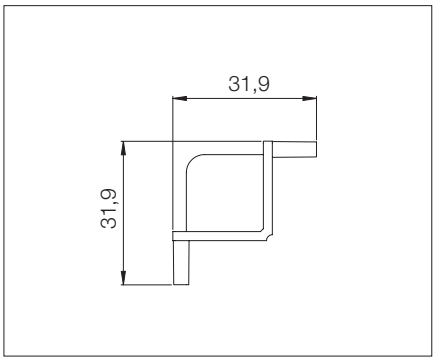

Gola Clap'n'Fit belső sarok dupla profilhoz

anyag: műanyag
rendelhető: db

szín	cikkszám
alumínium	10000692315
fehér	10000692355
fekete	10000692335

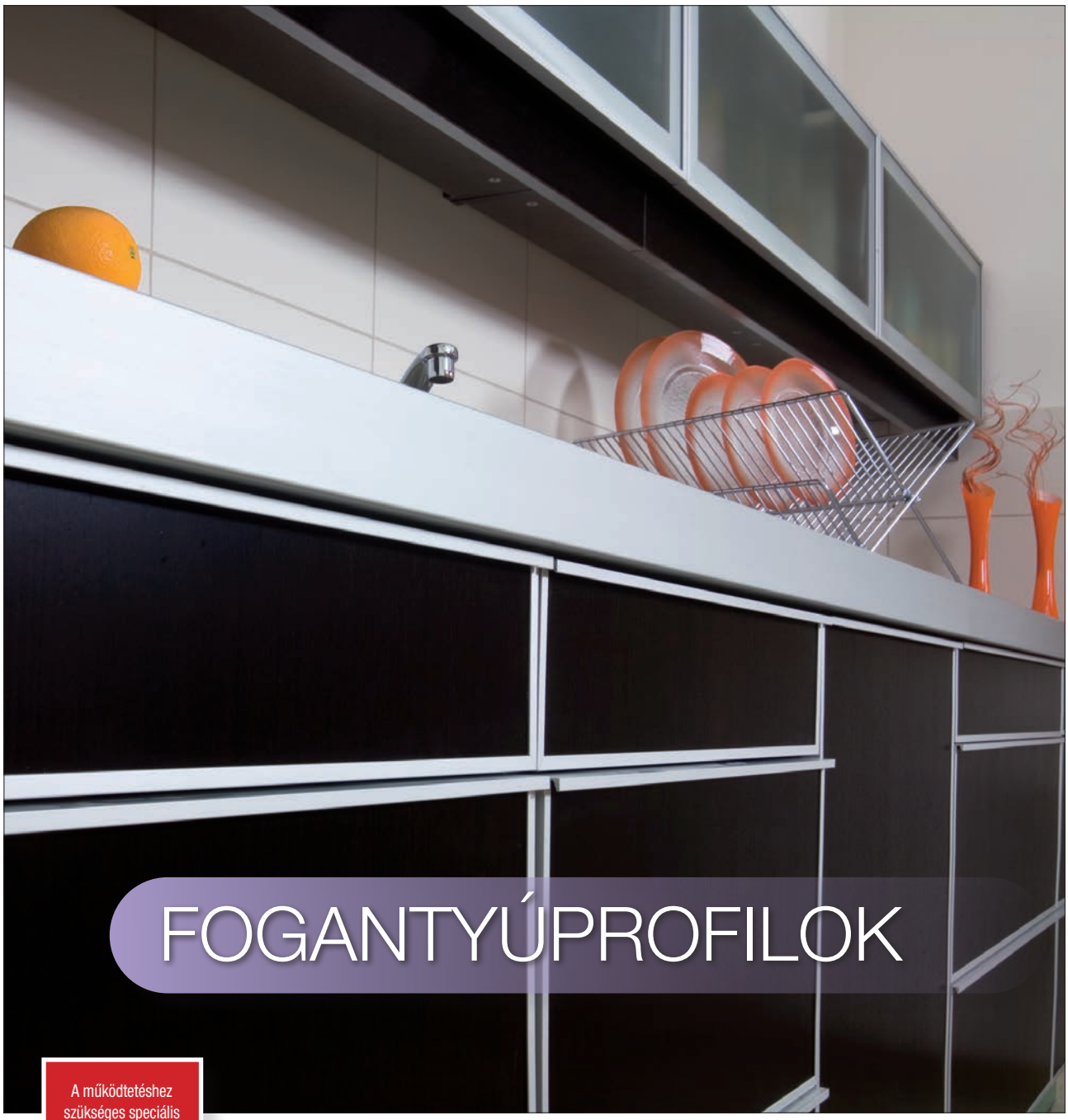

FOGANTYÚPROFILOK

A működtetéshez szükséges speciális pánt ezen az oldalon található:
9.9



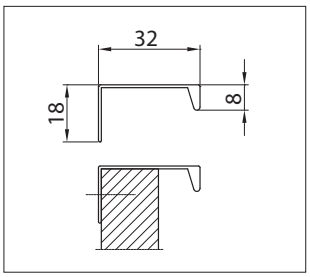

L806B
alumínium fogantyúprofil

Fiókok szerelésére alkalmas.
Nyíló ajtók felső-, ill. alsó élére szerelve csak speciális pánt segítségével alkalmazható.
rendelhető 3 fm-es szálban.

10000652205

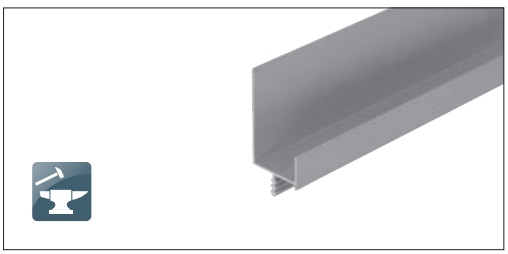

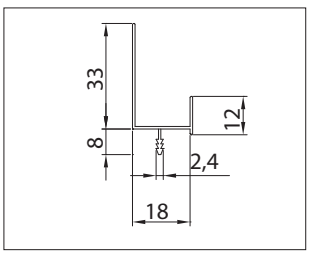

L807B
alumínium fogantyúprofil

Hagyományos nyíló- és bukóajtók, valamint fiókok szerelésére alkalmas.
rendelhető 3 fm-es szálban.

10000652215

UA04 - alumínium

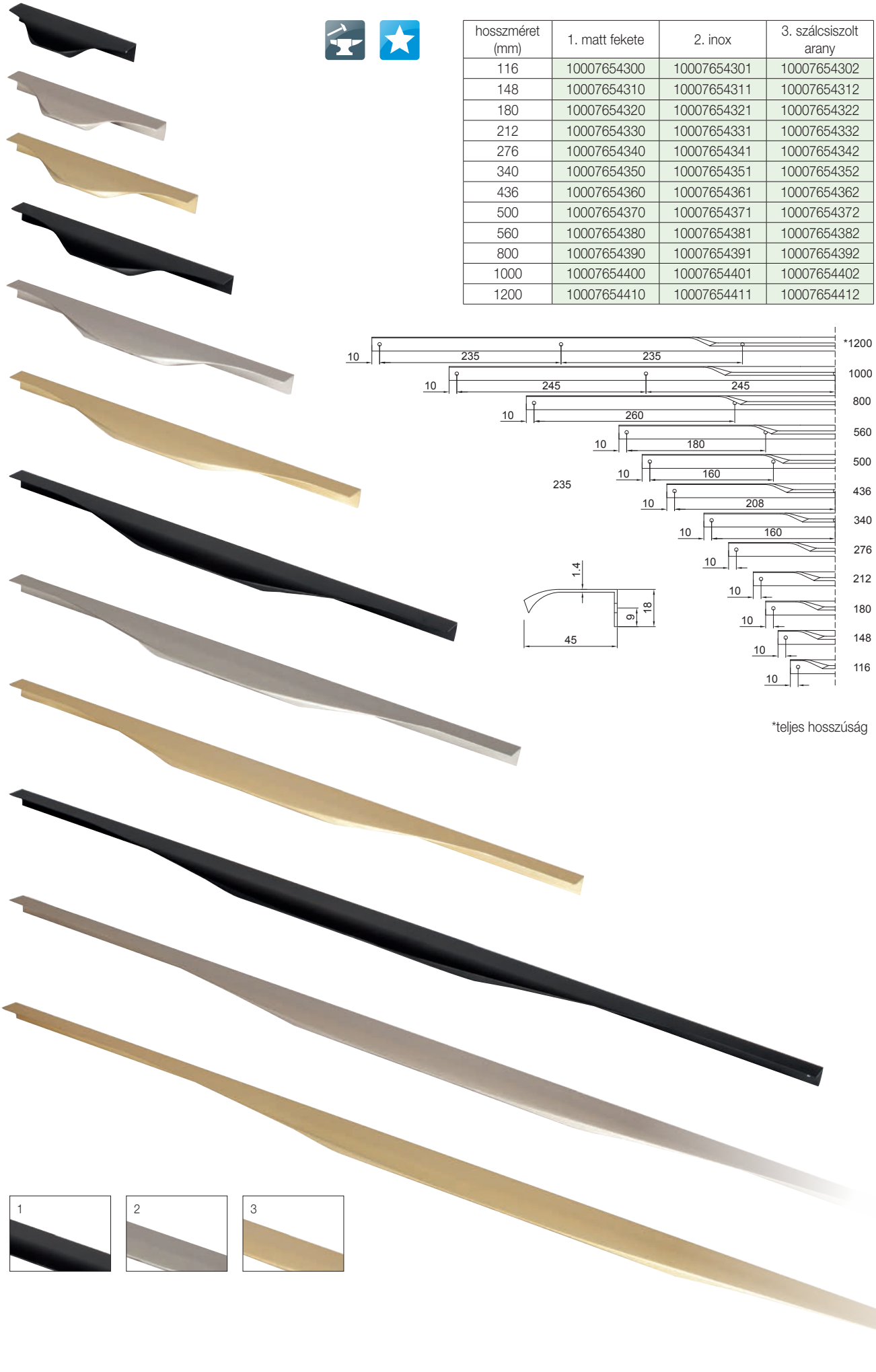

hosszméret (mm)	1. matt fekete	2. inox	3. szálcsiszolt arany
116	10007654300	10007654301	10007654302
148	10007654310	10007654311	10007654312
180	10007654320	10007654321	10007654322
212	10007654330	10007654331	10007654332
276	10007654340	10007654341	10007654342
340	10007654350	10007654351	10007654352
436	10007654360	10007654361	10007654362
500	10007654370	10007654371	10007654372
560	10007654380	10007654381	10007654382
800	10007654390	10007654391	10007654392
1000	10007654400	10007654401	10007654402
1200	10007654410	10007654411	10007654412

*teljes hosszúság

UA09 - alumínium



hosszméret (mm)	1. matt fekete	2. inox	3. szálcsiszolt arany
116	10007654500	10007654501	10007654502
148	10007654510	10007654511	10007654512
180	10007654520	10007654521	10007654522
212	10007654530	10007654531	10007654532
276	10007654540	10007654541	10007654542
340	10007654550	10007654551	10007654552
436	10007654560	10007654561	10007654562
500	10007654570	10007654571	10007654572
560	10007654580	10007654581	10007654582
800	10007654590	10007654591	10007654592
1000	10007654600	10007654601	10007654602
1200	10007654610	10007654611	10007654612

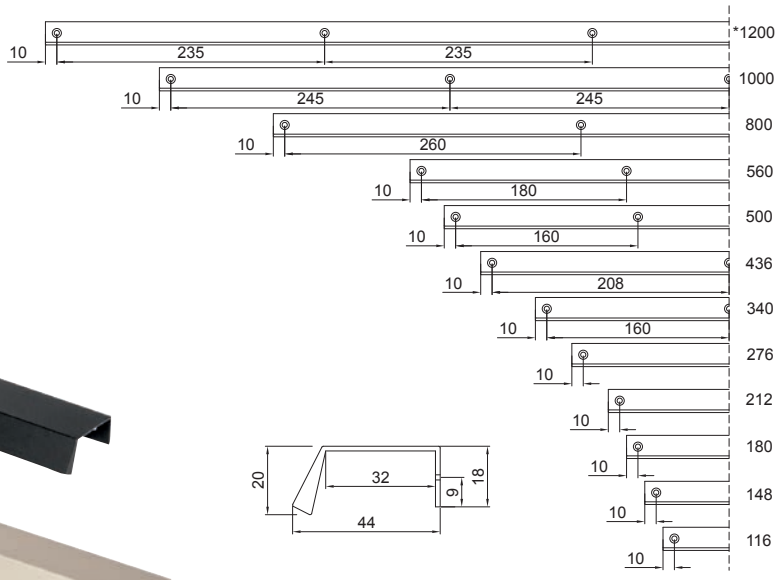

*teljes hosszúság

A028 - fém / alumínium

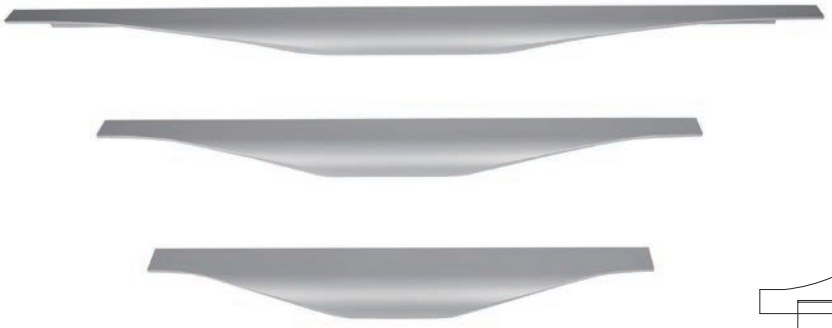

méret (mm)	cikkszám
295	10007653440
395	10007653450
445	10007653453
495	10007653456
595	10007653460
795	10007653463
895	10007653466

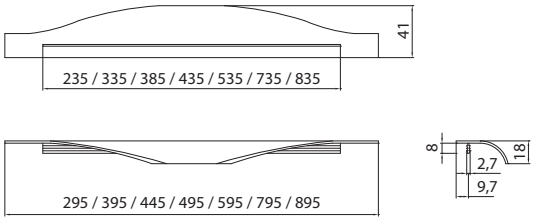

A027 - fém / alumínium



méret (mm)	cikkszám
295	10007653410
395	10007653420
445	10007653423
495	10007653426
595	10007653430
795	10007653433
895	10007653436

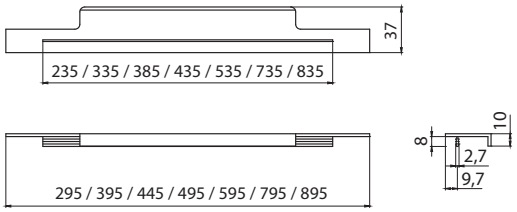



A353 - fém / fényes alumínium



méret (mm)	cikkszám
398	10007654010
498	10007654020
598	10007654030

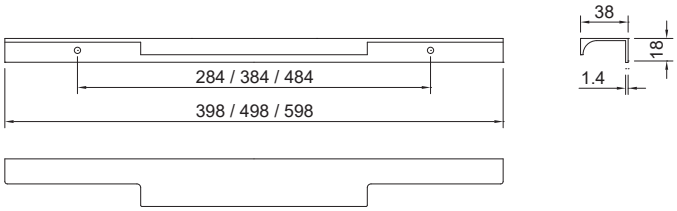

A352 - fém / inox



méret (mm)	cikkszám
398 mm	10007654110
498 mm	10007654120
598 mm	10007654130

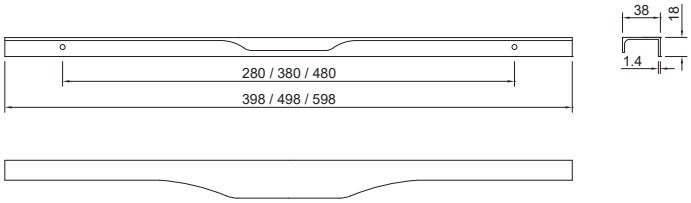



A349 - fém / acélszürke eloxált



méret (mm)	cikkszám
398 mm	10007654210
498 mm	10007654220
598 mm	10007654230

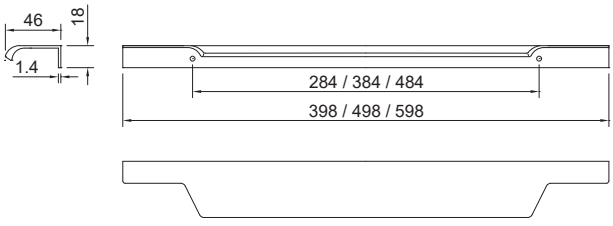



E064 - fém - rozsdamentes acél



hosszméret (mm)	furattáv (mm)	cikkszám
110	96	10007652280
142	128	10007652290
174	160	10007652300
206	192	10007652310
238	224	10007652320
270	256	10007652330
334	320	10007652340

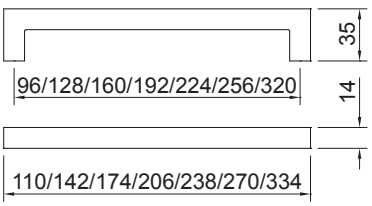

1406 inox - rozsdamentes acél

SIRO www.siro.cc



hosszméret (mm)	furattáv (mm)	cikkszám
108	96	10007310200
140	128	10007310210
172	160	10007310220

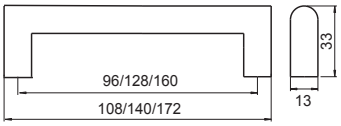

902-24 inox - rozsdamentes acél



méret	cikkszám
D: 24 mm, H: 29 mm	10007310040

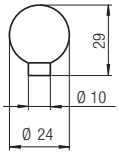

904-12 inox - rozsdamentes acél



méret	cikkszám
D: 12 mm, H: 21,5 mm	10007310050

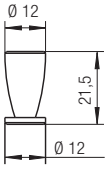

1404-18 inox - rozsdamentes acél



méret	cikkszám
D: 18 mm, H: 24 mm	10007310060

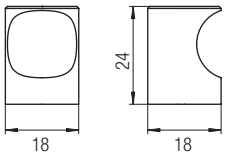



1585 inox - rozsdamentes acél



hosszméret (mm)	furattáv (mm)	cikkszám
143	128	10007310000
175	160	10007310010
207	192	10007310020
335	320	10007310030

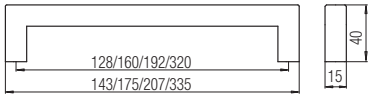

1407 inox - rozsdamentes acél



hosszméret (mm)	furattáv (mm)	cikkszám
148	96	10007310300
184	128	10007310310
216	160	10007310320
248	192	10007310330
344	288	10007310340

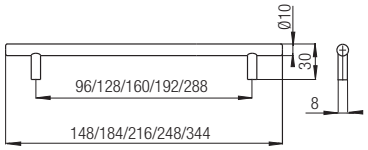

2279-18 inox - rozsdamentes acél

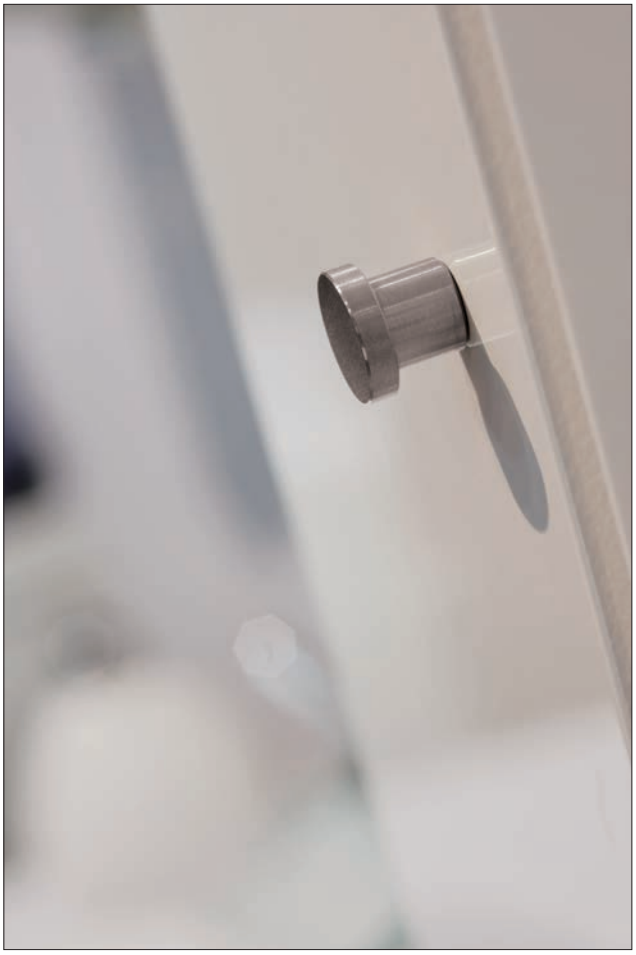



méret	cikkszám
D: 18 mm, H: 15 mm	10007310360

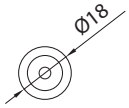

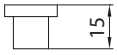

901 inox - rozsdamentes acél



hosszméret (mm)	furattáv (mm)	cikkszám
74	64	10007310100
106	96	10007310110
138	128	10007310120
170	160	10007310130

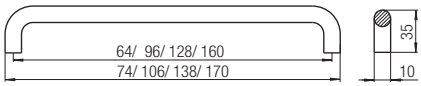

2419 inox - rozsdamentes acél

méret	cikkszám
D: 25 mm, H: 28 mm	10007310090



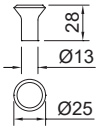



A001 - fém / alumínium

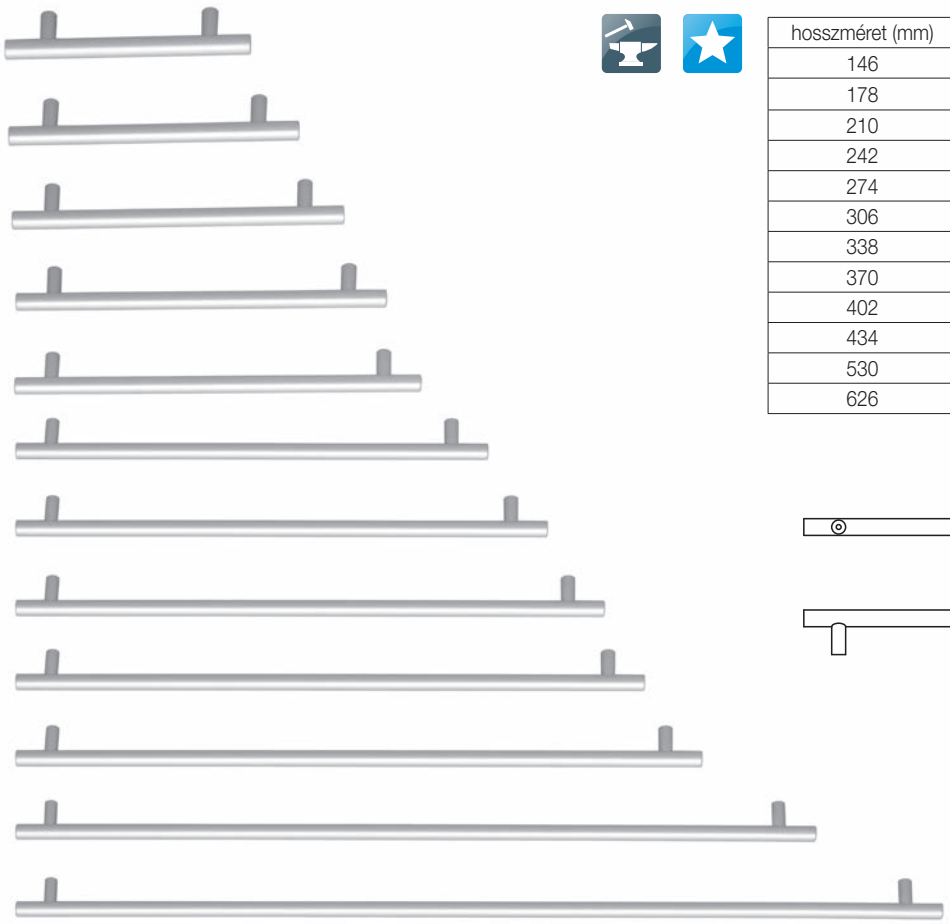

hosszméret (mm)	furattáv (mm)	cikkszám
146	96	10007650000
178	128	10007650010
210	160	10007650020
242	192	10007650030
274	224	10007650040
306	256	10007650043
338	288	10007650046
370	320	10007650050
402	352	10007650053
434	384	10007650056
530	480	10007650060
626	576	10007650063

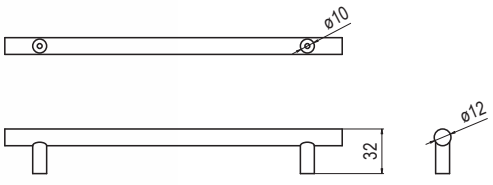

A003 - fém / alumínium



hosszméret (mm)	furattáv (mm)	cikkszám
108	96	10007650110
140	128	10007650120

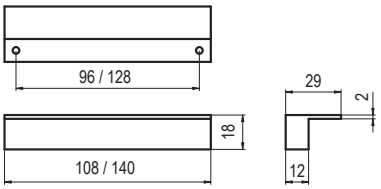

A005 - fém / alumínium



hosszméret (mm)	furattáv (mm)	cikkszám
120	96	10007650150
152	128	10007650160

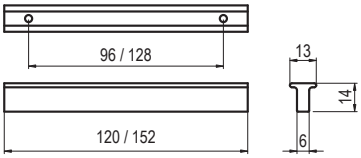

A006 - fém / alumínium



hosszméret (mm)	furattáv (mm)	cikkszám
76	64	10007650170
108	96	10007650180
140	128	10007650190

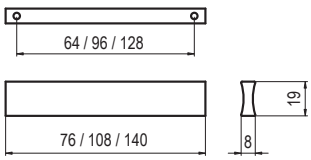

A008 - fém / alumínium



hosszméret (mm)	furattáv (mm)	cikkszám
84	64	10007650230
116	96	10007650240
148	128	10007650250

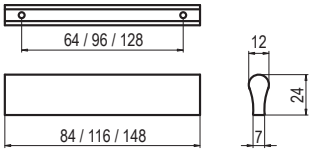

A010-128 - fém / alumínium



hosszméret (mm)	furattáv (mm)	cikkszám
146	128	10007650290

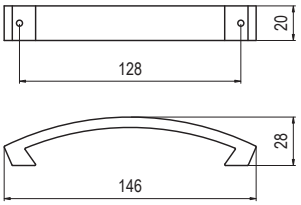

A013-128 - fém / alumínium



hosszméret (mm)	furattáv (mm)	cikkszám
146	128	10007650320

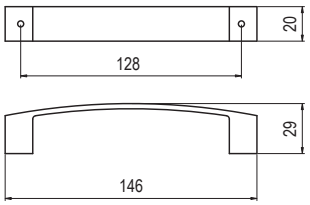

A021 - fém / alumínium



hosszméret (mm)	furattáv (mm)	cikkszám
126	96	10007653200
158	128	10007653210
195	160	10007653220
234	192	10007653230

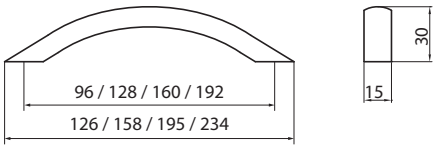

A024 - fém / alumínium

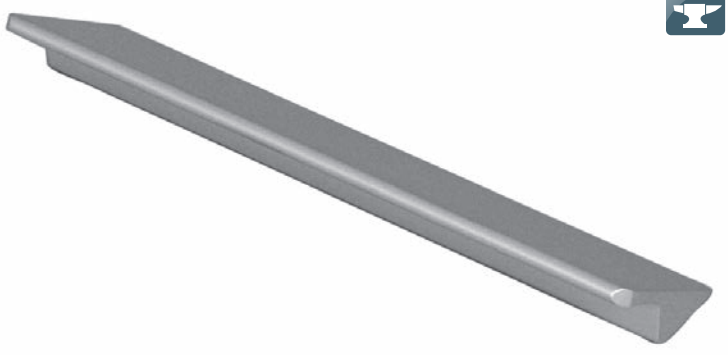

hosszméret (mm)	furattáv (mm)	cikkszám
120	96	10007653290
150	128	10007653300
200	160	10007653310
250	192	10007653320

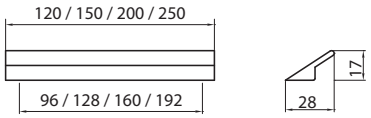

A026 - fém / alumínium



hosszméret (mm)	furattáv (mm)	cikkszám
156	96	10007653370
188	128	10007653380
220	160	10007653390
252	192	10007653400

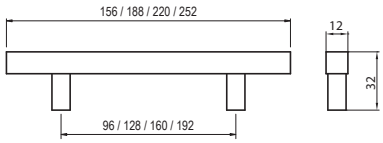

A015 - fém / alumínium



hosszméret (mm)	furattáv (mm)	cikkszám
118	96	10007653030
150	128	10007653040
182	160	10007653050

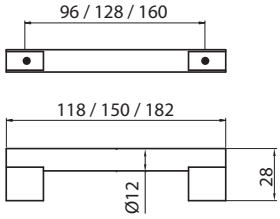

A016 - fém / alumínium

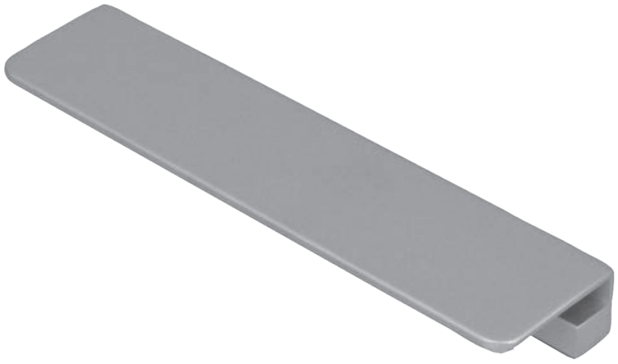

hosszméret (mm)	furattáv (mm)	cikkszám
120	96	10007653060
150	128	10007653070
200	160	10007653080
250	192	10007653090

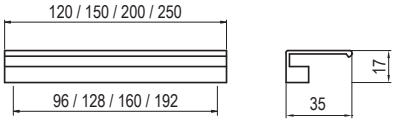

A018 - fém / alumínium

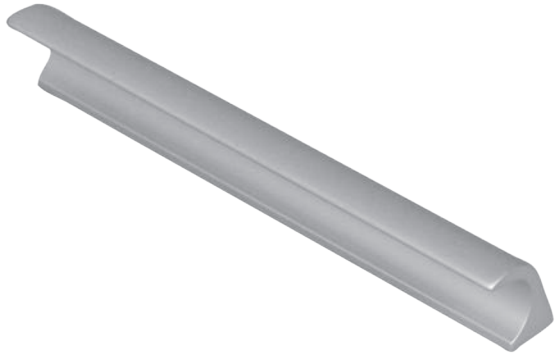

hosszméret (mm)	furattáv (mm)	cikkszám
120	96	10007653130
150	128	10007653140
200	160	10007653150
250	192	10007653160

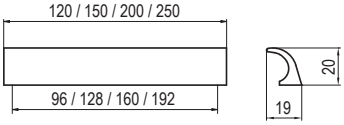

A019-020 - fém / alumínium



méret	cikkszám
D: 20 mm, H: 30 mm	10007653170

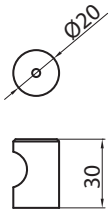

A020-22 - fém / alumínium



méret	cikkszám
D: 10-25 mm, H: 21 mm	10007653180

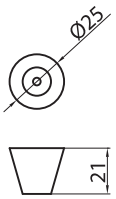

A020-025 - fém / alumínium



méret	cikkszám
D: 18-25 mm, H: 25 mm	10007653190

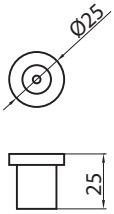

E078-96 / E078-128 - fém / alumínium



E078-96	cikkszám
fekete	10007652510

E078-128	cikkszám
fekete	10007652520

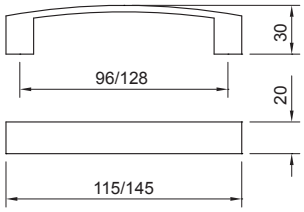

A030 - fém / alumínium





szín	hosszméret (mm)	furattáv (mm)	cikkszám
1. matt króm	127	96	10007653500
	164	128	10007653510
	196	160	10007653520
	228	192	10007653530
	292	256	10007653540
	356	320	10007653550
2. fekete	127	96	10007653501
	164	128	10007653511
	196	160	10007653521
	228	192	10007653531
	292	256	10007653541
	356	320	10007653551
3. matt arany	127	96	10007653502
	164	128	10007653512
	196	160	10007653522
	228	192	10007653532
	292	256	10007653542
	356	320	10007653552

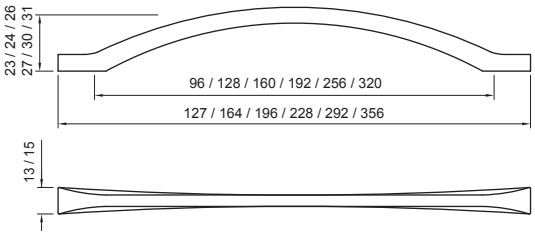

A031 - fém / alumínium

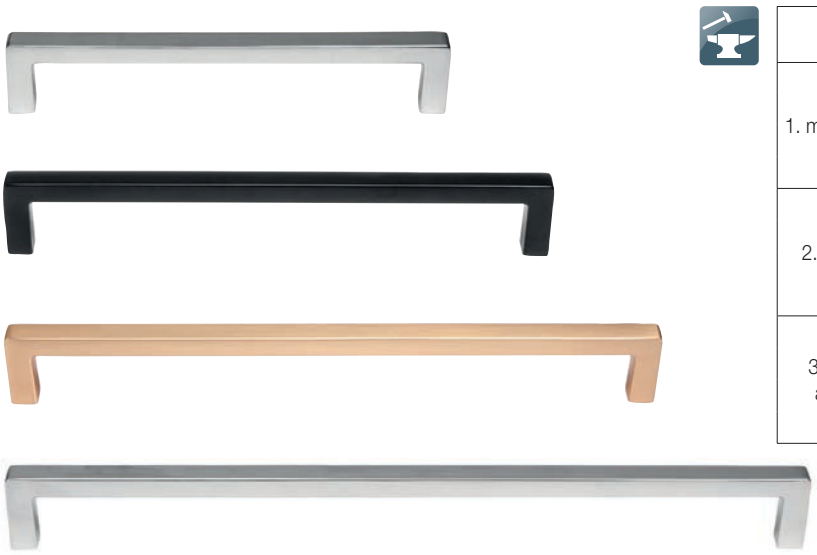



szín	hosszméret (mm)	furattáv (mm)	cikkszám
1. matt króm	135	128	10007653560
	167	160	10007653570
	200	192	10007653580
	264	256	10007653590
2. fekete	135	128	10007653561
	167	160	10007653571
	200	192	10007653581
	264	256	10007653591
3. matt arany	135	128	10007653562
	167	160	10007653572
	200	192	10007653582
	264	256	10007653592

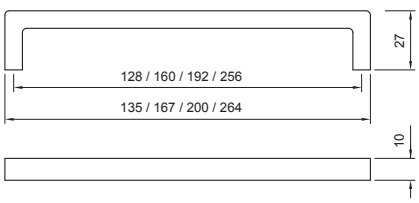

A032 - fém / alumínium







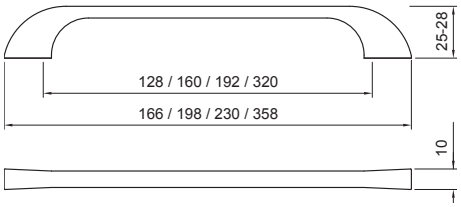

szín	hosszméret (mm)	furattáv (mm)	cikkszám
1. matt króm	166	128	10007653600
	198	160	10007653610
	230	192	10007653620
	358	320	10007653630
2. fekete	166	128	10007653601
	198	160	10007653611
	230	192	10007653621
	358	320	10007653631
3. matt arany	166	128	10007653602
	198	160	10007653612
	230	192	10007653622
	358	320	10007653632

A033 - fém / alumínium







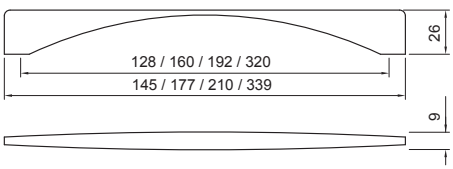

szín	hosszméret (mm)	furattáv (mm)	cikkszám
1. matt króm	145	128	10007653640
	177	160	10007653650
	210	192	10007653660
	339	320	10007653670
2. fekete	145	128	10007653641
	177	160	10007653651
	210	192	10007653661
	339	320	10007653671
3. matt arany	145	128	10007653642
	177	160	10007653652
	210	192	10007653662
	339	320	10007653672

A034 - fém / alumínium













szín	hosszméret (mm)	furattáv (mm)	cikkszám
1. matt króm	101	96	10007653680
	138	128	10007653690
	171	168	10007653700
	202	192	10007653710
	266	256	10007653720
	330	320	10007653730
2. fekete	101	96	10007653681
	138	128	10007653691
	171	168	10007653701
	202	192	10007653711
	266	256	10007653721
	330	320	10007653731
3. matt arany	101	96	10007653682
	138	128	10007653692
	171	168	10007653702
	202	192	10007653712
	266	256	10007653722
	330	320	10007653732







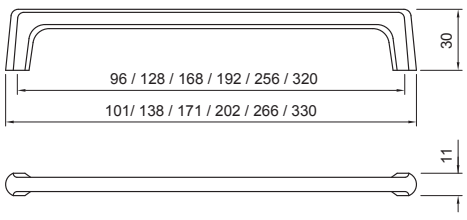

A035 - fém / alumínium













szín	hosszméret (mm)	furattáv (mm)	cikkszám
1. matt króm	160	96	10007653740
	194	128	10007653750
	225	160	10007653760
	256	192	10007653770
	321	256	10007653780
	386	320	10007653790
2. fekete	160	96	10007653741
	194	128	10007653751
	225	160	10007653761
	256	192	10007653771
	321	256	10007653781
	386	320	10007653791
3. matt arany	160	96	10007653742
	194	128	10007653752
	225	160	10007653762
	256	192	10007653772
	321	256	10007653782
	386	320	10007653792

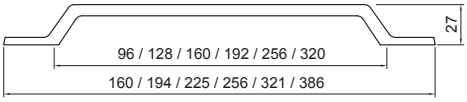







MODERN • FÉM

885 - fém / matt nikkel

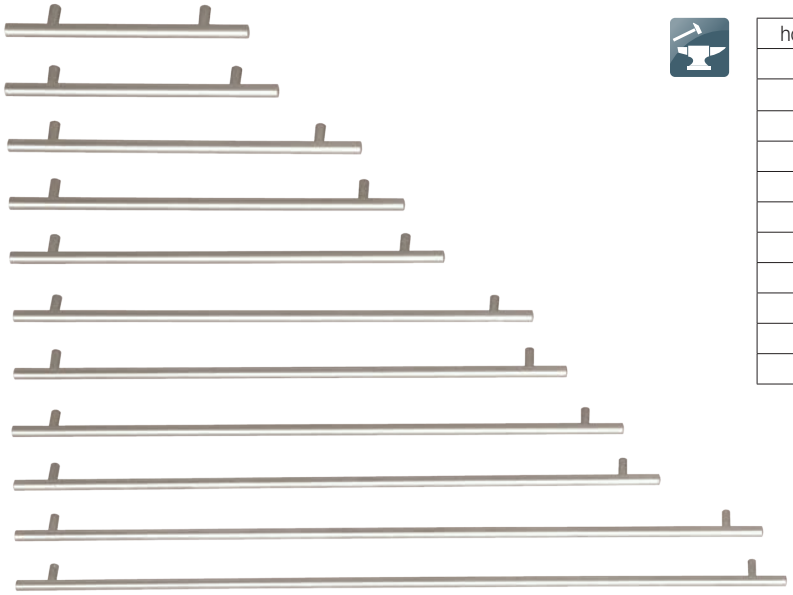

hosszméret (mm)	furattáv (mm)	cikkszám
208	128	10007303800
240	160	10007303810
320	240	10007303820
368	288	10007303830
416	336	10007303840
512	432	10007303850
559	480	10007303860
635	552	10007303870
688	608	10007303880
816	736	10007303890
863	784	10007303900

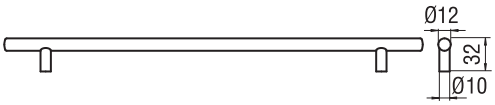





E037 - fém

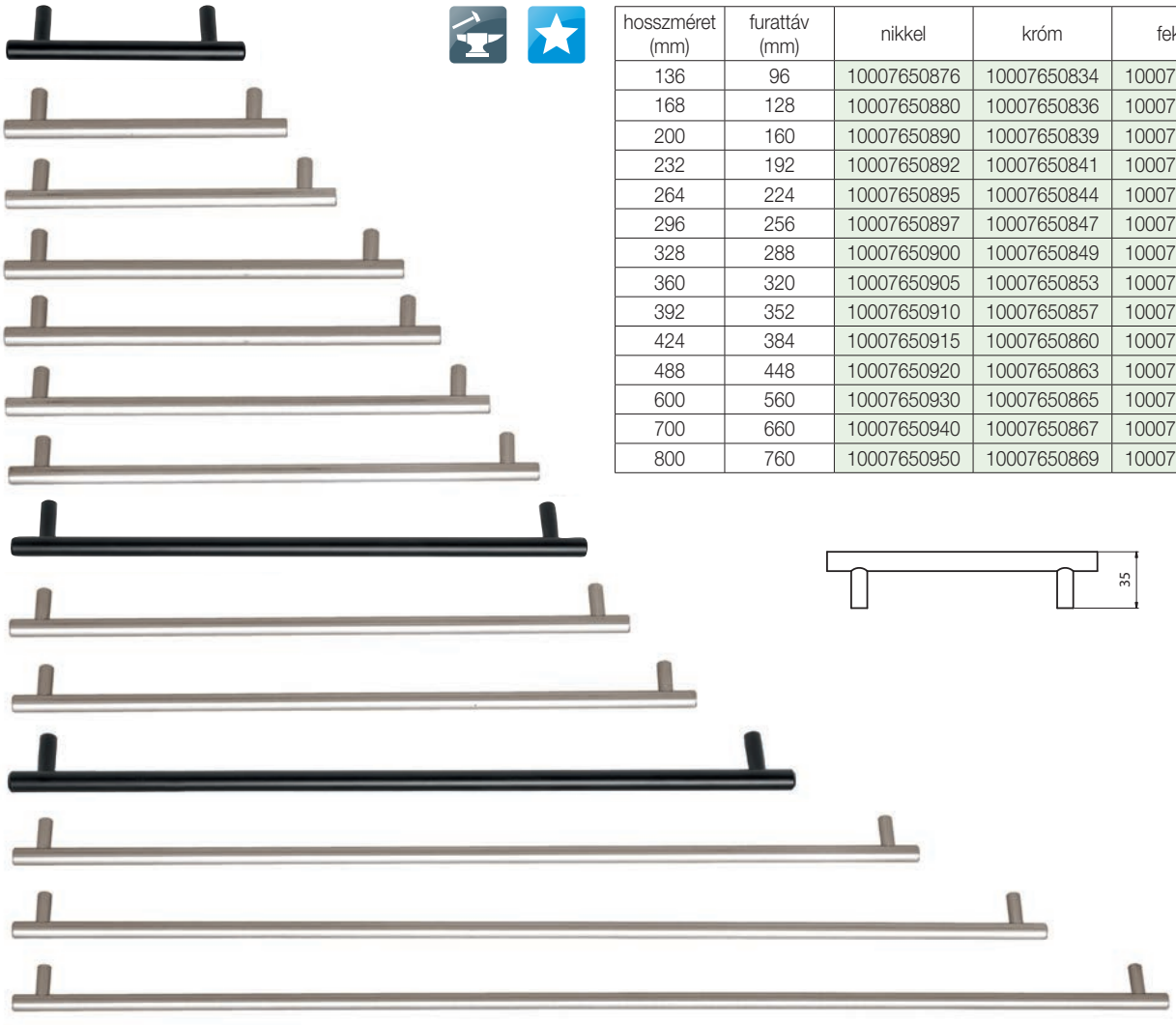

hosszméret (mm)	furattáv (mm)	nikkel	króm	fekete
136	96	10007650876	10007650834	10007651200
168	128	10007650880	10007650836	10007651205
200	160	10007650890	10007650839	10007651210
232	192	10007650892	10007650841	10007651215
264	224	10007650895	10007650844	10007651220
296	256	10007650897	10007650847	10007651225
328	288	10007650900	10007650849	10007651230
360	320	10007650905	10007650853	10007651235
392	352	10007650910	10007650857	10007651240
424	384	10007650915	10007650860	10007651245
488	448	10007650920	10007650863	10007651250
600	560	10007650930	10007650865	10007651255
700	660	10007650940	10007650867	10007651260
800	760	10007650950	10007650869	10007651265

ART 120 - fém



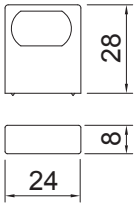

szín	cikkszám
nikkel	10007530000

ART 145 - fém



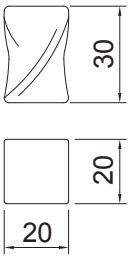

szín	cikkszám
nikkel	10007530020

ART 130 - fém



szín	cikkszám
1. matt króm	10007530010
2. nikkel	10007530011

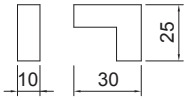





ART 300B - fém



szín	cikkszám
1. matt króm	10007530040
2. nikkel	10007530041

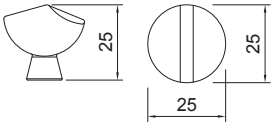







ART 165 - fém

mital



szín	cikkszám
1. króm	10007530030
2. nikkel	10007530031



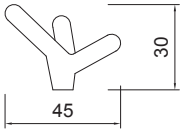



ART 382 - fém



szín	cikkszám
1. króm	10007530080
2. nikkel	10007530081
3. fekete	10007530082

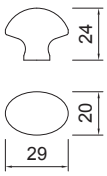



ART 400 - fém



szín	cikkszám
1. króm	10007530090
2. nikkel	10007530091

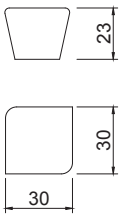

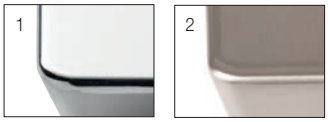

ART 350 - fém



szín	cikkszám
1. fehér	10007530070
2. nikkel	10007530071

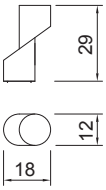





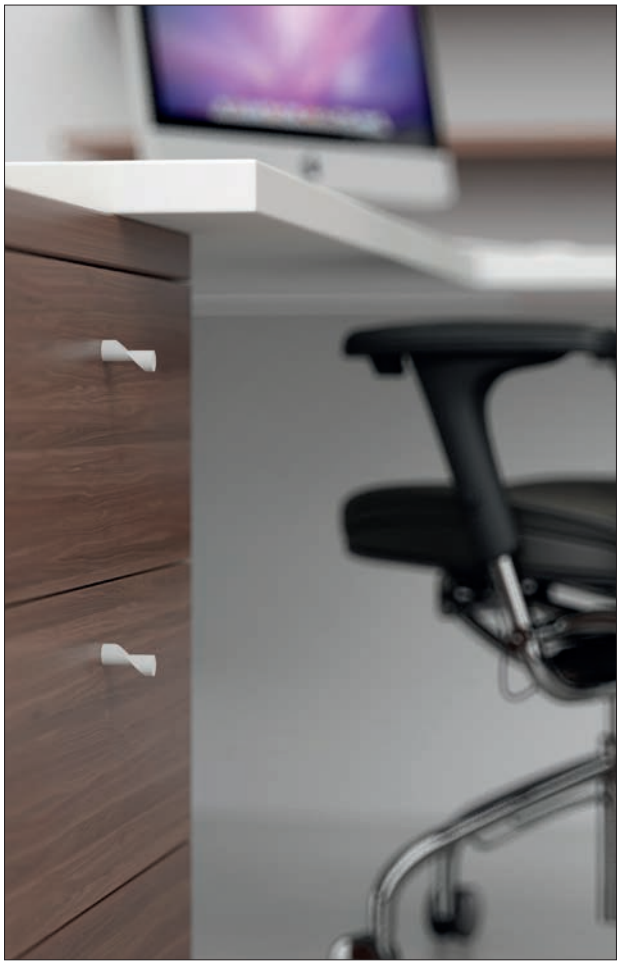

ART 420 - fém



szín	cikkszám
matt króm	10007530100

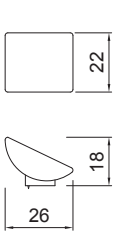



ART 330 - fém



szín	cikkszám
1. króm	10007530050
2. nikkel	10007530051
3. fekete	10007530052

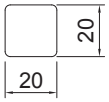





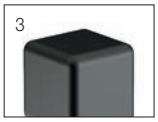

ART 340 - fém



szín	cikkszám
1. króm	10007530060
2. nikkel	10007530061
3. fehér	10007530062

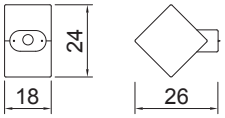





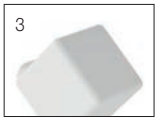

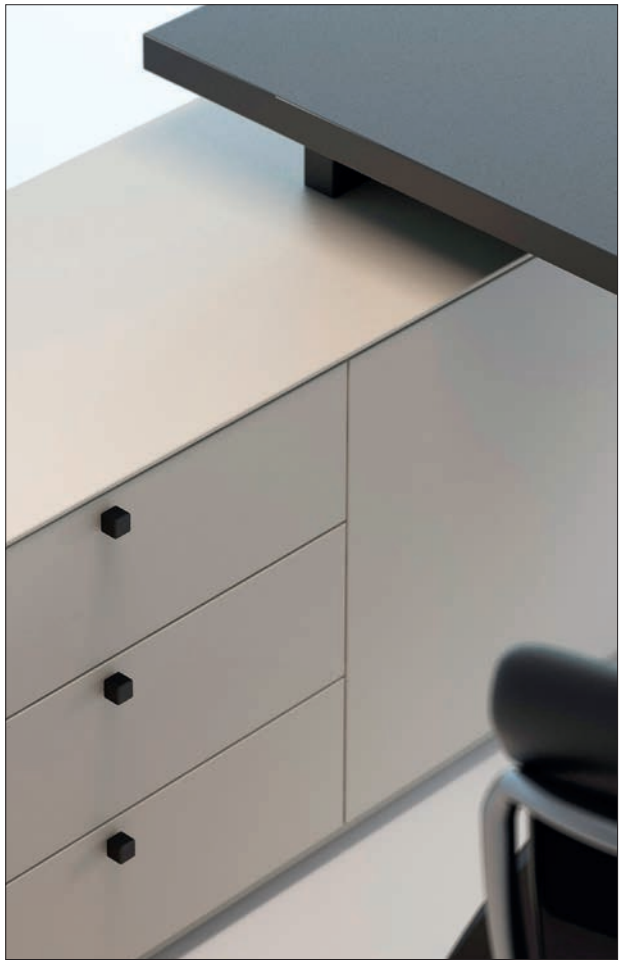



2587 - fém

SIRO



szín	hosszméret (mm)	furattáv (mm)	cikkszám
1. matt fekete	198	160	10007307600
	230	192	10007307610
2. matt arany	198	160	10007307601
	230	192	10007307611

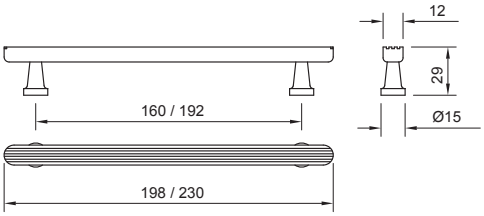



2588-38 - fém

szín	cikkszám
1. matt fekete	10007307620
2. matt arany	10007307621



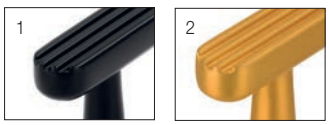

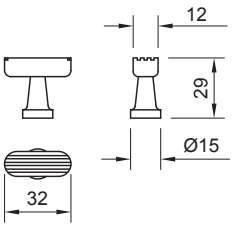

2595-30 - fém

szín	cikkszám
1. matt fekete	10007307630
2. matt arany	10007307631



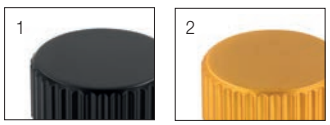

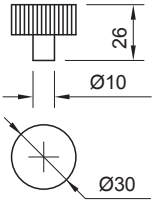

2526 - fém

SIRO www.siro.cc



szín	hosszméret (mm)	furattáv (mm)	cikkszám
1. matt fekete	148	128	10007307540
	180	160	10007307550
	212	192	10007307560
	340	320	10007307570
2. matt nikkel	148	128	10007307541
	180	160	10007307551
	212	192	10007307561
	340	320	10007307571

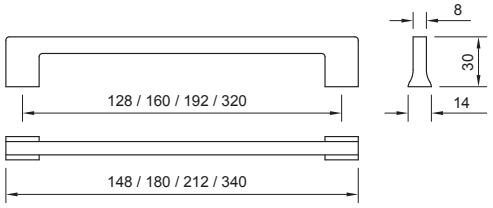

2572 - fém



szín	hosszméret (mm)	furattáv (mm)	cikkszám
matt fekete	78	64	10007307590
	174	160	10007307580

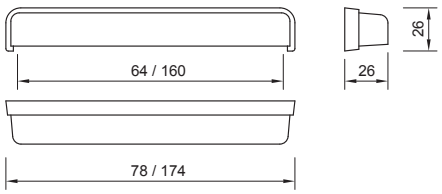



2483 - fém



szín	cikkszám
1. nikkel	10007307500
2. matt fekete	10007307501

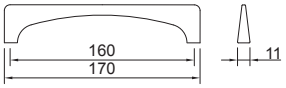





2496 - fém

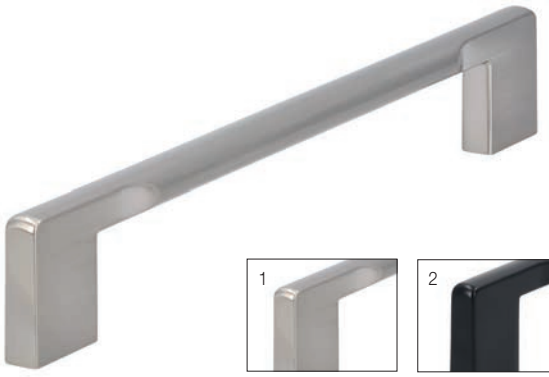

szín	hosszméret (mm)	furattáv (mm)	cikkszám
1. nikkel	180	160	10007307360
	340	320	10007307370
2. matt fekete	180	160	10007307361
	340	320	10007307371

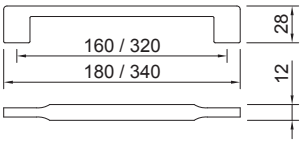





2499-40 - fém

SIRO

szín	cikkszám
1. antikolt bronz	10007307490
2. matt fekete	10007307491



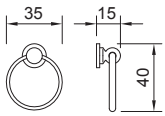





2502 - fém



szín	hosszméret (mm)	furattáv (mm)	cikkszám
1. nikkel	151	128	10007307510
	189	160	10007307520
2. matt fekete	151	128	10007307511
	189	160	10007307521
3. antikolt réz	151	128	10007307512
	189	160	10007307522

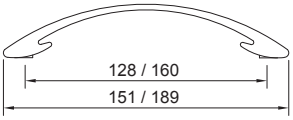









2501-45 - fém



szín	cikkszám
1. nikkel	10007307530
2. matt fekete	10007307531
3. antikolt réz	10007307532

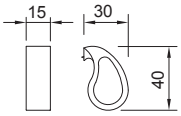







2470 - fém



szín	hosszméret (mm)	furattáv (mm)	cikkszám
matt fekete	74	64	10007307400
	138	128	10007307410
	202	192	10007307420

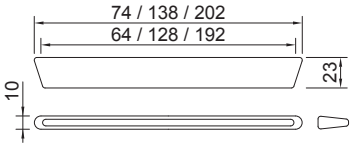

2481 - fém



szín	hosszméret (mm)	furattáv (mm)	cikkszám
szálcsiszolt acél	170	160	10007307430
	330	320	10007307440

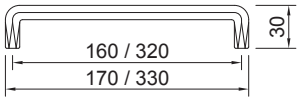



2457-110 / 2457-206 / 2457-334 - fém

SIRO

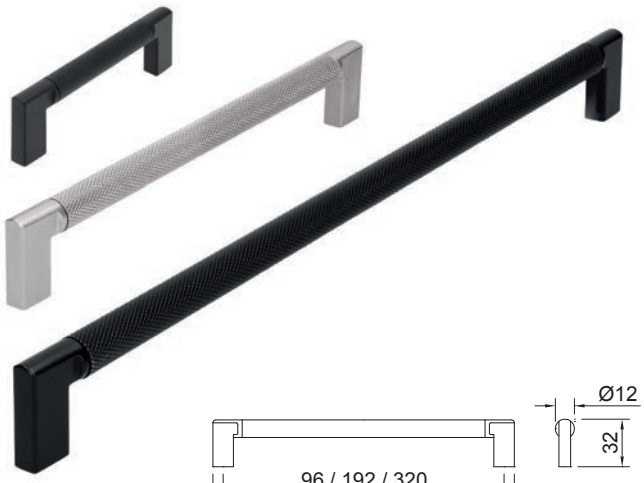

szín	hosszméret (mm)	furattáv (mm)	cikkszám
1. acél	110	96	10007307100
	206	192	10007307110
	334	320	10007307120
2. matt fekete	110	96	10007307101
	206	192	10007307111
	334	320	10007307121

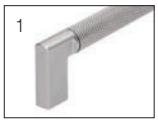





2464-16 - fém



szín	cikkszám
1. acél	10007307130
2. matt fekete	10007307131





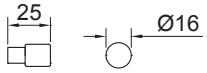

2464-24 - fém



szín	cikkszám
1. acél	10007307140
2. matt fekete	10007307141





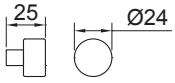

2509-72 - fém







szín	cikkszám
1. acél	10007307450
2. matt fekete	10007307451

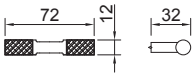

2511-72 - alátét a 2509 fogantyúhoz - fém



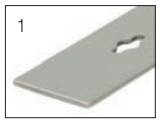



szín	cikkszám
1. acél	10007307460
2. matt fekete	10007307461

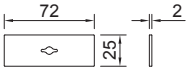

2473-50 - fém



szín	cikkszám
matt fekete	10007307390

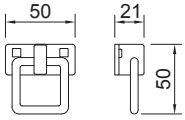

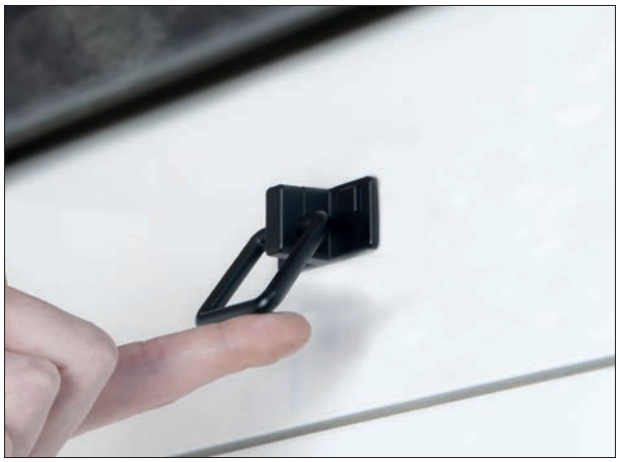

2506-20 / 2506-30 - fém





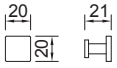

2506-20	cikkszám
1. nikkel	10007307470
2. matt fekete	10007307471

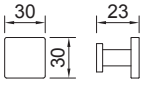

2506-30	cikkszám
1. nikkel	10007307480
2. matt fekete	10007307481





2447-94 / 2447-190 / 2447-350 - fém



szín	hosszméret (mm)	furattáv (mm)	cikkszám
matt fekete	94	64	10007307180
	190	160	10007307190
	350	320	10007307200

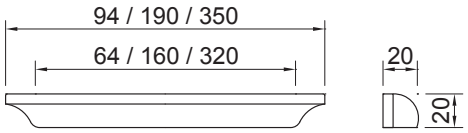

2211-202 / 2211-266 - fém

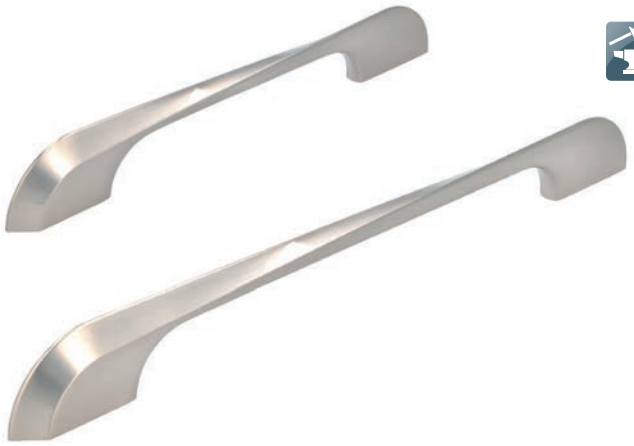

szín	hosszméret (mm)	furattáv (mm)	cikkszám
nikkel	202	160	10007307220
	266	224	10007307230

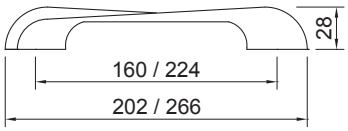

2454-218 - fém



szín	cikkszám
matt fekete	10007307240

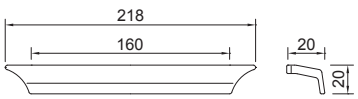

2448-196 / 2448-356 - fém



szín	hosszméret (mm)	furattáv (mm)	cikkszám
1. matt fekete	196	160	10007307250
	356	320	10007307260
2. matt fehér	196	160	10007307251
	356	320	10007307261

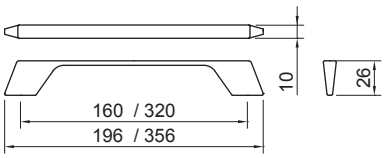

2415-192 / 2413-352 - fém



2415-192	cikkszám
1. króm	10007307080
2. fekete nikkel	10007307081
3. nikkel	10007307082

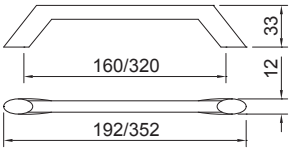







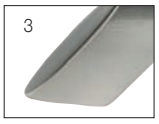

2415-352	cikkszám
1. króm	10007307090
2. fekete nikkel	10007307091
3. nikkel	10007307092



2394-54 / 2394-118 - fém

SIRO



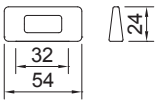

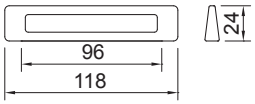



szín	hosszméret (mm)	furattáv (mm)	cikkszám
1. nikkel	54	32	10007307340
	118	96	10007307350
2. antikolt réz	54	32	10007307341
	118	96	10007307351
3. matt fekete	54	32	10007307343
	118	96	10007307353



2474-180 - fém

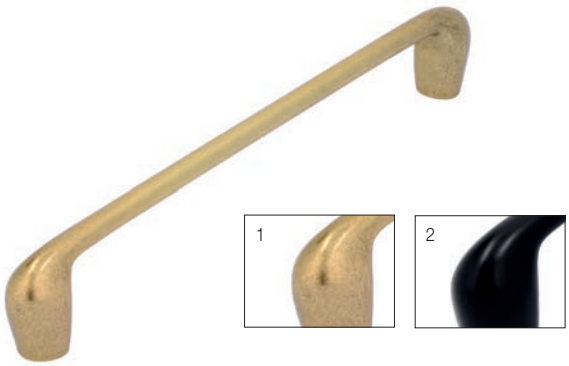

szín	cikkszám
1. arany	10007307311
2. matt fekete	10007307312

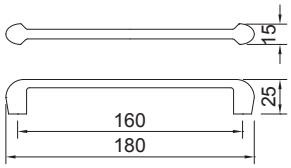

2471-250 - fém



szín	cikkszám
1. arany	10007307321
2. matt fekete	10007307322

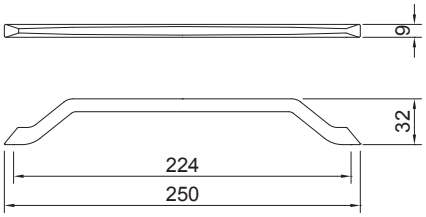

2441-56 - fém

SIRO







szín	cikkszám
1. fekete nikkel	10007307150
2. nikkel	10007307151

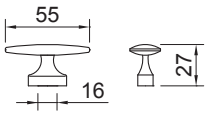

2439-32 - fém



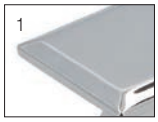

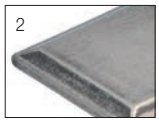

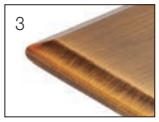

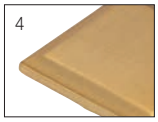

szín	cikkszám
1. króm	10007307170
2. antikolt ezüst	10007307171
3. antikolt réz	10007307172
4. matt arany	10007307173

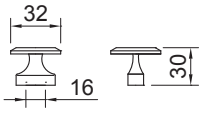

2440-170 - fém

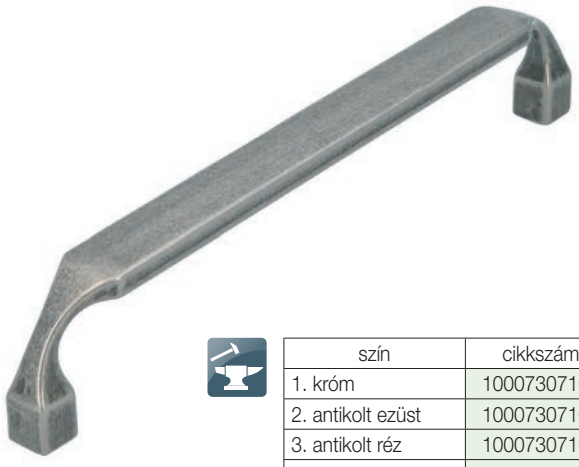

szín	cikkszám
1. króm	10007307160
2. antikolt ezüst	10007307161
3. antikolt réz	10007307162
4. matt arany	10007307163

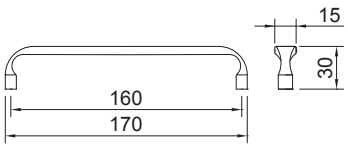











2311-200 / 2311-360 - fém

SIRO



hosszméret: 200 mm	cikkszám
alumínium	10007306862

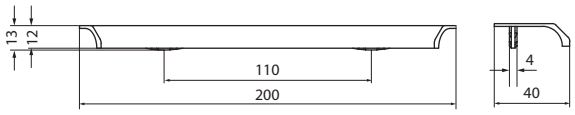

hosszméret: 360 mm	cikkszám
alumínium	10007306872

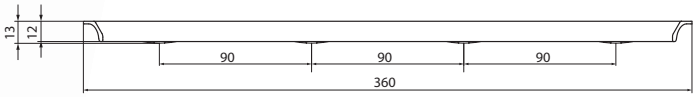

Bemarható fogantyú. A rögzítést fém „lapostipli" fülek segítik.

2266-177 / 2266-337 - fém



szín	hosszméret (mm)	furattáv (mm)	cikkszám
1. króm	177	160	10007306880
	337	320	10007306890
2. nikkel	177	160	10007306881
	337	320	10007306891
3. fekete nikkel	177	160	10007306882
	337	320	10007306892

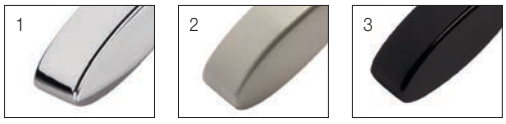

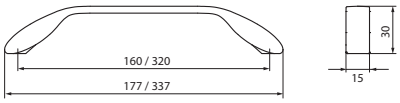



2341-173 / 2341-345 - fém



szín	hosszméret (mm)	furattáv (mm)	cikkszám
fekete nikkel	173	160	10007306811
	345	320	10007306821

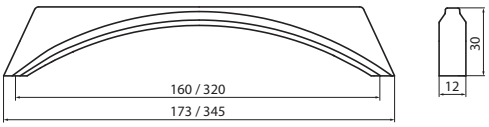

2338-64 - fém



szín	cikkszám
1. króm	10007306830
2. fekete nikkel	10007306831
3. acél	10007306832
4. vörösréz	10007306833

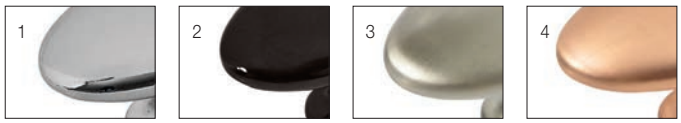

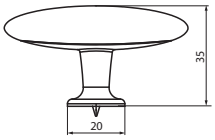

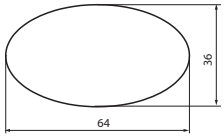

2318-200 - fém



szín	hosszméret (mm)	furattáv (mm)	cikkszám
1. króm	200	160	10007306840
2. nikkel	200	160	10007306841
3. vörösréz	200	160	10007306842



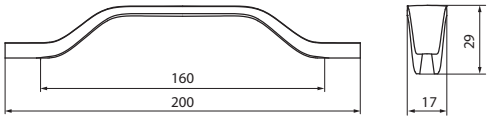

2411-58 - fém









szín	cikkszám
1. fekete nikkel	10007307030
2. nikkel	10007307031
3. fekete réz	10007307032

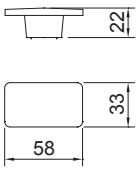



2414-188 / 2414-348 - fém



2414-188	cikkszám
1. acél	10007307060
2. matt antracit	10007307061

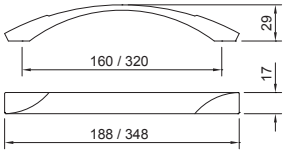



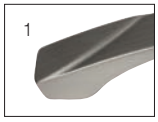



2414-348	cikkszám
1. acél	10007307070
2. matt antracit	10007307071

2356-185 / 2356-339 - fém



szín	hosszméret (mm)	furattáv (mm)	cikkszám
1. króm	185	160	10007306940
	339	320	10007306950
2. fekete nikkel	185	160	10007306941
	339	320	10007306951
3. acél	185	160	10007306942
	339	320	10007306952
4. matt antracit	185	160	10007306943
	339	320	10007306953

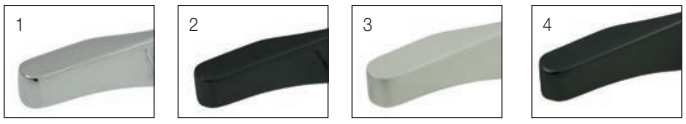

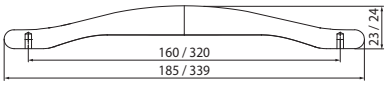



2027-204 - fém

SIRO

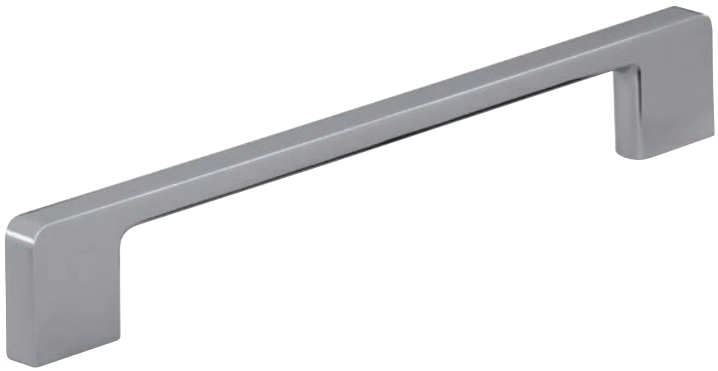

szín	cikkszám
1. króm	10007306910
2. nikkel	10007306911
3. szálcsiszolt acél	10007306912







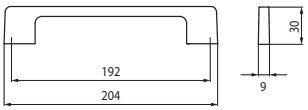

2374-180 / 2374-340 - fém



szín	hossz. (mm)	furattáv (mm)	cikkszám
1. króm	180	160	10007306920
	340	320	10007306930
2. acél	180	160	10007306921
	340	320	10007306931
3. fekete nikkel	180	160	10007306922
	340	320	10007306932
4. szálcsiszolt acél	180	160	10007306923
	340	320	10007306933









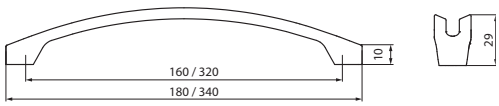

2381-188 / 2381-348 - fém



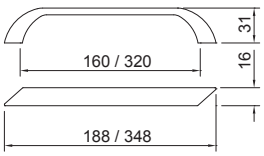

2381-188	cikkszám
1. króm	10007306990
2. fekete nikkel	10007306991
3. nikkel	10007306992
4. matt antracit	10007306993



2381-348	cikkszám
1. króm	10007307000
2. fekete nikkel	10007307001
3. nikkel	10007307002
4. matt antracit	10007307003





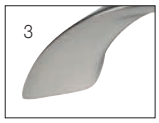



2184-137 / 2184-200 - fém

SIRO

szín	hosszméret (mm)	furattáv (mm)	cikkszám
nikkel-fehér	137	96	10007306791
	200	160	10007306801



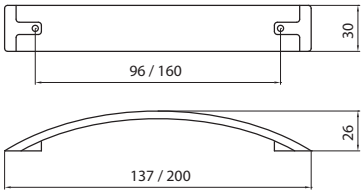

2113-168 - fém

hosszméret: 168 mm	cikkszám
króm	10007305150



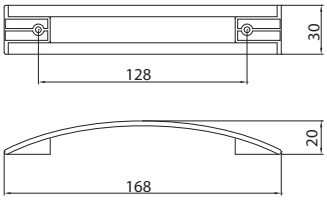

2198-173 / 2198-333 - fém

szín	hosszméret (mm)	furattáv (mm)	cikkszám
1. króm	173	160	10007306770
	333	320	10007306780
2. nikkel	173	160	10007306771
	333	320	10007306781



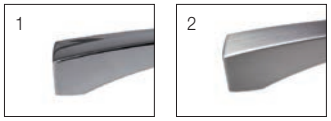

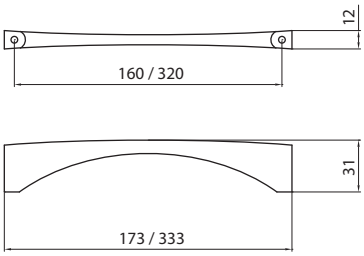

2110 - fém

SIRO

szín	hosszméret (mm)	furattáv (mm)	cikkszám
króm	252	128 / 224	10007306710
	284	160 / 256	10007306720
	348	224 / 320	10007306730



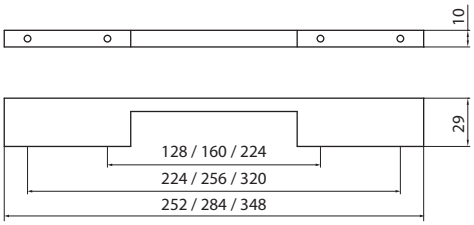

2182 - fém

szín	hosszméret (mm)	furattáv (mm)	cikkszám
1. króm	118	96	10007306640
	182	160	10007306650
	342	320	10007306660
2. nikkel	118	96	10007306641
	182	160	10007306651
	342	320	10007306661



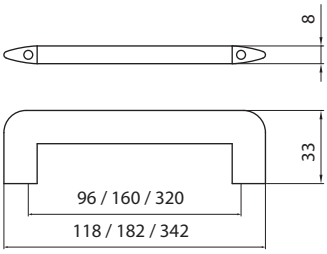



2183 - fém

SIRO



szín	hosszméret (mm)	furattáv (mm)	cikkszám
1. króm	168	160	10007306680
2. nikkel	168	160	10007306681

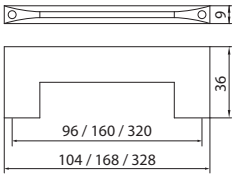







2108-168 - fém



szín	cikkszám
nikkel	10007305180

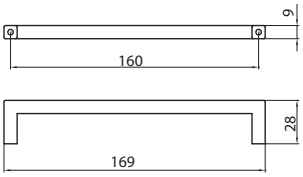

2035-232 - fém

SIRO



szín	cikkszám
1. króm	10007306610
2. nikkel	10007306611

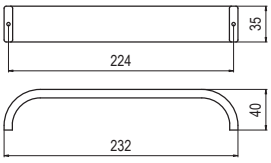

2092-65 - fém



szín	cikkszám
alumínium	10007306620

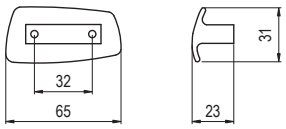

1809-110 - fém

szín	cikkszám
nikkel	10007304910



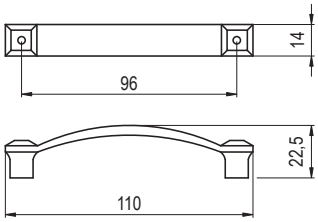

WMN853 - fém

GIUSTI



szín	hosszméret (mm)	furattáv (mm)	cikkszám
matt fekete	100	64	10007553230
	163	128	10007553240
	195	160	10007553250
	291	256	10007553260

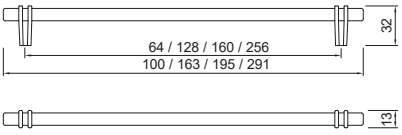



WPO880 - fém

GIUSTI











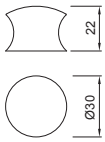

átmérő: 30 mm	
1. nikkel	10007553280
2. matt fekete	10007553281



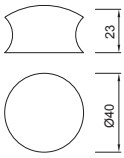

átmérő: 40 mm	
1. nikkel	10007553290
2. matt fekete	10007553291



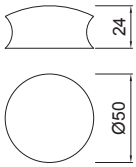

átmérő: 50 mm	
1. nikkel	10007553300
2. matt fekete	10007553301





187 - fém

GIUSTI

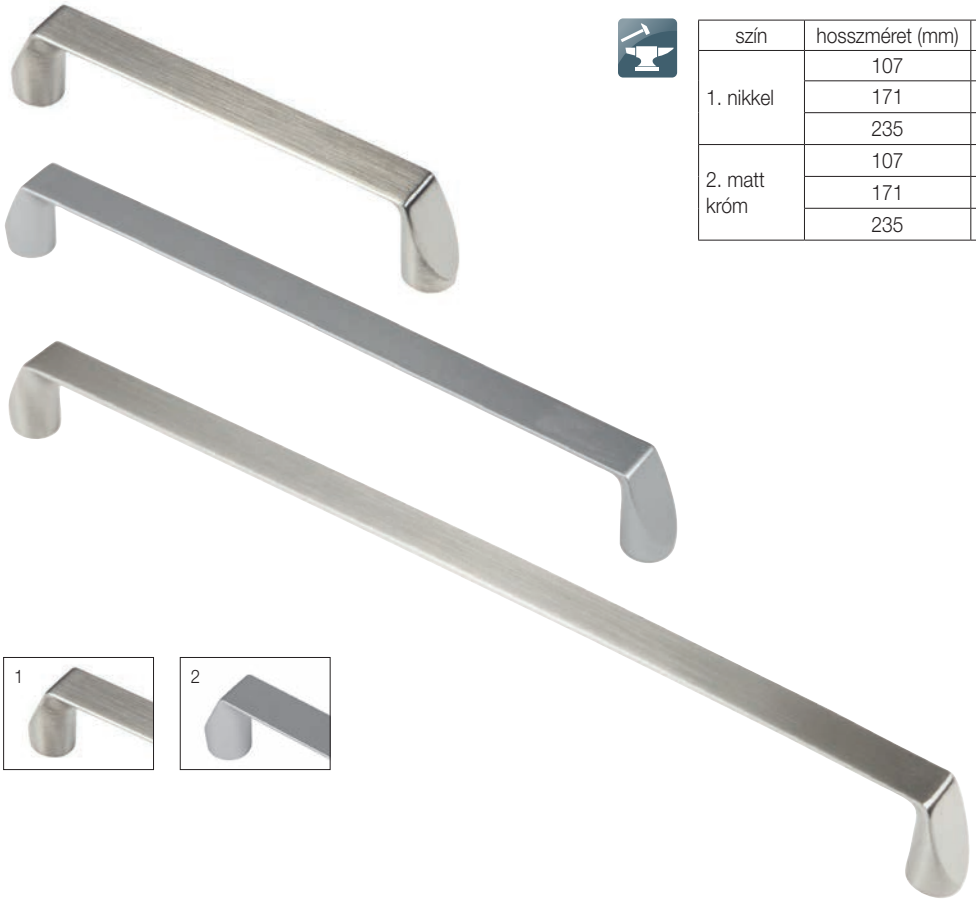

szín	hosszméret (mm)	furattáv (mm)	cikkszám
1. nikkel	107	96	10007552390
	171	160	10007552400
	235	224	10007552410
2. matt króm	107	96	10007552391
	171	160	10007552401
	235	224	10007552411

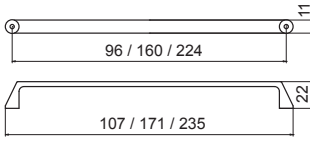

169 - fém



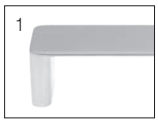



169-128	cikkszám
1. matt króm	10007550190
2. nikkel	10007550191

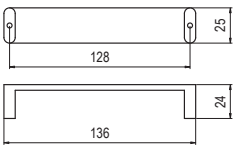

169-160	cikkszám
1. matt króm	10007550180
2. nikkel	10007550181

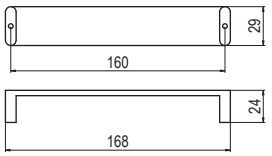

180-128 - fém



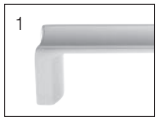



szín	cikkszám
1. matt króm	10007550200
2. nikkel	10007550201

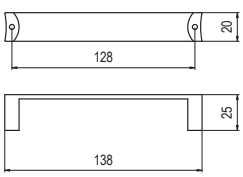

WMN787 - fém

GIUSTI







szín	hosszméret (mm)	furattáv (mm)	cikkszám
1. matt platina	110	96	10007552950
	142	128	10007552940
	174	160	10007552930
	206	192	10007552920
	334	320	10007552910
2. antik fekete	110	96	10007552952
	142	128	10007552942
	174	160	10007552932
	206	192	10007552922
	334	320	10007552912

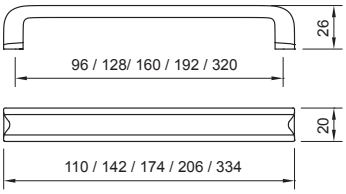







780 - fém

GIUSTI

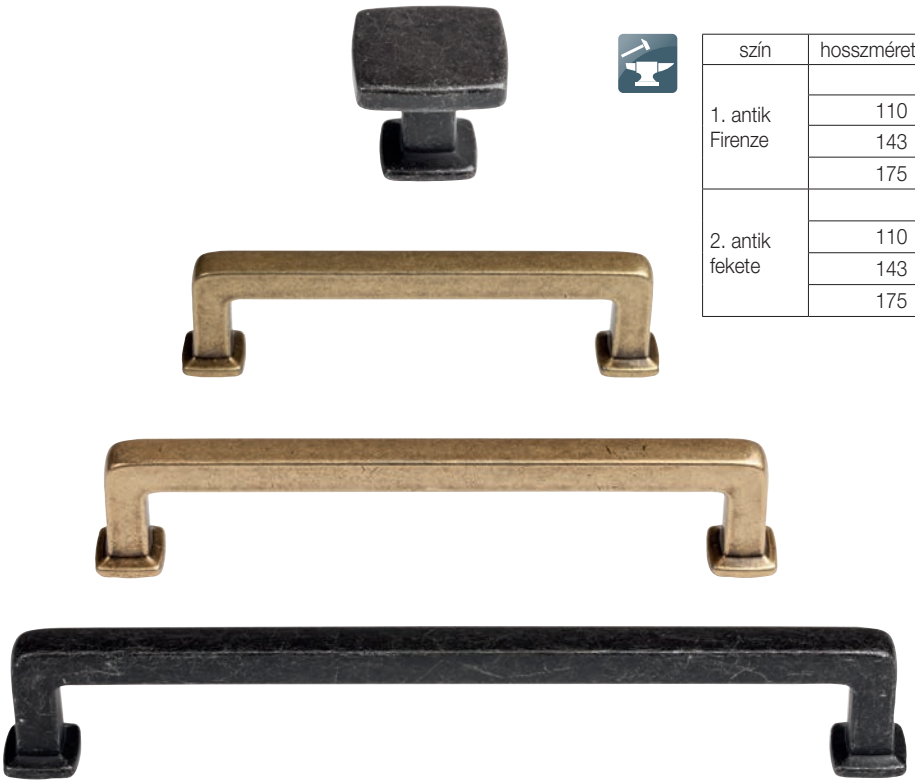

szín	hosszméret (mm)	furattáv (mm)	cikkszám
1. antik Firenze	gomb 28x28		10007553025
	110	96	10007553020
	143	128	10007553010
	175	160	10007553000
2. antik fekete	gomb 28x28		10007553026
	110	96	10007553021
	143	128	10007553011
	175	160	10007553001

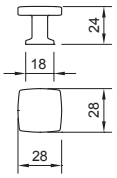

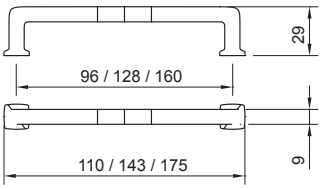







785 - fém

GIUSTI



szín	hosszméret (mm)	furattáv (mm)	cikkszám
antik fekete	111	96	10007552871
	143	128	10007552861
	175	160	10007552851

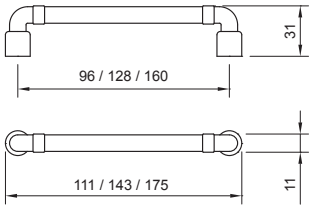

786 - fém



szín	hosszméret (mm)	furattáv (mm)	cikkszám
1. matt arany	55	16	10007552901
	200	160	10007552891
2. matt fekete	55	16	10007552900
	200	160	10007552890

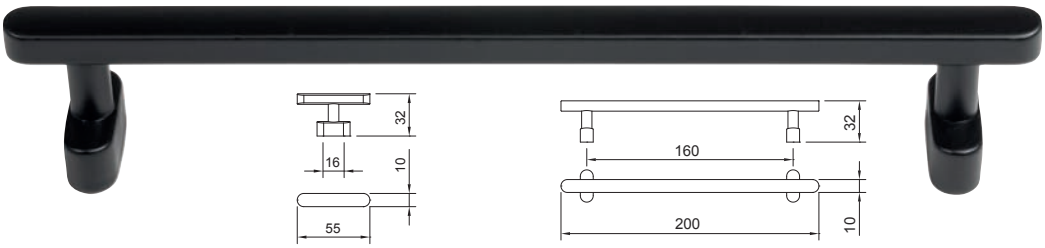



761 - fém

GIUSTI

szín	hosszméret (mm)	furattáv (mm)	cikkszám
antik fekete	gomb Ø32		10007552721
	114	96	10007552711
	147	128	10007552701
	179	160	10007552691
	211	192	10007552681







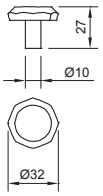

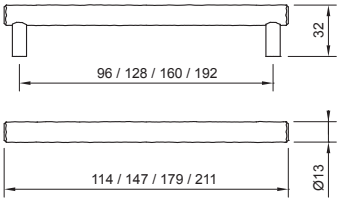



WMN776.160 - fém

GIUSTI



szín	cikkszám
antik fekete	10007552780

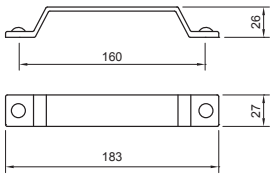

WCR100.019 díszpánt - fém

Legfeljebb 19 mm vastag ajtólapokhoz alkalmazható



szín	cikkszám
antik fekete	10007552790

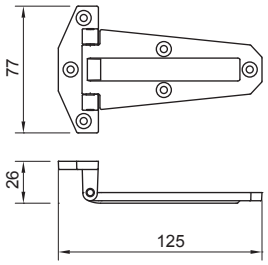

Színazonos csavarszett:
Mennyiség: 6 db
Méret: 4 x 18 mm

10007552795

WMN777.032 - fém



szín	cikkszám
antik fekete	10007552800

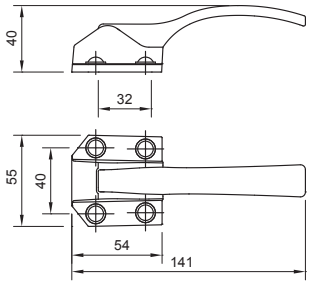



145-160 - fém

GIUSTI







szín	cikkszám
1. matt króm	10007550120
2. nikkel	10007550121

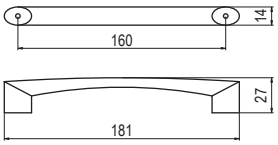

106-160 - fém







szín	cikkszám
1. matt króm	10007550010
2. nikkel	10007550011

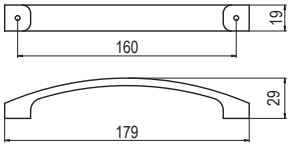

153 - fém





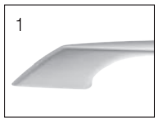



153-128	cikkszám
1. matt króm	10007550140
2. nikkel	10007550141

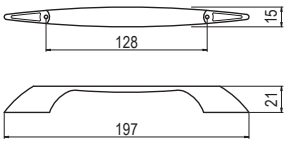

153-160	cikkszám
1. matt króm	10007550130
2. nikkel	10007550131

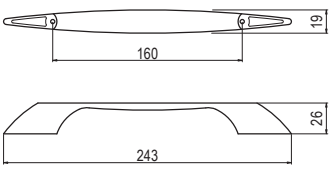

154-160 - fém







szín	cikkszám
1. matt króm	10007550150
2. nikkel	10007550151

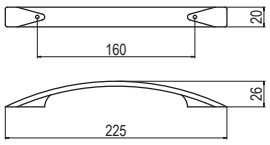

102-128 - fém

GIUSTI



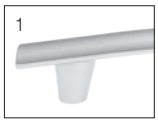



szín	cikkszám
1. matt króm	10007550000
2. nikkel	10007550001

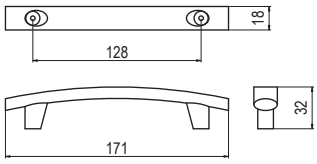

132 - fém

















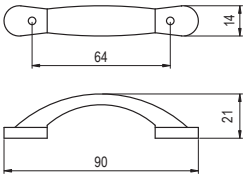

132-64	cikkszám
1. matt króm	10007550080
2. króm	10007550081
3. nikkel	10007550082
4. antikolt bronz	10007550083

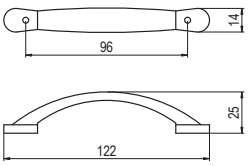

132-96	cikkszám
1. matt króm	10007550070
2. króm	10007550071
3. nikkel	10007550072
4. antikolt bronz	10007550073

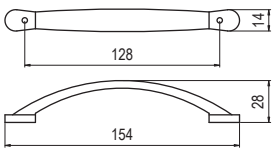

132-128	cikkszám
1. matt króm	10007550060
2. króm	10007550061
3. nikkel	10007550062
4. antikolt bronz	10007550063

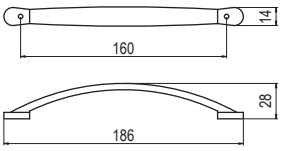

132-160	cikkszám
1. matt króm	10007550050
2. króm	10007550051
3. nikkel	10007550052
4. antikolt bronz	10007550053

402A / 402B - fém



402A - hosszméret: 353 mm	
1. galvanizált nikkel	10007500870
2. szálcsiszolt fekete nikkel	10007500872
3. ólomszürke	10007500875

402B - hosszméret: 225 mm	
1. galvanizált nikkel	10007500880
2. szálcsiszolt fekete nikkel	10007500882
3. ólomszürke	10007500885





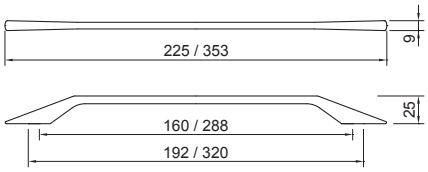

401A / 401B - fém



401B - hosszméret: 184 mm	
1. matt fekete	10007500930
2. szálcsiszolt fekete nikkel	10007500932
3. ólomszürke	10007500935

401A - hosszméret: 340 mm	
1. matt fekete	10007500920
2. szálcsiszolt fekete nikkel	10007500922
3. ólomszürke	10007500925

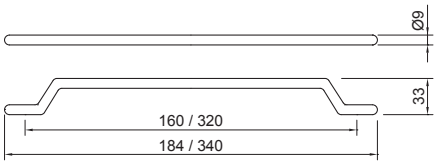





410 - fém

citterioline



szín	cikkszám
1. világos króm	10007500890
2. matt fehér	10007500892
3. matt fekete	10007500895

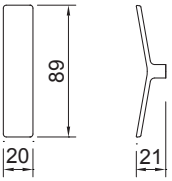

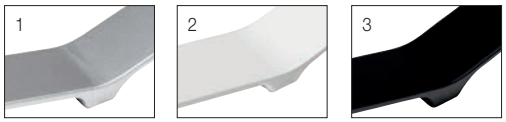

411 - fém



szín	cikkszám
1. világos króm	10007500900
2. matt fehér	10007500902
3. matt fekete	10007500905

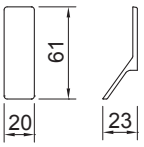



392B - fém

392B - hosszméret: 202 mm	
1. galvanizált nikkel	10007500840
2. matt króm	10007500842
3. matt nikkel	10007500845

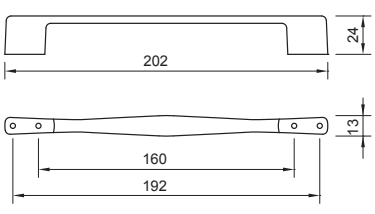





C383C - fém

citterioline







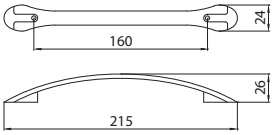

C383C - hosszméret: 215 mm	
1. galvanizált nikkel	10007500700
2. matt króm	10007500705

C347A / C347B - fém



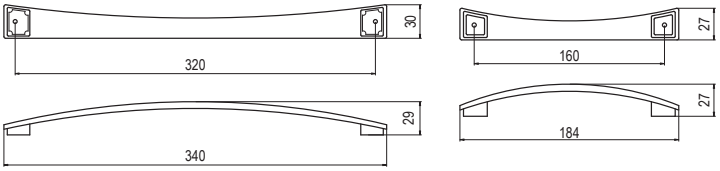









C347A - hosszméret: 340 mm	
1. matt króm	10007500250
2. galvanizált nikkel	10007500255
3. titanium	10007500257
4. matt fekete	10007500251

C347B - hosszméret: 184 mm	
1. matt króm	10007500260
2. galvanizált nikkel	10007500265
3. titanium	10007500267
4. matt fekete	10007500261

C382C / C382A - fém

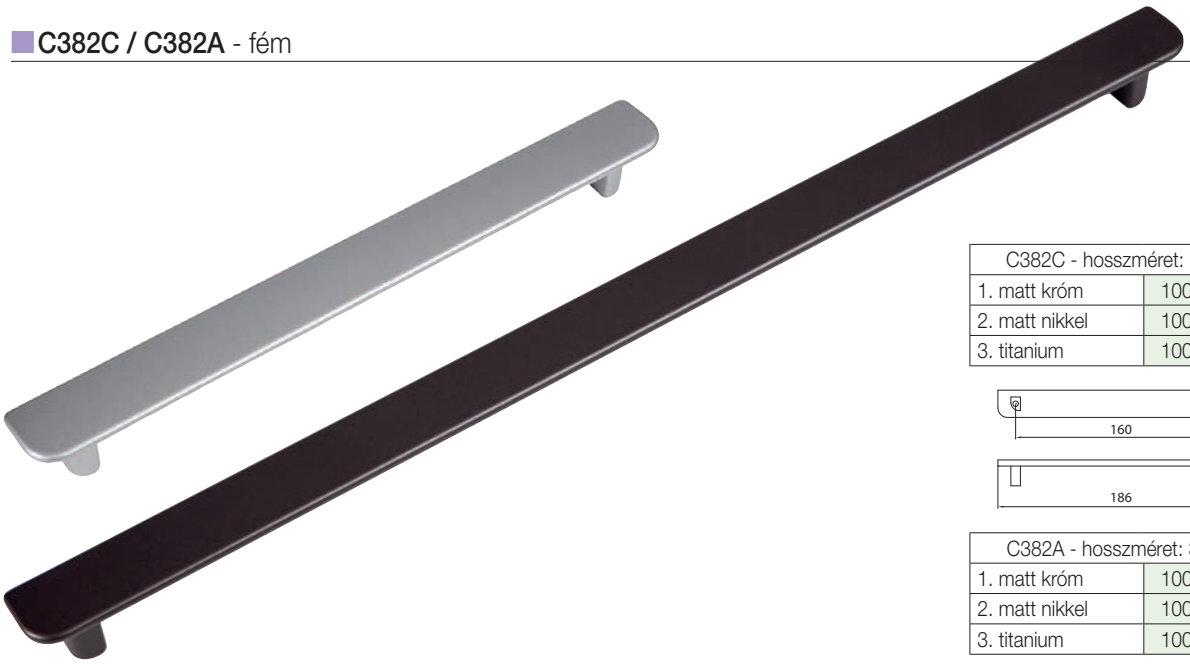

C382C - hosszméret: 186 mm	
1. matt króm	10007500770
2. matt nikkel	10007500772
3. titanium	10007500777

C382A - hosszméret: 346 mm	
1. matt króm	10007500760
2. matt nikkel	10007500762
3. titanium	10007500767

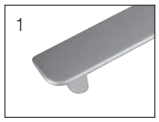





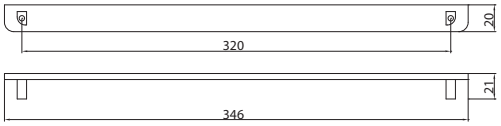

C387C / C387B / C387A - fém

citterioline











C387C - hosszméret: 124 mm	
1. matt króm	10007500800
2. matt nikkel	10007500802
3. titanium	10007500807
3. matt fekete	10007500801

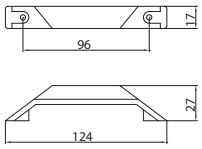

C387B- hosszméret: 215 mm	
1. matt króm	10007500790
2. matt nikkel	10007500792
3. titanium	10007500797
4. matt fekete	10007500791

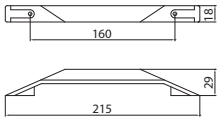

C387A - hosszméret: 285 mm	
1. matt króm	10007500780
2. matt nikkel	10007500782
3. titanium	10007500787
4. matt fekete	10007500781

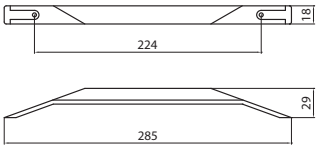

C265 - fém









szín	cikkszám
1. matt króm	10007500000
2. matt nikkel	10007500002
3. galvanizált nikkel	10007500005

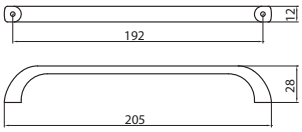

C305 - fém









szín	cikkszám
1. matt króm	10007500110
2. matt nikkel	10007500112
3. galvanizált nikkel	10007500115

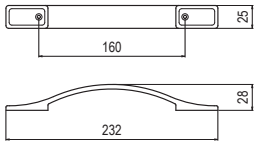

C293 - fém

citterioline







szín	cikkszám
1. matt króm	10007500030
2. matt nikkel	10007500032

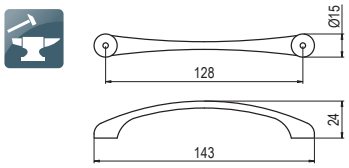

C316 / C317 - fém



C317 - hosszméret: 43 mm	
matt króm	10007500200



C316 - hosszméret: 140 mm	
matt króm	10007500190

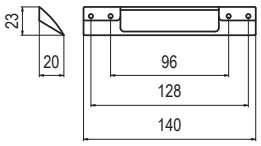

C303A / C303B / C303C - fém











C303A - hosszméret: 205 mm	
1. matt króm	10007500080
2. matt nikkel	10007500082
3. galvanizált nikkel	10007500085
4. titanium	10007500087

C303B - hosszméret: 171 mm	
1. matt króm	10007500090
2. matt nikkel	10007500092
3. galvanizált nikkel	10007500095
4. titanium	10007500097

C303C - hosszméret: 138 mm	
1. matt króm	10007500100
2. matt nikkel	10007500102
3. galvanizált nikkel	10007500105
4. titanium	10007500107

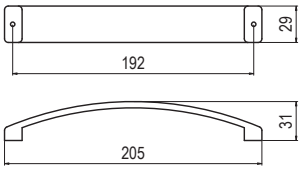

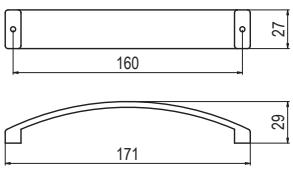

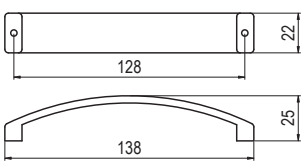

E109 - fém



szín	hosszméret (mm)	furattáv (mm)	cikkszám
1. matt króm	104	96	10007655350
	136	128	10007655360
	168	160	10007655370
	200	192	10007655380
2. fekete	104	96	10007655351
	136	128	10007655361
	168	160	10007655371
	200	192	10007655381
3. matt arany	104	96	10007655352
	136	128	10007655362
	168	160	10007655372
	200	192	10007655382



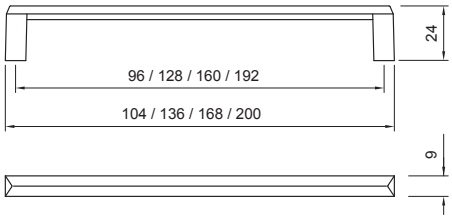

E110 - fém



szín	hosszméret (mm)	furattáv (mm)	cikkszám
1. matt króm	143	128	10007655390
	175	160	10007655400
	206	192	10007655410
2. fekete	143	128	10007655391
	175	160	10007655401
	206	192	10007655411

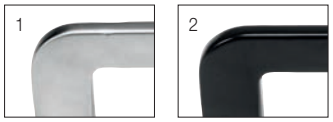

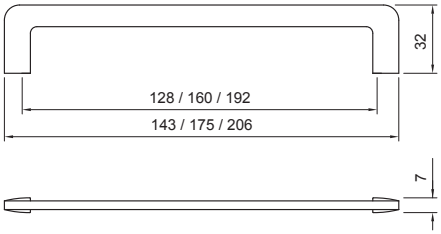

E111 - fém

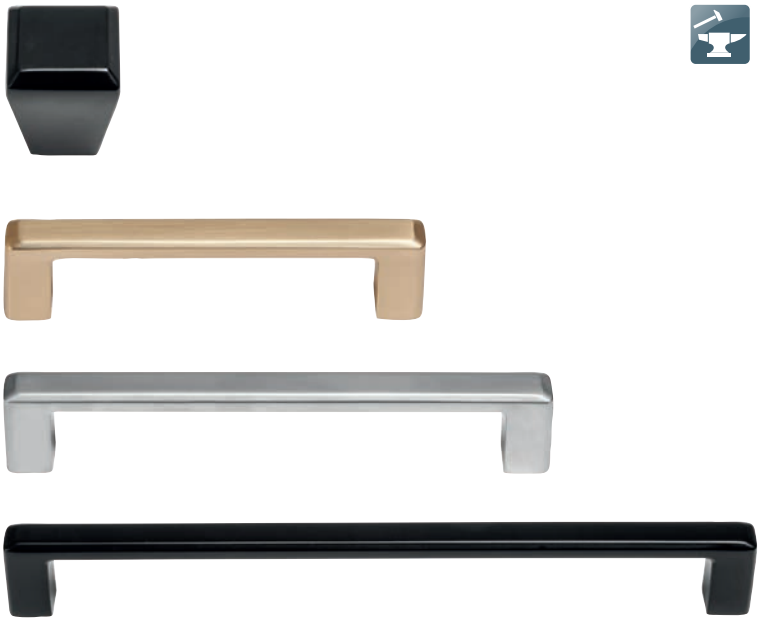

szín	hosszméret (mm)	furattáv (mm)	cikkszám
1. matt króm	gomb - 22 x 22 mm		10007655420
	108	96	10007655430
	140	128	10007655440
	203	192	10007655450
	330	320	10007655460
2. fekete	22 x 22		10007655421
	108	96	10007655431
	140	128	10007655441
	203	192	10007655451
	330	320	10007655461
3. matt arany	gomb - 22 x 22 mm		10007655422
	108	96	10007655432
	140	128	10007655442
	203	192	10007655452
	330	320	10007655462





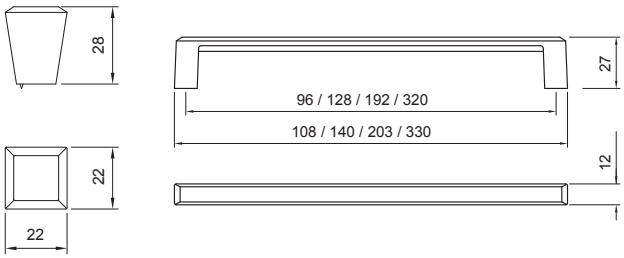

E112 - fém

szín	hosszméret (mm)	furattáv (mm)	cikkszám
1. fekete	113	96	10007655471
	177	160	10007655481
2. matt arany	113	96	10007655470
	177	160	10007655480



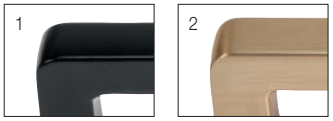

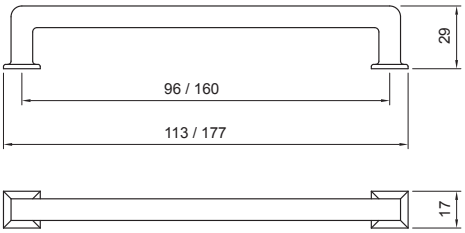

E113 - fém



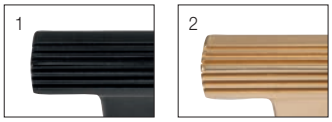

szín	hosszméret (mm)	furattáv (mm)	cikkszám
1. fekete	131	96	10007655491
	163	128	10007655501
2. matt arany	131	96	10007655490
	163	128	10007655500

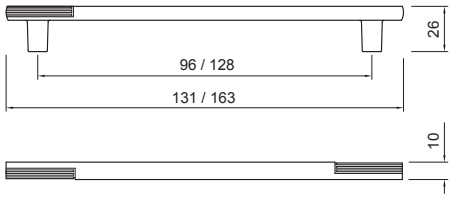

E114 - fém

szín	hosszméret (mm)	furattáv (mm)	cikkszám
fekete	45	-	10007655511
	139	96	10007655521
	235	192	10007655531



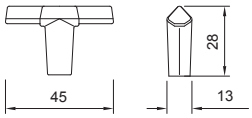

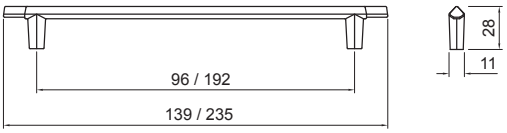

E108-32 - fém

szín	cikkszám
1. matt króm	10007655340
2. fekete	10007655341
3. matt arany	10007655342





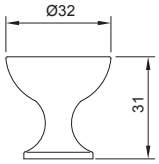

E104-30 - fém









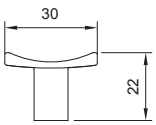

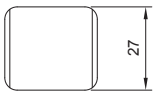

szín	cikkszám
1. matt króm	10007655300
2. fekete	10007655301
3. matt arany	10007655302

E105-30 - fém









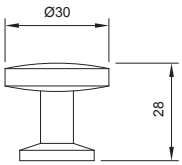

szín	cikkszám
1. matt króm	10007655310
2. fekete	10007655311
3. matt arany	10007655312

E106-30 - fém



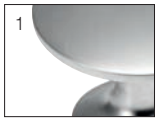





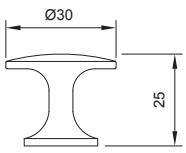

szín	cikkszám
1. matt króm	10007655320
2. fekete	10007655321
3. matt arany	10007655322

E107-32 - fém









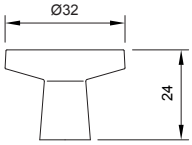

szín	cikkszám
1. matt króm	10007655330
2. fekete	10007655331
3. matt arany	10007655332

E101-160/192 - fém



szín	cikkszám
1. matt fekete	10007655270
2. fekete nikkel	10007655271

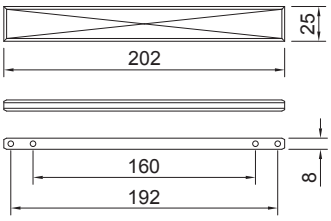

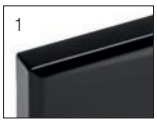

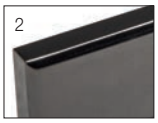

E102-35 - fém



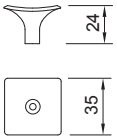

szín	cikkszám
1. matt fekete	10007655280
2. fekete nikkel	10007655281
3. matt nikkel	10007655282



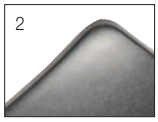



E103-32 - fém



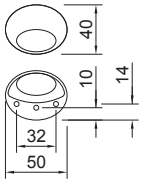

szín	cikkszám
1. matt fekete	10007655290
2. fekete nikkel	10007655291
3. matt nikkel	10007655292









E087-32 / E087-128 / E087-160 / E087-320 - fém

szín	hosszméret (mm)	furattáv (mm)	cikkszám
1. króm	34	32	10007652870
	133	128	10007652880
	166	160	10007652890
	328	320	10007652900
2. matt fekete	34	32	10007652871
	133	128	10007652881
	166	160	10007652891
	328	320	10007652901



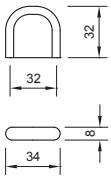

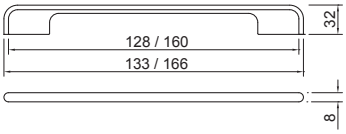

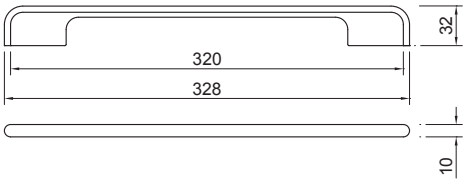

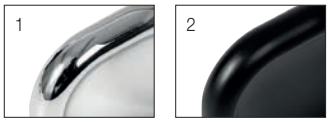

E089-30 - fém

szín	cikkszám
1. króm	10007652930
2. fekete nikkel	10007652931



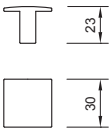

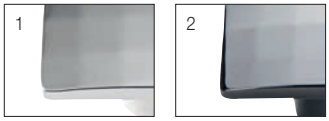

E090-128 / E090-320 - fém

szín	hosszméret (mm)	furattáv (mm)	cikkszám
1. króm	334	320	10007652960
2. acél	140	128	10007652941



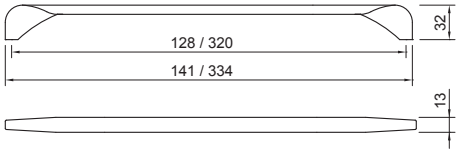

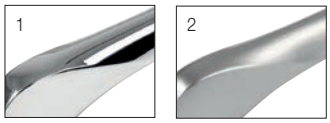

E091 - fém

szín	hosszméret (mm)	furattáv (mm)	cikkszám
matt fekete	35 (gomb)	–	10007652970
	117	96	10007652980
	149	128	10007652990
	181	160	10007653000
	213	192	10007653010



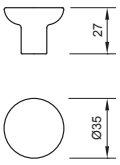

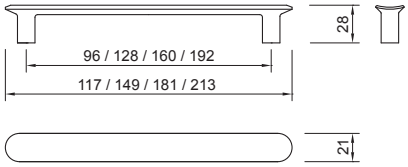

E085-16 / E085-96 / E085-128 - fém



szín	hosszméret (mm)	furattáv (mm)	cikkszám
matt nikkel	38		10007652770
	115	96	10007652780
	152	128	10007652790

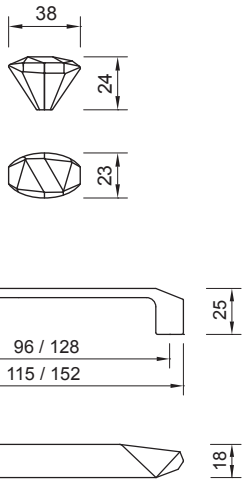

E086 - fém

szín	hosszméret (mm)	furattáv (mm)	cikkszám
nikkel	134	96	10007652800
	166	128	10007652810
	198	160	10007652820
	230	192	10007652830
	262	224	10007652840
	294	256	10007652850
	358	320	10007652860

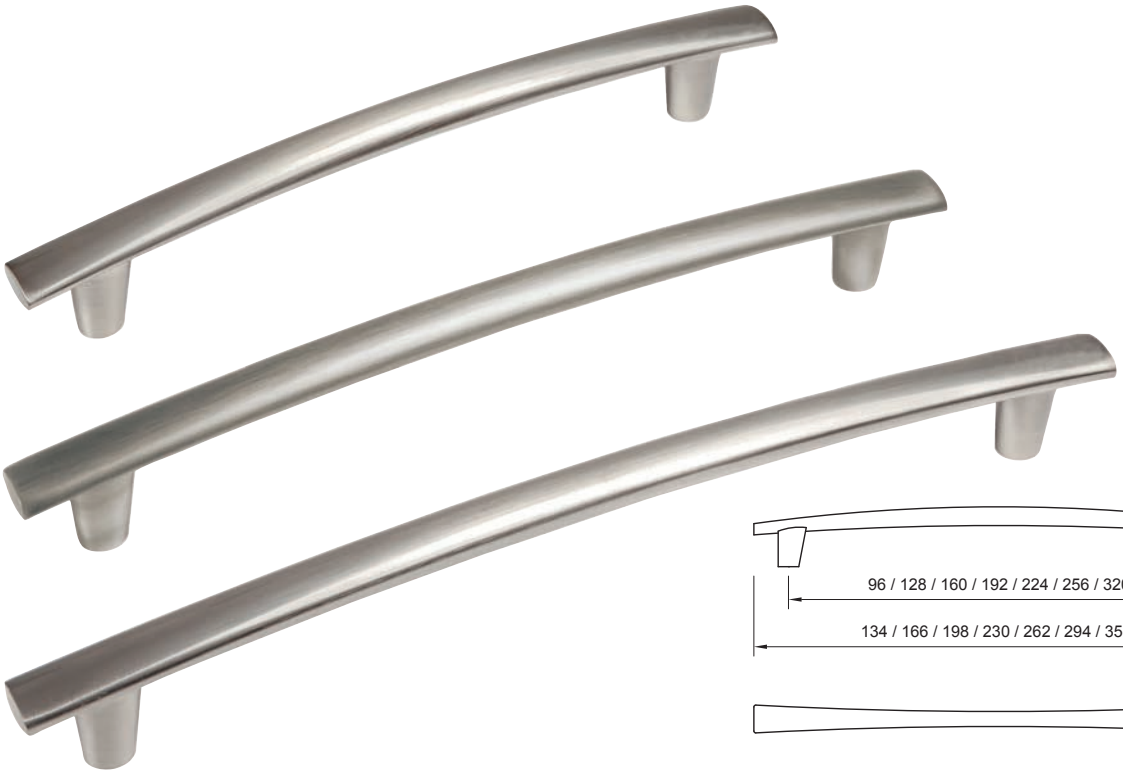

E093-96 / E093-128 / E093-160 - fém

szín	hosszméret (mm)	furattáv (mm)	cikkszám
króm	106	96	10007655020
	138	128	10007655030
	170	160	10007655040



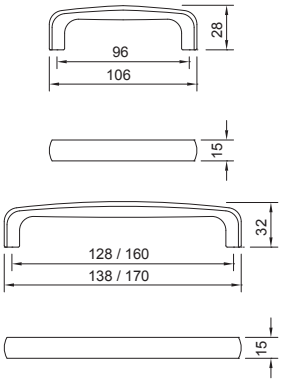

E095-96 / E095-128 / E095-160 / E095-192 - fém



szín	hosszméret (mm)	furattáv (mm)	cikkszám
króm	135	96	10007655070
	167	128	10007655080
	199	160	10007655090
	231	192	10007655100

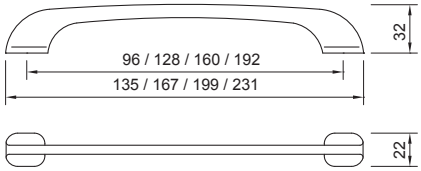

E096-96 / E096-160 / E096-224 - fém



szín	hosszméret (mm)	furattáv (mm)	cikkszám
1. króm	163	96	10007655110
	227	160	10007655120
	291	224	10007655130
2. nikkel	163	96	10007655111
	291	224	10007655131

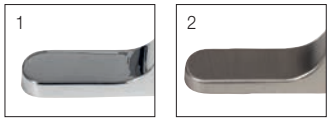

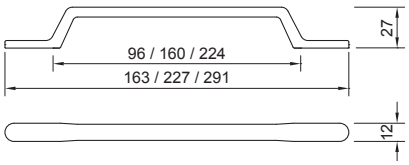

E097-96 / E097-128 / E097-192 - fém

szín	hosszméret (mm)	furattáv (mm)	cikkszám
króm	116	96	10007655140
	212	192	10007655160



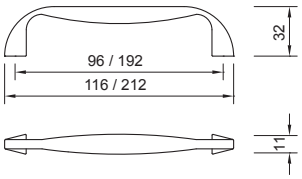



E056-160 - fém





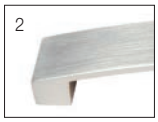

szín	cikkszám
1. króm	10007652120
2. inox	10007652121

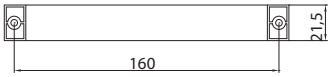

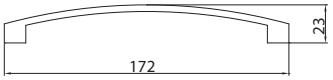

E054-192 - fém

szín	cikkszám
koptatott bronz	10007652103



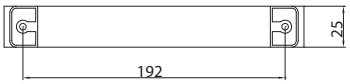

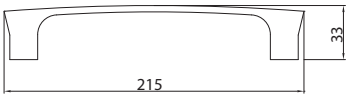

E055-034 - fém

szín	cikkszám
1. inox	10007652110
2. nikkel	10007652111
3. króm	10007652112
4. koptatott bronz	10007652113



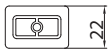

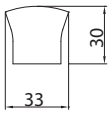

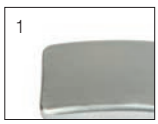







E058-042 - fém

szín	cikkszám
1. króm	10007652140
2. inox	10007652141



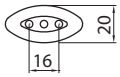

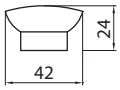





E057-160 - fém







szín	cikkszám
1. króm	10007652130
2. inox	10007652131

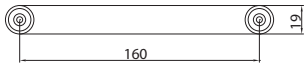

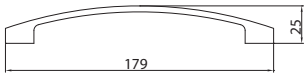

E067 - fém

szín	hosszméret (mm)	furattáv (mm)	cikkszám
acél	137	128	10007652370
	168	160	10007652380





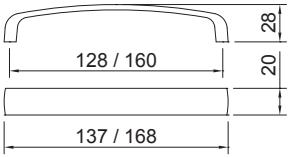

E084-160 - fém



szín	cikkszám
1. króm	10007652750
2. matt króm	10007652751
3. matt nikkel	10007652752

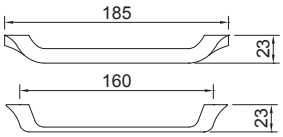







E084-16 - fém



szín	cikkszám
1. króm	10007652760
2. matt króm	10007652761
3. matt nikkel	10007652762

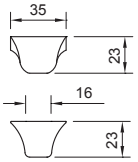







E071-128 - fém



szín	cikkszám
acél	10007652430

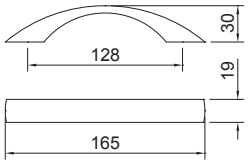

E068-160 - fém







szín	cikkszám
1. acél	10007652390
2. fekete	10007652392

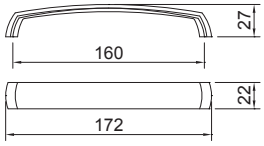

E072 - fém







szín	cikkszám
1. acél	10007652450
2. fekete	10007652452

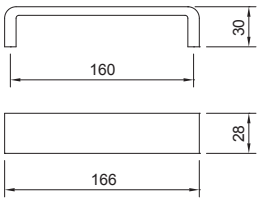

E066-160 - fém



szín	cikkszám
acél	10007652360

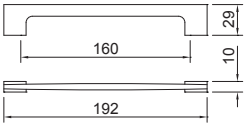

E075-160 - fém

szín	cikkszám
acél	10007652480



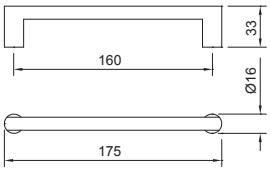

E080 - fém





szín	hosszméret (mm)	furattáv (mm)	cikkszám
1. króm	106	96	10007652590
	138	128	10007652600
	170	160	10007652610
	200	192	10007652620
	267	256	10007652630
2. nikkel	106	96	10007652591
	138	128	10007652601
	170	160	10007652611
	200	192	10007652621
	267	256	10007652631
3. fekete	106	96	10007652592
	138	128	10007652602
	170	160	10007652612
	200	192	10007652622
	267	256	10007652632



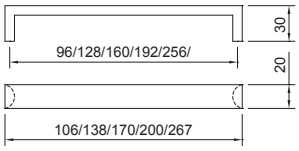











E081 - fém





szín	hosszméret (mm)	furattáv (mm)	cikkszám
1. króm	121	96	10007652645
	154	128	10007652655
	192	160	10007652665
	223	192	10007652675
	288	256	10007652685
	352	320	10007652695
2. nikkel	121	96	10007652646
	154	128	10007652656
	192	160	10007652666
	223	192	10007652676
	288	256	10007652686
	352	320	10007652696
3. fekete	121	96	10007652647
	154	128	10007652657
	192	160	10007652667
	223	192	10007652677
	288	256	10007652687
	352	320	10007652697



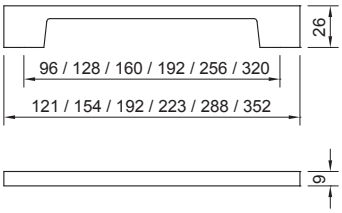











BR-189 - fém

szín	hossz. (mm)	furattáv (mm)	cikkszám
1. matt króm	155	128	10007700121
2. matt nikkel	155	128	10007700122
	229	192	10007700142



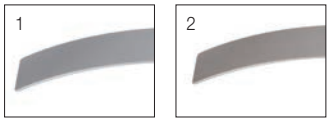

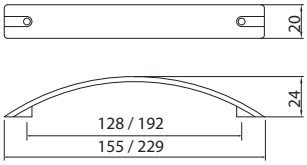

BR-512 - fém

szín	cikkszám
1. matt króm	10007700181
2. krém	10007700182
3. sötétbarna	10007700183





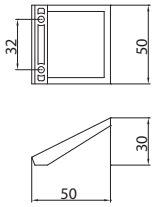

EM-053 - fém

szín	cikkszám
1. króm	10007700010
2. matt króm	10007700011



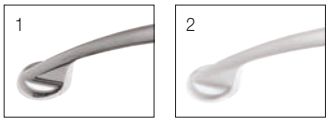

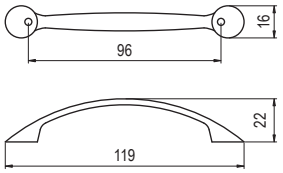



1029-147 - fém

SIRO



szín	cikkszám
matt króm	10007300052

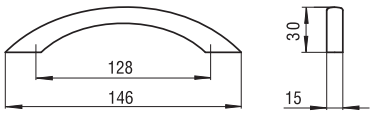

914-102 - fém







szín	cikkszám
1. fekete nikkel	10007413100
2. arany	10007413200

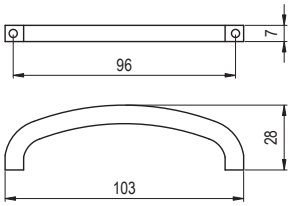

916-135 - fém







szín	cikkszám
1. fekete nikkel	10007413700
2. matt nikkel	10007413805

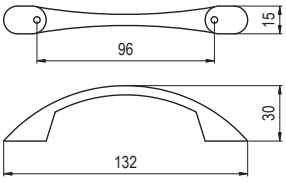

932-16 - fém



szín	cikkszám
matt nikkel	10007416600

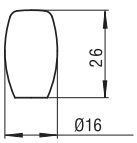

MT 1317-26 - fém



szín	cikkszám
1. króm	10007255010
2. matt króm	10007255013





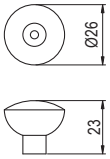

T 250-96 / T 250-128 - fém



T 250-96	cikkszám
1. matt króm	10007601375
3. matt nikkel	10007601376

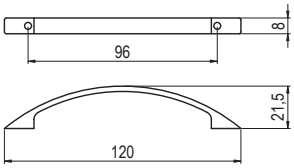

T 250-128	cikkszám
1. matt króm	10007601379
3. matt nikkel	10007601380

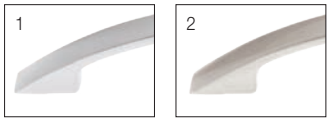

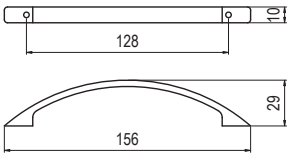

T 252-28 - fém



szín	cikkszám
1. króm	10007601389
2. matt króm	10007601390
3. matt nikkel	10007601393



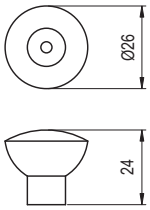

T 253-96 - fém



szín	cikkszám
1. króm	10007601396
2. matt króm	10007601397
3. matt nikkel	10007601398



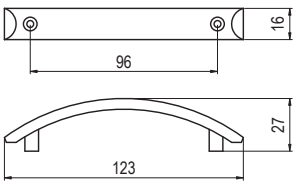

T 255-128 - fém



szín	cikkszám
1. matt króm	10007610010
2. króm	10007610011
3. matt nikkel	10007610012



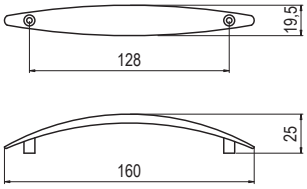

T 232-96 / T 232-128 - fém



T 232-96	cikkszám
1. króm	10007606429
2. matt króm	10007606430

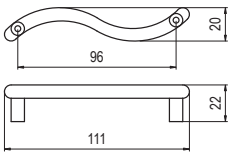



T 232-128	cikkszám
1. króm	10007606432
2. matt króm	10007606433

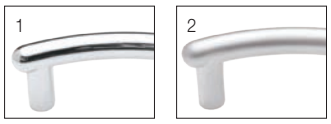

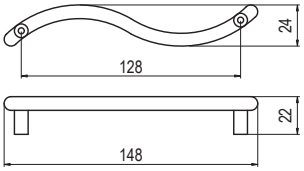

G 955-96 - fém



szín	cikkszám
1. króm	10008106000
2. matt nikkel	10008106020

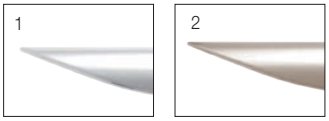

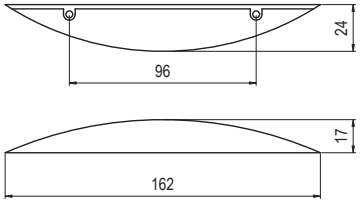

T 243-96 - fém









szín	cikkszám
1. króm	10007601333
2. matt króm	10007601334
3. matt nikkel	10007601335

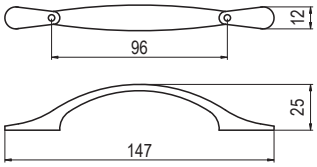

T 236-128 - fém







szín	cikkszám
1. matt króm	10007606470
2. nikkel	10007606472

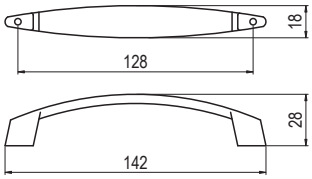

G 1008-64 / G 1008-96 / G 1008-128 - fém

szín	hosszméret (mm)	furattáv (mm)	cikkszám
króm	72	64	10008103600
	104	96	10008103800
	136	128	10008104000



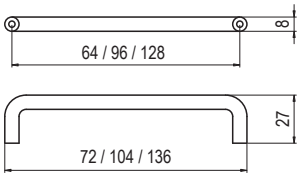

T 244-64 - fém







szín	cikkszám
1. króm	10007601339
2. matt nikkel	10007601340

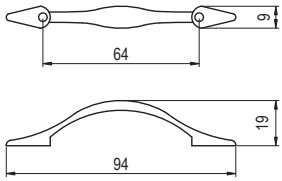

T 244-96 - fém











szín	cikkszám
1. króm	10007601343
2. matt króm	10007601344
3. matt nikkel	10007601345
4. arany	10007601346

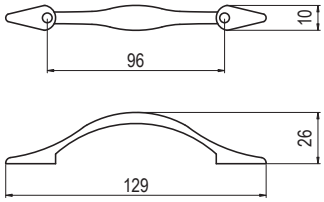

T 256-96 - fém



szín	cikkszám
matt króm	10007610021

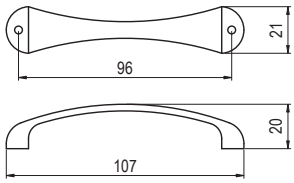

T 258-96 - fém









szín	cikkszám
1. matt króm	10007610040
2. króm	10007610041
3. matt nikkel	10007610042

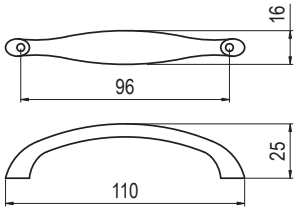

T 259-64 - fém



szín	cikkszám
króm	10007610051

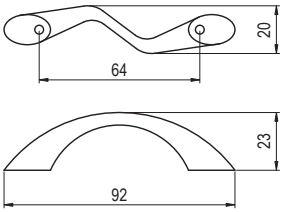

T 254-96 - fém



szín	cikkszám
1. antikolt bronz	10007610000
2. matt fekete	10007610001
3. arany	10007610003
4. króm	10007610004
5. matt króm	10007610005
6. matt nikkel	10007610006

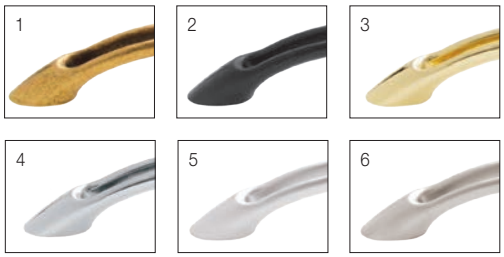

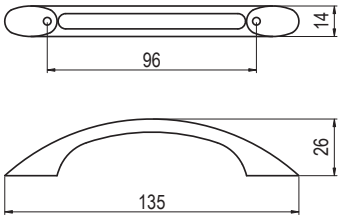

T 241-96 - fém



szín	cikkszám
1. matt fekete	10007601321
2. matt króm	10007601322

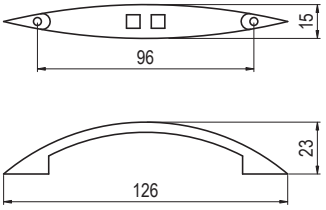

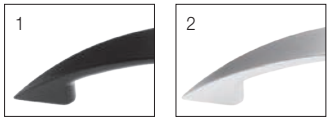

T 233-96 - fém



szín	cikkszám
1. króm	10007606435
2. matt nikkel	10007606437





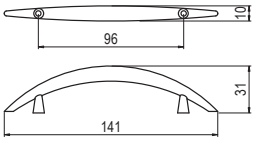

G 980-128 - fém



szín	cikkszám
1. króm	10008105500
2. nikkel	10008105600





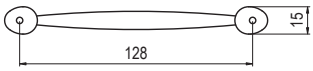

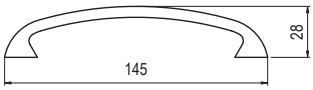

G 980-96 - fém



szín	cikkszám
1. arany	10008104900
2. króm	10008105000
3. nikkel	10008105100
4. fekete nikkel	10008105200
5. alumínium	10008105300











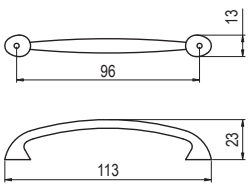

E002-064 / E002-096 / E002-128 - fém



E002-064	cikkszám
1. króm	10007650370
2. nikkel	10007650371
4. matt króm	10007650373

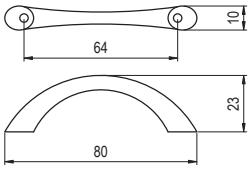



E002-096	cikkszám
1. króm	10007650380
2. nikkel	10007650381
3. matt nikkel	10007650382
4. matt króm	10007650383
5. antikolt bronz	10007650384

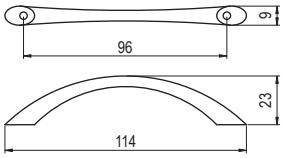



E002-128	cikkszám
1. króm	10007650390
2. nikkel	10007650391
3. matt nikkel	10007650392
4. matt króm	10007650393

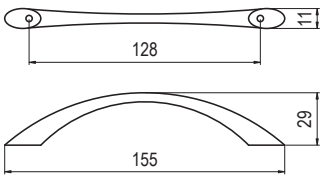



E005-096 - fém



E005-096	cikkszám
1. króm	10007650420
2. nikkel	10007650421
3. matt króm	10007650423

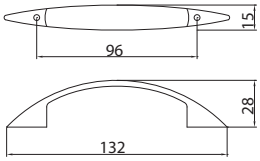



E018-064 / E018-096 - fém





E018-064	cikkszám
1. króm	10007650630
4. matt króm	10007650633

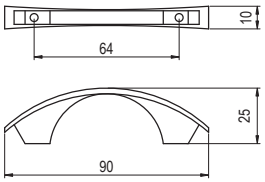

E018-096	cikkszám
1. króm	10007650640
2. nikkel	10007650641
3. matt nikkel	10007650642
4. matt króm	10007650643

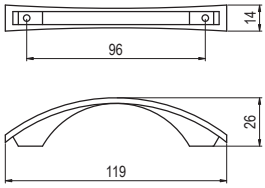









E004-096 - fém

szín	cikkszám
1. króm	10007650410
2. nikkel	10007650411
3. matt króm	10007650413
4. arany	10007650414
5. fekete	10007650415



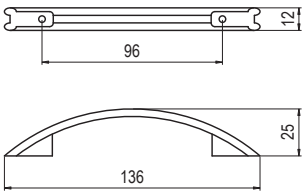







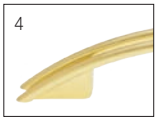



E008-096 / E008-128 - fém



E008-096	cikkszám
1. króm	10007650480
2. nikkel	10007650481
3. matt nikkel	10007650482
4. matt króm	10007650483

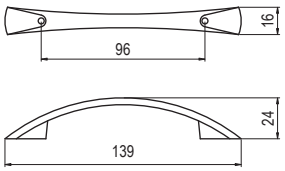

E008-128	cikkszám
1. króm	10007650490
2. nikkel	10007650491
3. matt nikkel	10007650492
4. matt króm	10007650493

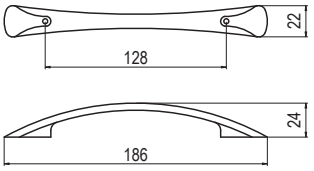

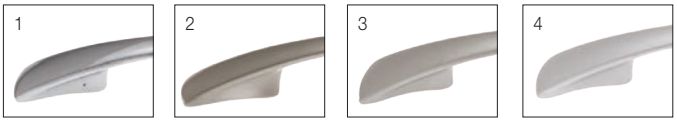

E011-128 - fém



szín	cikkszám
1. króm	10007650540
2. matt króm	10007650543

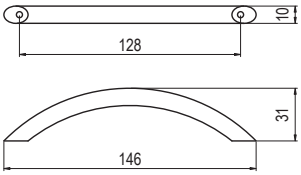

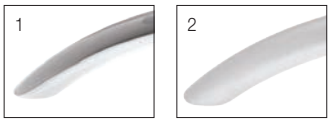

E013-032 - fém



szín	cikkszám
1. króm	10007650560
2. nikkel	10007650561
3. matt króm	10007650563

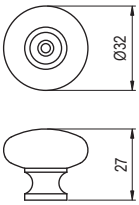



E014-096 - fém











szín	cikkszám
1. króm	10007650570
2. nikkel	10007650571
3. matt nikkel	10007650572
4. matt króm	10007650573

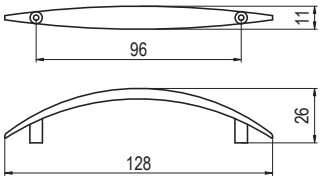

E019-096 / E019-128 - fém











E019-096	cikkszám
1. króm	10007650660
2. nikkel	10007650661
3. matt nikkel	10007650662
4. matt króm	10007650663

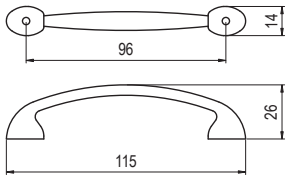

E019-128	cikkszám
1. króm	10007650670
2. nikkel	10007650671
3. matt nikkel	10007650672
4. matt króm	10007650673

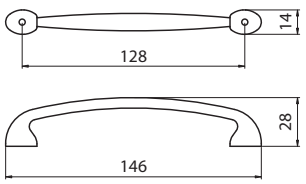

E015-064 / E015-096 / E015-128 - fém













E015-064	cikkszám
1. króm	10007650580
2. nikkel	10007650581
3. matt nikkel	10007650582
4. matt króm	10007650583

E015-096	cikkszám
1. króm	10007650590
2. nikkel	10007650591
3. matt nikkel	10007650592
4. matt króm	10007650593
5. antikolt bronz	10007650594

E015-128	cikkszám
1. króm	10007650600
2. nikkel	10007650601
3. matt nikkel	10007650602
4. matt króm	10007650603

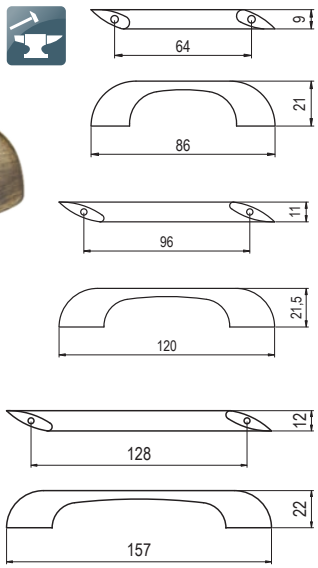

E017-096 - fém



szín	cikkszám
1. króm	10007650620
2. nikkel	10007650621
3. matt nikkel	10007650622
4. matt króm	10007650623









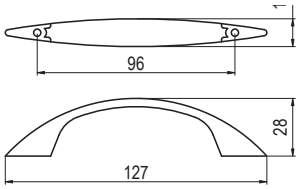

E006-128 - fém



szín	cikkszám
1. króm	10007650450
2. nikkel	10007650451
3. matt nikkel	10007650452
4. matt króm	10007650453









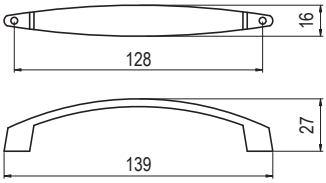

E032-096 / E032-128 - fém



E032-096	cikkszám
1. króm	10007650810
2. nikkel	10007650811
3. matt króm	10007650813
4. antikolt bronz	10007650814

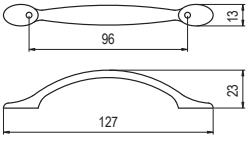

E032-128	cikkszám
1. króm	10007650820
2. nikkel	10007650821
3. matt króm	10007650823









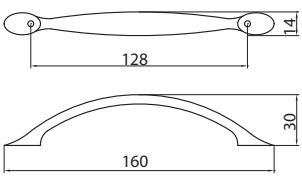

EM-022 - fém







szín	cikkszám
1. króm	10007700020
2. matt króm	10007700021

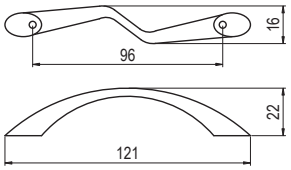

EM-093 - fém







szín	cikkszám
1. króm	10007700030
2. matt króm	10007700031

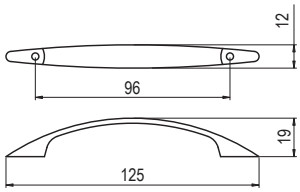

EM-054 - fém







szín	cikkszám
1. króm	10007700000
2. matt króm	10007700001

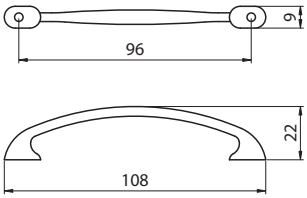

EM-013-D - fém



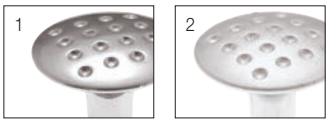

szín	cikkszám
1. króm	10007700050
2. matt króm	10007700051

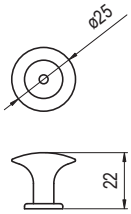

T 306-26 - fém / műanyag



szín	cikkszám
acryl - króm	10007607900

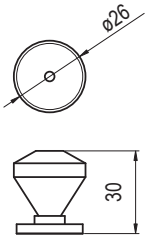

913-32 - fém



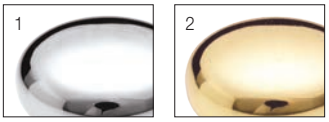

szín	cikkszám
1. króm	10007412800
2. arany	10007412900

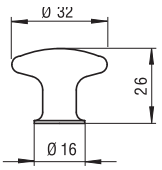

G 798-30 - fém





szín	cikkszám
1. arany	10008102100
2. króm	10008102200

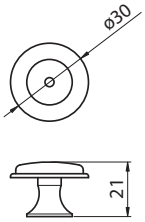



SWAROVSKI KRISTÁLY

GIUSTI

552.025 - fém / kristály



szín	cikkszám
króm - Swarovski kristály	10007552040

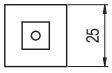

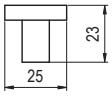

550.016 - fém / kristály



szín	cikkszám
matt króm - Swarovski kristály	10007552010

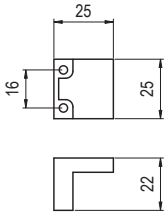

550.096 / 550.128 - fém / kristály

550.096	cikkszám
1. matt króm - Swarovski kristály	10007552000

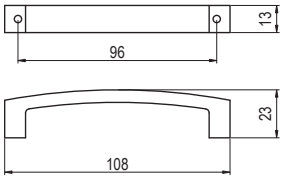









550.128	cikkszám
2. króm - Swarovski kristály	10007552030

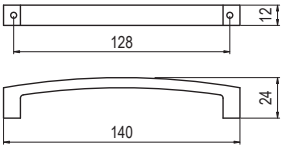

550.000 - fém / kristály



szín	cikkszám
króm - Swarovski kristály	10007552050

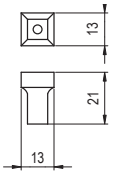

694.128 / 694.096 / 694.000 - fém / kristály

GIUSTI



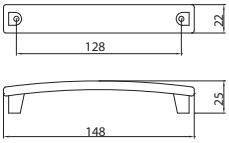

694.128	cikkszám
2. fekete nikkel - Swarovski kristály	10007552261



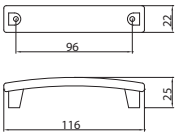

694.096	cikkszám
1. nikkel - Swarovski kristály	10007552250



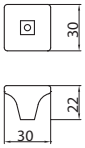

694.000	cikkszám
1. nikkel - Swarovski kristály	10007552240
2. fekete nikkel - Swarovski kristály	10007552241









RUSZTIKUS • FÉM

2015-54 - fém



szín	cikkszám
antikolt bronz	10007306481

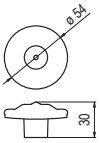

1696-335 - fém

szín	cikkszám
antikolt bronz	10007306500



1874-365 - fém

szín	cikkszám
antikolt bronz	10007306520

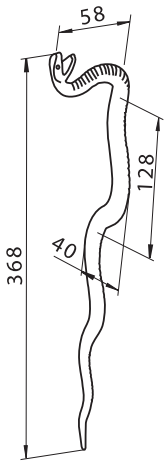

2076-24 - fém



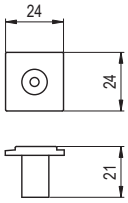

szín	cikkszám
antikolt bronz	10007306560

2075-93 - fém

SIRO www.siro.cc

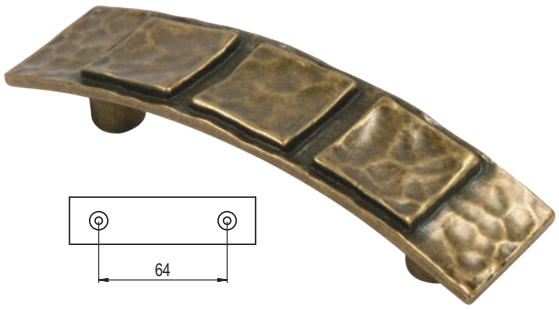

szín	cikkszám
antikolt bronz	10007306561

1268-62 - fém



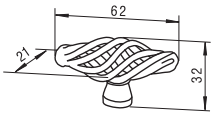

1268-62	cikkszám
1. antikolt ezüst	10007304180
2. antikolt bronz	10007304181
3. matt fekete	10007304182



1304-104 / 1304-136 - fém



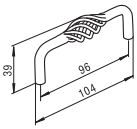

1304-104	cikkszám
1. antik ón	10007304210
2. antikolt bronz	10007304211
3. matt fekete	10007304212

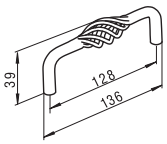

1304-136	cikkszám
2. antikolt bronz	10007304221
3. matt fekete	10007304222



1209-30 - fém



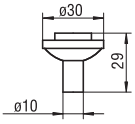

1209-30	cikkszám
antikolt ezüst	10007303950

1021-146 - fém

SIRO



szín	cikkszám
antikolt bronz	10007300028

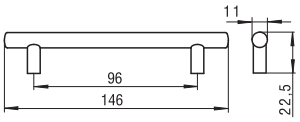

563-105 - fém



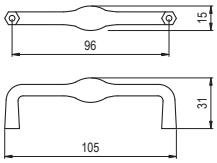

szín	cikkszám
antikolt bronz	10007409672

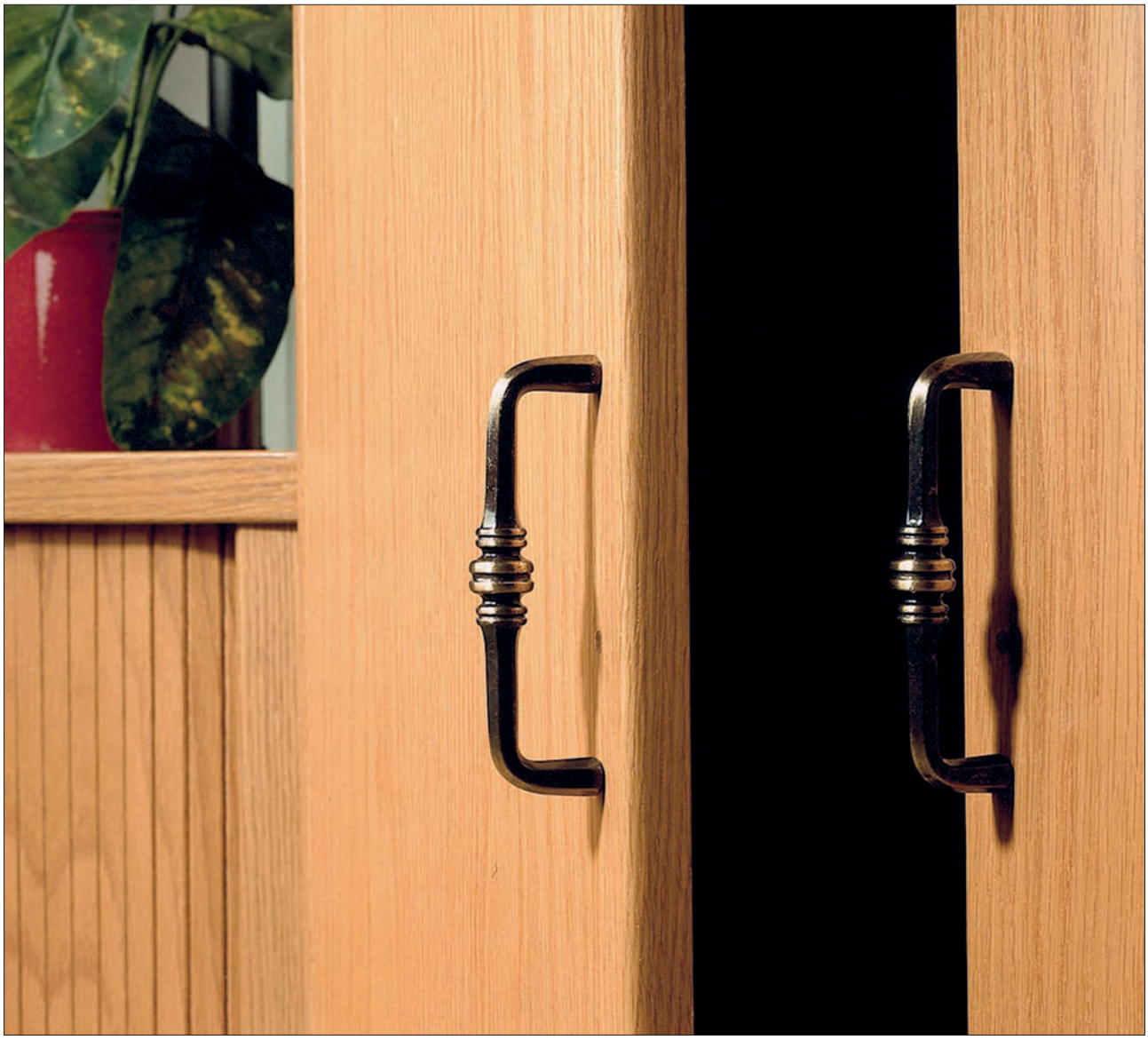

1051-128 - fém

SIRO







szín	cikkszám
1. antikolt bronz	10007418830
2. antik ezüst	10007418836

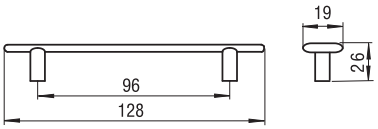

1052-126 - fém







szín	cikkszám
1. antikolt bronz	10007418840
2. antik ezüst	10007418845

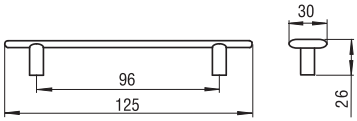

1053-140 - fém



szín	cikkszám
1. antikolt bronz	10007418848
2. antik ezüst	10007418854

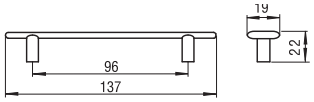







1058-40 - fém

szín	cikkszám
1. antikolt bronz	10007418875
2. antik ezüst	10007418881



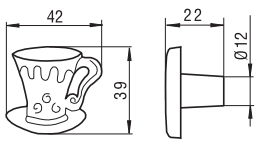





2053 - fém

citterioline









szín	cikkszám
1. antikolt bronz	10007500950
2. szálcsiszolt fekete nikkel	10007500952
3. ólomszürke	10007500955

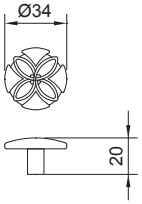

407C - fém









szín	cikkszám
1. antikolt bronz	10007500940
2. szálcsiszolt fekete nikkel	10007500942
3. ólomszürke	10007500945

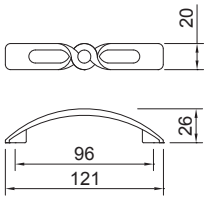

2054 - fém









szín	cikkszám
1. antikolt bronz	10007500960
2. szálcsiszolt fekete nikkel	10007500962
3. ólomszürke	10007500965

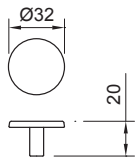

1028C / 1028B - fém











1028C - hosszméret: 127 mm	
szín	cikkszám
1. antikolt bronz	10007500980
2. szálcsiszolt fekete nikkel	10007500982
3. ólomszürke	10007500985

1028b - hosszméret: 162 mm	
szín	cikkszám
1. antikolt bronz	10007500970
2. szálcsiszolt fekete nikkel	10007500972
3. ólomszürke	10007500975

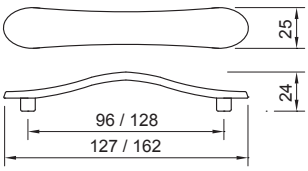

C1020B / C1020C - fém

citterioline



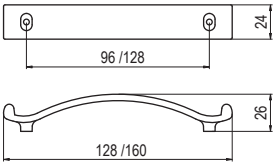

C1020B - 160 mm	cikkszám
antikolt bronz	10007500410

C1020C - 128 mm	cikkszám
antikolt bronz	10007500412

C2041C - fém



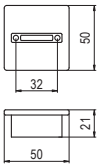

szín	cikkszám
1. antikolt bronz	10007500440
2. antikolt ezüst	10007500445
3. fényes fekete	10007500450





1198-147 - fém

SIRO



szín	cikkszám
1. kovácsoltvas	10007306200
2. antikolt bronz	10007306300





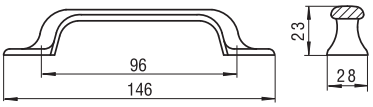

920-28 - fém



szín	cikkszám
1. króm	10007414700
2. antikolt bronz	10007414800

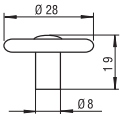





921-127 - fém



szín	cikkszám
1. króm	10007415000
2. antikolt bronz	10007415100
3. fekete nikkel	10007415200

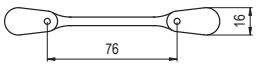

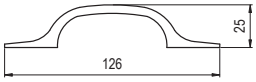







T 229-76 - fém



szín	cikkszám
antikolt bronz	10007606422

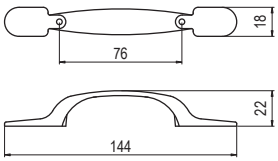

T 231-92 - fém



szín	cikkszám
antikolt bronz	10007606428

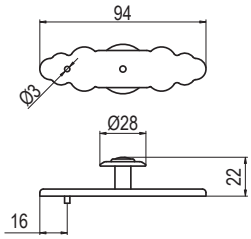

G 681/B-30 - fém



szín	cikkszám
1. arany	10008101000
2. króm	10008101100
3. antikolt bronz	10008101200



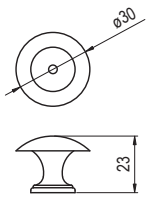

G 682-30 - fém



szín	cikkszám
antikolt	10008101244

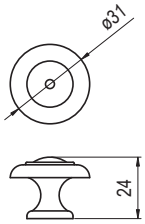

812-120 - fém

812-120	cikkszám
antikolt bronz	10007410235

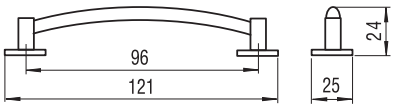





922-113 - fém

szín	cikkszám
antikolt bronz	10007415400



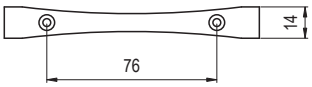

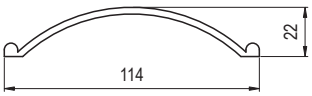

924-108 - fém

szín	cikkszám
antikolt bronz	10007415800



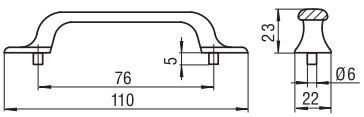

1816-69 - fém

SIRO



szín	cikkszám
antikolt bronz	10007304926

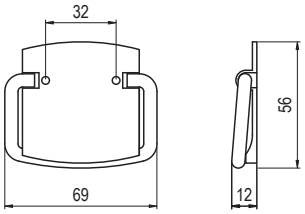

1816-44 - fém



szín	cikkszám
antikolt bronz	10007304921

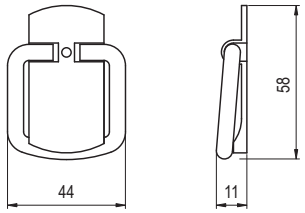

947-102 / 947-86 - fém







947-102	cikkszám
1. antikolt bronz	10007416800

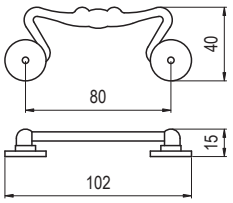

947-86	cikkszám
1. antikolt bronz	10007417000
2. fekete nikkel	10007417100

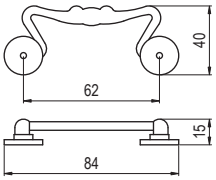

959-45 - fém



szín	cikkszám
antikolt bronz	10007418200

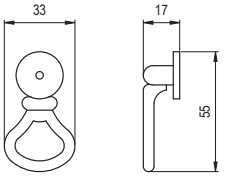

397-35 - fém

SIRO



397-35	cikkszám
antikolt bronz	10007303661

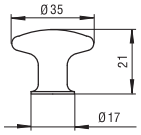

1546-137 - fém

szín	cikkszám
1. antikolt bronz	10007304550
2. antikolt ezüst	10007304551







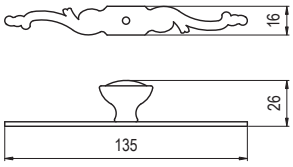

1548-18 - fém

szín	cikkszám
antikolt bronz	10007304560



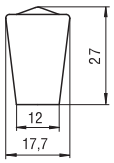

1818-30 - fém

szín	cikkszám
antikolt bronz	10007306380



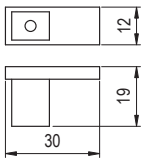

1916-136 - fém



szín	cikkszám
antikolt ezüst	10007304960

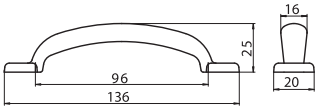

1985-145 - fém

szín	cikkszám
antikolt bronz	10007306400



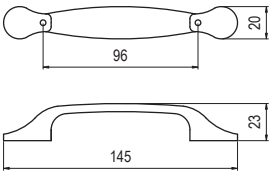

2129-112 - fém

szín	cikkszám
antikolt bronz	10007306630



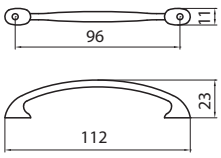

969-46 - fém

szín	cikkszám
antikolt bronz	10007418700



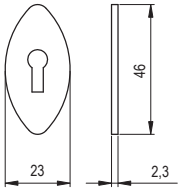

WMN218 - fém

szín	furattáv (mm)	cikkszám
antik Firenze	64	10007553140
	128	10007553150
	160	10007553160

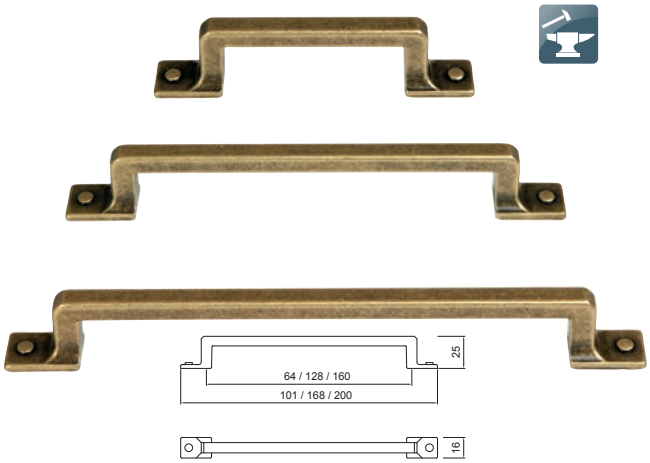

WPO118 - fém

GIUSTI

szín	cikkszám
1. matt fekete	10007553270
2. antik Firenze	10007553271



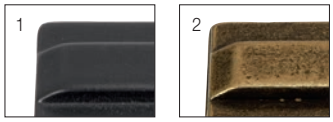

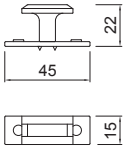

WMN226 - fém



szín	furattáv (mm)	cikkszám
antikolt bronz	128	10007550702
	192	10007550704

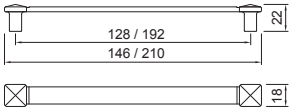



WMN839 - fém

GIUSTI



WMN839 - 96 mm	
1. antik Firenze	10007553170
2. matt fekete	10007553171



WMN839 - 128 mm	
1. antik Firenze	10007553180
2. matt fekete	10007553181



WMN839 - 160 mm	
1. antik Firenze	10007553190
2. matt fekete	10007553191



WMN839 - 256 mm	
1. antik Firenze	10007553210
2. matt fekete	10007553211

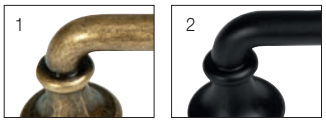

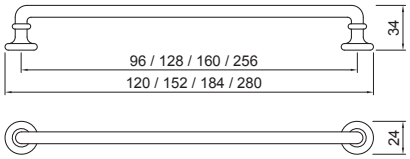

WPO841 - fém

szín	cikkszám
1. antik Firenze	10007553220
2. matt fekete	10007553221



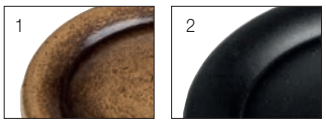

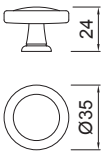



533-128 / 533-96 - fém

GIUSTI





533-96	cikkszám
antik Firenze	10007550980

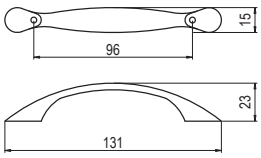

533-128	cikkszám
antik Firenze	10007550990

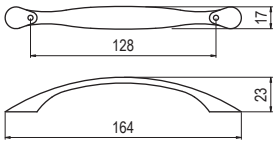

532-128 / 532-96 - fém





532-96	cikkszám
antik Firenze	10007551110

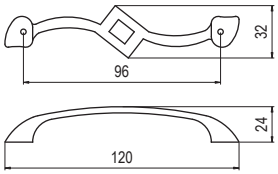

532-128	cikkszám
antik Firenze	10007551100

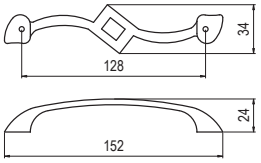

534-128 / 534-96 - fém





534-96	cikkszám
antik Firenze	10007551120

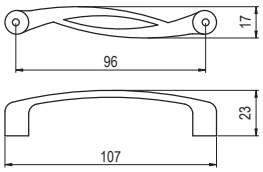

534-128	cikkszám
antik Firenze	10007551130

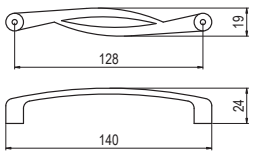

229-96 / 229-30 - fém

GIUSTI



229-96	cikkszám
antikolt bronz	10007550780

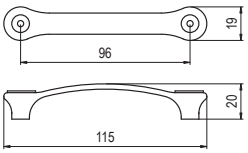

229-30	cikkszám
antikolt bronz	10007550790

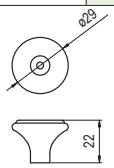

133-128 / 133-96 - fém



133-96	cikkszám
antik Firenze	10007551000

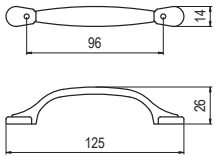

133-128	cikkszám
antik Firenze	10007551010

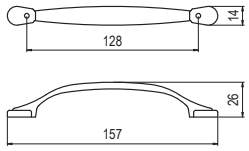

215-96 - fém

szín	cikkszám
antikolt bronz	10007550840



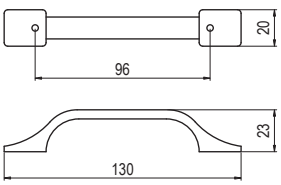

114-000 - fém

szín	cikkszám
antikolt bronz	10007550690



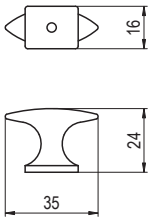

503-96 - fém

GIUSTI







503-96	cikkszám
1. antikolt bronz	10007550620
2. antikolt ezüst	10007550621

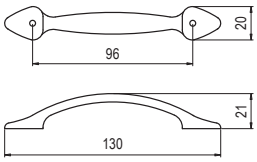

501-96 / 501-000 - fém









501-96	cikkszám
1. antikolt bronz	10007550820
2. antikolt ezüst	10007550821

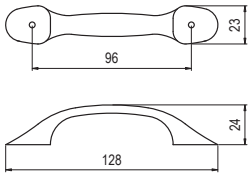

501-000 - gomb	cikkszám
1. antikolt bronz	10007550830
2. antikolt ezüst	10007550831

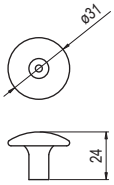

228-96 - fém



szín	cikkszám
antikolt bronz	10007550740

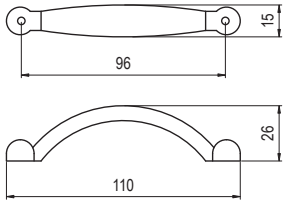

231-96 / 231-128 - fém

GIUSTI



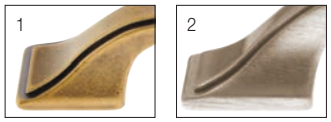

231-96	cikkszám
1. antikolt bronz	10007550750
2. nikkel	10007550751

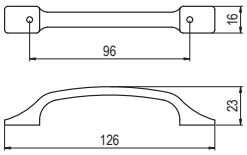

231-128	cikkszám
2. nikkel	10007550755

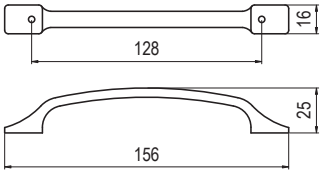

226-96 / 226-24 - fém



226-96	cikkszám
antikolt bronz	10007550700

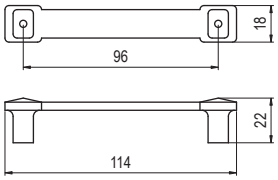

226-24 - gomb	cikkszám
antikolt bronz	10007550710

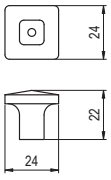

218-96 - fém



szín	cikkszám
antikolt bronz	10007550760

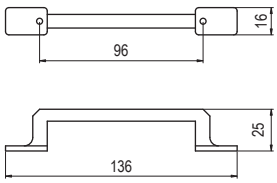

214-96 - fém

GIUSTI



szín	cikkszám
antikolt bronz	10007550680

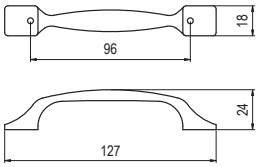

224-96 - fém



szín	cikkszám
1. antikolt bronz	10007550720
2. nikkel	10007550721

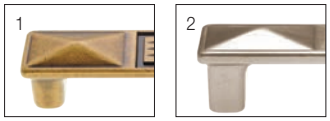

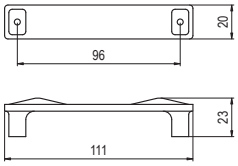

514-96 - fém



514-96	cikkszám
antikolt bronz	10007550890

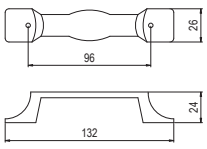

225-96 / 225-16 - fém



225-96	cikkszám
antikolt bronz	10007550640

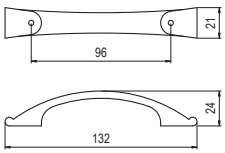



225-16 - gomb	cikkszám
antikolt bronz	10007550650

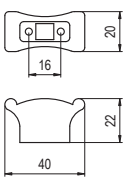

752.096 / 752.128 / 752.160 - fém

GIUSTI



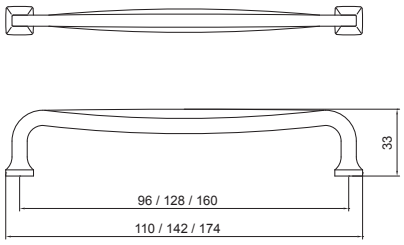

szín	hosszméret (mm)	furattáv (mm)	cikkszám
antik Firenze	110	96	10007552510
	142	128	10007552520
	174	160	10007552530

555.096 / 555.128 / 555.160 - fém



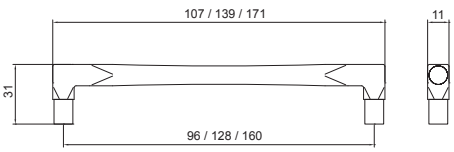

szín	hosszméret (mm)	furattáv (mm)	cikkszám
antik Firenze	110	96	10007552580
	142	128	10007552590
	174	160	10007552600

5021/A - fém

GIUSTI



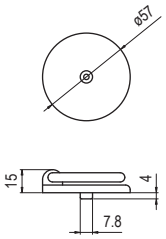

szín	cikkszám
antikolt bronz	10007550520

5059 - fém



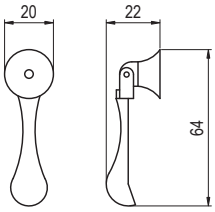

szín	cikkszám
antikolt bronz	10007550530

5042/A / 5042/B - fém



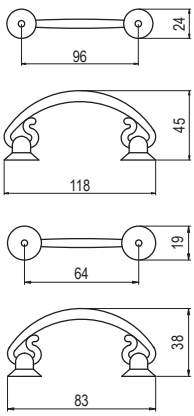

5042/A	cikkszám
antikolt bronz	10007550540

5042/B	cikkszám
antikolt bronz	10007550550

5031/A / 5031/B - fém



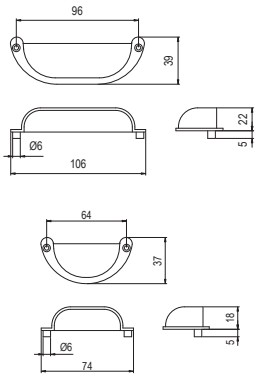

5031/A	cikkszám
antikolt bronz	10007550590

5031/B	cikkszám
antikolt bronz	10007550580

602.030 - fém

GIUSTI



szín	cikkszám
antik Firenze	10007551250

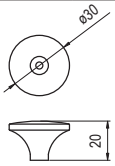

762- fém



szín	hosszméret (mm)	furattáv (mm)	cikkszám
antik Firenze	gomb Ø32		10007552990
	142	128	10007552970
	175	160	10007552960

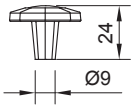



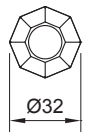



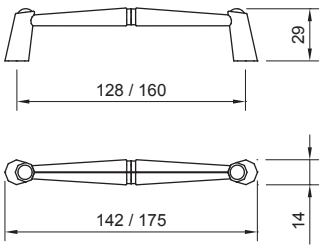



GIUSTI

2023/30 - fém

szín	cikkszám
antik Firenze	10007551450



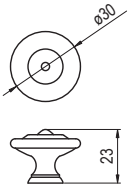

6017/0A - fém

szín	cikkszám
antik Firenze	10007551460



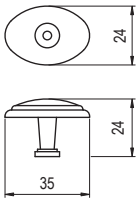

6022/30 - fém

szín	cikkszám
antik Firenze	10007551470



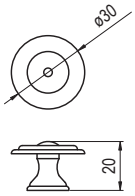



6200/32 - fém







6200/32	cikkszám
1. antik Firenze	10007551480
2. króm	10007551481

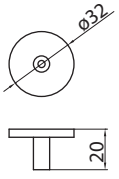

719.128 - fém

GIUSTI



szín	cikkszám
antik Firenze	10007552430

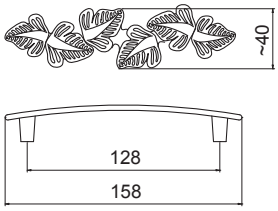

719.000 - fém



szín	cikkszám
antik Firenze	10007552420

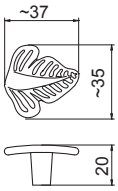

711.064 - fém



szín	cikkszám
antik Firenze	10007552440

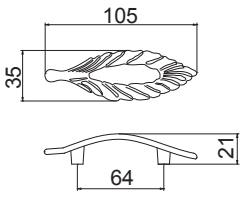

712.000 - fém



szín	cikkszám
antik Firenze	10007552450

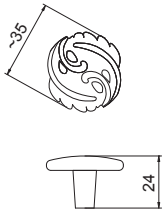

545-000 - fém

GIUSTI

545-000 - 35x35 mm	cikkszám
antik Firenze	10007551080



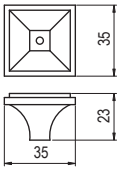

537-64 - fém

szín	cikkszám
antik Firenze	10007551060



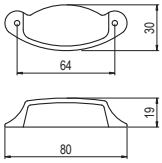

536-128 / 536-96 / 536-000 - fém

536-128 - 165 mm	cikkszám
antik Firenze	10007551040

536-96 - 129 mm	cikkszám
antik Firenze	10007551050



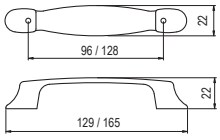

536-00	cikkszám
antik Firenze	10007551070



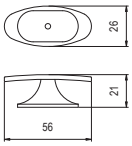



5091 - fém

GIUSTI



szín	cikkszám
antikolt bronz	10007550560

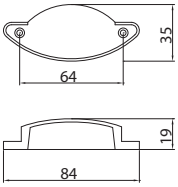

2025-25 / 2025-35 - fém



2025-25	cikkszám
1. antikolt bronz	10007550500

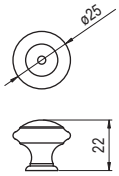





2025-35	cikkszám
1. antikolt bronz	10007550510
2. nikkel	10007550511

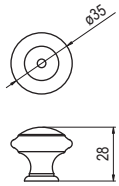

638-128 / 638-32 - fém



638-128	cikkszám
antik Firenze	10007551680

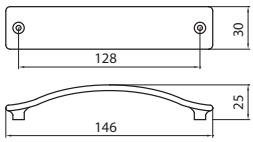



638-32	cikkszám
antik Firenze	10007551681

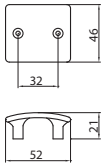

628-224 / 628-128 / 628-96 / 628-000 - fém



szín	furattáv (mm)	cikkszám
antik Firenze	96	10007551643
	128	10007551642
	224	10007551641
	gomb	10007551645

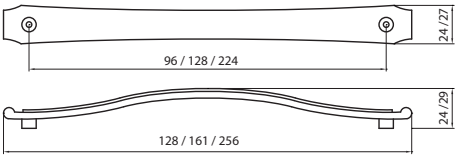

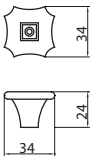

GIUSTI

BR-170 - fém



szín	furattáv (mm)	cikkszám
antikolt bronz	32	10007700100
	160	10007700110

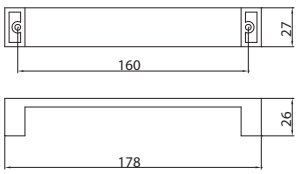

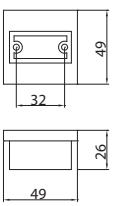

E088-128 - fém



E088-128	cikkszám
szálcsiszolt nikkel	10007652920

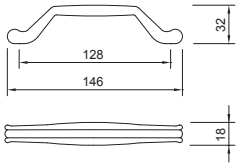

E100-96 / E100-128 / E100-160 / E100-192 - fém



szín	hosszméret (mm)	furattáv (mm)	cikkszám
1. króm	116	96	10007655230
	148	128	10007655240
	180	160	10007655250
	212	192	10007655260
2. nikkel	116	96	10007655231
	148	128	10007655241
	180	160	10007655251
	212	192	10007655261

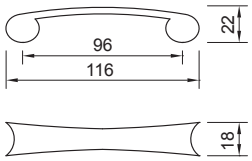

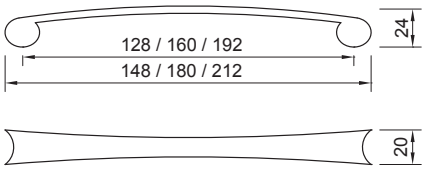

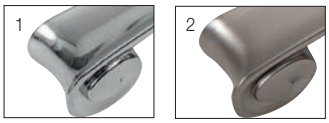

E040-096 - fém

szín	cikkszám
antikolt bronz	10007651004



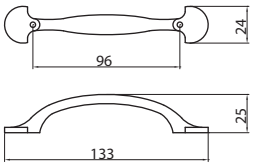

E041-096 - fém

szín	cikkszám
antikolt bronz	10007651014



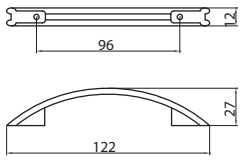

E042-096 - fém

szín	cikkszám
antikolt bronz	10007651024



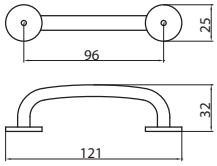

E045-096 - fém

szín	cikkszám
fényes antikolt bronz	10007651075



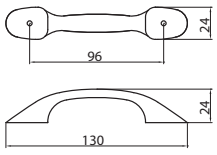

E077-128 - fém

szín	cikkszám
koptatott bronz	10007652500

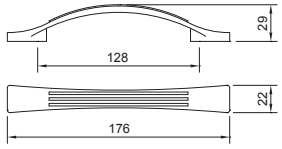



E044-128 / E044-096 / E044-000 - fém







E044-128	cikkszám
fényes antikolt bronz	10007651064

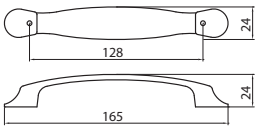

E044-096	cikkszám
fényes antikolt bronz	10007651054

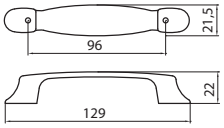

E044-000	cikkszám
fényes antikolt bronz	10007651044

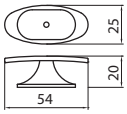

E046-128 / E046-096 - fém





E046-128	cikkszám
fényes antikolt bronz	10007651094

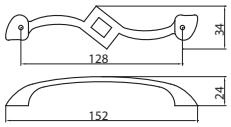

E046-096	cikkszám
fényes antikolt bronz	10007651084

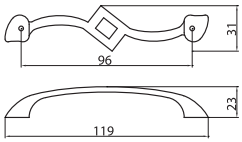

E048-128 / E048-096 - fém





E048-128	cikkszám
fényes antikolt bronz	10007651125

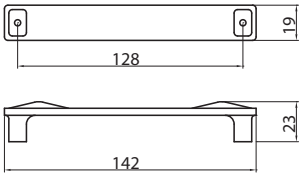

E048-096	cikkszám
fényes antikolt bronz	10007651115

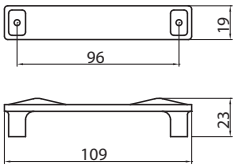



2159-40 - fém

SIRO



szín	cikkszám
1. nikkel	10007307380
2. matt fekete	10007307381

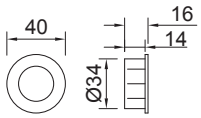





541-064 - fém



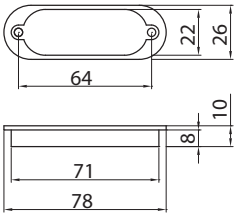

szín	cikkszám
nikkel	10007551710

GIUSTI

543-064 - fém



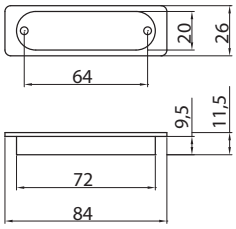

szín	cikkszám
nikkel	10007551720

GIUSTI

124.128 - fém



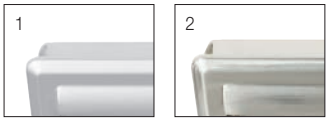

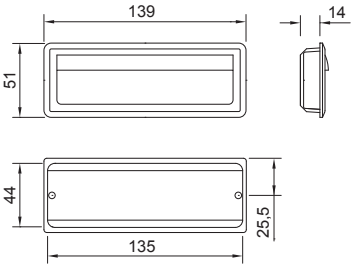

szín	cikkszám
1. matt alumínium	10007552570
2. nikkel	10007552571

GIUSTI

1597-52 - fém



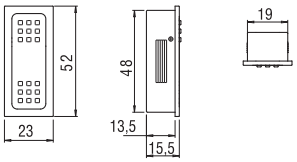

szín	cikkszám
alumínium	10007304710

SIRO

405B - fém



szín	cikkszám
1. matt fekete	10007500910
2. matt fehér	10007500912

citterioline

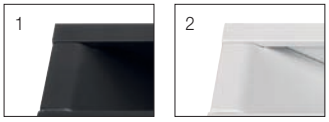

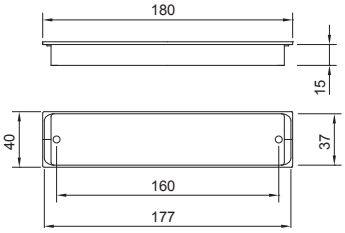

C374B - fém

citterioline



szín	cikkszám
matt króm	10007500655

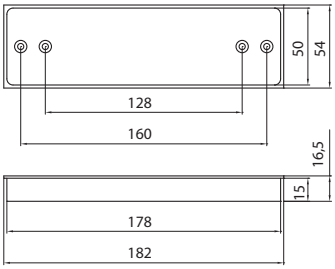

C307 - fém



szín	cikkszám
1. matt króm	10007500130
2. matt nikkel	10007500132
3. titanium	10007500137
4. matt fekete	10007500131

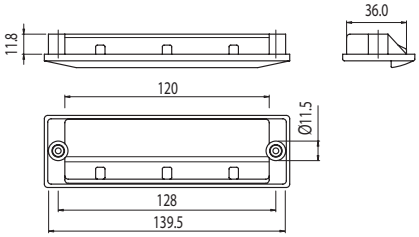

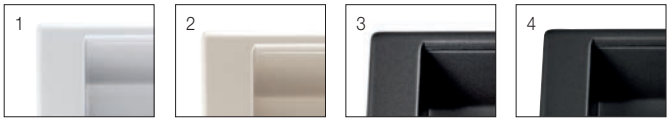

C363C / C363B - fém

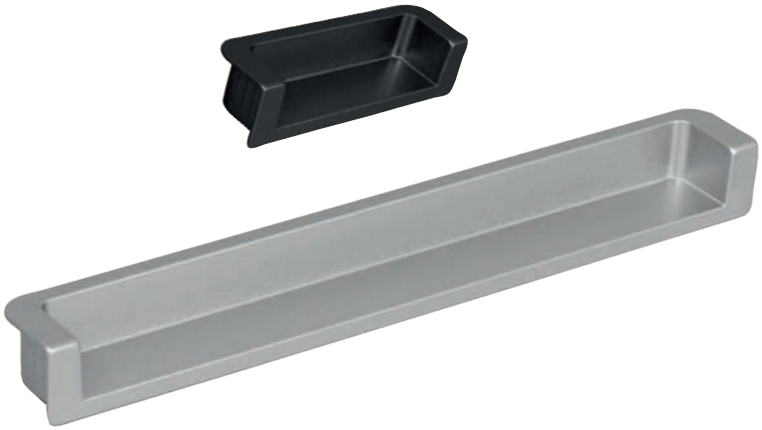

C363C - hosszméret: 70 mm	
1. matt króm	10007500555
2. matt fekete	10007500556

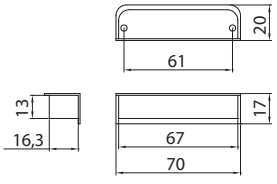

C363B - hosszméret: 168 mm	
1. matt króm	10007500550
2. matt fekete	10007500551

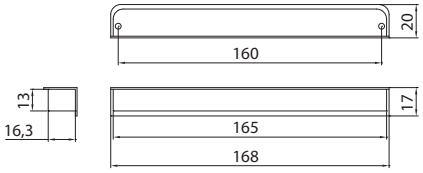

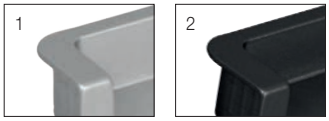

540-75 - fém



szín	cikkszám
antik Firenze	10007551020

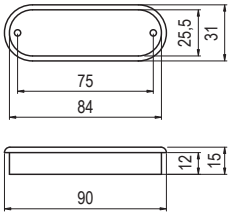

GIUSTI

542-75 - fém



szín	cikkszám
antik Firenze	10007551030

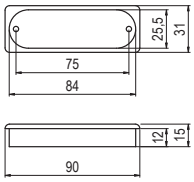

GIUSTI

552.096 / 552.128 - fém

szín	hosszméret (mm)	furattáv (mm)	cikkszám
antik Firenze	112	96	10007551230
	144	128	10007551231



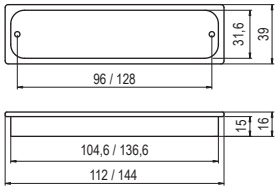

GIUSTI

085 - műanyag

szín	hosszméret (mm)	cikkszám
fekete	82	10007808220
	182	10007808230
	302	10007808240



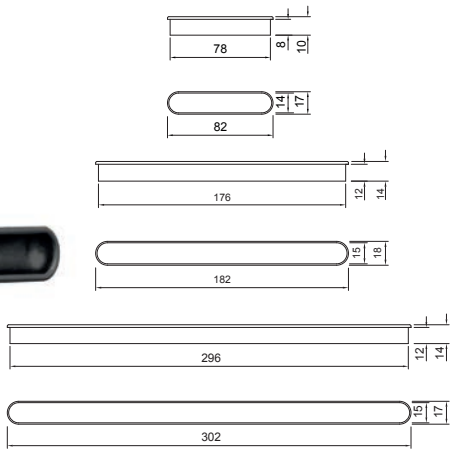

65 - műanyag









szín	cikkszám
1. fehér	10007808150
2. szürke	10007808151
3. fekete	10007808152

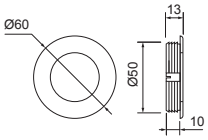

57 - műanyag



szín	cikkszám
matt króm	10007808070

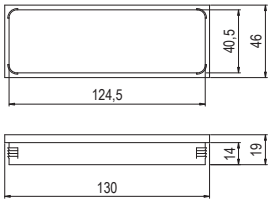

P 273-35 - műanyag











szín	cikkszám
1. fehér	10007807202
2. fekete	10007807204
3. króm	10007807208
4. matt króm	10007807210

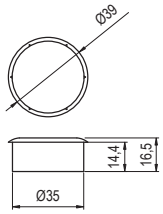

P 274-125 - műanyag



szín	cikkszám
matt króm	10007807222

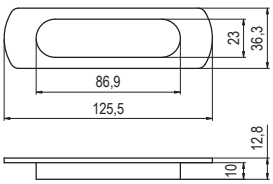



PORCELÁNBETÉTES

M62 - fém / porcelán

GIUSTI



szín	cikkszám
fekete	10007553100

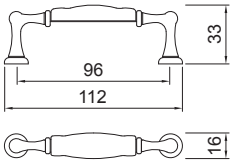

P88 - fém / porcelán

szín	cikkszám
fekete	10007553110

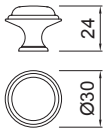





P49 - fém / porcelán

szín	cikkszám
1. antik nikkel - fényes fehér	10007553130
2. matt sárgaréz - elefántcsont	10007553131
3. antik ón - matt fekete	10007553132

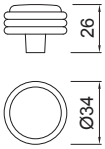









M89 - fém / porcelán

szín	cikkszám
1. antik nikkel - fényes fehér	10007553120
2. matt sárgaréz - elefántcsont	10007553121
3. antik ón - matt fekete	10007553122



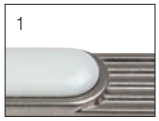

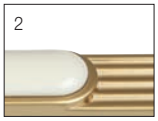



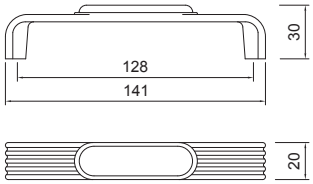

M94 - fém / porcelán

GIUSTI



szín	cikkszám
1. antik Firenze - elefántcsont - Vintage	10007553040
2. barna - fehér - Vintage	10007553042





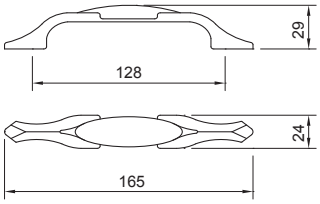

M95 - fém / porcelán



szín	cikkszám
1. antik Firenze - elefántcsont - Vintage	10007553050
2. barna - fehér - Vintage	10007553052





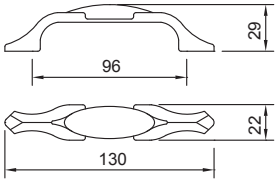



M01 - fém / porcelán

GIUSTI



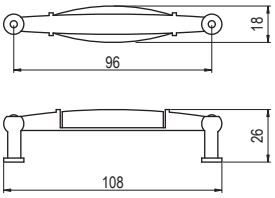

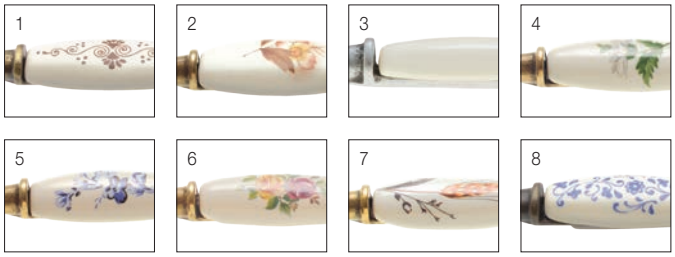

szín	cikkszám
1. antik Firenze - barna motívum	10007550247
2. antikolt bronz - barna virág	10007550250
3. antikolt ezüst - minta nélkül	10007550252
4. antikolt bronz - zöld virág	10007550253
5. antikolt bronz - kék virág	10007550254
6. antikolt bronz - színes virág	10007550256
7. antikolt bronz - búzakalász	10007550257
8. country bronz - kék motívum	10007550258

M10 - fém / porcelán



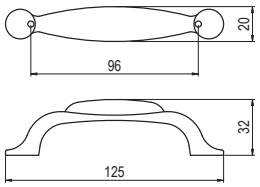



szín	cikkszám
1. country bronz - kék motívum	10007550308
2. country bronz - barna virág	10007550309
3. antikolt bronz - zöld virág	10007550310
4. antikolt bronz - kék virág	10007550311
5. antikolt bronz - színes virág	10007550313
6. antikolt bronz - barna virág	10007550314
7. antikolt bronz - búzakalász	10007550315
8. antik Firenze - barna motívum	10007550317
9. antik Firenze - aranyfüst	10007550318

M17 - fém / porcelán

GIUSTI



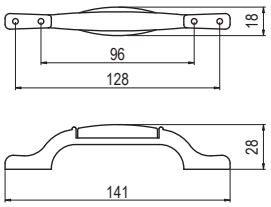



szín	cikkszám
1. antikolt bronz - barna virág	10007550330
2. antikolt bronz - búzakalász	10007550331
3. country bronz - kék motívum	10007550332
4. antik Firenze - barna motívum	10007550335

M22 - fém / porcelán



szín	cikkszám
antik Firenze - barna motívum	10007550490

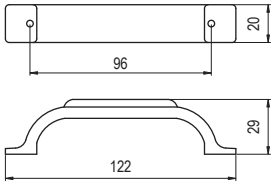



P01 - fém / porcelán

GIUSTI



szín	cikkszám
antikolt bronz - színes virág	10007550264

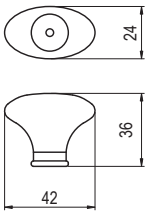

P03 - fém / porcelán



szín	cikkszám
1. antikolt bronz - barna virág	10007550270
2. antikolt bronz - kék virág	10007550272
3. antikolt bronz - színes virág	10007550274

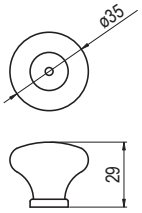



P04 - fém / porcelán



szín	cikkszám
1. antikolt bronz - kék virág	10007550361
2. antikolt bronz - barna virág	10007550364

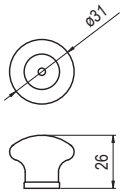

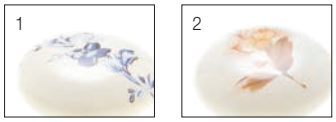

P07 - fém / porcelán

GIUSTI





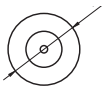

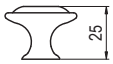

szín	cikkszám
1. country bronz - kék motívum	10007550278
2. antikolt bronz - barna virág	10007550280
3. antikolt bronz - zöld virág	10007550281
4. antikolt bronz - kék virág	10007550282
5. antikolt bronz - színes virág	10007550284
6. antik Firenze - kőminta	10007550286
7. antik Firenze - barna motívum	10007550287
8. antik Firenze - aranyfüst	10007550288



















P77 - fém









szín	cikkszám
1. antik Firenze - elefántcsont - Vintage	10007553030
2. barna - fehér - Vintage	10007553032



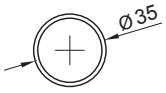

P23 - fém / porcelán



szín	cikkszám
antikolt bronz - tört fehér	10007550436



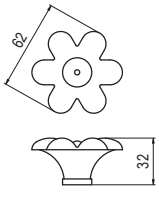

P10 - fém / porcelán



szín	cikkszám
1. törtfehér - réz	10007550372
2. fehér - réz	10007550373







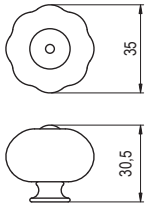

120-128 - fém / porcelán







szín	cikkszám
1. antikolt bronz - beige	10007550030
2. antikolt bronz - barna virág	10007550031

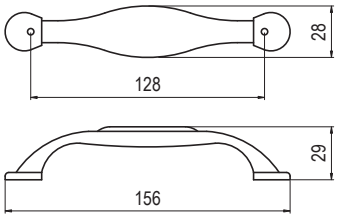

GIUSTI

M55 - fém / porcelán



szín	cikkszám
antik Firenze - beige	10007551540

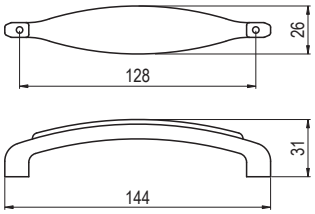

GIUSTI

E038-96 - fém / porcelán

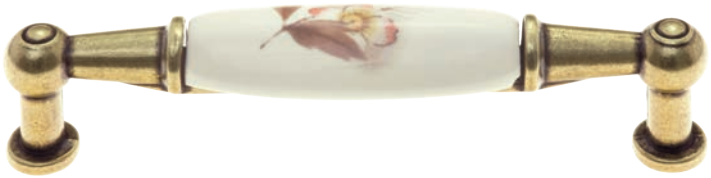

szín	cikkszám
1. antikolt bronz - barna virág	10007652000
2. antikolt bronz - szürke virág	10007652001
3. antikolt bronz - búzakalász	10007652002







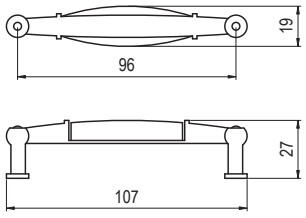

E039-26 - porcelán



szín	cikkszám
1. barna virág	10007652025
2. szürke virág	10007652026
3. búzakalász	10007652027







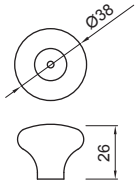

E050-96 - fém / porcelán







szín	cikkszám
1. antikolt bronz - barna virág	10007652030
2. antikolt bronz - búzakalász	10007652032

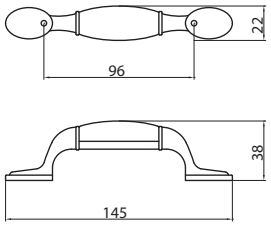

E051-96 - fém / porcelán







szín	cikkszám
1. antikolt bronz - barna virág	10007652040
2. antikolt bronz - búzakalász	10007652042

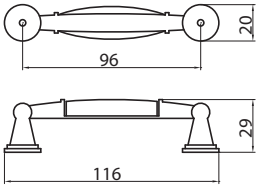

E052-96 - fém / porcelán









szín	cikkszám
1. antikolt bronz - barna virág	10007652050
2. antikolt bronz - szürke virág	10007652051
3. antikolt bronz - búzakalász	10007652052

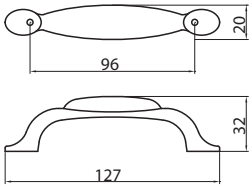

E053-33 - fém / porcelán









szín	cikkszám
1. antikolt bronz - barna virág	10007652060
2. antikolt bronz - szürke virág	10007652061
3. antikolt bronz - búzakalász	10007652062

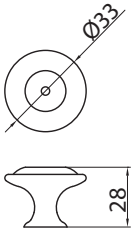

1973-106 / 1973-138 - fém / műanyag



1973-106	cikkszám
antikolt bronz - beige	10007305050

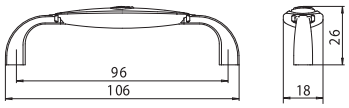

1973-138	cikkszám
antikolt bronz - beige	10007305055

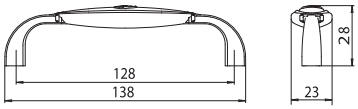

1889-67 - fém / műanyag



szín	cikkszám
antikolt bronz - tört fehér	10007306310

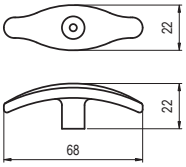

1881-130 - fém / műanyag



szín	cikkszám
antikolt bronz - tört fehér	10007306320

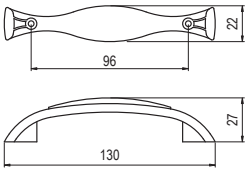

1898-106 - fém / műanyag



1898-106	cikkszám
1. króm - fehér	10007304950
2. antikolt bronz - beige	10007304951

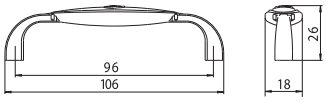





1700-29 - fém / porcelán







szín	cikkszám
1. antikolt bronz - tört porcelán	10007306330
2. antikolt bronz - tört fehér	10007306331

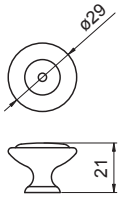

1699-107 - fém / porcelán







szín	cikkszám
1. antikolt bronz - tört porcelán	10007306340
2. antikolt bronz - tört fehér	10007306341

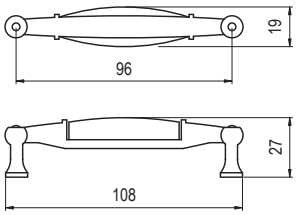

SP1-33 - porcelán

szín	cikkszám
fehér - arany	10007421700



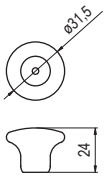

SP12-35 - porcelán

szín	cikkszám
fehér	10007421600



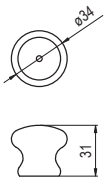

T 402-38 - porcelán

szín	cikkszám
fehér - arany	10007608801



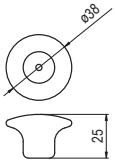

T 404-35 - porcelán

szín	cikkszám
fehér	10007609001



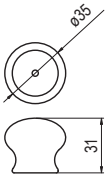



GYEREKEKNEK

1882-56 - fém

SIRO



szín	cikkszám
antikolt ezüst	10007250440

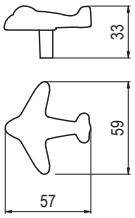

1884-48 - fém



szín	cikkszám
antikolt ezüst	10007250460

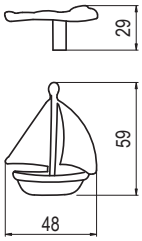

1885-56 - fém



szín	cikkszám
antikolt ezüst	10007250470

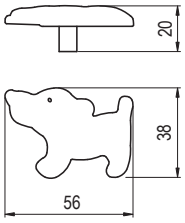

1886-36 - fém



szín	cikkszám
antikolt ezüst	10007250480

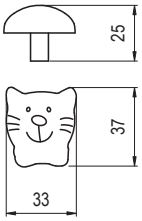

1883-109 - fém

SIRO



szín	cikkszám
antikolt ezüst	10007250450

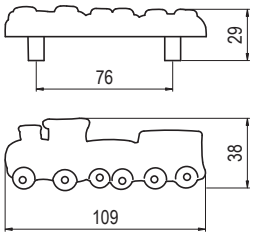

1887-41 - fém



szín	cikkszám
antikolt ezüst	10007250491

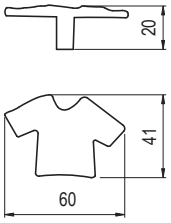

1888-40 - fém

szín	cikkszám
antikolt ezüst	10007250501

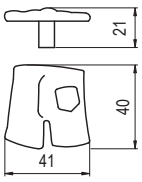

H158-51 - gumi



szín	cikkszám
szürke	10007250420

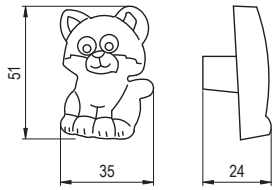

H148-40 - gumi



szín	cikkszám
fekete - fehér	10007250330

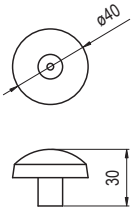

H150-53 - gumi



szín	cikkszám
narancs	10007250350

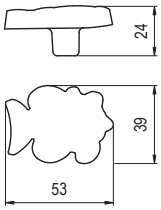



H147-47 - gumi



szín	cikkszám
piros	10007250320

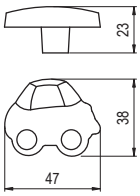

H159-50 - gumi



szín	cikkszám
zöld	10007250430

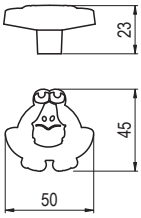

H152-44 - gumi



szín	cikkszám
színes	10007250360

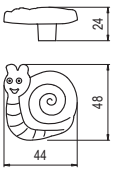



H149-44 - gumi

szín	cikkszám
sárga	10007250340



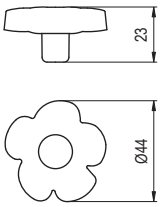

H149-44 - gumi

SIRO
www.siro.cc

szín	cikkszám
rózsaszín	10007250342



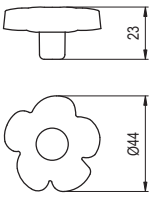



76184 Mancs - gumi



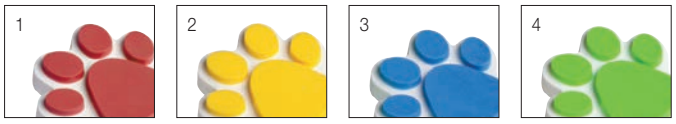

szín	cikkszám
1. piros	10007611200
2. sárga	10007611201
3. kék	10007611202
4. zöld	10007611203

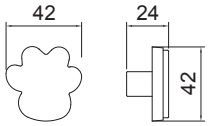

76198 Örvény - gumi



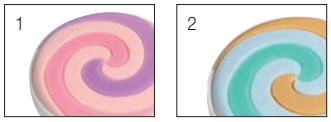

szín	cikkszám
1. rózsaszín	10007611210
2. zöld	10007611211

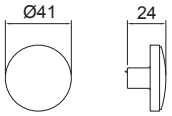

76191 Színes mozaik - gumi

szín	cikkszám
sokszínű	10007611240

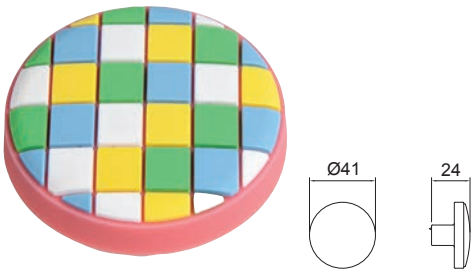

76192 Színes pöttyös - gumi

szín	cikkszám
sokszínű	10007611241



76079 Szív - gumi



szín	cikkszám
rózsaszín	10007611220

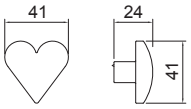

76087 Vitorlás - gumi



szín	cikkszám
színes	10007611230

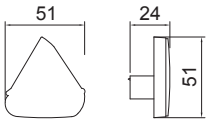

T-513 - gumi



szín	cikkszám
fekete-fehér	10007611130

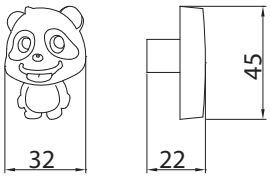

T-509 - gumi



szín	cikkszám
szürke	10007611080

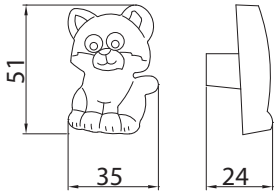

T-514 - gumi



szín	cikkszám
szürke	10007611140

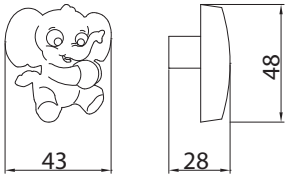

T-510 - gumi



szín	cikkszám
piros	10007611090

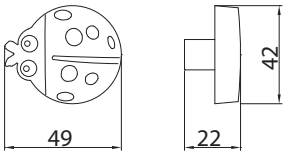

T-504 - gumi



szín	cikkszám
színes	10007611030

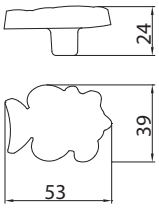

T-508 - gumi



szín	cikkszám
zöld	10007611070

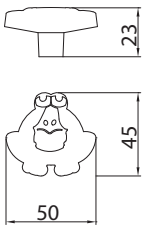

T-505 - gumi



szín	cikkszám
színes	10007611040

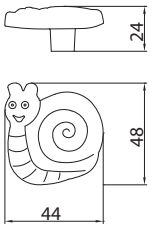

T-507 - gumi

szín	cikkszám
piros-fehér	10007611060



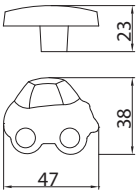

T-506 - gumi

szín	cikkszám
fekete-fehér	10007611050



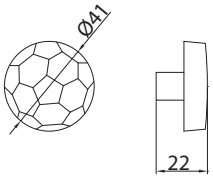

T-511 - gumi



szín	cikkszám
1. kék	10007611110
2. sárga	10007611100

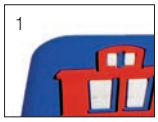



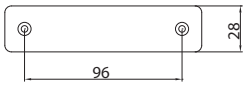

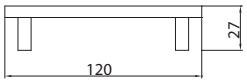

T-500 - gumi



szín	cikkszám
1. rózsaszín	10007611000
2. sárga	10007611002
3. kék	10007611001



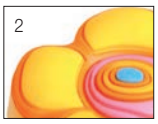

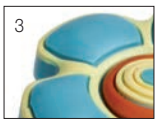

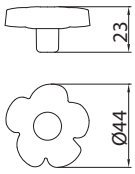

T-501 - gumi

szín	cikkszám
színes	10007611010



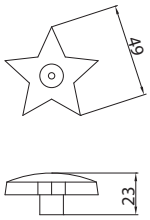

T-502 - gumi

szín	cikkszám
színes	10007611020



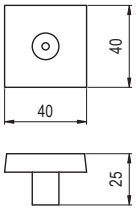

8116-50 - műanyag

SIRO



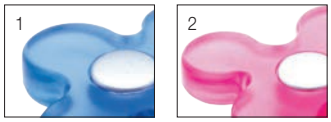

szín	cikkszám
1. kék áttetsző - alumínium	10007432322
2. rózsaszín áttetsző - alumínium	10007432323

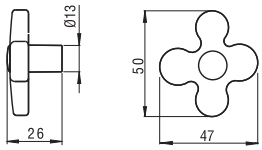

8117-34 - műanyag



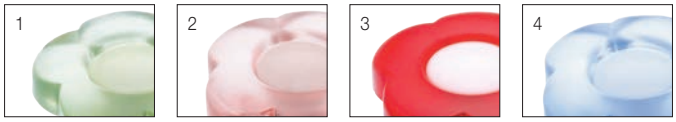

szín	cikkszám
1. világoszöld áttetsző	10007432330
2. világos rózsaszín áttetsző	10007432331
3. piros áttetsző	10007432332
4. világoskék áttetsző	10007432333

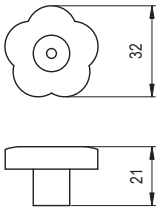

8257-58 - műanyag



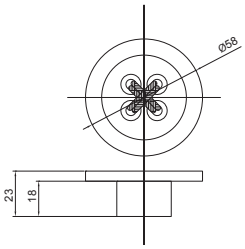

szín	cikkszám
1. fehér	10007434090
2. kék	10007434091
3. rózsaszín	10007434092



0061-22 - műanyag



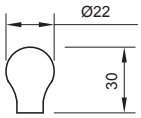

szín	cikkszám
1. rózsaszín	10007434200
2. kék	10007434201
3. sárga	10007434202





MŰANYAG

8004-164 - műanyag

SIRO

szín	cikkszám
matt króm	10007432261



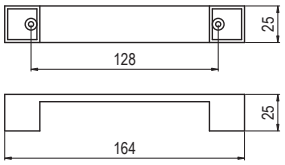

8045-36 - műanyag



szín	cikkszám
1. matt nikkel	10007432180
2. matt króm	10007432181

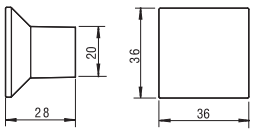

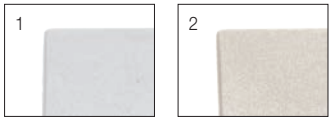

437 - műanyag



szín	cikkszám
1. rózsaszín	10007808190
2. menta	10007808191
3. füstzöld	10007808192
4. búzasárga	10007808193
5. korallkék	10007808194

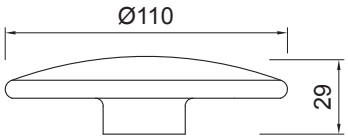

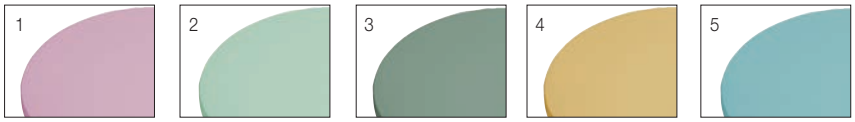

425 - műanyag

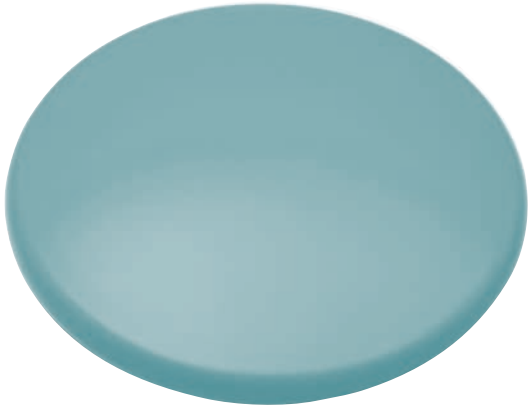

szín	cikkszám
1. rózsaszín	10007808200
2. menta	10007808201
3. füstzöld	10007808202
4. búzasárga	10007808203
5. korallkék	10007808204

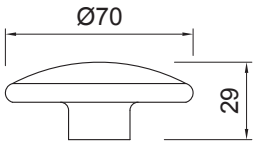

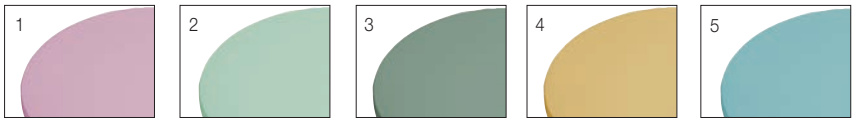

428 - műanyag



szín	cikkszám
1. rózsaszín	10007808210
2. menta	10007808211
3. füstzöld	10007808212
4. búzasárga	10007808213
5. korallkék	10007808214

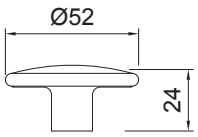

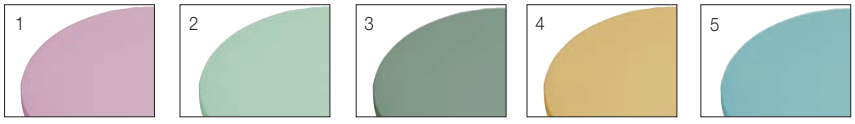

439 - műanyag



szín	cikkszám
1. rózsaszín	10007808160
2. menta	10007808161
3. füstzöld	10007808162
4. búzasárga	10007808163
5. korallkék	10007808164

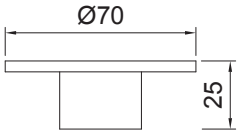

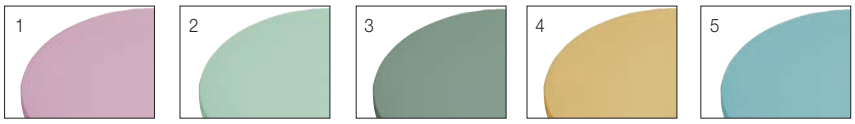

421 - műanyag



szín	cikkszám
1. rózsaszín	10007808170
2. menta	10007808171
3. füstzöld	10007808172
4. búzasárga	10007808173
5. korallkék	10007808174

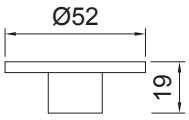

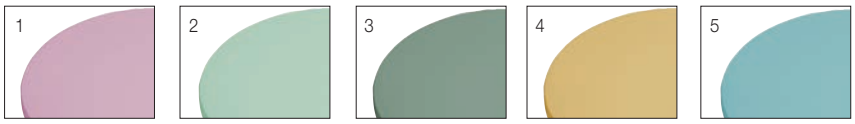

22 - műanyag



szín	cikkszám
1. rózsaszín	10007808180
2. menta	10007808181
3. füstzöld	10007808182
4. búzasárga	10007808183
5. korallkék	10007808184

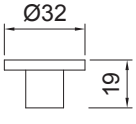

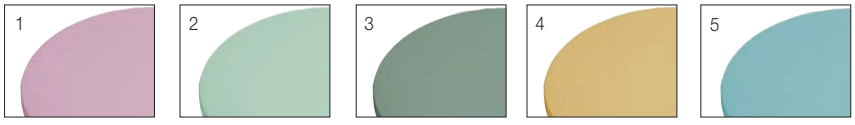

8279-64 / 8279-165 - műanyag

SIRO





típus	cikkszám
8279-64	10007434160
8279-165	10007434170

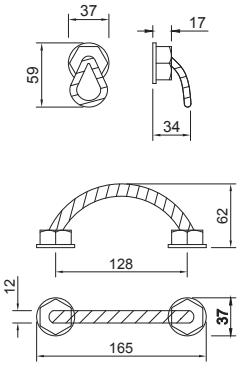

8308-188 - műanyag



szín	cikkszám
antik bronz	10007434180

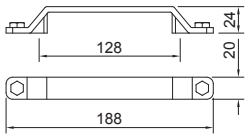

8315-66 - műanyag



szín	cikkszám
fekete	10007434190

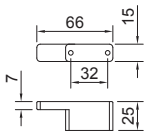

8317-70 - műanyag



8317-70	cikkszám
fekete	10007434140

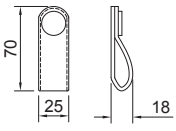

8086-44 / 8086-172 - műanyag

SIRO



8086-44	cikkszám
wenge - matt króm	10007432360

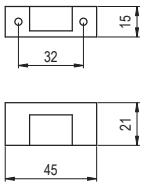



8086-172	cikkszám
wenge - matt króm	10007432370

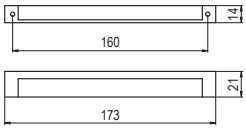

8147-138 - műanyag



8147-138	cikkszám
wenge - matt króm	10007432750

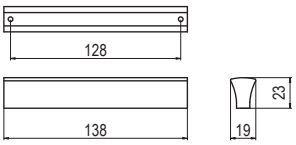

8137-137 - műanyag



szín	cikkszám
1. matt nikkel	10007432700
2. matt króm	10007432701
3. fekete	10007432702
4. fehér	10007432703

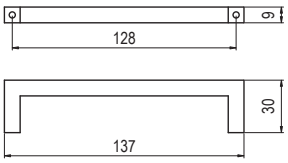

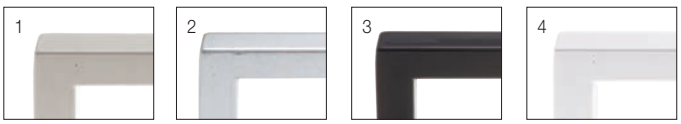

0618-64 - műanyag



szín	cikkszám
fehér	10007408600

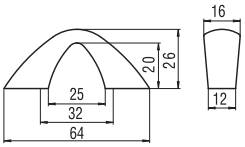

8265-48 - műanyag



szín	cikkszám
1. fekete titánium	10007434130
2. barna titánium	10007434131





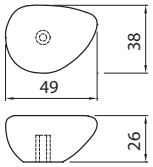

8066-36 - műanyag

SIRO www.siro.cc



szín	cikkszám
1. matt nikkel	10007432170
2. matt króm	10007432171





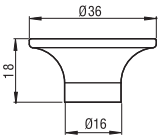

8076-15 - műanyag



szín	cikkszám
1. matt nikkel	10007432130
2. matt króm	10007432131





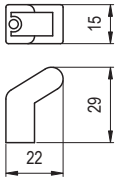

8006-25 - műanyag



szín	cikkszám
matt króm	10007432111

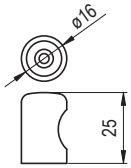



0549-134 - műanyag



szín	cikkszám
1. fekete	10007404200
2. króm	10007404220
3. matt króm	10007404240
4. matt nikkel	10007404260
5. arany	10007404280
6. fehér	10007404300













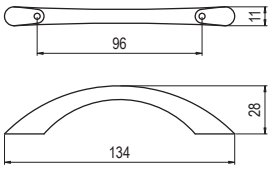

0549-97 - műanyag



szín	cikkszám
1. fekete	10007404900
2. króm	10007404920
3. matt króm	10007404940
4. arany	10007404970
5. fehér	10007405000











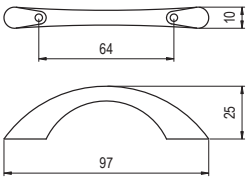

P 201/B-96 - műanyag

szín	cikkszám
rózsagyökér	10007804300



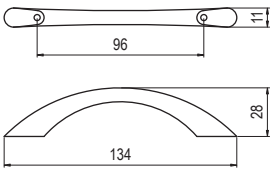

P 201/C-128 - műanyag



szín	cikkszám
1. fehér	10007804700
2. fekete	10007804800
3. króm	10007805000
4. matt króm	10007805003
5. matt nikkel	10007805006











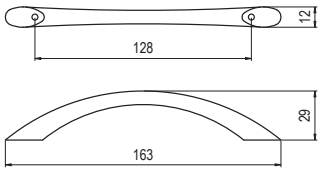

P 91/B-32 - műanyag



szín	cikkszám
1. arany	10007801000
2. fehér	10007801100
3. fekete	10007801200
4. króm	10007801300
5. matt króm	10007801303
6. matt nikkel	10007801306
7. rózsagyökér	10007801500















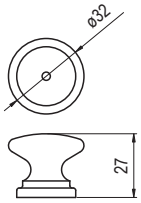

P 91-27 - műanyag



szín	cikkszám
1. fehér	10007800200
2. fekete	10007800300





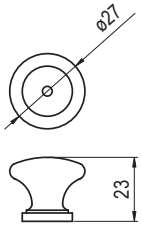

SM 391-34 - műanyag



szín	cikkszám
arany - fehér	10007423400

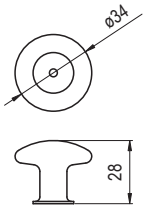

0287-106 - műanyag



szín	cikkszám
fehér	10007401200

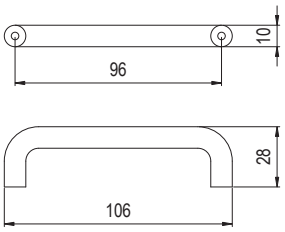

SM 447-32 / SM 447-40 - műanyag



SM 447-32	cikkszám
fehér	10007420800

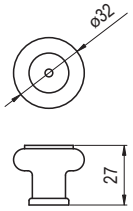

SM 447-40	cikkszám
fehér	10007421200

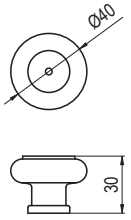



FA FOGANTYÚK

S 70-30 / S 70-35 / S 70-44 - fa



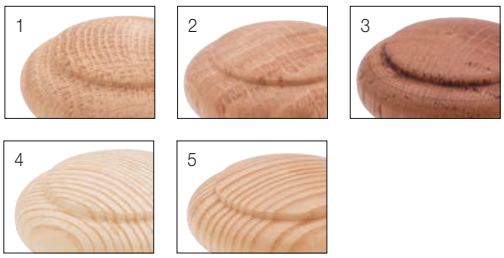

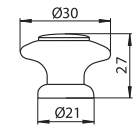

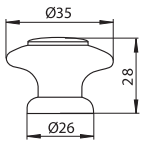

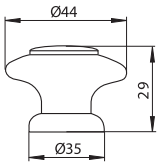

S 70-30	cikkszám
2. lakkozott tölgy	10008003900
3. pácolt tölgy	10008004000
5. lakkozott fenyő	10008004100

S 70-35	cikkszám
1. nyers tölgy	10008004200
2. lakkozott tölgy	10008004300
3. pácolt tölgy	10008004400
4. nyers fenyő	10008004405
5. lakkozott fenyő	10008004500

S 70-44	cikkszám
2. lakkozott tölgy	10008004700
3. pácolt tölgy	10008004800
5. lakkozott fenyő	10008004900

G 17-110 - fa



szín	cikkszám
nyers bükk	10008000305

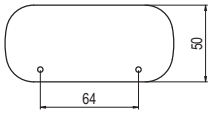

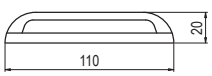

S 30-112 / S 30-82 - fa

SIRO



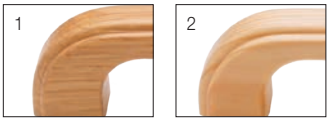

S 30-112	cikkszám
1. lakkozott tölgy	10008002900
2. lakkozott fenyő	10008003100

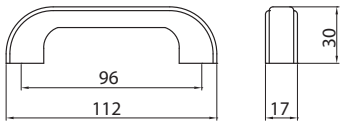

S 30-82	cikkszám
2. lakkozott fenyő	10008003500

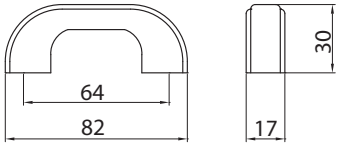

S 113-108 / S 113-76 - fa



S 113-108	cikkszám
lakkozott fenyő	10008000700

S 113-76	cikkszám
lakkozott fenyő	10008001100

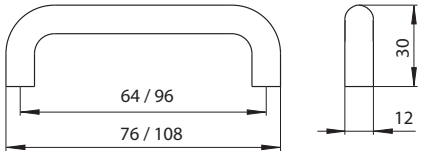

S 87-30 / S 87-35 / S 87-44 - fa



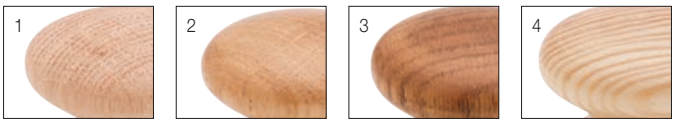

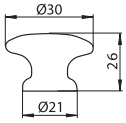

S 87-30	cikkszám
2. lakkozott tölgy	10008005100
4. lakkozott fenyő	10008005300

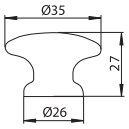

S 87-35	cikkszám
1. nyers tölgy	10008005400
2. lakkozott tölgy	10008005500
3. pácolt tölgy	10008005600
4. lakkozott fenyő	10008005700

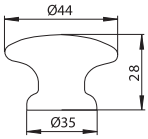

S 87-44	cikkszám
2. lakkozott tölgy	10008005900
3. pácolt tölgy	10008006000
4. lakkozott fenyő	10008006100

S 300-35 - fa



szín	cikkszám
nyers bükk	10008003600

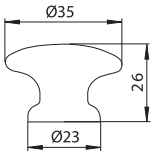

S 579-35 - fa



szín	cikkszám
1. lakkozott bükk	10008009070
2. olasz alma	10008009072
3. lakkozott juhar	10008009075







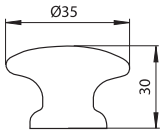

059-38 - fa



szín	cikkszám
lakkozott fenyő	10008009083

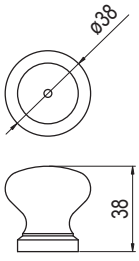

423-30 - fa



szín	cikkszám
1. lakkozott bükk	10008009100
2. olasz alma	10008009102
3. lakkozott juhar	10008009105







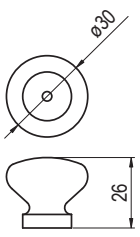

R-0961A - fa







szín	cikkszám
1. tölgy	10008009370
2. wenge	10008009371

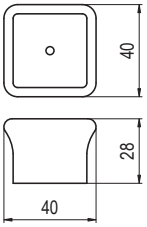

F 120-34 - fa



szín	cikkszám
fenyő	10007901000

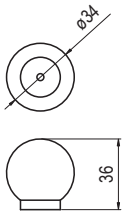

F 140-35 - fa



szín	cikkszám
fenyő	10007902000

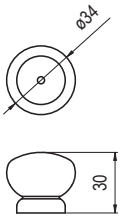

F 500-96 - fa



szín	cikkszám
fenyő	10007902300

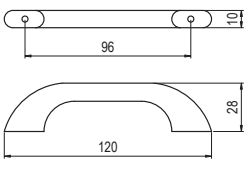

F 510-128 - fa



szín	cikkszám
fenyő	10007902700

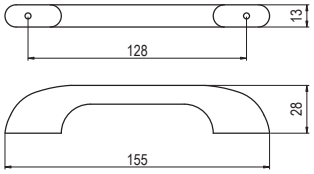

F610-96 - F617-96 - fa



szín	cikkszám
1. F 610-96 fenyő	10007905415
2. F 614-96 bükk	10007905419
3. F 617-96 öregcseresznye	10007905422



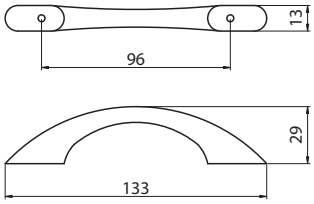

F 160-36 – F 167-36 - fa



szín	cikkszám
1. F 160-36 fenyő	10007902200
2. F 163-36 nyers bükk	10007902210
3. F 164-36 bükk	10007902220
4. F 165-36 tölgy natúr	10007902230
5. F 166-36 tölgy P43 pácolt	10007902240
6. F 167-36 öregcseresznye	10007902250

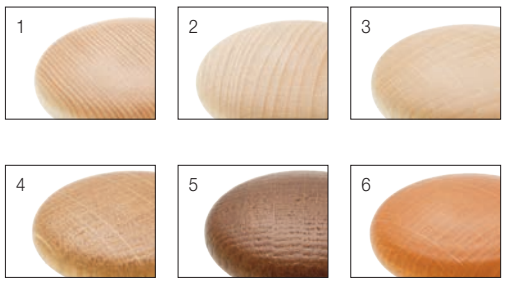

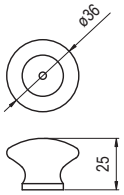

F 110-34 – F 119-34 - fa

SIRO www.siro.cc



szín	cikkszám
1. F 110-34 fenyő	10007900400
2. F 114-34 bükk	10007900500
3. F 115-34 tölgy natúr	10007900600
4. F 116-34 tölgy P43 pácolt	10007900700
5. F 117-34 öregcseresznye	10007900750
6. F 118-34 tölgy mahagóni	10007900800
7. F 119-34 fehér	10007900810



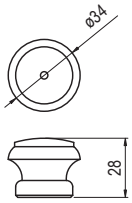

F 130-45 – F 139-45 - fa



szín	cikkszám
1. F 130-45 fenyő	10007901500
2. F 134-45 bükk	10007901600
3. F 135-45 tölgy natúr	10007901700
4. F 136-45 tölgy P43 pácolt	10007901800
5. F 137-45 öregcseresznye	10007901850
6. F 139-45 fehér	10007901910

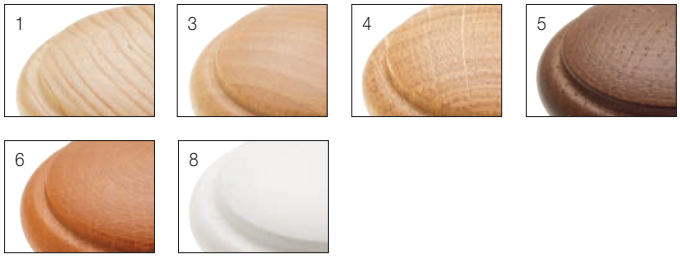

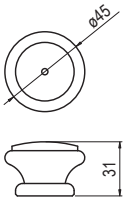

F 520-96 – F 526-96 - fa



szín	cikkszám
1. F 520-96 fenyő	10007903100
2. F 524-96 bükk	10007903150
3. F 525-96 tölgy natúr	10007903200
4. F 526-96 tölgy P43 pácolt	10007903300

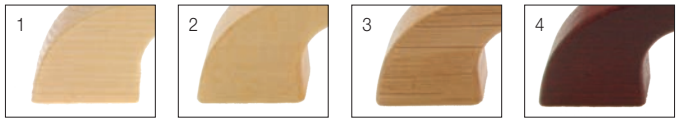

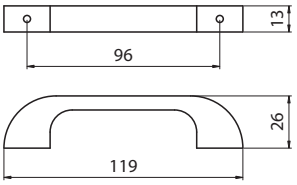

Fogantyúcsavarok

méret	cikkszám
M4 x 10	10103600570
M4 x 12	10007100000
M4 x 14	10007100010
M4 x 22	10007100020
M4 x 23	10007100030
M4 x 25	10007100040
M4 x 30	10007100050
M4 x 35	10007100060
M4 x 40	10007100065
M4 x 45	10007100070
M4 x 50	10007100080
M4 x 55	10007100090
M4 x 60	10007100100

H163-288 Furatsablon

SIRO

műanyag

10007400000

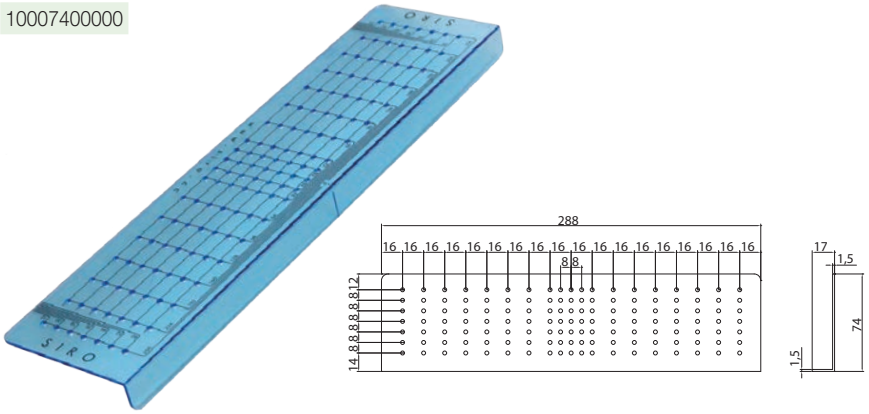





NEMESACÉL FOGASOK

2282-42 - inox - rozsdamentes acél



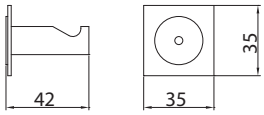

szín	cikkszám
rozsdamentes acél	10008821060

1658 - inox - rozsdamentes acél



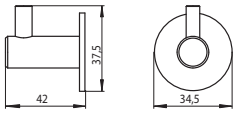

szín	cikkszám
rozsdamentes acél	10008821000

2106 - inox - rozsdamentes acél



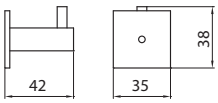

szín	cikkszám
rozsdamentes acél	10008821010

2301 - inox - rozsdamentes acél



szín	cikkszám
rozsdamentes acél	10008821070

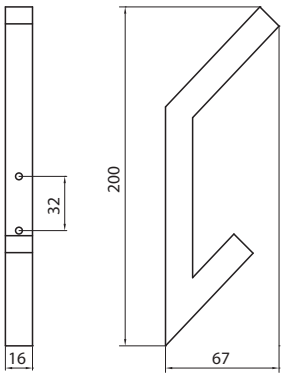

2302 - inox - rozsdamentes acél



szín	cikkszám
rozsdamentes acél	10008821080

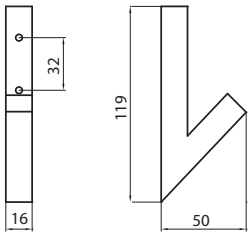


MODERN

Art 1100 - fém

mital



szín	cikkszám
1. króm	10008880000
2. matt króm	10008880001
3. fehér	10008880002

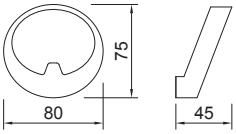







Art 1130 - fém



szín	cikkszám
1. matt króm	10008880010
2. nikkel	10008880011

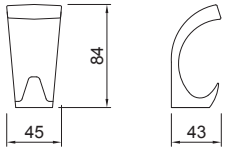

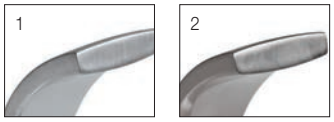

Art 1400 - fém



szín	cikkszám
1. antracit	10008880020
2. nikkel	10008880021

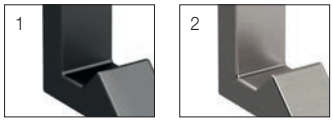

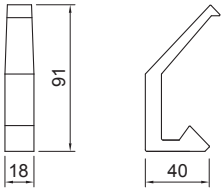





Art 4400 - fém



szín	cikkszám
1. antracit	10008880030
2. nikkel	10008880031

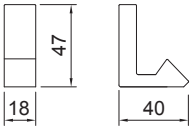

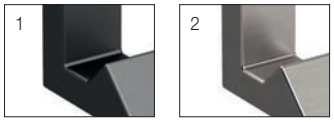

2462 - fém

SIRO



szín	cikkszám
matt fekete	10008821281

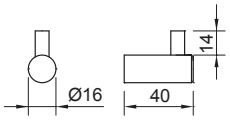

2463 - fém



szín	cikkszám
matt fekete	10008821291

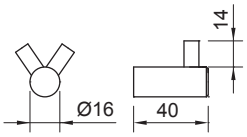



2434 - fém

SIRO



szín	cikkszám
1. nikkel	10008821300
2. szálcsiszolt acél	10008821301
3. matt fekete	10008821302

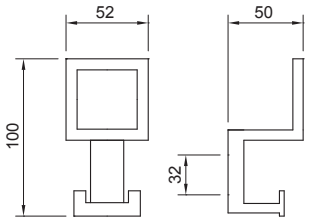


1


2

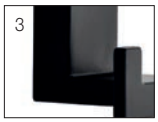
3

2435 - fém



szín	cikkszám
1. nikkel	10008821310
2. szálcsiszolt acél	10008821311
3. matt fekete	10008821312

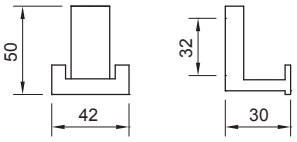


1


2


3

2620 - fém



szín	cikkszám
1. matt fekete	10008821380
2. antikolt réz	10008821381
3. antik arany	10008821382

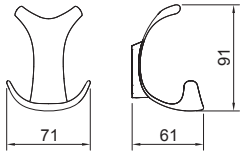


1


2


3

2324 - fém



szín	cikkszám
1. nikkel	10008821130
2. króm	10008821131
3. szálcsiszolt acél	10008821132
4. fehér	10008821133
5. fekete	10008821134

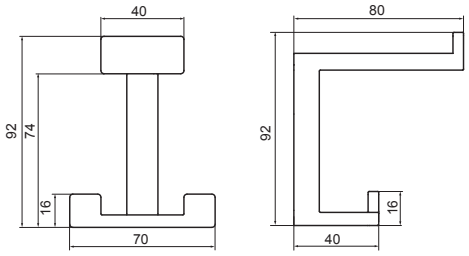

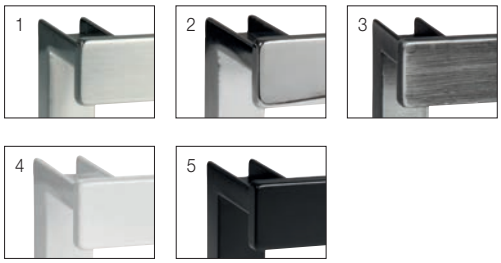

2326 - fém



szín	cikkszám
1. nikkel	10008821140
2. króm	10008821141
3. szálcsiszolt acél	10008821142
4. fehér	10008821143
5. fekete	10008821144

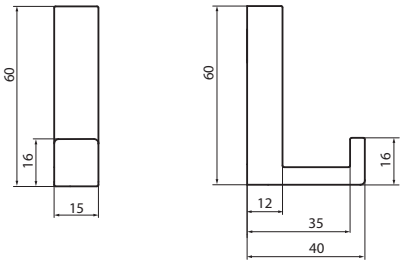

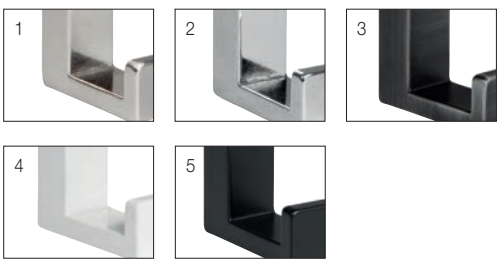

2325 - fém

SIRO www.siro.cc



szín	cikkszám
1. nikkel	10008821170
2. króm	10008821171
3. szálcsiszolt acél	10008821172
4. fehér	10008821173
5. fekete	10008821174

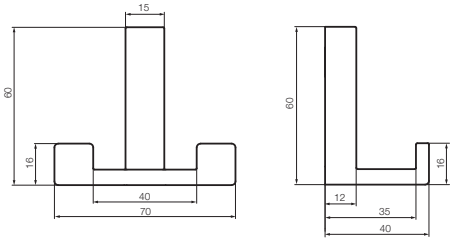



2313 - alumínium



szín	cikkszám
alumínium	10008821180

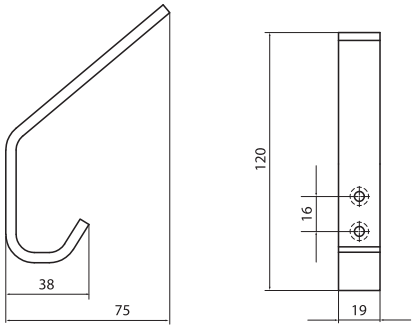

2314 - alumínium



szín	cikkszám
alumínium	10008821190

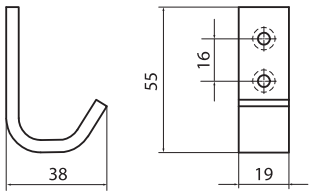

1871 - fém



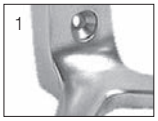



szín	cikkszám
1. alumínium	10008821200
2. nikkel	10008821201

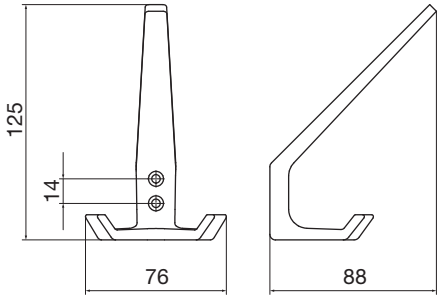

1785 - fém







szín	cikkszám
1. alumínium	10008821210
2. nikkel	10008821211

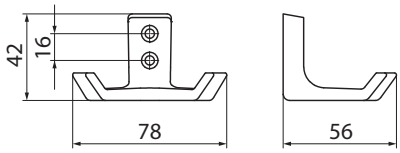

2235 - fém, 3 db/csomag



szín	cikkszám
acél	10008821270

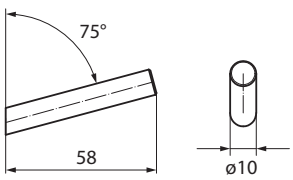

2236 - fém



szín	cikkszám
acél	10008821260

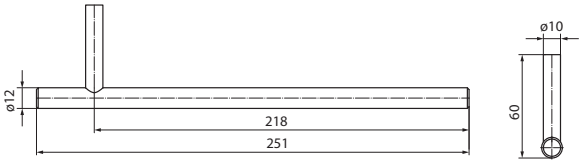

E1016 - fém









szín	cikkszám
1. króm	10008860160
2. nikkel	10008860161
3. matt króm	10008860162

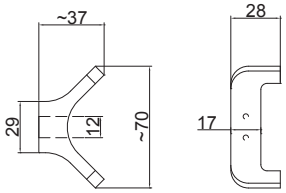

E1014 - fém



szín	cikkszám
nikkel	10008860140

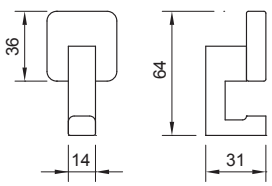

E1017 - fém









szín	cikkszám
1. króm	10008860170
2. nikkel	10008860171
3. matt króm	10008860172

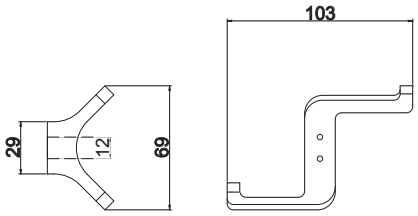

E1018 - fém









szín	cikkszám
1. króm	10008860180
2. matt króm	10008860181
3. matt nikkel	10008860182

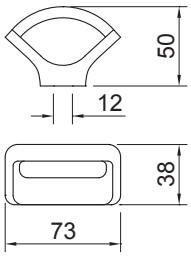

E1023 - fém

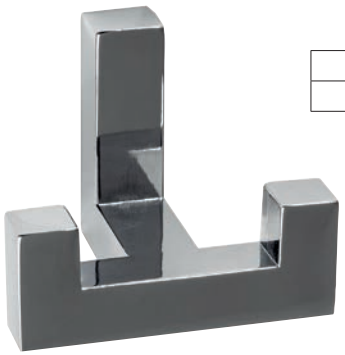

szín	cikkszám
króm	10008860210

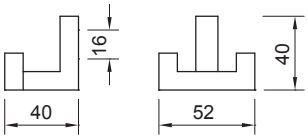

E1024 - fém



szín	cikkszám
króm	10008860220

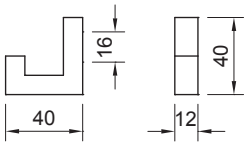

E1037 - fém







szín	cikkszám
1. matt króm	10008860350
2. fekete	10008860351

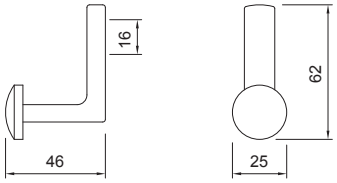

E1038 - fém







szín	cikkszám
1. matt króm	10008860360
2. fekete	10008860361

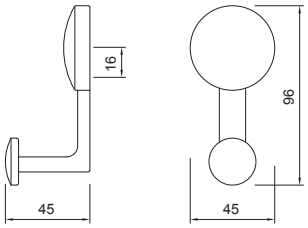

E1045 - fém









szín	cikkszám
1. matt króm	10008860460
2. fekete	10008860461
3. matt arany	10008860462

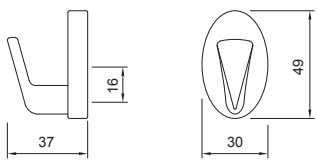

E1039 - fém









szín	cikkszám
1. matt króm	10008860370
2. fekete	10008860371
3. matt arany	10008860372

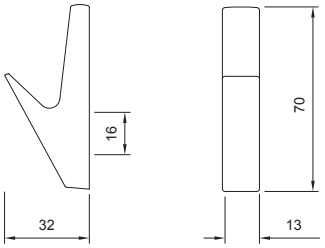

E1040 - fém









szín	cikkszám
1. matt króm	10008860380
2. fekete	10008860381
3. matt arany	10008860382

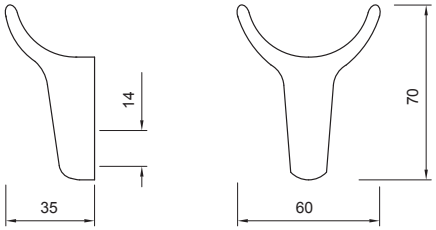

E1044 - fém







szín	cikkszám
1. matt króm	10008860420
2. fekete	10008860421

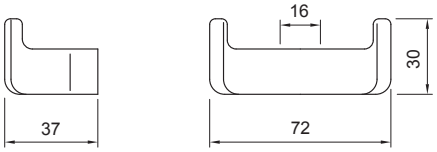

E1041 - fém



szín	cikkszám
1. matt króm	10008860390
2. fekete	10008860391
3. matt arany	10008860392

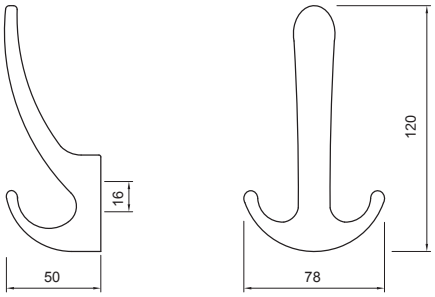







E1042 - fém



szín	cikkszám
1. matt króm	10008860400
2. fekete	10008860401
3. matt arany	10008860402

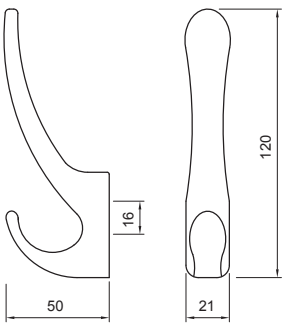







E1043 - fém

szín	cikkszám
1. matt króm	10008860410
2. fekete	10008860411
3. matt arany	10008860412

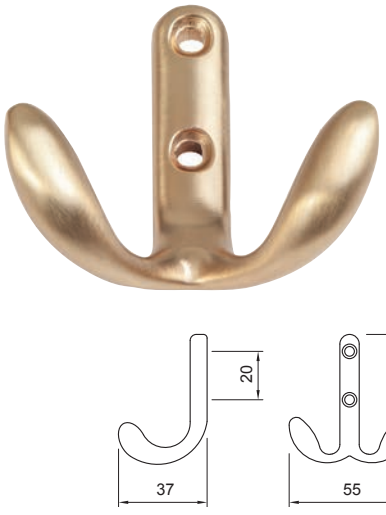







E1046 - fém



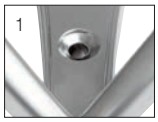



szín	cikkszám
1. matt króm	10008860430
2. fekete	10008860431

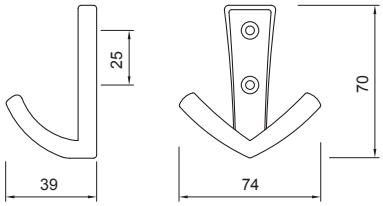

E1047 - fém







szín	cikkszám
1. matt króm	10008860440
2. fekete	10008860441

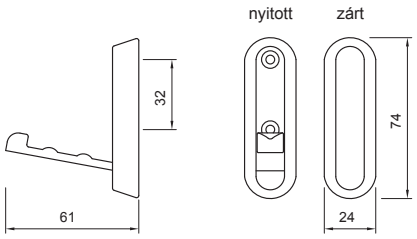

E1048 - fém







szín	cikkszám
1. matt króm	10008860450
2. fekete	10008860451

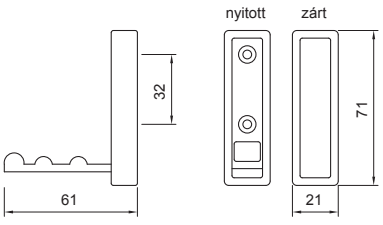

E1036 - fém



szín	cikkszám
1. nikkel	10008860340
2. fekete	10008860341

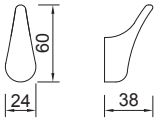





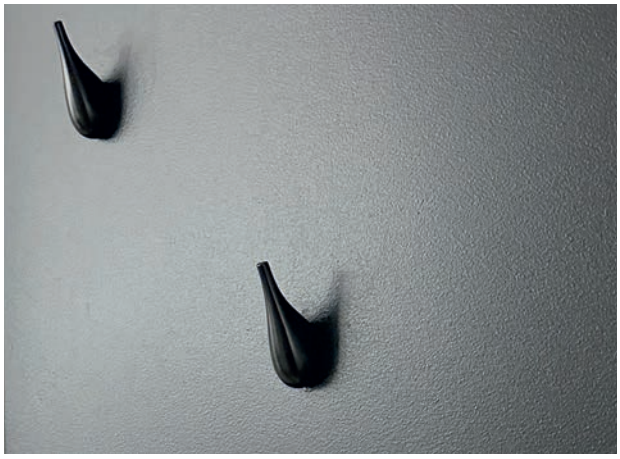

E1034 - fém



szín	cikkszám
1. nikkel	10008860320
2. fekete	10008860321

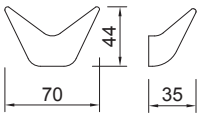

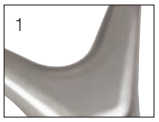



E1035 - fém



szín	cikkszám
1. nikkel	10008860330
2. fekete	10008860331

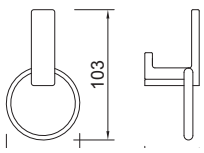





2500 - fém

SIRO



szín	cikkszám
1. matt fekete	10008821331
2. nikkel	10008821332

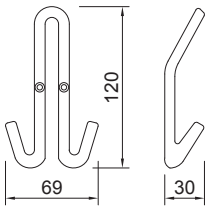





2107 - fém



szín	cikkszám
1. króm	10008820600
2. matt króm	10008820601

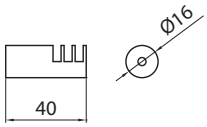



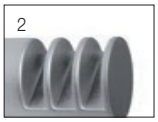

1672 - fém

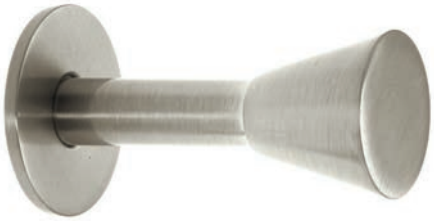

szín	cikkszám
nikkel	10008820420

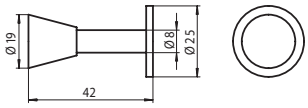

1280 / 1281 - fém





1280	cikkszám
1. króm	10008820260
2. matt nikkel	10008820261
3. alumínium	10008820263

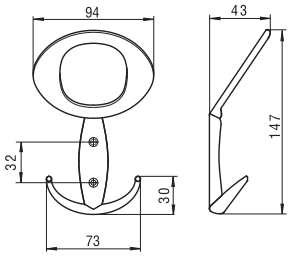

1281	cikkszám
1. króm	10008820270
2. matt nikkel	10008820271
3. alumínium	10008820273



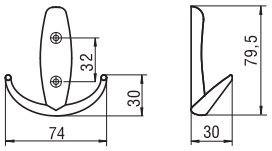

1653 / 1654 - fém





1653	cikkszám
alumínium	10008820400

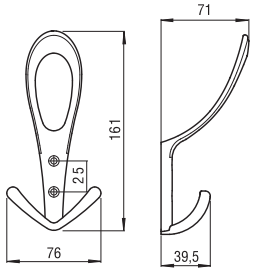

1654	cikkszám
alumínium	10008820410

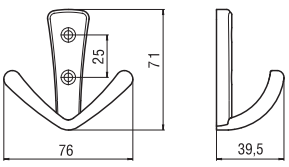

E1031 - fém



szín	cikkszám
1. króm	10008860290
2. nikkel	10008860291

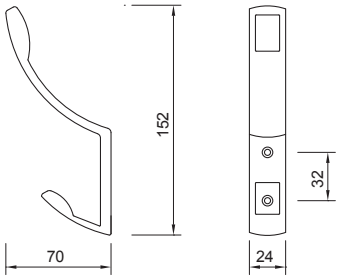



E1008 / E1009 - fém



E1008	cikkszám
1. nikkel	10008860081
2. matt króm	10008860082
3. fényes antikolt bronz	10008860083

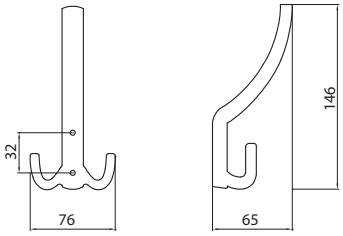

E1009	cikkszám
1. nikkel	10008860091
2. matt króm	10008860092
3. fényes antikolt bronz	10008860093

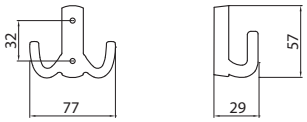

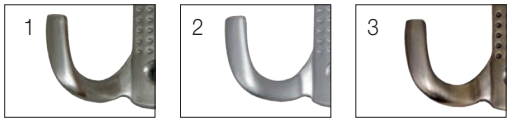

E1033 - fém







szín	cikkszám
1. króm	10008860310
2. nikkel	10008860311

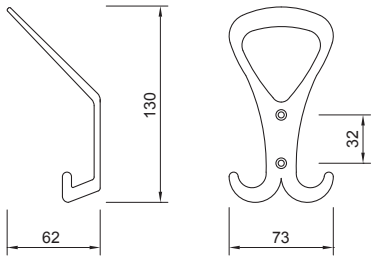

2295-121 - fém / műanyag, kihajtható



szín	cikkszám
króm -fehér	10008820690

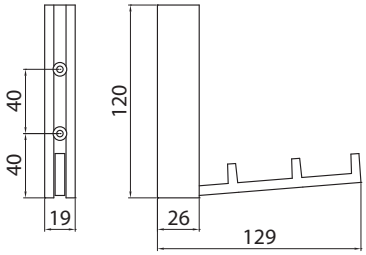

SIRO
www.siro.cc





ÖNTAPADÓS

2319 - fém, öntapadós, 3 db/csomag



szín	cikkszám
matt nikkel	10008821090

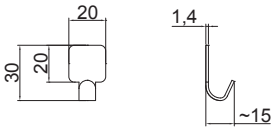

2331 - fém - öntapadós



szín	cikkszám
1. króm	10008821230
2. nikkel	10008821231





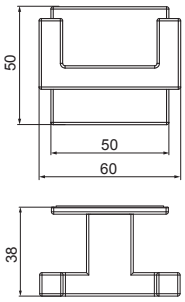

743 - fém, öntapadós



szín	cikkszám
króm	10008820700

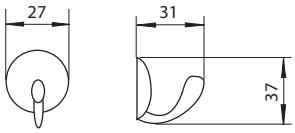



Öntapadós szimpla akasztó - inox - rozsdamentes acél



szín	cikkszám
szálcsiszolt acél	10006260000

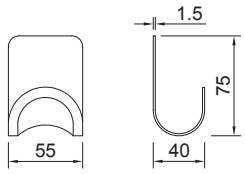

Öntapadós dupla akasztó - inox - rozsdamentes acél



szín	cikkszám
szálcsiszolt acél	10006260010

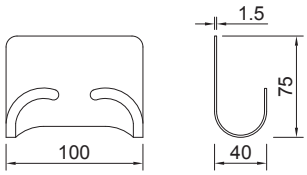




KLASSZIKUS

1096 - fém



1096	cikkszám
1. antikolt bronz	10008805100
2. matt króm	10008805200
3. kovácsoltvas	10008805500

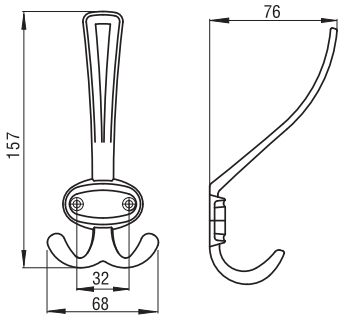



1097 - fém



1097	cikkszám
1. antikolt	10008805700
2. matt króm	10008805800
3. kovácsoltvas	10008806100

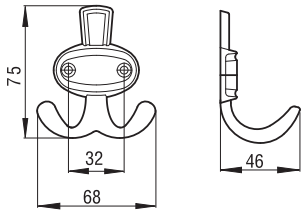



1981 / 1982 - fém / műanyag





1981	cikkszám
1. króm - fehér	10008820470
2. antikolt réz - beige	10008820480

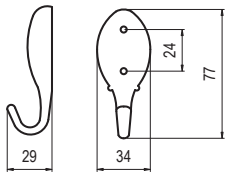

1982	cikkszám
1. króm - fehér	10008820490
2. antikolt réz - beige	10008820500

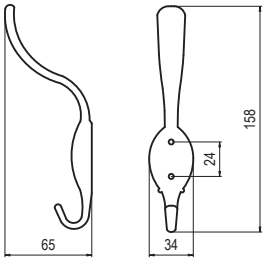

1237 - fém









szín	cikkszám
1. króm	10008820210
2. matt nikkel	10008820211
3. antikolt	10008820213

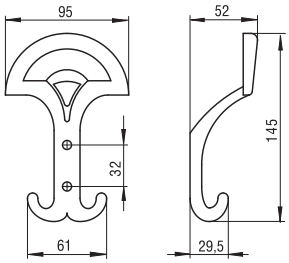

553 / 554 - fém





553	cikkszám
arany	10008802800

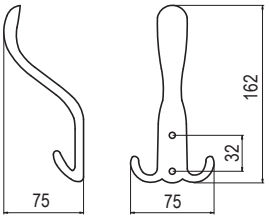

554	cikkszám
arany	10008803100

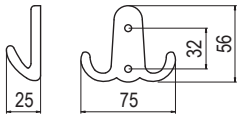

547 / 548 - fém





547	cikkszám
antikolt	10008802100

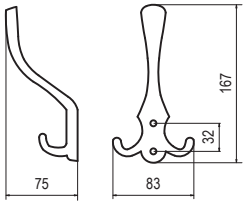

548	cikkszám
antikolt	10008802400

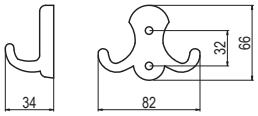

WAP801 / WAP802 - fém





WAP801	cikkszám
antik nikkel	10008871000

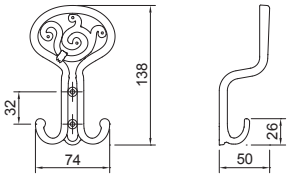

WAP802	cikkszám
antik nikkel	10008871010

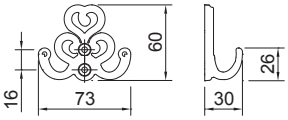

Színazonos csavarszett:
Mennyiség: 2-2 db
Méret: 4 x 25 és 4 x 50 mm
10008871015

Stílusban illeszkedő polctartók ezen az oldalon találhatók: 6.24



WAP803 - fém

GIUSTI







szín	cikkszám
1. antik Firenze	10008871020
2. matt fekete	10008871021

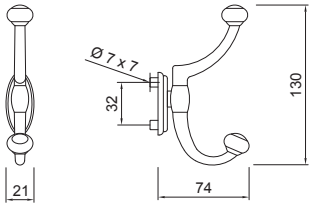

WAP804 - fém



szín	cikkszám
1. antik Firenze	10008871030
2. antikolt ezüst	10008871031
3. matt fehér	10008871032

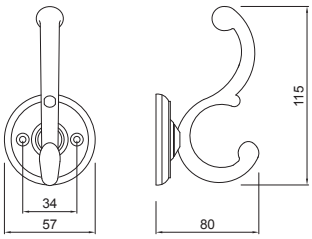





557 / 558 - fém





557	cikkszám
antikolt	10008803200

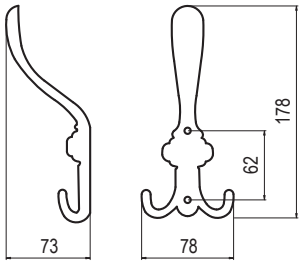

558	cikkszám
antikolt	10008803400

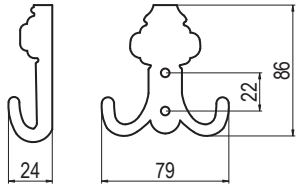

1421 - fém

1421	cikkszám
1. antikolt	10008820321
2. matt fekete	10008820322

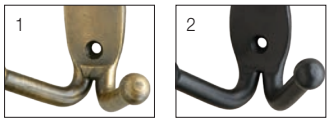



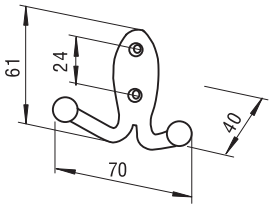

T 212 - fém

szín	cikkszám
1. króm	10008851300
2. arany	10008851400

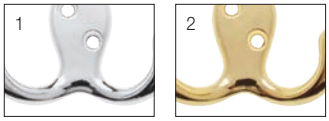



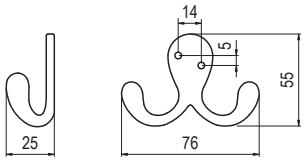

430 / 431 - fém









430	cikkszám
1. antikolt bronz	10008801460
2. kovácsoltvas	10008801465

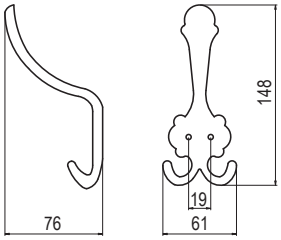

431	cikkszám
1. antikolt	10008801470
2. kovácsoltvas	10008801475

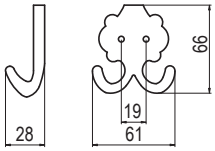

504 - fém



szín	cikkszám
arany	10008801700

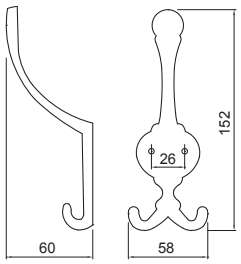

505 - fém



505	cikkszám
1. króm	10008801800
2. antikolt	10008801900
3. arany	10008802000

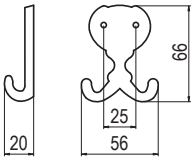







T 211 - fém





szín	cikkszám
1. fehér	10008850900
2. fekete	10008851000
3. króm	10008851100
4. arany	10008851200

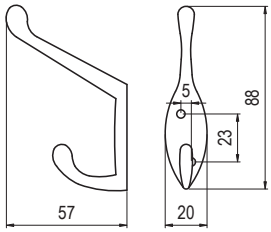

T 210 - fém



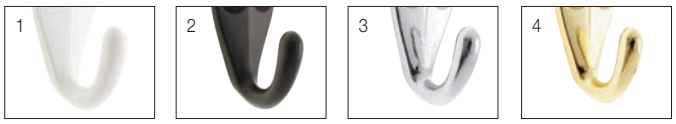

szín	cikkszám
1. fehér	10008850500
2. fekete	10008850600
3. króm	10008850700
4. arany	10008850800

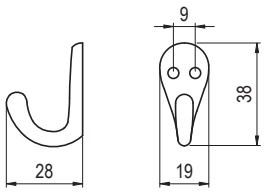

T 213 - fém





szín	cikkszám
1. fehér	10008851500
2. fekete	10008851600
3. króm	10008851700

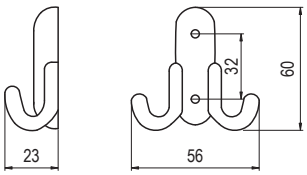

E1027 - fém



szín	cikkszám
nikkel	10008860251

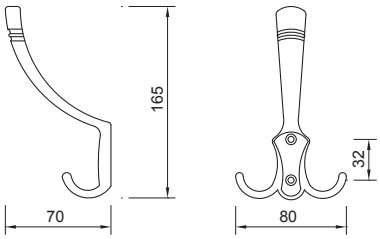

E1020 - fém



szín	cikkszám
antikolt bronz	10008860195

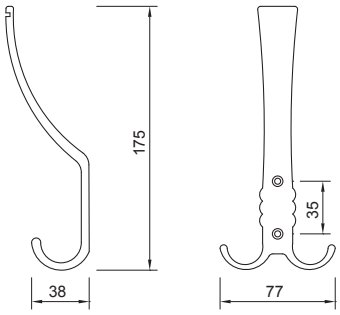

E1019 - fém



szín	cikkszám
antikolt bronz	10008860190

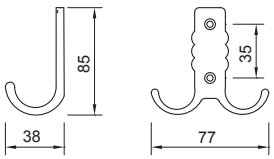

E1021 - fém





szín	cikkszám
1. fekete	10008860201
2. króm	10008860200

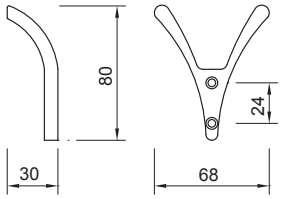

E1001 - fém







szín	cikkszám
1. króm	10008860010
2. nikkel	10008860011

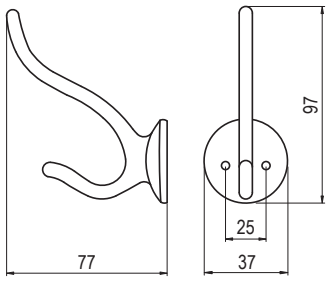

E1030 - fém



szín	cikkszám
króm	10008860280

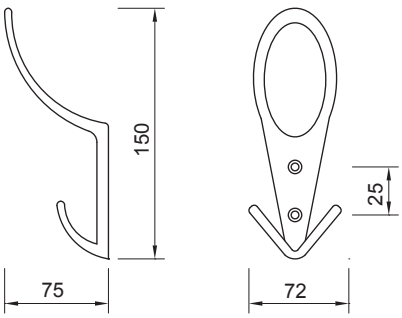

E1002 - fém



szín	cikkszám
1. króm	10008860020
2. nikkel	10008860021
3. matt króm	10008860022

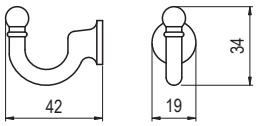



E1004 - fém



szín	cikkszám
1. króm	10008860040
2. nikkel	10008860041
3. matt króm	10008860042

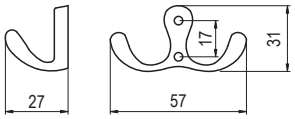



E1005 - fém



szín	cikkszám
1. króm	10008860050
2. nikkel	10008860051
3. matt króm	10008860052

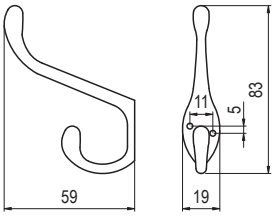



E1006 - fém



szín	cikkszám
króm	10008860060

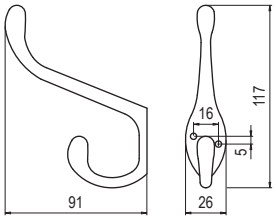

E1007 - fém



szín	cikkszám
1. króm	10008860070
2. nikkel	10008860071
3. matt króm	10008860072

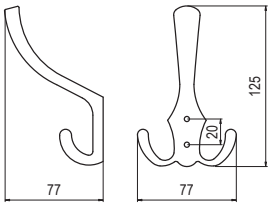



E1003 - fém



szín	cikkszám
1. króm	10008860030
2. nikkel	10008860031
3. matt króm	10008860032

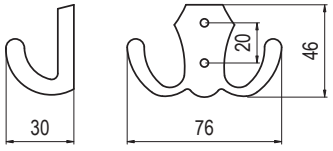



E1000 - fém



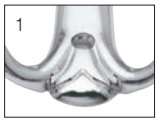





szín	cikkszám
1. króm	10008860000
2. nikkel	10008860001
3. matt króm	10008860002

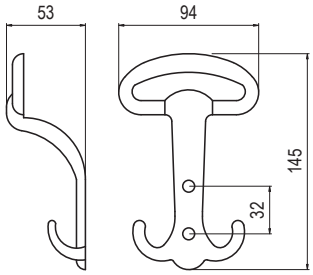

EM-072-A - fém







szín	cikkszám
1. króm	10008865000
2. matt króm	10008865001

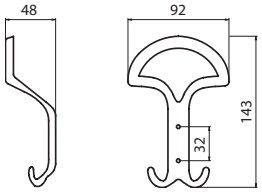

EM-073-A - fém





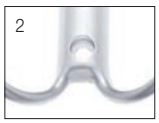

szín	cikkszám
1. króm	10008865010
2. matt króm	10008865011

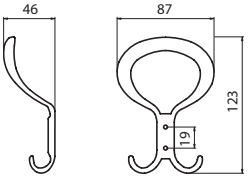



Tondino - műanyag

teherbírás (függőleges irányú terhelés esetén): 300 kg.



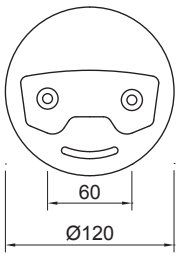



szín	cikkszám
1. piros	10008829000
2. kék	10008829001
3. zöld	10008829002
4. focilabda	10008829020
5. Amerika	10008829021
6. virág	10008829022
7. pillangó	10008829023

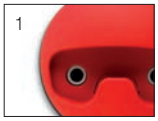















E6091 - fém



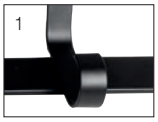

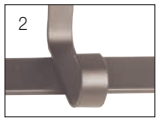

szín	cikkszám
1. matt fekete	10008906000
2. matt nikkel	10008906001

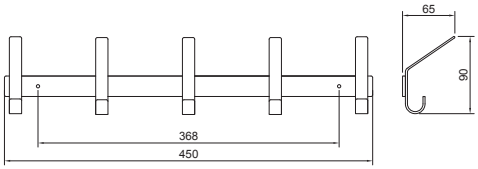

E6057 - fém





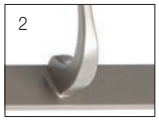

szín	cikkszám
1. matt fekete	10008906010
2. matt nikkel	10008906011

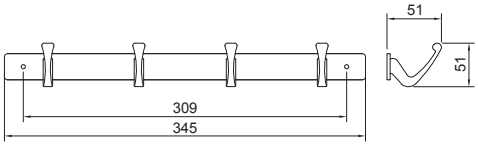

E6090 - fém





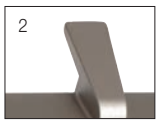

szín	cikkszám
1. matt fekete	10008906020
2. matt nikkel	10008906021

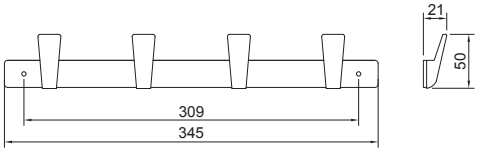

E6056 - fém





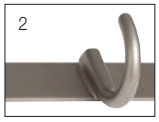

szín	cikkszám
1. matt fekete	10008906030
2. matt nikkel	10008906031

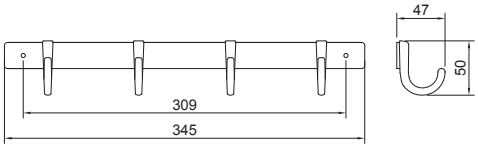

8161 - műanyag

SIRO



szín	cikkszám
1. kék - alumínium	10008905340
2. rózsaszín - alumínium	10008905341
3. narancs - alumínium	10008905342

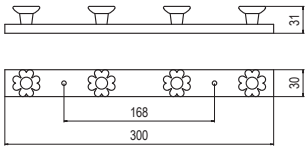



8162 - műanyag

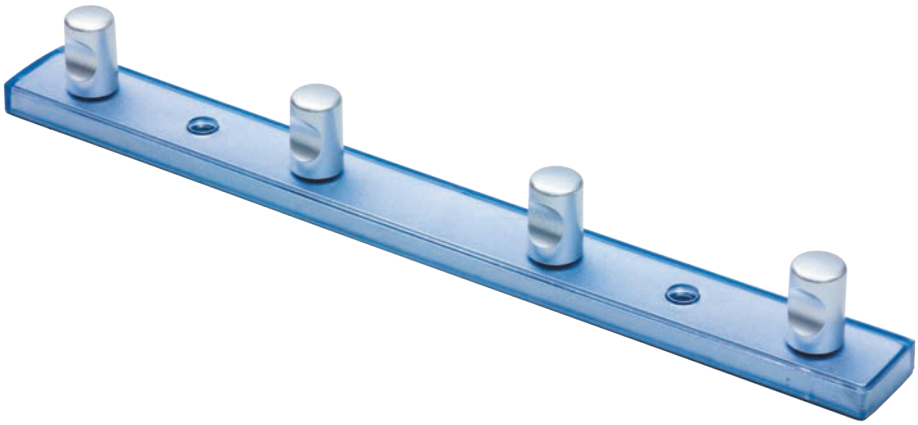

szín	cikkszám
1. világoskék - alu	10008905351
2. rózsaszín - alu	10008905352
3. narancs - alu	10008905353

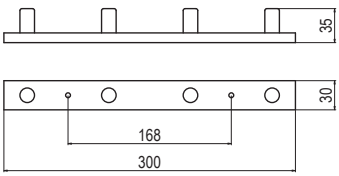

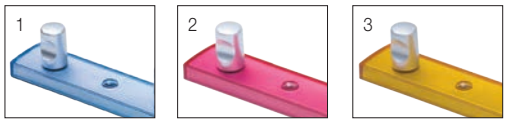

8163 - műanyag

SIRO



szín	cikkszám
matt króm - áttetsző	10008905360

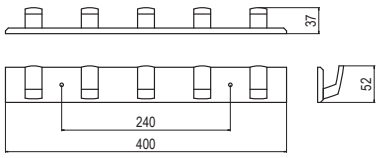

8164 - műanyag

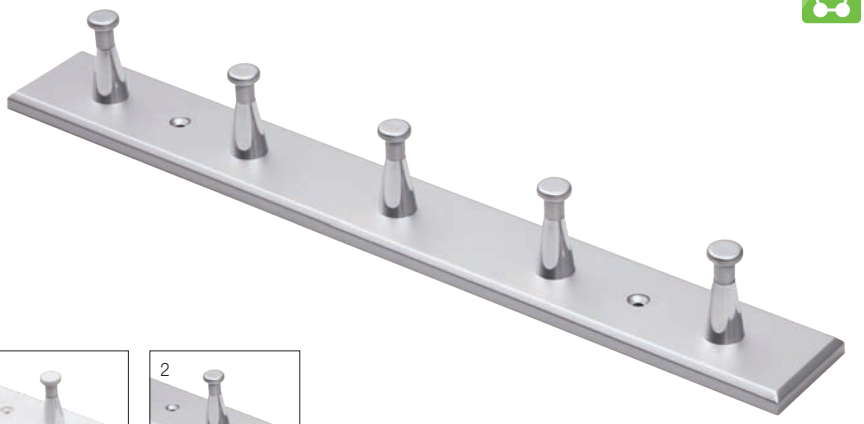

szín	cikkszám
1. fehér - króm	10008905370
2. matt króm - króm	10008905371

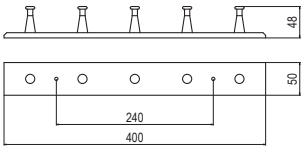

1603-240 - fém

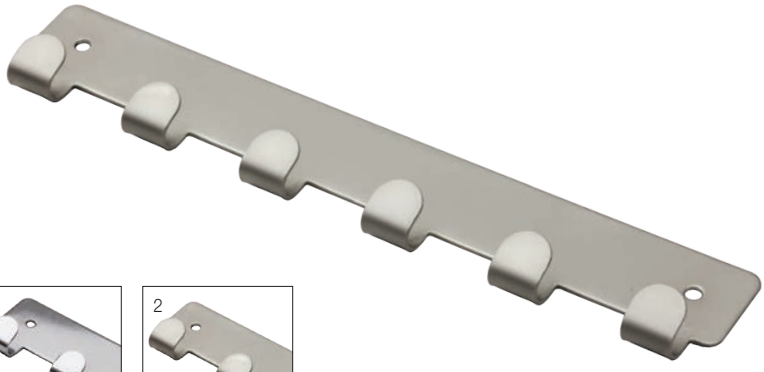

szín	cikkszám
1. króm	10008905000
2. matt nikkel	10008905010

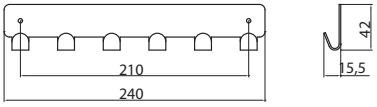

380 - fa



szín	cikkszám
1. olasz alma	10008903427
2. bükk	10008903435
3. fehér	10008903459

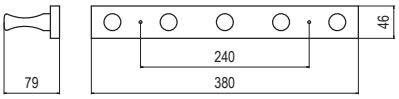

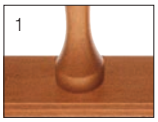

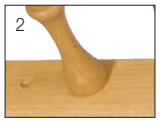



362 - fa



szín	cikkszám
fenyő	10008903470

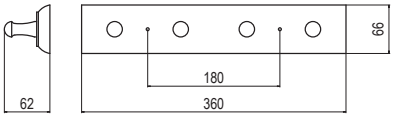

450 - fa



szín	cikkszám
fenyő	10008903475

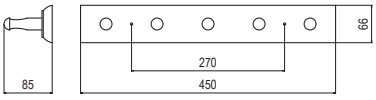

300 - fa / fém

SIRO



szín	cikkszám
1. fehér	10008903589
2. fehér - réz	10008903591

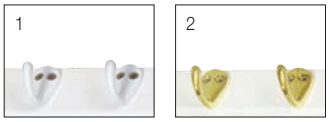

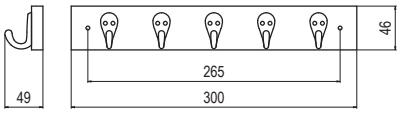

380 - fa / fém



szín	cikkszám
fehér	10008903505

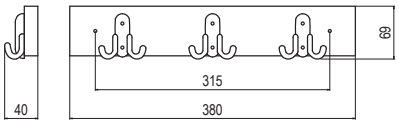

450 - fa / fém



szín	cikkszám
1. fehér	10008903530
2. fekete	10008903585

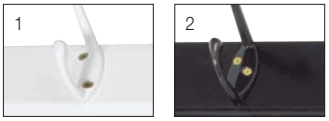

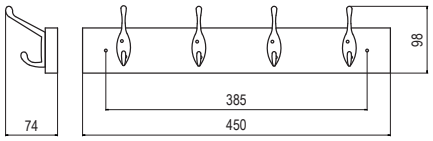

Bútorfogantyúk és fogasok cikkszámtáblázata

Cikkszám	Oldal
10000652205	8.31
10000652215	8.31
10000691000	8.24
10000691010	8.24
10000691020	8.24
10000691030	8.24
10000691040	8.24
10000691050	8.25
10000691100	8.25
10000691110	8.25
10000691120	8.25
10000691130	8.25
10000691200	8.26
10000691300	8.26
10000691310	8.26
10000691990	8.26
10000692000	8.27
10000692010	8.27
10000692020	8.27
10000692050	8.27
10000692060	8.27
10000692070	8.27
10000692100	8.28
10000692200	8.29
10000692205	8.29
10000692210	8.29
10000692216	8.29
10000692220	8.29
10000692225	8.29
10000692250	8.29
10000692255	8.29
10000692260	8.29
10000692265	8.29
10000692270	8.29
10000692275	8.29
10000692300	8.30
10000692305	8.30
10000692310	8.30
10000692315	8.30
10000692320	8.30
10000692325	8.30
10000692330	8.30
10000692335	8.30
10000692340	8.30
10000692345	8.30
10000692350	8.30
10000692355	8.30
10007100000	8.197
10007100010	8.197
10007100020	8.197
10007100030	8.197
10007100040	8.197
10007100050	8.197
10007100060	8.197
10007100065	8.197
10007100070	8.197
10007100080	8.197
10007100090	8.197
10007100100	8.197
10007250320	8.175
10007250330	8.174
10007250340	8.176
10007250342	8.176
10007250350	8.174
10007250360	8.175
10007250420	8.174
10007250430	8.175
10007250440	8.172
10007250450	8.173
10007250460	8.172
10007250470	8.172
10007250480	8.172
10007250491	8.173
10007250501	8.173
10007255010	8.107
10007255013	8.107
10007300028	8.127
10007300052	8.107
10007303661	8.135
10007303800	8.50
10007303810	8.50
10007303820	8.50
10007303830	8.50
10007303840	8.50
10007303850	8.50
10007303860	8.50
10007303870	8.50
10007303880	8.50
10007303890	8.50
10007303900	8.50
10007303950	8.126
10007304180	8.126
10007304181	8.126
10007304182	8.126
10007304210	8.126
10007304211	8.126
10007304212	8.126
10007304221	8.126
10007304222	8.126
10007304550	8.135
10007304551	8.135
10007304560	8.135
10007304710	8.156
10007304910	8.75
10007304921	8.134
10007304926	8.134
10007304950	8.169
10007304951	8.169
10007304960	8.136
10007305050	8.169
10007305055	8.169
10007305150	8.72
10007305180	8.74
10007306200	8.131
10007306300	8.131
10007306310	8.169
10007306320	8.169
10007306330	8.170
10007306331	8.170
10007306340	8.170
10007306341	8.170
10007306380	8.135
10007306400	8.136
10007306481	8.125
10007306500	8.125
10007306520	8.125
10007306560	8.126
10007306561	8.126
10007306610	8.75
10007306611	8.75
10007306620	8.75
10007306630	8.136
10007306640	8.73
10007306641	8.73
10007306650	8.73
10007306651	8.73
10007306660	8.73
10007306661	8.73
10007306680	8.74
10007306681	8.74
10007306710	8.73
10007306720	8.73
10007306730	8.73
10007306770	8.72
10007306771	8.72
10007306780	8.72
10007306781	8.72
10007306791	8.72
10007306801	8.72
10007306811	8.68
10007306821	8.68
10007306830	8.68
10007306831	8.68
10007306832	8.68
10007306833	8.68
10007306840	8.68
10007306841	8.68
10007306842	8.68
10007306862	8.67
10007306872	8.67
10007306880	8.67
10007306881	8.67
10007306882	8.67
10007306890	8.67
10007306891	8.67
10007306892	8.67
10007306910	8.71
10007306911	8.71
10007306912	8.71
10007306920	8.71
10007306921	8.71
10007306922	8.71
10007306923	8.71
10007306930	8.71
10007306931	8.71
10007306932	8.71
10007306933	8.71
10007306940	8.70
10007306941	8.70
10007306942	8.70
10007306943	8.70
10007306950	8.70
10007306951	8.70
10007306952	8.70
10007306953	8.70
10007306990	8.71
10007306991	8.71
10007306992	8.71
10007306993	8.71
10007307000	8.71
10007307001	8.71
10007307002	8.71
10007307003	8.71
10007307030	8.69
10007307031	8.69
10007307032	8.69
10007307060	8.69
10007307061	8.69
10007307070	8.69
10007307071	8.69
10007307080	8.64
10007307081	8.64
10007307082	8.64
10007307090	8.64
10007307091	8.64
10007307092	8.64
10007307100	8.61
10007307101	8.61
10007307110	8.61
10007307111	8.61
10007307120	8.61
10007307121	8.61
10007307130	8.61
10007307131	8.61
10007307140	8.61
10007307141	8.61
10007307150	8.66
10007307151	8.66
10007307160	8.66
10007307161	8.66
10007307162	8.66
10007307163	8.66
10007307170	8.66
10007307171	8.66
10007307172	8.66
10007307173	8.66
10007307180	8.63
10007307190	8.63
10007307200	8.63
10007307220	8.63
10007307230	8.63
10007307240	8.63
10007307250	8.64
10007307251	8.64
10007307260	8.64
10007307261	8.64
10007307311	8.65
10007307312	8.65
10007307321	8.65
10007307322	8.65
10007307340	8.65
10007307341	8.65
10007307343	8.65
10007307350	8.65
10007307351	8.65
10007307353	8.65
10007307360	8.58
10007307361	8.58
10007307370	8.58
10007307371	8.58
10007307380	8.155
10007307381	8.155
10007307390	8.62
10007307400	8.60
10007307410	8.60
10007307420	8.60
10007307430	8.60
10007307440	8.60
10007307450	8.62
10007307451	8.62
10007307460	8.62
10007307461	8.62
10007307470	8.62
10007307471	8.62
10007307480	8.62
10007307481	8.62
10007307490	8.59
10007307491	8.59
10007307500	8.58
10007307501	8.58
10007307510	8.59
10007307511	8.59
10007307512	8.59
10007307520	8.59
10007307521	8.59
10007307522	8.59
10007307530	8.59
10007307531	8.59
10007307532	8.59
10007307540	8.57
10007307541	8.57
10007307550	8.57
10007307551	8.57
10007307560	8.57
10007307561	8.57
10007307570	8.57
10007307571	8.57
10007307580	8.57
10007307590	8.57
10007307600	8.56
10007307601	8.56
10007307610	8.56
10007307611	8.56
10007307620	8.56
10007307621	8.56
10007307630	8.56
10007307631	8.56
10007310000	8.38
10007310010	8.38
10007310020	8.38
10007310030	8.38
10007310040	8.37
10007310050	8.37
10007310060	8.37
10007310090	8.39
10007310100	8.39
10007310110	8.39
10007310120	8.39
10007310130	8.39
10007310200	8.37
10007310210	8.37
10007310220	8.37

Bútorfogantyúk és fogasok cikkszámtáblázata

Cikkszám	Oldal
10007310300	8.38
10007310310	8.38
10007310320	8.38
10007310330	8.38
10007310340	8.38
10007310360	8.39
10007400000	8.197
10007401200	8.190
10007404200	8.188
10007404220	8.188
10007404240	8.188
10007404260	8.188
10007404280	8.188
10007404300	8.188
10007404900	8.188
10007404920	8.188
10007404940	8.188
10007404970	8.188
10007405000	8.188
10007408600	8.186
10007409672	8.127
10007410235	8.133
10007412800	8.120
10007412900	8.120
10007413100	8.107
10007413200	8.107
10007413700	8.107
10007413805	8.107
10007414700	8.131
10007414800	8.131
10007415000	8.131
10007415100	8.131
10007415200	8.131
10007415400	8.133
10007415800	8.133
10007416600	8.107
10007416800	8.134
10007417000	8.134
10007417100	8.134
10007418200	8.134
10007418700	8.136
10007418830	8.128
10007418836	8.128
10007418840	8.128
10007418845	8.128
10007418848	8.128
10007418854	8.128
10007418875	8.128
10007418881	8.128
10007420800	8.190
10007421200	8.190
10007421600	8.170

Cikkszám	Oldal
10007421700	8.170
10007423400	8.190
10007432111	8.187
10007432130	8.187
10007432131	8.187
10007432170	8.187
10007432171	8.187
10007432180	8.182
10007432181	8.182
10007432261	8.182
10007432322	8.181
10007432323	8.181
10007432330	8.181
10007432331	8.181
10007432332	8.181
10007432333	8.181
10007432360	8.186
10007432370	8.186
10007432700	8.186
10007432701	8.186
10007432702	8.186
10007432703	8.186
10007432750	8.186
10007434090	8.181
10007434091	8.181
10007434092	8.181
10007434130	8.187
10007434131	8.187
10007434160	8.185
10007434170	8.185
10007434180	8.185
10007434190	8.185
10007434200	8.181
10007434201	8.181
10007434202	8.181
10007500000	8.89
10007500002	8.89
10007500005	8.89
10007500030	8.90
10007500032	8.90
10007500080	8.90
10007500082	8.90
10007500085	8.90
10007500087	8.90
10007500090	8.90
10007500092	8.90
10007500095	8.90
10007500097	8.90
10007500100	8.90
10007500102	8.90
10007500105	8.90
10007500107	8.90

Cikkszám	Oldal
10007500110	8.89
10007500112	8.89
10007500115	8.89
10007500130	8.157
10007500131	8.157
10007500132	8.157
10007500137	8.157
10007500190	8.90
10007500200	8.90
10007500250	8.88
10007500251	8.88
10007500255	8.88
10007500257	8.88
10007500260	8.88
10007500261	8.88
10007500265	8.88
10007500267	8.88
10007500410	8.130
10007500412	8.130
10007500440	8.130
10007500445	8.130
10007500450	8.130
10007500550	8.157
10007500551	8.157
10007500555	8.157
10007500556	8.157
10007500655	8.157
10007500700	8.88
10007500705	8.88
10007500760	8.88
10007500762	8.88
10007500767	8.88
10007500770	8.88
10007500772	8.88
10007500777	8.88
10007500780	8.89
10007500781	8.89
10007500782	8.89
10007500787	8.89
10007500790	8.89
10007500791	8.89
10007500792	8.89
10007500797	8.89
10007500800	8.89
10007500801	8.89
10007500802	8.89
10007500807	8.89
10007500840	8.87
10007500842	8.87
10007500845	8.87
10007500870	8.86
10007500872	8.86

Cikkszám	Oldal
10007500875	8.86
10007500880	8.86
10007500882	8.86
10007500885	8.86
10007500890	8.87
10007500892	8.87
10007500895	8.87
10007500900	8.87
10007500902	8.87
10007500905	8.87
10007500910	8.156
10007500912	8.156
10007500920	8.86
10007500922	8.86
10007500925	8.86
10007500930	8.86
10007500932	8.86
10007500935	8.86
10007500940	8.129
10007500942	8.129
10007500945	8.129
10007500950	8.129
10007500952	8.129
10007500955	8.129
10007500960	8.129
10007500962	8.129
10007500965	8.129
10007500970	8.129
10007500972	8.129
10007500975	8.129
10007500980	8.129
10007500982	8.129
10007500985	8.129
10007530000	8.52
10007530010	8.52
10007530011	8.52
10007530020	8.52
10007530030	8.53
10007530031	8.53
10007530040	8.52
10007530041	8.52
10007530050	8.55
10007530051	8.55
10007530052	8.55
10007530060	8.55
10007530061	8.55
10007530062	8.55
10007530070	8.54
10007530071	8.54
10007530080	8.53
10007530081	8.53
10007530082	8.53

Cikkszám	Oldal
10007530090	8.53
10007530091	8.53
10007530100	8.54
10007550000	8.85
10007550001	8.85
10007550010	8.84
10007550011	8.84
10007550030	8.167
10007550031	8.167
10007550050	8.85
10007550051	8.85
10007550052	8.85
10007550053	8.85
10007550060	8.85
10007550061	8.85
10007550062	8.85
10007550063	8.85
10007550070	8.85
10007550071	8.85
10007550072	8.85
10007550073	8.85
10007550080	8.85
10007550081	8.85
10007550082	8.85
10007550083	8.85
10007550120	8.84
10007550121	8.84
10007550130	8.84
10007550131	8.84
10007550140	8.84
10007550141	8.84
10007550150	8.84
10007550151	8.84
10007550180	8.78
10007550181	8.78
10007550190	8.78
10007550191	8.78
10007550200	8.78
10007550201	8.78
10007550247	8.163
10007550250	8.163
10007550252	8.163
10007550253	8.163
10007550254	8.163
10007550256	8.163
10007550257	8.163
10007550258	8.163
10007550264	8.165
10007550270	8.165
10007550272	8.165
10007550274	8.165
10007550278	8.166

Cikkszám	Oldal
10007550280	8.166
10007550281	8.166
10007550282	8.166
10007550284	8.166
10007550286	8.166
10007550287	8.166
10007550288	8.166
10007550308	8.163
10007550309	8.163
10007550310	8.163
10007550311	8.163
10007550313	8.163
10007550314	8.163
10007550315	8.163
10007550317	8.163
10007550318	8.163
10007550330	8.164
10007550331	8.164
10007550332	8.164
10007550335	8.164
10007550361	8.165
10007550364	8.165
10007550372	8.166
10007550373	8.166
10007550436	8.166
10007550490	8.164
10007550500	8.150
10007550510	8.150
10007550511	8.150
10007550520	8.145
10007550530	8.145
10007550540	8.145
10007550550	8.145
10007550560	8.150
10007550580	8.145
10007550590	8.145
10007550620	8.141
10007550621	8.141
10007550640	8.143
10007550650	8.143
10007550680	8.143
10007550690	8.140
10007550700	8.142
10007550702	8.137
10007550704	8.137
10007550710	8.142
10007550720	8.143
10007550721	8.143
10007550740	8.141
10007550750	8.142
10007550751	8.142
10007550755	8.142

Bútorfogantyúk és fogasok cikkszámtáblázata

Cikkszám	Oldal
10007550760	8.142
10007550780	8.140
10007550790	8.140
10007550820	8.141
10007550821	8.141
10007550830	8.141
10007550831	8.141
10007550840	8.140
10007550890	8.143
10007550980	8.139
10007550990	8.139
10007551000	8.140
10007551010	8.140
10007551020	8.158
10007551030	8.158
10007551040	8.149
10007551050	8.149
10007551060	8.149
10007551070	8.149
10007551080	8.149
10007551100	8.139
10007551110	8.139
10007551120	8.139
10007551130	8.139
10007551230	8.158
10007551231	8.158
10007551250	8.146
10007551450	8.147
10007551460	8.147
10007551470	8.147
10007551480	8.147
10007551481	8.147
10007551540	8.167
10007551641	8.151
10007551642	8.151
10007551643	8.151
10007551645	8.151
10007551680	8.150
10007551681	8.150
10007551710	8.156
10007551720	8.156
10007552000	8.122
10007552010	8.122
10007552030	8.122
10007552040	8.121
10007552050	8.122
10007552240	8.123
10007552241	8.123
10007552250	8.123
10007552261	8.123
10007552390	8.78
10007552391	8.78
10007552400	8.78
10007552401	8.78
10007552410	8.78
10007552411	8.78
10007552420	8.148
10007552430	8.148
10007552440	8.148
10007552450	8.148
10007552510	8.144
10007552520	8.144
10007552530	8.144
10007552570	8.156
10007552571	8.156
10007552580	8.144
10007552590	8.144
10007552600	8.144
10007552681	8.82
10007552691	8.82
10007552701	8.82
10007552711	8.82
10007552721	8.82
10007552780	8.83
10007552790	8.83
10007552795	8.83
10007552800	8.83
10007552851	8.81
10007552861	8.81
10007552871	8.81
10007552890	8.81
10007552891	8.81
10007552900	8.81
10007552901	8.81
10007552910	8.79
10007552912	8.79
10007552920	8.79
10007552922	8.79
10007552930	8.79
10007552932	8.79
10007552940	8.79
10007552942	8.79
10007552950	8.79
10007552952	8.79
10007552960	8.146
10007552970	8.146
10007552990	8.146
10007553000	8.80
10007553001	8.80
10007553010	8.80
10007553011	8.80
10007553020	8.80
10007553021	8.80
10007553025	8.80
10007553026	8.80
10007553030	8.166
10007553032	8.166
10007553040	8.162
10007553042	8.162
10007553050	8.162
10007553052	8.162
10007553100	8.161
10007553110	8.161
10007553120	8.161
10007553121	8.161
10007553122	8.161
10007553130	8.161
10007553131	8.161
10007553132	8.161
10007553140	8.137
10007553150	8.137
10007553160	8.137
10007553170	8.138
10007553171	8.138
10007553180	8.138
10007553181	8.138
10007553190	8.138
10007553191	8.138
10007553210	8.138
10007553211	8.138
10007553220	8.138
10007553221	8.138
10007553230	8.76
10007553240	8.76
10007553250	8.76
10007553260	8.76
10007553270	8.137
10007553271	8.137
10007553280	8.77
10007553281	8.77
10007553290	8.77
10007553291	8.77
10007553300	8.77
10007553301	8.77
10007601321	8.112
10007601322	8.112
10007601333	8.110
10007601334	8.110
10007601335	8.110
10007601339	8.111
10007601340	8.111
10007601343	8.111
10007601344	8.111
10007601345	8.111
10007601346	8.111
10007601375	8.108
10007601376	8.108
10007601379	8.108
10007601380	8.108
10007601389	8.108
10007601390	8.108
10007601393	8.108
10007601396	8.108
10007601397	8.108
10007601398	8.108
10007606422	8.132
10007606428	8.132
10007606429	8.109
10007606430	8.109
10007606432	8.109
10007606433	8.109
10007606435	8.113
10007606437	8.113
10007606470	8.110
10007606472	8.110
10007607900	8.120
10007608801	8.170
10007609001	8.170
10007610000	8.112
10007610001	8.112
10007610003	8.112
10007610004	8.112
10007610005	8.112
10007610006	8.112
10007610010	8.109
10007610011	8.109
10007610012	8.109
10007610021	8.111
10007610040	8.111
10007610041	8.111
10007610042	8.111
10007610051	8.112
10007611000	8.180
10007611001	8.180
10007611002	8.180
10007611010	8.180
10007611020	8.180
10007611030	8.179
10007611040	8.179
10007611050	8.180
10007611060	8.180
10007611070	8.179
10007611080	8.178
10007611090	8.179
10007611100	8.180
10007611110	8.180
10007611130	8.178
10007611140	8.178
10007611200	8.177
10007611201	8.177
10007611202	8.177
10007611203	8.177
10007611210	8.177
10007611211	8.177
10007611220	8.177
10007611230	8.178
10007611240	8.177
10007611241	8.177
10007650000	8.40
10007650010	8.40
10007650020	8.40
10007650030	8.40
10007650040	8.40
10007650043	8.40
10007650046	8.40
10007650050	8.40
10007650053	8.40
10007650056	8.40
10007650060	8.40
10007650063	8.40
10007650110	8.41
10007650120	8.41
10007650150	8.41
10007650160	8.41
10007650170	8.41
10007650180	8.41
10007650190	8.41
10007650230	8.41
10007650240	8.41
10007650250	8.41
10007650290	8.42
10007650320	8.42
10007650370	8.114
10007650371	8.114
10007650373	8.114
10007650380	8.114
10007650381	8.114
10007650382	8.114
10007650383	8.114
10007650384	8.114
10007650390	8.114
10007650391	8.114
10007650392	8.114
10007650393	8.114
10007650410	8.115
10007650411	8.115
10007650413	8.115
10007650414	8.115
10007650415	8.115
10007650420	8.114
10007650421	8.114
10007650423	8.114
10007650450	8.118
10007650451	8.118
10007650452	8.118
10007650453	8.118
10007650480	8.116
10007650481	8.116
10007650482	8.116
10007650483	8.116
10007650490	8.116
10007650491	8.116
10007650492	8.116
10007650493	8.116
10007650540	8.116
10007650543	8.116
10007650560	8.116
10007650561	8.116
10007650563	8.116
10007650570	8.117
10007650571	8.117
10007650572	8.117
10007650573	8.117
10007650580	8.117
10007650581	8.117
10007650582	8.117
10007650583	8.117
10007650590	8.117
10007650591	8.117
10007650592	8.117
10007650593	8.117
10007650594	8.117
10007650600	8.117
10007650601	8.117
10007650602	8.117
10007650603	8.117
10007650620	8.118
10007650621	8.118
10007650622	8.118
10007650623	8.118
10007650630	8.115
10007650633	8.115
10007650640	8.115
10007650641	8.115
10007650642	8.115
10007650643	8.115
10007650660	8.117
10007650661	8.117
10007650662	8.117
10007650663	8.117
10007650670	8.117
10007650671	8.117

Bútorfogantyúk és fogasok cikkszámtáblázata

Cikkszám	Oldal
10007650672	8.117
10007650673	8.117
10007650810	8.118
10007650811	8.118
10007650813	8.118
10007650814	8.118
10007650820	8.118
10007650821	8.118
10007650823	8.118
10007650834	8.51
10007650836	8.51
10007650839	8.51
10007650841	8.51
10007650844	8.51
10007650847	8.51
10007650849	8.51
10007650853	8.51
10007650857	8.51
10007650860	8.51
10007650863	8.51
10007650865	8.51
10007650867	8.51
10007650869	8.51
10007650876	8.51
10007650880	8.51
10007650890	8.51
10007650892	8.51
10007650895	8.51
10007650897	8.51
10007650900	8.51
10007650905	8.51
10007650910	8.51
10007650915	8.51
10007650920	8.51
10007650930	8.51
10007650940	8.51
10007650950	8.51
10007651004	8.153
10007651014	8.153
10007651024	8.153
10007651044	8.154
10007651054	8.154
10007651064	8.154
10007651075	8.153
10007651084	8.154
10007651094	8.154
10007651115	8.154
10007651125	8.154
10007651200	8.51
10007651205	8.51
10007651210	8.51
10007651215	8.51

Cikkszám	Oldal
10007651220	8.51
10007651225	8.51
10007651230	8.51
10007651235	8.51
10007651240	8.51
10007651245	8.51
10007651250	8.51
10007651255	8.51
10007651260	8.51
10007651265	8.51
10007652000	8.167
10007652001	8.167
10007652002	8.167
10007652025	8.167
10007652026	8.167
10007652027	8.167
10007652030	8.168
10007652032	8.168
10007652040	8.168
10007652042	8.168
10007652050	8.168
10007652051	8.168
10007652052	8.168
10007652060	8.168
10007652061	8.168
10007652062	8.168
10007652103	8.101
10007652110	8.101
10007652111	8.101
10007652112	8.101
10007652113	8.101
10007652120	8.101
10007652121	8.101
10007652130	8.101
10007652131	8.101
10007652140	8.101
10007652141	8.101
10007652280	8.36
10007652290	8.36
10007652300	8.36
10007652310	8.36
10007652320	8.36
10007652330	8.36
10007652340	8.36
10007652360	8.103
10007652370	8.102
10007652380	8.102
10007652390	8.103
10007652392	8.103
10007652430	8.103
10007652450	8.103
10007652452	8.103

Cikkszám	Oldal
10007652480	8.104
10007652500	8.153
10007652510	8.44
10007652520	8.44
10007652590	8.104
10007652591	8.104
10007652592	8.104
10007652600	8.104
10007652601	8.104
10007652602	8.104
10007652610	8.104
10007652611	8.104
10007652612	8.104
10007652620	8.104
10007652621	8.104
10007652622	8.104
10007652630	8.104
10007652631	8.104
10007652632	8.104
10007652645	8.105
10007652646	8.105
10007652647	8.105
10007652655	8.105
10007652656	8.105
10007652657	8.105
10007652665	8.105
10007652666	8.105
10007652667	8.105
10007652675	8.105
10007652676	8.105
10007652677	8.105
10007652685	8.105
10007652686	8.105
10007652687	8.105
10007652695	8.105
10007652696	8.105
10007652697	8.105
10007652750	8.102
10007652751	8.102
10007652752	8.102
10007652760	8.102
10007652761	8.102
10007652762	8.102
10007652770	8.98
10007652780	8.98
10007652790	8.98
10007652800	8.98
10007652810	8.98
10007652820	8.98
10007652830	8.98
10007652840	8.98
10007652850	8.98

Cikkszám	Oldal
10007652860	8.98
10007652870	8.96
10007652871	8.96
10007652880	8.96
10007652881	8.96
10007652890	8.96
10007652891	8.96
10007652900	8.96
10007652901	8.96
10007652920	8.152
10007652930	8.96
10007652931	8.96
10007652970	8.97
10007652980	8.97
10007652990	8.97
10007653000	8.97
10007653010	8.97
10007653030	8.43
10007653040	8.43
10007653050	8.43
10007653060	8.43
10007653070	8.43
10007653080	8.43
10007653090	8.43
10007653130	8.43
10007653140	8.43
10007653150	8.43
10007653160	8.43
10007653170	8.44
10007653180	8.44
10007653190	8.44
10007653200	8.42
10007653210	8.42
10007653220	8.42
10007653230	8.42
10007653290	8.42
10007653300	8.42
10007653310	8.42
10007653320	8.42
10007653370	8.43
10007653380	8.43
10007653390	8.43
10007653400	8.43
10007653410	8.34
10007653420	8.34
10007653423	8.34
10007653426	8.34
10007653430	8.34
10007653433	8.34
10007653436	8.34
10007653440	8.34
10007653450	8.34

Cikkszám	Oldal
10007653453	8.34
10007653456	8.34
10007653460	8.34
10007653463	8.34
10007653466	8.34
10007653500	8.45
10007653501	8.45
10007653502	8.45
10007653510	8.45
10007653511	8.45
10007653512	8.45
10007653520	8.45
10007653521	8.45
10007653522	8.45
10007653530	8.45
10007653531	8.45
10007653532	8.45
10007653540	8.45
10007653541	8.45
10007653542	8.45
10007653550	8.45
10007653551	8.45
10007653552	8.45
10007653560	8.45
10007653561	8.45
10007653562	8.45
10007653570	8.45
10007653571	8.45
10007653572	8.45
10007653580	8.45
10007653581	8.45
10007653582	8.45
10007653590	8.45
10007653591	8.45
10007653592	8.45
10007653600	8.46
10007653601	8.46
10007653602	8.46
10007653610	8.46
10007653611	8.46
10007653612	8.46
10007653620	8.46
10007653621	8.46
10007653622	8.46
10007653630	8.46
10007653631	8.46
10007653632	8.46
10007653640	8.46
10007653641	8.46
10007653642	8.46
10007653650	8.46
10007653651	8.46

Cikkszám	Oldal
10007653652	8.46
10007653660	8.46
10007653661	8.46
10007653662	8.46
10007653670	8.46
10007653671	8.46
10007653672	8.46
10007653680	8.47
10007653681	8.47
10007653682	8.47
10007653690	8.47
10007653691	8.47
10007653692	8.47
10007653700	8.47
10007653701	8.47
10007653702	8.47
10007653710	8.47
10007653711	8.47
10007653712	8.47
10007653720	8.47
10007653721	8.47
10007653722	8.47
10007653730	8.47
10007653731	8.47
10007653732	8.47
10007653740	8.48
10007653741	8.48
10007653742	8.48
10007653750	8.48
10007653751	8.48
10007653752	8.48
10007653760	8.48
10007653761	8.48
10007653762	8.48
10007653770	8.48
10007653771	8.48
10007653772	8.48
10007653780	8.48
10007653781	8.48
10007653782	8.48
10007653790	8.48
10007653791	8.48
10007653792	8.48
10007654010	8.35
10007654020	8.35
10007654030	8.35
10007654110	8.35
10007654120	8.35
10007654130	8.35
10007654210	8.35
10007654220	8.35
10007654230	8.35

Bútorfogantyúk és fogasok cikkszámtáblázata

Cikkszám	Oldal
10007654300	8.32
10007654301	8.32
10007654302	8.32
10007654310	8.32
10007654311	8.32
10007654312	8.32
10007654320	8.32
10007654321	8.32
10007654322	8.32
10007654330	8.32
10007654331	8.32
10007654332	8.32
10007654340	8.32
10007654341	8.32
10007654342	8.32
10007654350	8.32
10007654351	8.32
10007654352	8.32
10007654360	8.32
10007654361	8.32
10007654362	8.32
10007654370	8.32
10007654371	8.32
10007654372	8.32
10007654380	8.32
10007654381	8.32
10007654382	8.32
10007654390	8.32
10007654391	8.32
10007654392	8.32
10007654400	8.32
10007654401	8.32
10007654402	8.32
10007654410	8.32
10007654411	8.32
10007654412	8.32
10007654500	8.33
10007654501	8.33
10007654502	8.33
10007654510	8.33
10007654511	8.33
10007654512	8.33
10007654520	8.33
10007654521	8.33
10007654522	8.33
10007654530	8.33
10007654531	8.33
10007654532	8.33
10007654540	8.33
10007654541	8.33
10007654542	8.33
10007654550	8.33

Cikkszám	Oldal
10007654551	8.33
10007654552	8.33
10007654560	8.33
10007654561	8.33
10007654562	8.33
10007654570	8.33
10007654571	8.33
10007654572	8.33
10007654580	8.33
10007654581	8.33
10007654582	8.33
10007654590	8.33
10007654591	8.33
10007654592	8.33
10007654600	8.33
10007654601	8.33
10007654602	8.33
10007654610	8.33
10007654611	8.33
10007654612	8.33
10007655020	8.99
10007655030	8.99
10007655040	8.99
10007655070	8.99
10007655080	8.99
10007655090	8.99
10007655100	8.99
10007655110	8.99
10007655111	8.99
10007655120	8.99
10007655130	8.99
10007655131	8.99
10007655140	8.100
10007655160	8.100
10007655230	8.152
10007655231	8.152
10007655240	8.152
10007655250	8.152
10007655251	8.152
10007655260	8.152
10007655261	8.152
10007655270	8.95
10007655271	8.95
10007655280	8.95
10007655281	8.95
10007655282	8.95
10007655290	8.95
10007655291	8.95
10007655292	8.95
10007655300	8.94
10007655301	8.94
10007655302	8.94

Cikkszám	Oldal
10007655310	8.94
10007655311	8.94
10007655312	8.94
10007655320	8.94
10007655321	8.94
10007655322	8.94
10007655330	8.94
10007655331	8.94
10007655332	8.94
10007655340	8.93
10007655341	8.93
10007655342	8.93
10007655350	8.91
10007655351	8.91
10007655352	8.91
10007655360	8.91
10007655361	8.91
10007655362	8.91
10007655370	8.91
10007655371	8.91
10007655372	8.91
10007655380	8.91
10007655381	8.91
10007655382	8.91
10007655390	8.91
10007655391	8.91
10007655400	8.91
10007655401	8.91
10007655410	8.91
10007655411	8.91
10007655420	8.92
10007655421	8.92
10007655422	8.92
10007655430	8.92
10007655431	8.92
10007655432	8.92
10007655440	8.92
10007655441	8.92
10007655442	8.92
10007655450	8.92
10007655451	8.92
10007655452	8.92
10007655460	8.92
10007655461	8.92
10007655462	8.92
10007655470	8.92
10007655471	8.92
10007655480	8.92
10007655481	8.92
10007655490	8.93
10007655491	8.93
10007655500	8.93

Cikkszám	Oldal
10007655501	8.93
10007655511	8.93
10007655521	8.93
10007655531	8.93
10007700000	8.119
10007700001	8.119
10007700010	8.106
10007700011	8.106
10007700020	8.119
10007700021	8.119
10007700030	8.119
10007700031	8.119
10007700050	8.120
10007700051	8.120
10007700100	8.151
10007700110	8.151
10007700121	8.106
10007700122	8.106
10007700142	8.106
10007700181	8.106
10007700182	8.106
10007700183	8.106
10007800200	8.189
10007800300	8.189
10007801000	8.189
10007801100	8.189
10007801200	8.189
10007801300	8.189
10007801303	8.189
10007801306	8.189
10007801500	8.189
10007804300	8.188
10007804700	8.189
10007804800	8.189
10007805000	8.189
10007805003	8.189
10007805006	8.189
10007807202	8.159
10007807204	8.159
10007807208	8.159
10007807210	8.159
10007807222	8.159
10007808070	8.159
10007808150	8.159
10007808151	8.159
10007808152	8.159
10007808160	8.184
10007808161	8.184
10007808162	8.184
10007808163	8.184
10007808164	8.184
10007808170	8.184

Cikkszám	Oldal
10007808171	8.184
10007808172	8.184
10007808173	8.184
10007808174	8.184
10007808180	8.184
10007808181	8.184
10007808182	8.184
10007808183	8.184
10007808184	8.184
10007808190	8.183
10007808191	8.183
10007808192	8.183
10007808193	8.183
10007808194	8.183
10007808200	8.183
10007808201	8.183
10007808202	8.183
10007808203	8.183
10007808204	8.183
10007808210	8.183
10007808211	8.183
10007808212	8.183
10007808213	8.183
10007808214	8.183
10007808220	8.158
10007808230	8.158
10007808240	8.158
10007900400	8.196
10007900500	8.196
10007900600	8.196
10007900700	8.196
10007900750	8.196
10007900800	8.196
10007900810	8.196
10007901000	8.194
10007901500	8.196
10007901600	8.196
10007901700	8.196
10007901800	8.196
10007901850	8.196
10007901910	8.196
10007902000	8.194
10007902200	8.195
10007902210	8.195
10007902220	8.195
10007902230	8.195
10007902240	8.195
10007902250	8.195
10007902300	8.194
10007902700	8.195
10007903100	8.196
10007903150	8.196

Cikkszám	Oldal
10007903200	8.196
10007903300	8.196
10007905415	8.195
10007905419	8.195
10007905422	8.195
10008000305	8.191
10008000700	8.192
10008001100	8.192
10008002900	8.192
10008003100	8.192
10008003500	8.192
10008003600	8.193
10008003900	8.191
10008004000	8.191
10008004100	8.191
10008004200	8.191
10008004300	8.191
10008004400	8.191
10008004405	8.191
10008004500	8.191
10008004700	8.191
10008004800	8.191
10008004900	8.191
10008005100	8.192
10008005300	8.192
10008005400	8.192
10008005500	8.192
10008005600	8.192
10008005700	8.192
10008005900	8.192
10008006000	8.192
10008006100	8.192
10008009070	8.193
10008009072	8.193
10008009075	8.193
10008009083	8.193
10008009100	8.193
10008009102	8.193
10008009105	8.193
10008009370	8.194
10008009371	8.194
10008101000	8.132
10008101100	8.132
10008101200	8.132
10008101244	8.132
10008102100	8.120
10008102200	8.120
10008103600	8.110
10008103800	8.110
10008104000	8.110
10008104900	8.113
10008105000	8.113

Bútorfogantyúk és fogasok cikkszámtáblázata

Cikkszám	Oldal
10008105100	8.113
10008105200	8.113
10008105300	8.113
10008105500	8.113
10008105600	8.113
10008106000	8.109
10008106020	8.109
10008801460	8.228
10008801465	8.228
10008801470	8.228
10008801475	8.228
10008801700	8.228
10008801800	8.228
10008801900	8.228
10008802000	8.228
10008802100	8.225
10008802400	8.225
10008802800	8.224
10008803100	8.224
10008803200	8.227
10008803400	8.227
10008805100	8.223
10008805200	8.223
10008805500	8.223
10008805700	8.223
10008805800	8.223
10008806100	8.223
10008820210	8.224
10008820211	8.224
10008820213	8.224
10008820260	8.216
10008820261	8.216
10008820263	8.216
10008820270	8.216
10008820271	8.216
10008820273	8.216
10008820321	8.227
10008820322	8.227
10008820400	8.216
10008820410	8.216
10008820420	8.215
10008820470	8.224
10008820480	8.224
10008820490	8.224
10008820500	8.224
10008820600	8.215
10008820601	8.215
10008820690	8.218
10008820700	8.220
10008821000	8.199
10008821010	8.199
10008821060	8.199
10008821070	8.199

Cikkszám	Oldal
10008821080	8.199
10008821090	8.220
10008821130	8.205
10008821131	8.205
10008821132	8.205
10008821133	8.205
10008821134	8.205
10008821140	8.205
10008821141	8.205
10008821142	8.205
10008821143	8.205
10008821144	8.205
10008821170	8.206
10008821171	8.206
10008821172	8.206
10008821173	8.206
10008821174	8.206
10008821180	8.206
10008821190	8.206
10008821200	8.207
10008821201	8.207
10008821210	8.207
10008821211	8.207
10008821230	8.220
10008821231	8.220
10008821260	8.208
10008821270	8.207
10008821281	8.203
10008821291	8.203
10008821300	8.204
10008821301	8.204
10008821302	8.204
10008821310	8.204
10008821311	8.204
10008821312	8.204
10008821331	8.215
10008821332	8.215
10008821380	8.204
10008821381	8.204
10008821382	8.204
10008829000	8.235
10008829001	8.235
10008829002	8.235
10008829020	8.235
10008829021	8.235
10008829022	8.235
10008829023	8.235
10008850500	8.229
10008850600	8.229
10008850700	8.229
10008850800	8.229
10008850900	8.229
10008851000	8.229

Cikkszám	Oldal
10008851100	8.229
10008851200	8.229
10008851300	8.227
10008851400	8.227
10008851500	8.229
10008851600	8.229
10008851700	8.229
10008860000	8.234
10008860001	8.234
10008860002	8.234
10008860010	8.231
10008860011	8.231
10008860020	8.232
10008860021	8.232
10008860022	8.232
10008860030	8.233
10008860031	8.233
10008860032	8.233
10008860040	8.232
10008860041	8.232
10008860042	8.232
10008860050	8.232
10008860051	8.232
10008860052	8.232
10008860060	8.233
10008860070	8.233
10008860071	8.233
10008860072	8.233
10008860081	8.217
10008860082	8.217
10008860083	8.217
10008860091	8.217
10008860092	8.217
10008860093	8.217
10008860140	8.208
10008860160	8.208
10008860161	8.208
10008860162	8.208
10008860170	8.209
10008860171	8.209
10008860172	8.209
10008860180	8.209
10008860181	8.209
10008860182	8.209
10008860190	8.230
10008860195	8.230
10008860200	8.231
10008860201	8.231
10008860210	8.209
10008860220	8.209
10008860251	8.230
10008860280	8.231
10008860290	8.217

Cikkszám	Oldal
10008860291	8.217
10008860310	8.218
10008860311	8.218
10008860320	8.214
10008860321	8.214
10008860330	8.214
10008860331	8.214
10008860340	8.214
10008860341	8.214
10008860350	8.210
10008860351	8.210
10008860360	8.210
10008860361	8.210
10008860370	8.211
10008860371	8.211
10008860372	8.211
10008860380	8.211
10008860381	8.211
10008860382	8.211
10008860390	8.212
10008860391	8.212
10008860392	8.212
10008860400	8.212
10008860401	8.212
10008860402	8.212
10008860410	8.212
10008860411	8.212
10008860412	8.212
10008860420	8.211
10008860421	8.211

Cikkszám	Oldal
10008860430	8.213
10008860431	8.213
10008860440	8.213
10008860441	8.213
10008860450	8.213
10008860451	8.213
10008860460	8.210
10008860461	8.210
10008860462	8.210
10008865000	8.234
10008865001	8.234
10008865010	8.234
10008865011	8.234
10008871000	8.225
10008871010	8.225
10008871015	8.225
10008871020	8.226
10008871021	8.226
10008871030	8.226
10008871031	8.226
10008871032	8.226
10008880000	8.201
10008880001	8.201
10008880002	8.201
10008880010	8.201
10008880011	8.201
10008880020	8.202
10008880021	8.202
10008880030	8.202
10008880031	8.202

Cikkszám	Oldal
10008903427	8.239
10008903435	8.239
10008903459	8.239
10008903470	8.239
10008903475	8.239
10008903505	8.240
10008903530	8.240
10008903585	8.240
10008903589	8.240
10008903591	8.240
10008905000	8.238
10008905010	8.238
10008905340	8.237
10008905341	8.237
10008905342	8.237
10008905351	8.237
10008905352	8.237
10008905353	8.237
10008905360	8.238
10008905370	8.238
10008905371	8.238
10008906000	8.236
10008906001	8.236
10008906010	8.236
10008906011	8.236
10008906020	8.236
10008906021	8.236
10008906030	8.236
10008906031	8.236





9. fejezet

Bútorpántok

T-type gyorsszerelő kivetőpántok

Minőségi pántmegoldás kompromisszumok nélkül

Az egy életre szóló megbízható működés mellett a 3Way rendszerű csatlakoztatási lehetőségnek köszönhetően a frontok rögzítése is könnyű mozdulattal történik.
A komfortosabb felhasználói élményért a pántfejbe integrált csillapító erőssége az igényeiknek megfelelően, egyszerűen állítható.

■ 9.4

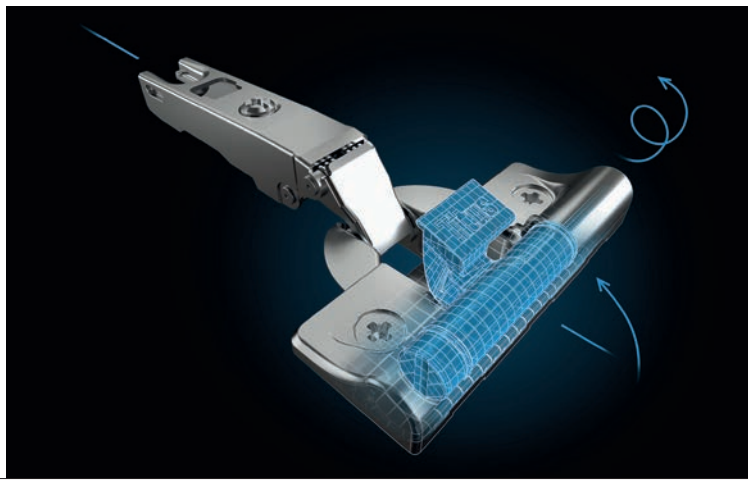



Fekete trend

HB Black gyorsszerelő kivetőpántok

A sötétebb árnyalatok nem csak a design elemeken hódítanak teret, hanem a vasalatokon is - funkcionális szerepükön túl - egyre inkább hozzájárulnak a bútor összhangjához.
A pátfejjel egy csomagban érkező pánttalp excenteres állíthatósága még tovább növeli a gyorsszereléssel egyébként is magas szintre emelt műszaki tartalmat. Természetesen a csillapított csukódás funkcióról sem kell lemondanunk.

■ 9.30

Láthatatlan csillapítás

FDS C82 gyorsszerelő kivetőpántok

A pántfejben elrejtett csillapításnak köszönhetően a XXI. századi elvárásoknak minden szempontból megfelelő bútorpánt.
Az ideális működés mellet a műszaki tartalom is kiemelkedő. Az Anyway rendszerű gyorsszerelős, klippes pántalátétek rögzítése és állíthatósága egyszerű szerelést tesz lehetővé.

■ 9.22





Csak egy érintés...

Home Box One Touch

A vasalat tökéletesen egyesíti a manapság oly népszerű nyomásra nyíló funkciót a csillapított csukódással.
A vasalat beszerelésével és rugónélküli pánt felhasználásával ideális és költséghatékony megoldást kínál a fogantyú nélküli ajtókhoz. Mindezt úgy, hogy a csillapított frontcsukódás élményéről sem kell lemondani.

■ 9.31

Tartalomjegyzék

9.4	Titus T-type bútorpántok
9.12	Titus S-type push-open bútorpánt
9.13	Titus B-type bútorpántok
9.20	FDS bútorpántok és pántalátétek
9.27	HB bútorpántok és pántalátétek
9.32	Salice bútorpántok
9.42	Salice pántalátétek
9.43	CP bútorpántok és pántalátétek
9.44	Speciális bútorpántok
9.45	Ütközéselnyelők
9.46	Push-open csappantyúk • Pánttalp jelölő sablon • Pánthely javító lemez

Útmutató

A termék jelölése: Terméknév

Cikkszám jelölése: 10002700100

Honlapunkon megtalálhatók a termékekhez kapcsolódó vásárlói tájékoztatók:
www.foresteu.com/vasarloi-tajekoztatok

Figyelem!
A gyártók folyamatos termékfejlesztése következtében termékeink kismértékben módosulhatnak a katalógusban megjelenthez képest.
A termékek nem szakszerű beszereléséből adódó károkért felelősséget nem vállalunk.

Amennyiben a katalógusban látható színek, színminták és a termékek valódi színe esetében némi eltérés tapasztalható,
ez a nyomdai technológia és az alkalmazott anyagok jellegéből adódhat. Az esetleges nyomdai hibákért felelősséget nem vállalunk!

Jelmagyarázat:

Legkedvezőbb ár • Kínálatunk legolcsóbb terméke az adott kategóriában.

Exkluzív • Magas minőségű termék.

Kiváló ár-érték arány • Kedvező árfekvésű, jó minőséget képviselő termék.

Push-open működtetés

Csillapított működtetés

T-type gyorsszerelő kivetőpántok

Titus

A 3Way rendszer csatlakoztatási lehetőségei

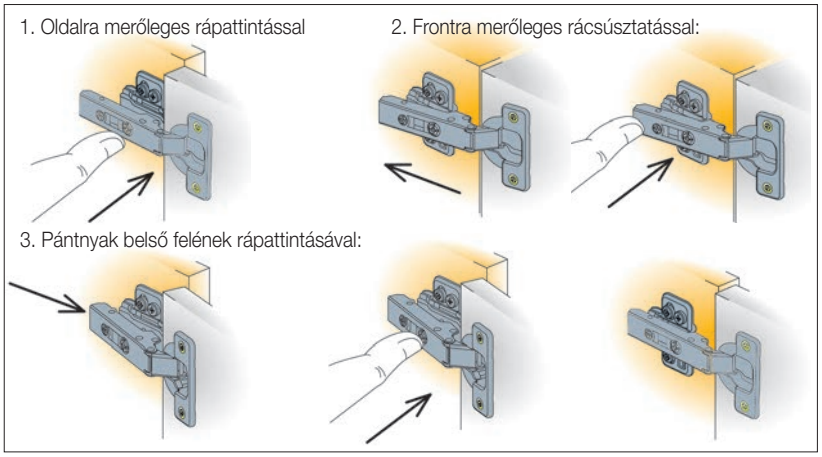

Könnyedén csatlakoztathatók a nagy méretű, akár 4-5 pánttal szerelt ajtólapok is. A nem tökéletesen párhuzamos pántok esetén is egyszerűen használható.

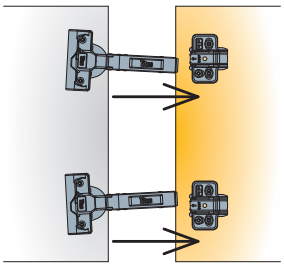

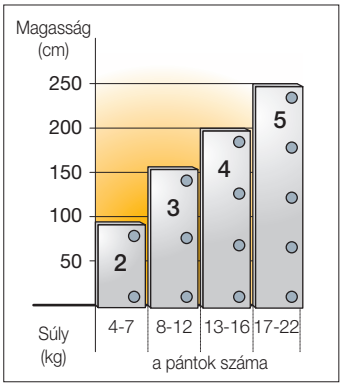

Tájékoztató ábra a pántmennyiség meghatározásához, az ajtóméret és az ajtó súlyának függvényében.

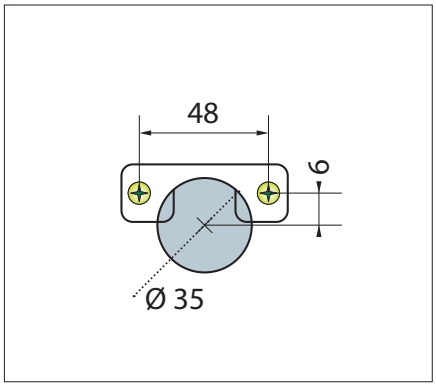

Tájékoztató ábra a pánthelyfurat kialakításáról.

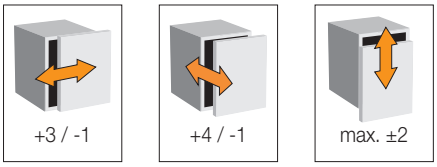

Tájékoztató ábra a pántok állítási lehetőségeiről.
A feltüntetett értékek mm-ben értendők.
Az ettől eltérő állíthatósági értékek az adott terméknél külön jelölve.

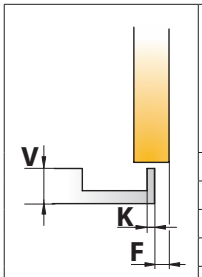

Az ajtók közti mező (**F**) alakulása az ajtó vastagság (**V**) és a pánthelyfurat helyzetének (**K**) függvényében (mm)

V		16	17	18	19	20	21	22	23	24	25	26
K=3	Fmin	0,5	0,7	0,8	1,0	1,2	1,5	1,7	2,1	2,8	4,1	5,5
K=4	Fmin	0,4	0,7	0,8	1,0	1,2	1,5	1,7	2,1	2,3	3,1	4,5
K=5	Fmin	0,4	0,6	0,7	0,9	1,1	1,4	1,6	2,0	2,2	2,6	3,5
K=6	Fmin	0,4	0,6	0,7	0,9	1,1	1,4	1,6	2,0	2,2	2,6	2,9

Jelmagyarázat

S= oldalvastagság
D= az ajtó takarása az oldalra
V= az ajtó maximális vastagsága
K= a pánthelyfurat szélének távolsága az ajtó élétől
L= az ajtók belső síkjának távolsága az oldal élétől
F= az ajtók közötti mező minimális értéke
H= a pántalátét vastagsága

T-type pántfejbe integrált Glissando csillapítási erősségének beállítása

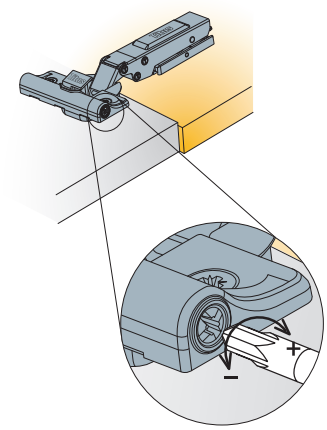

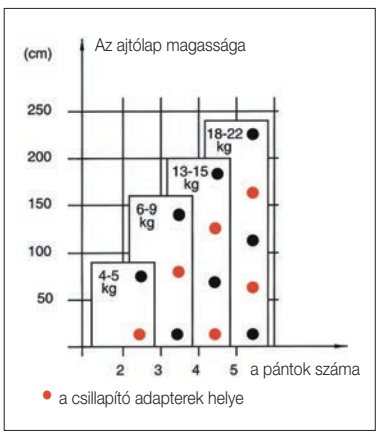

- Az ajtólap megfelelő mozgásához nem szükséges, hogy valamennyi pánt csillapított legyen.
- Az alkalmazandó Glissando csillapítók számáról az alábbi diagram ad tájékoztatást.
- A integrált csillapítós T-type és a hagyományos T-type pántok együttes használata lehetséges.

T-type gyorsszerelő kivetőpántok • 110°

Titus

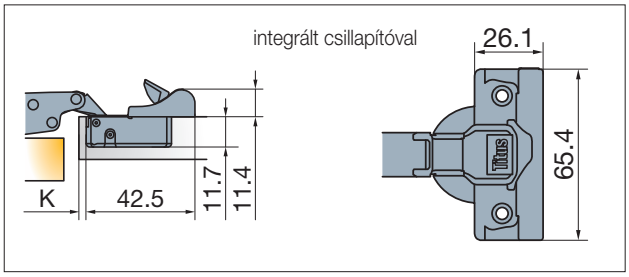

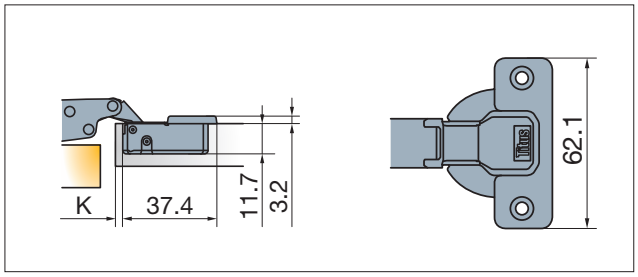



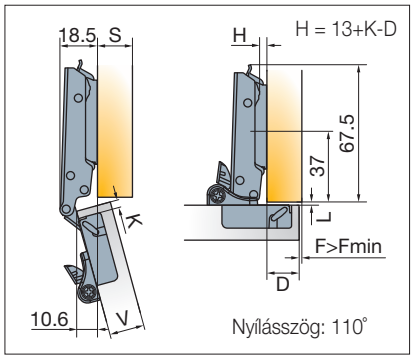

701.0AS0.054.00

Ráütődő, gyorsszerelő, önzáró kivetőpánt,
állítható csillapítással
Szerelhető a T-type gyorsszerelő pántalátétekkel.
Javasolt pántalátét mérete: **H= 0 mm**,
ha K= 3-6 mm és D= 16-18 mm

10002804500



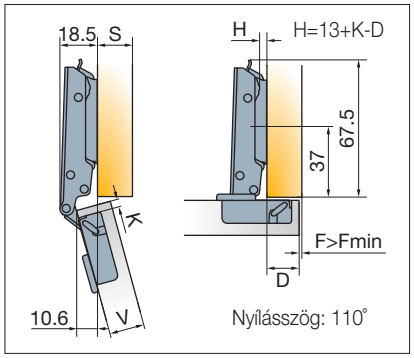

702.0AL0.054.00

Ráütődő, gyorsszerelő, önzáró kivetőpánt
Szerelhető a T-type gyorsszerelő pántalátétekkel.
Javasolt pántalátét mérete: **H= 0 mm,**
ha K= 3-6 mm és D= 16-18 mm

10002804000



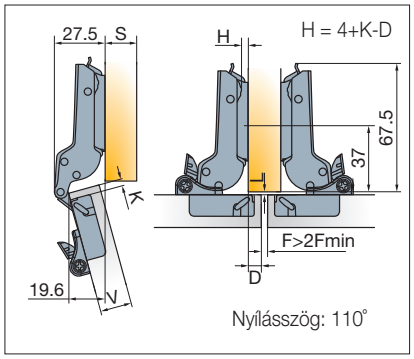

701.0CS0.054.00

Félig ráütődő, gyorsszerelő, önzáró kivetőpánt,
állítható csillapítással
Szerelhető a T-type gyorsszerelő pántalátétekkel.
Javasolt pántalátét mérete: **H= 0 mm**,
ha K= 3-6 mm és D= 7-9 mm

10002804520



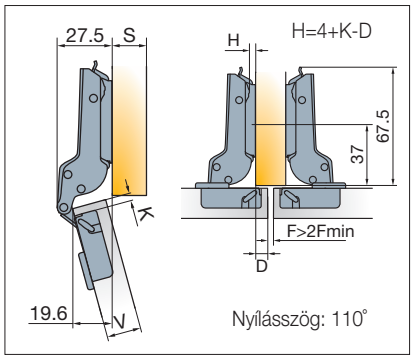

702.0CL0.054.00

Félig ráütődő, gyorsszerelő, önzáró kivetőpánt
Szerelhető a T-type gyorsszerelő pántalátétekkel.
Javasolt pántalátét mérete: **H= 0 mm,**
ha K= 3-6 mm és D= 7-9 mm

10002804020

T-type gyorsszerelő kivetőpántok • 110°



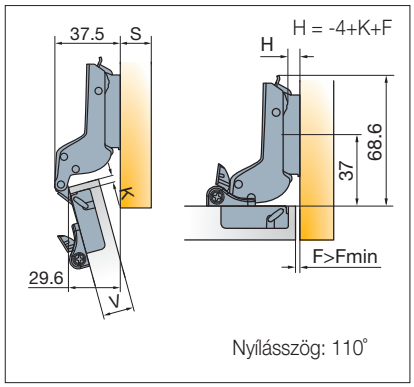

701.0DS0.054.00

Közézáródó, gyorsszerelő, önzáró kivetőpánt, állítható csillapítással
Szerelhető a T-type gyorsszerelő pántalátétekkel.
Javasolt pántalátét mérete: **H= 2 mm**,
ha K= 3-6 mm és F= 1-2 mm

10002804540



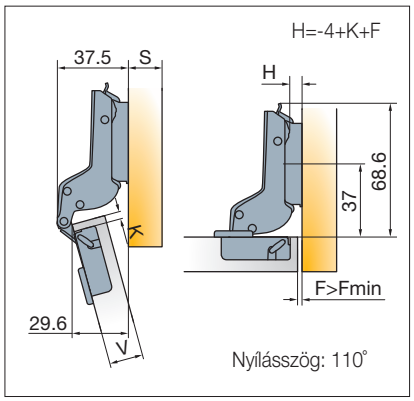

702.0DL0.054.00

Közézáródó, gyorsszerelő, önzáró kivetőpánt
Szerelhető a T-type gyorsszerelő pántalátétekkel.
Javasolt pántalátét mérete: **H= 2 mm,**
ha K= 3-6 mm és F= 1-2 mm

10002804040

T-type közézáródó pillér kivetőpánt • 110°



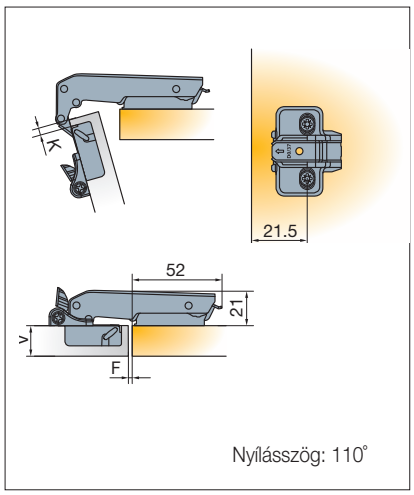

701.0A98.650.00

Közézáródó, gyorsszerelő, önzáró pillér kivetőpánt, állítható csillapítással
Szerelhető a T-type gyorsszerelő pántalátétekkel.
Javasolt pántalátét mérete: **H= 2 mm**

10002804700

Eltérő frontra merőleges állíthatósági érték

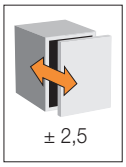



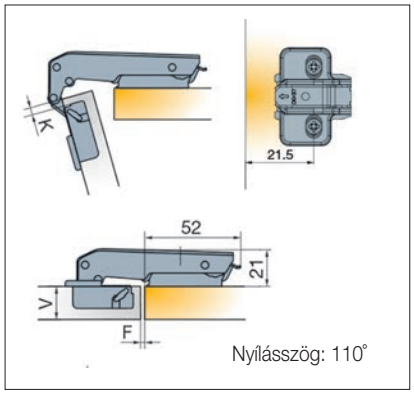

702.0A97.650.00

Közézáródó, gyorsszerelő, önzáró pillér kivetőpánt
Szerelhető a T-type gyorsszerelő pántalátétekkel.
Javasolt pántalátét mérete: **H= 2 mm**

10002804200

Eltérő frontra merőleges állíthatósági érték

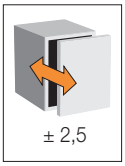

T-type gyorsszerelő kivetőpánt • 170˚



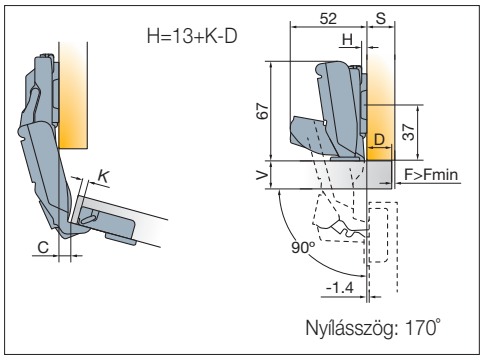

702.0EL0.054.00

170˚-os ráütődő, gyorsszerelő,
önzáró kivetőpánt,
max. 24 mm vastag ajtókhoz.
Sarokszekrényekhez és kihúzható elemekkel rendelkező bútorokhoz.
Szerelhető a T-type gyorsszerelő pántalátétekkel.
Javasolt pántalátét mérete: **H= 0 mm**,
ha K= 3-6 mm

10002804300

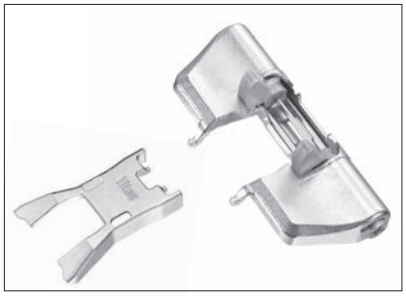

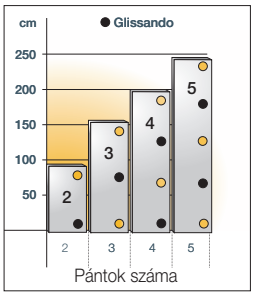

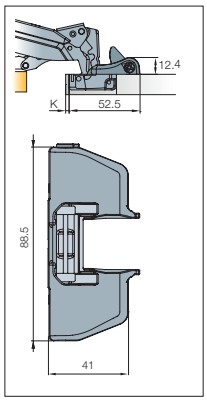

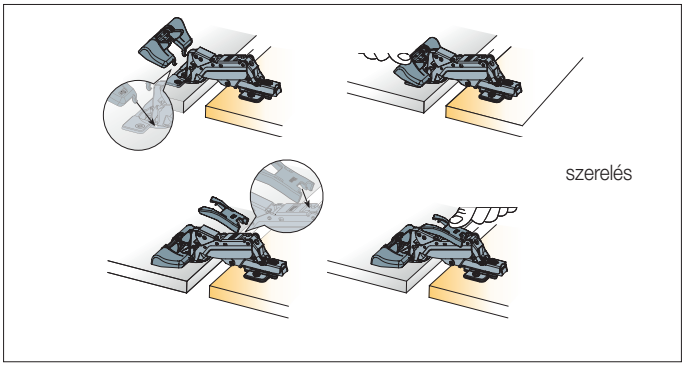

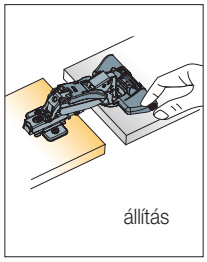

951.0F15.650.00
Glissando TL170

Csillapított csukódást biztosító adapter
T-type 170°-os pánthoz

- utólag szerelhető
- nem szükséges egy ajtón minden pántra szerelni (lásd: diagram)
- szerszám nélkül szerelhető, a rögzítőkarmok segítségével könnyedén bepattintható
- a csillapítás erőssége egy mozdulattal, kézzel állítható

10002801250

T-type sarokszekrény kivetőpánt • 70°



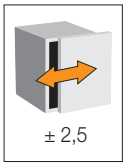

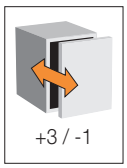

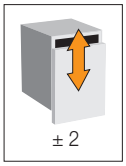

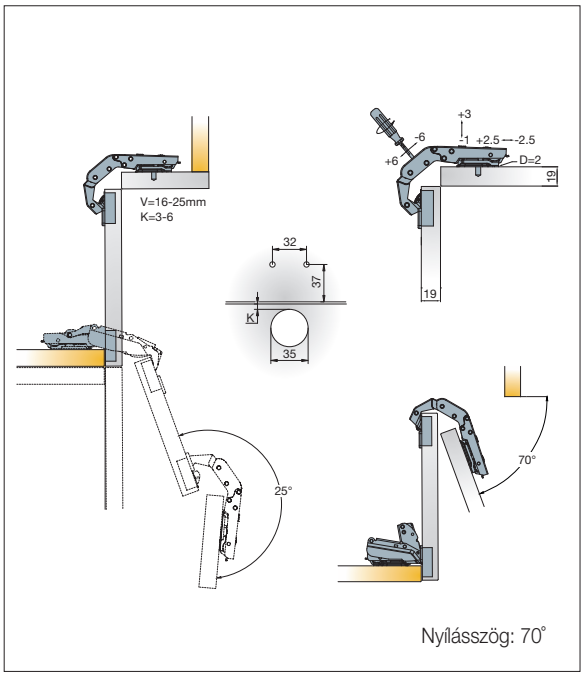

721.0PL0.650.00

Önzáró sarokszekrénypánt
170˚-os kivetőpánttal együtt használandó!
Ajtólapvastagság: V= 16-25 mm
Szerelhető a T-type gyorsszerelő pántalátétekkel.
Javasolt pántalátét mérete: **H= 2 mm,**
ha K= 3-6 mm

10002804350

A pántalátétet a „második” ajtóra kell felszerelni.

T-type +45°-os közézáródó, gyorsszerelő kivetőpántok • 110˚

Titus



701.0B10.650.00

+45˚-os közézáródó, gyorsszerelő, önzáró kivetőpánt,
állítható csillapítással
Szerelhető a T-type gyorsszerelő pántalátétekkel.
Javasolt pántalátét mérete: **H= 0 vagy 2 mm,** ha K= 3-6 mm

10002804600

Eltérő frontra merőleges állíthatósági érték

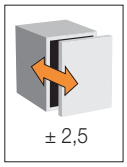

Merőlegesen vágott oldal esetén

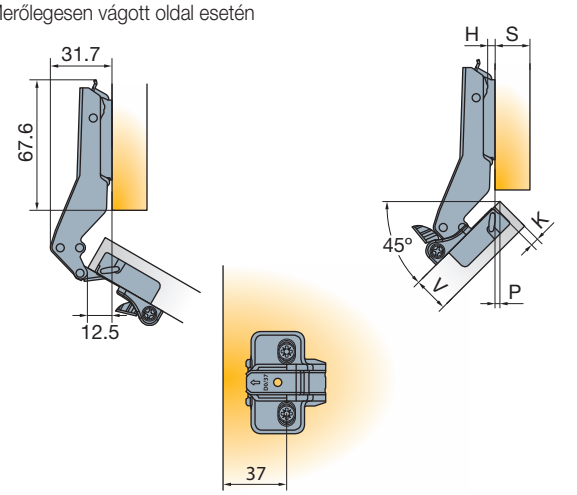

Szögbe vágott oldal esetén

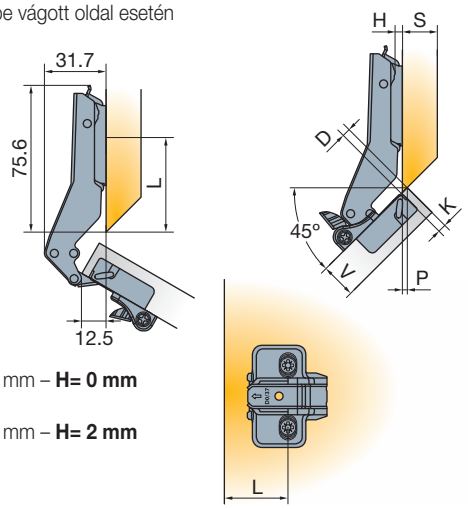

L= 45 mm – **H= 0 mm**

L= 43 mm – **H= 2 mm**

Pántalátét mérete (**H**) merőlegesen vágott oldal esetén az ajtólap oldalra való rátakarásának (**P**) és a pánthelyfurat helyzetének (**K**) függvényében.

P		0,5	1,0	1,5	2,0	2,5	3,0	3,5	4,0
K=3	**H**	**2**				**0**			
K=4	**H**		**2**				**0**		
K=5	**H**			**2**				**0**	
K=6	**H**				**2**				**0**

Pántalátét mérete (**H**) szögbe vágott oldal esetén az ajtólap oldalra való rátakarásának (**D**) és a pánthelyfurat helyzetének (**K**) függvényében.

D		0,0	1,0	2,0	3,0	4,0	5,0	6,0
K=3	**H**	**2**			**0**			
K=4	**H**		**2**			**0**		
K=5	**H**			**2**			**0**	
K=6	**H**				**2**			**0**



702.0B09.650.00

+45˚-os közézáródó, gyorsszerelő, önzáró kivetőpánt
Szerelhető a T-type gyorsszerelő pántalátétekkel.
Javasolt pántalátét mérete: **H= 0 vagy 2 mm,**
ha K= 3-6 mm

10002804100

Eltérő frontra merőleges állíthatósági érték

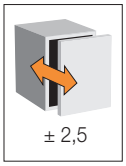

T-type gyorsszerelő kivetőpántok, maximum 35 mm vastag ajtólapokhoz • 95°

Titus

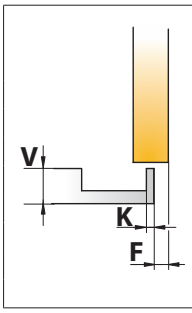

Az ajtók közti mező (**F**) alakulása az ajtó vastagság (**V**) és a pánthelyfurat helyzetének (**K**) függvényében (mm)

V		20	22	24	26	28	30	32	34
K=3	F_{min}	0,6	0,9	1,3	1,7	2,2	4,0	5,9	7,8
K=4	F_{min}	0,6	0,9	1,2	1,7	2,2	3,4	5,2	7,1
K=5	F_{min}	0,6	0,9	1,2	1,6	2,1	2,9	4,6	6,5
K=6	F_{min}	0,6	0,9	1,2	1,5	2,1	2,6	4,1	5,9
K=7	F_{min}	0,6	0,9	1,2	1,5	2,1	2,6	3,6	5,3
K=8	F_{min}	0,6	0,8	1,2	1,5	2,0	2,5	3,2	4,8
K=9	F_{min}	0,6	0,8	1,2	1,5	2,0	2,5	3,1	4,4

Jelmagyarázat

V= az ajtó maximális vastagsága
K= a pánthelyfurat szélének távolsága az ajtó élétől
F= az ajtók közötti mező minimális értéke



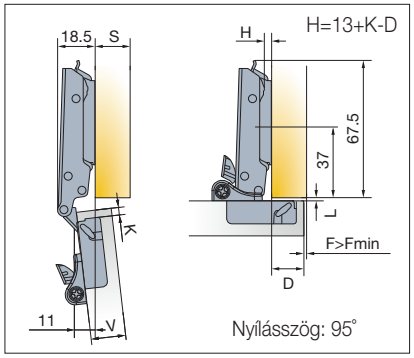

708.0XS0.054.00

Ráütődő, gyorsszerelő, önzáró kivetőpánt, maximum 35 mm vastag ajtólapokhoz állítható csillapítással
Szerelhető a T-type gyorsszerelő pántalátétekkel.
Javasolt pántalátét mérete: **H= 0 mm,**
ha K= 3-9 mm és D= 16-18 mm

10002804750



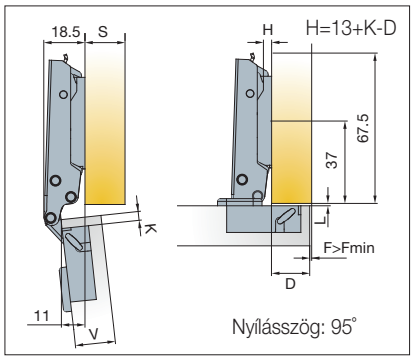

707.0XL0.054.00

Ráütődő, gyorsszerelő, önzáró kivetőpánt, maximum 35 mm vastag ajtólapokhoz
Szerelhető a T-type gyorsszerelő pántalátétekkel.
Javasolt pántalátét mérete: **H= 0 mm,**
ha K= 3-9 mm és D= 16-18 mm

10002804250



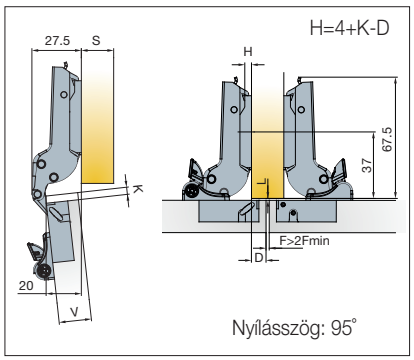

708.0ZS0.054.00

Félig ráütődő, gyorsszerelő, önzáró kivetőpánt, maximum 35 mm vastag ajtólapokhoz állítható csillapítással
Szerelhető a T-type gyorsszerelő pántalátétekkel.
Javasolt pántalátét mérete: **H= 0 mm,**
ha K= 3-9 mm és D= 7-9 mm

10002804760



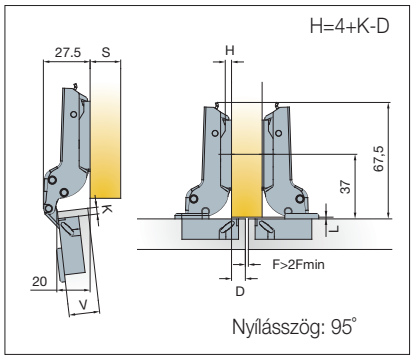

707.0ZL0.054.00

Félig ráütődő, gyorsszerelő, önzáró kivetőpánt, maximum 35 mm vastag ajtólapokhoz
Szerelhető a T-type gyorsszerelő pántalátétekkel.
Javasolt pántalátét mérete: **H= 0 mm,**
ha K= 3-9 mm és D= 7-9 mm

10002804260

T-type Glissando TT utólag felszerelhető csillapító adapter



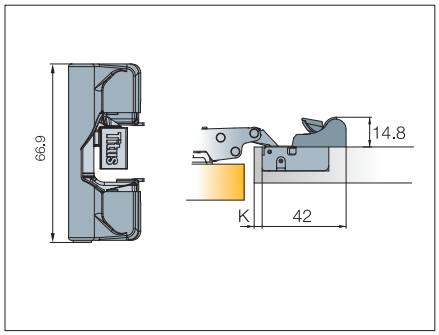

729.0K71.054

Csillapított csukódást biztosító adapter

- bármely Titus T-type pánthoz alkalmazható
- utólag szerelhető
- nem szükséges egy ajtón minden pántra szerelni
- szereléskor nem kell csavarhúzó, könnyedén bepattintható a rögzítőkarmok segítségével

10002804400

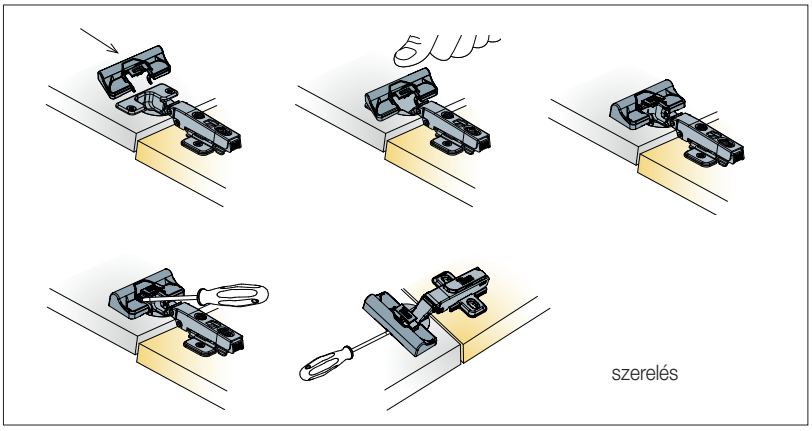

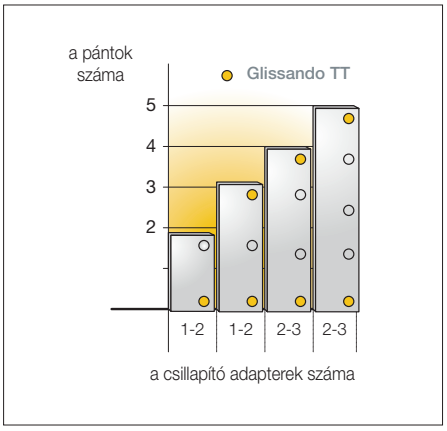

Nyílásszöghatárolók



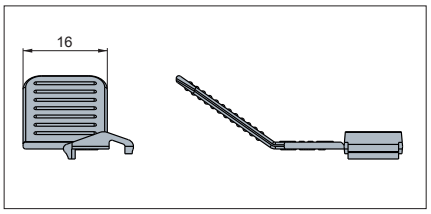

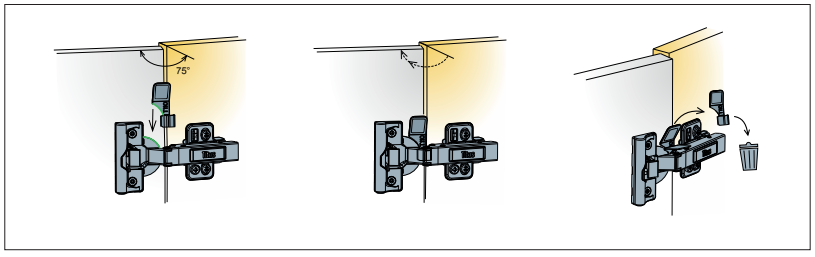

728.4669.383.00

Nyílásszöghatároló T-type pántokhoz
A pántok maximális nyílásszögét 75°-ra csökkenti.
Bármely Titus T-type pánthoz alkalmazható

10002805010



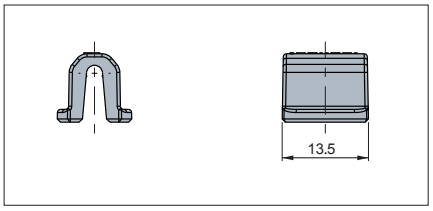

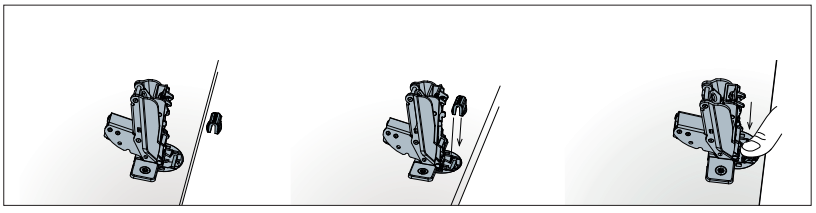

748.4672.383.00

Nyílásszöghatároló 170°-os pántokhoz
A pántok maximális nyílásszögét 135°-ra csökkenti.
Bármely Titus 170°-os pánthoz alkalmazható

10002805020

T-type gyorsszerelő pántalátétek

Titus



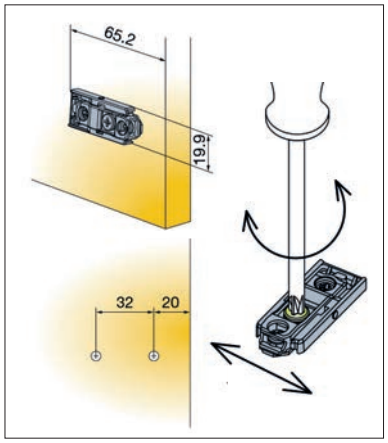

Gyorsszerelős, egyenes excenteres pántalátét

T-type pántokhoz, eurocsavarral
Excenteresen állítható

típus	méret (mm)	cikkszám
700.0LC0.650.00	**0**	10002804980
700.0LC2.650.00	**2**	10002804990

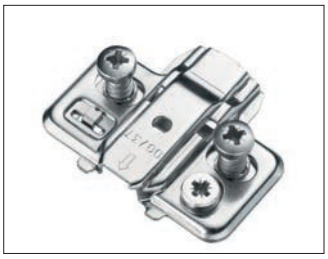

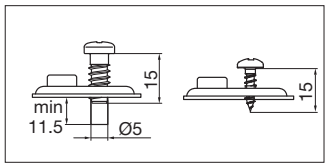

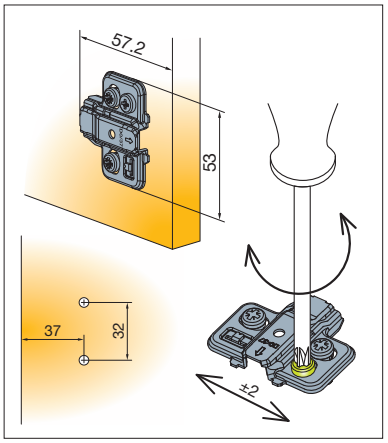

Gyorsszerelős excenteres pántalátét

T-type pántokhoz
Excenteresen állítható

típus	méret (mm)	csavar	cikkszám
700.0KA0.054.00	**0**	fa	10002804940
700.0KA2.054.00	**2**		10002804950
700.0KC0.054.00	**0**	euro	10002804960
700.0KC2.054.00	**2**		10002804970



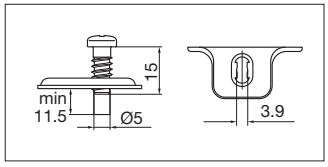

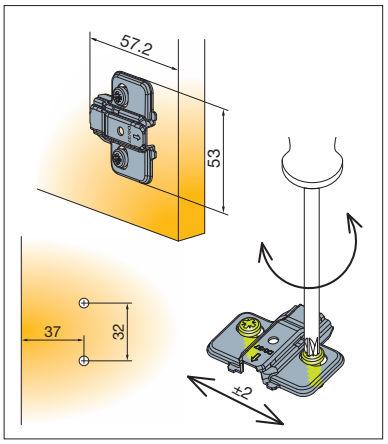

Gyorsszerelős pántalátét

T-type pántokhoz

típus	méret (mm)	csavar	cikkszám
700.0NA0.054.00	**0**	–	10002804900
700.0NA2.054.00	**2**		10002804910
700.0NC0.054.00	**0**	euro	10002804920
700.0NC2.054.00	**2**		10002804930

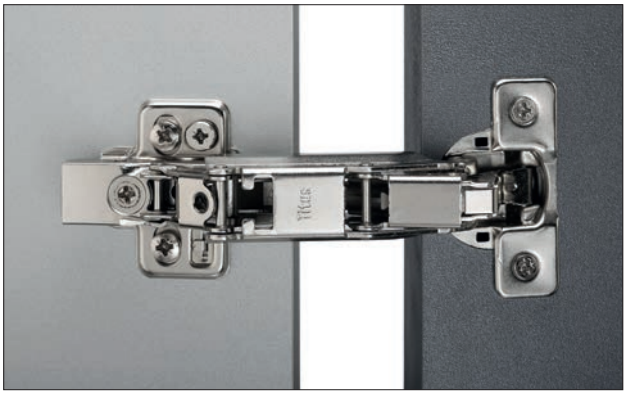



S-type Plus push-open gyorsszerelő kivetőpánt • 110˚

Titus



A **„PUSH-OPEN”** rendszer lényege, hogy a bútorajtók és fiókok befelé történő nyomásra nyílnak. Nincs szükség tehát fogantyúkra, így a rendszer, a napjainkban népszerű minimal stílus egyik fontos alkotó része is lehet.
A rendszer egy speciális kivetőpántból, egy korpuszra csavarozható, vagy befúrható rögzítő-kilökő (push-open) csappantyúból és egy, az ajtó belső felére beüthető rögzítőlemzből áll.

Frontra merőleges állítás excenter segítségével történik.

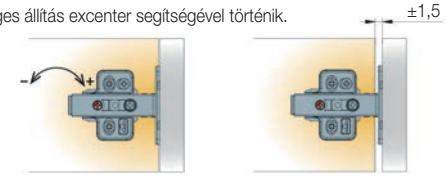

Nyílásszöghatároló S-type pántokhoz ezen az oldalon található:
9.18



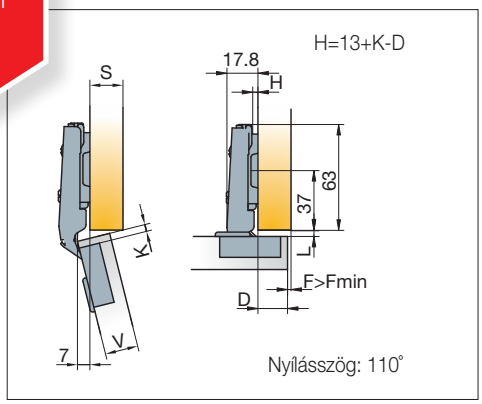

915.0Z99.050.ST

Push-open ráütődő pánt
Szerelhető a S-type gyorsszerelő pántalátétekkel.
Javasolt pántalátét mérete: **H= 0 mm**,
ha K= 3-6 mm és D= 16-18 mm

10002803501

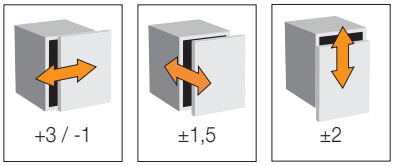



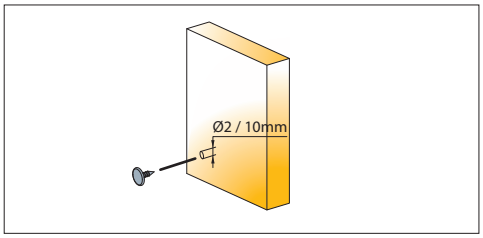

915.7109.050.00

Mágneses push-open beüthető rögzítőlemez

10002803540





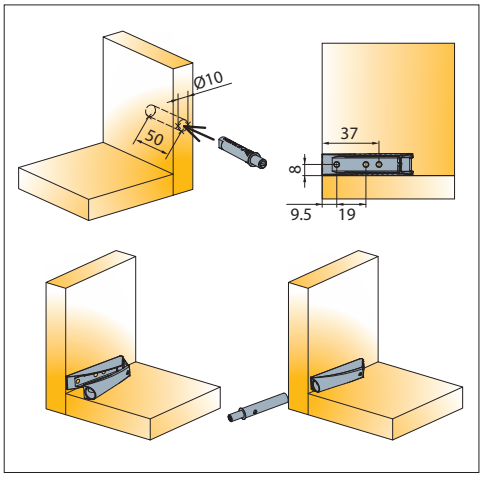

915.7022.380.00

Mágneses rögzítő-kilökő (push-open) csappantyú rögzítő adapterrel

10002803520



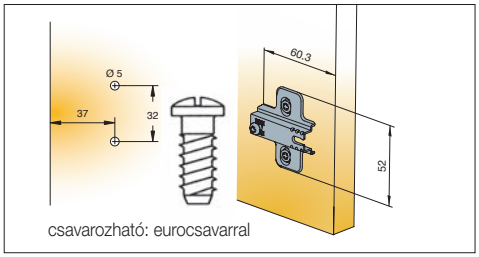

244.0134.05

Gyorsszerelő pántalátét
S-type Plus kivetőpánthoz
eurocsavarral
mérete: **H= 0 mm**

10002800522

B-type kivetőpántok

Titus

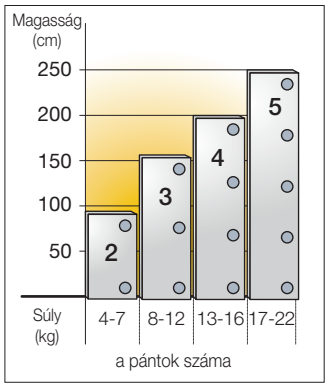

Tájékoztató ábra a pántmennyiség meghatározásához, az ajtóméret és az ajtó súlyának függvényében.

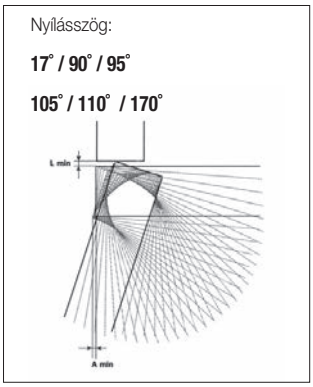

Tájékoztató ábra a pántok lehetséges nyílásszög értékeiről.

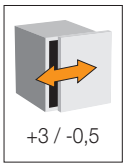

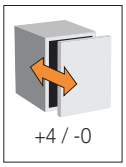

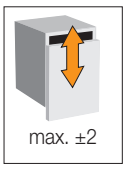

Az ettől eltérő értékek az adott pánt mellett láthatók.

Tájékoztató ábra a pántok állítási lehetőségeiről. A feltüntetett értékek mm-ben értendők.

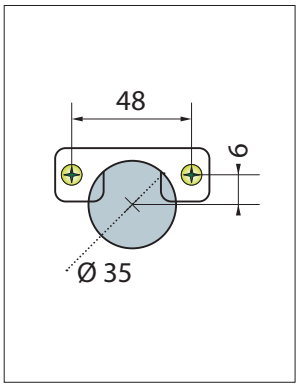

Tájékoztató ábra a pánthelyfurat kialakításáról.

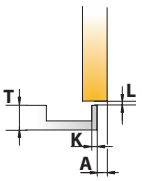

Az ajtók közti mező (**A**) alakulása az ajtó vastagság (**T**) és a pánthelyfurat helyzetének (**K**) függvényében (mm). Az ettől eltérő értékek az adott pánt mellett láthatók.

T		16	17	18	19	20	21	22
K=3	A_{min}	0.3	0.5	0.7	1.0	1.3	1.7	2.5
K=4	A_{min}	0.3	0.5	0.7	0.9	1.2	1.6	2.1
K=5	A_{min}	0.3	0.5	0.7	0.9	1.2	1.5	2.0

Jelmagyarázat

S= oldalvastagság
D= az ajtó takarása az oldalra
T= az ajtó maximális vastagsága
K= a pánthelyfurat szélének távolsága az ajtó élétől
L= az ajtók belső síkjának távolsága az oldal élétől
A= az ajtók közötti mező minimális értéke
H= a pántalátét vastagsága

B-type kivetőpánt integrált csillapítóval • 110°

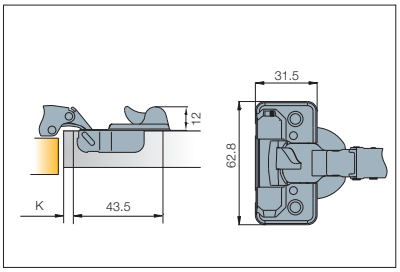

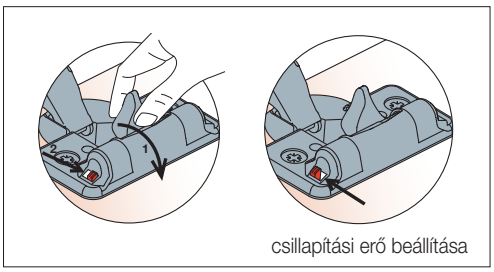

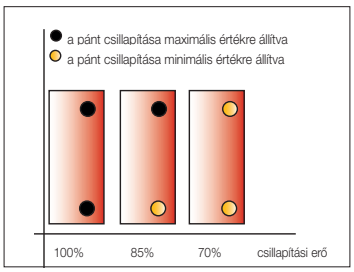

A integrált csillapítós B-type és a hagyományos B-type pántok együttes használata lehetséges.



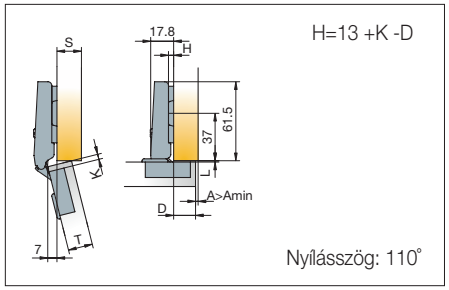

242.0AW2.054.00

Ráütődő, önzáró kivetőpánt, állítható csillapítással
Szerelhető a B-type normál pántalátétekkel.
Javasolt pántalátét mérete: **H= 0 mm,** ha K= 3-5 mm és D= 16-18 mm

10002800332

B-type kivetőpántok • 110°

Titus



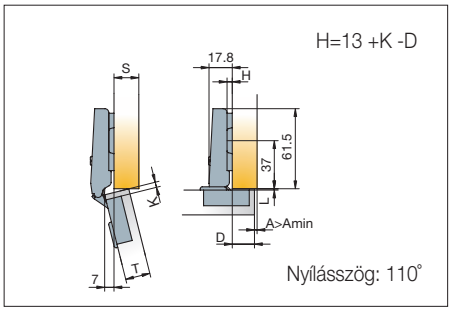

248.0M23.050 TL

Ráütődő, önzáró kivetőpánt
Szerelhető a B-type normál pántalátétekkel.
Javasolt pántalátét mérete: **H= 0 mm,**
ha K= 3-5 mm és D= 16-18 mm

10002800101

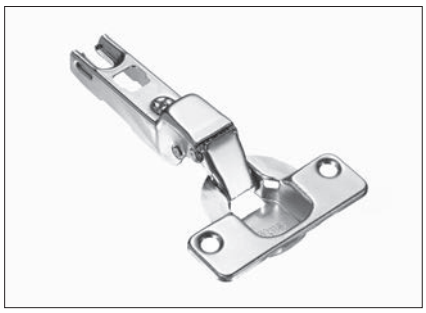

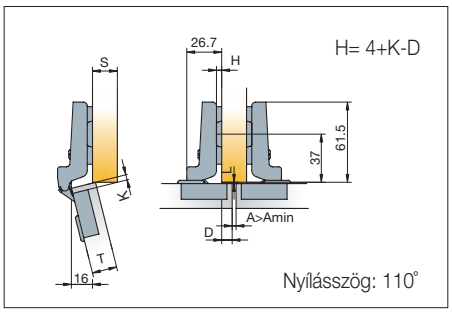

248.OG50.050 TL

Félig ráütődő, önzáró kivetőpánt
Szerelhető a B-type normál pántalátétekkel.
Javasolt pántalátét mérete: **H= 0 mm,**
ha K= 3-5 mm és D= 7-9 mm

10002800300



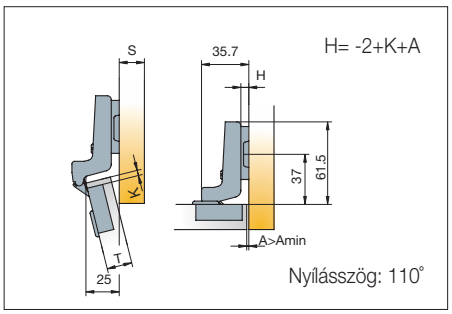

248.OG51.050 TL

Közézáródó, önzáró kivetőpánt
Szerelhető a B-type normál pántalátétekkel.
Javasolt pántalátét mérete: **H= 3 mm,**
ha K= 3-5 mm és A= 1-2 mm

10002800200

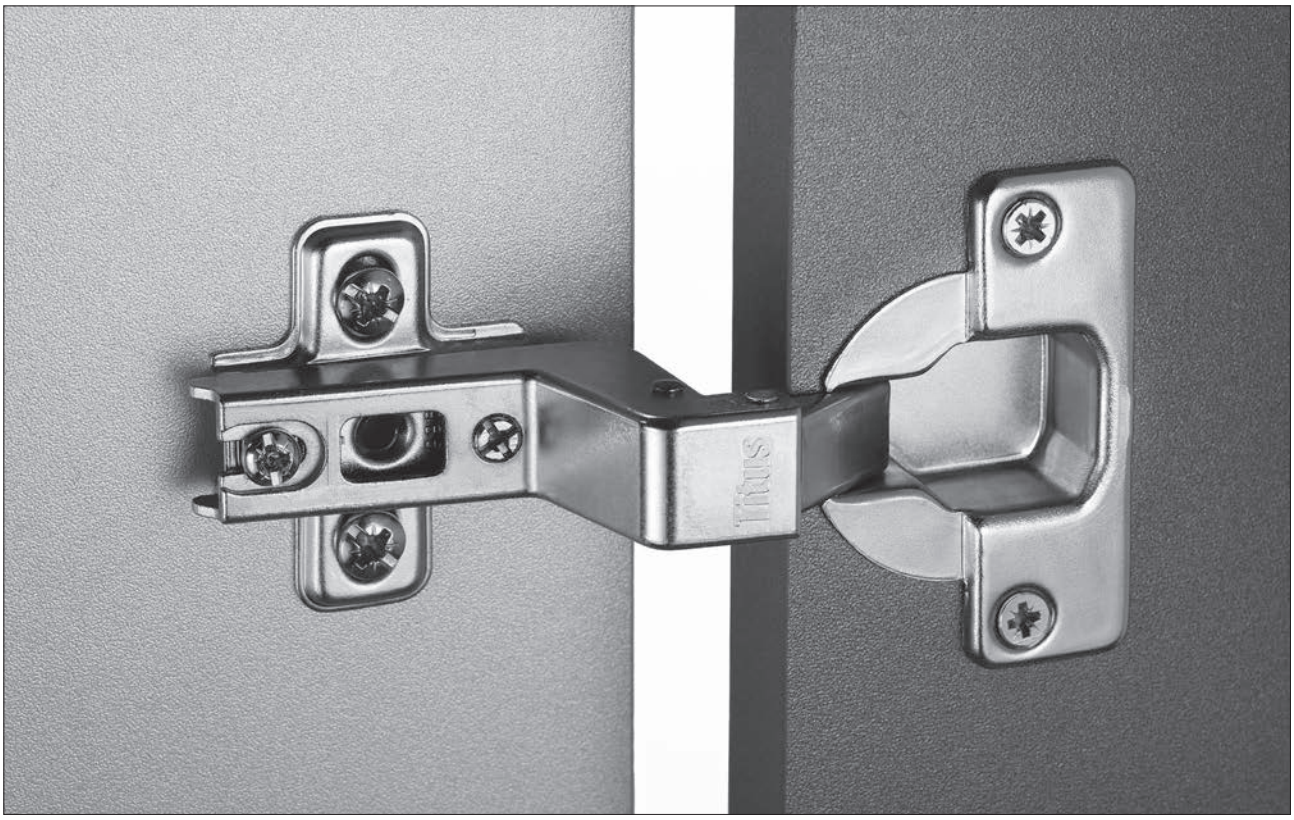

B-type kivetőpánt • 135-165°

Titus



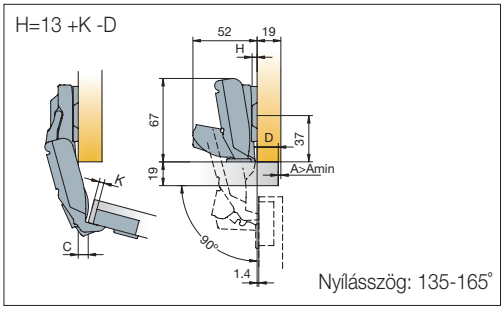

248.OP43.050 SLG

170°-os állítható ráütődő, önzáró kivetőpánt max. 22 mm vastag ajtókhoz, sarokszekrényekhez és kihúzható elemekkel rendelkező bútorokhoz.
Szerelhető a B-type normál pántalátétekkel.
Javasolt pántalátét mérete: **H= 0 mm,** ha K= 3-6 mm

10002801211

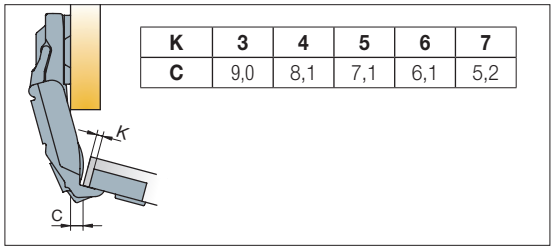

K	3	4	5	6	7
C	9,0	8,1	7,1	6,1	5,2



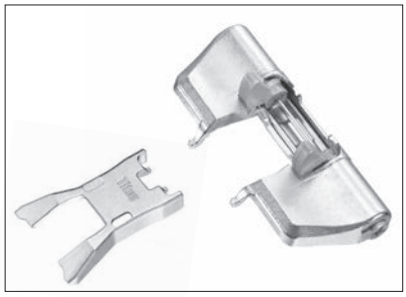

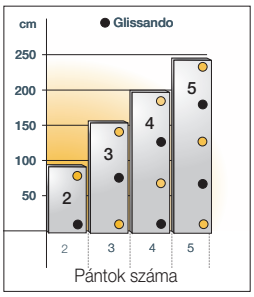

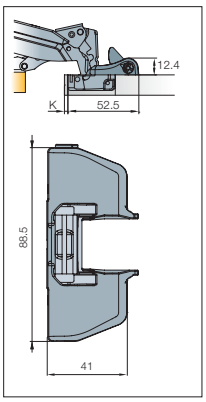

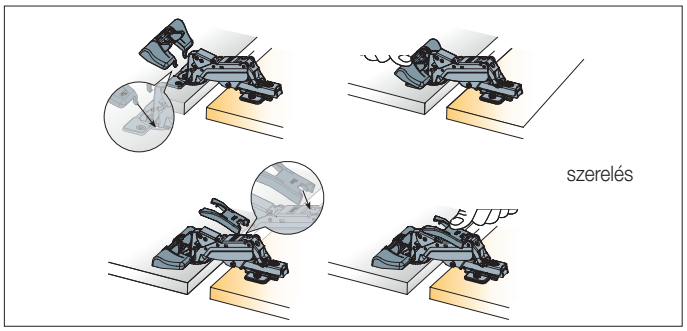

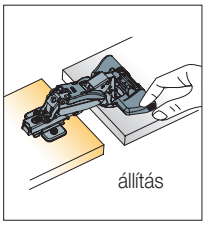

951.0F15.650.00 Glissando TL170

Csillapított csukódást biztosító adapter 170°-os pánthoz
- utólag szerelhető
- nem szükséges egy ajtón minden pántra szerelni (lásd: diagram)
- szerszám nélkül szerelhető, a rögzítőkarmok segítségével könnyedén bepattintható
- a csillapítás erőssége egy mozdulattal, kézzel állítható

10002801250

B-type sarokszekrény kivetőpánt • 17°



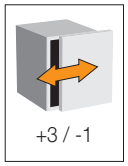

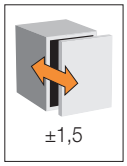

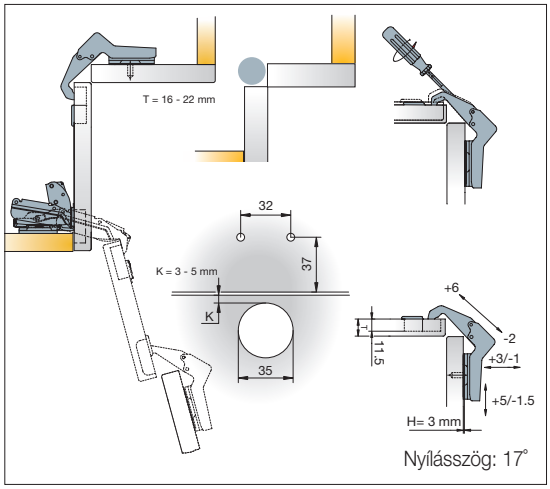

248.OT80.050.00

Önzáró sarokszekrénypánt 170°-os kivetőpánttal együtt használandó!
Szerelhető a B-type normál pántalátétekkel.
Javasolt pántalátét mérete: **H= 3 mm,** ha K= 3-5 mm

10002803001

A pántalátétet a „második” ajtóra kell felszerelni.

B-type +45°-os ráütődő és közézáródó kivetőpántok • 110°

Titus



248.OL27.650 TL

+45°-os ráütődő, önzáró kivetőpánt
Szerelhető a B-type normál pántalátétekkel.
Javasolt pántalátét mérete: **H= 3 mm**,
ha K= 3-6 mm

10002801300

Szögbe vágott oldal esetén

L= 37 mm – **H= 0 mm**
L= 34 mm – **H= 3 mm**

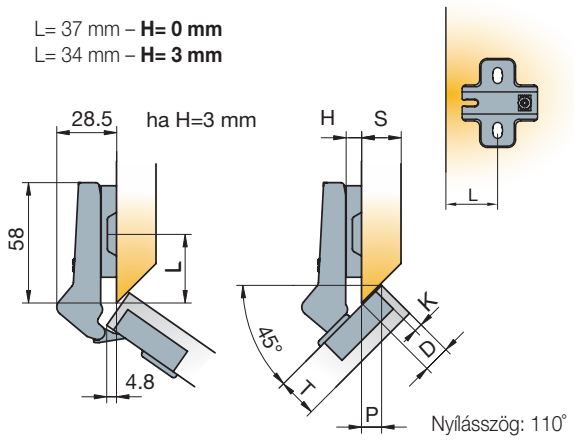

Merőlegesen vágott oldal esetén

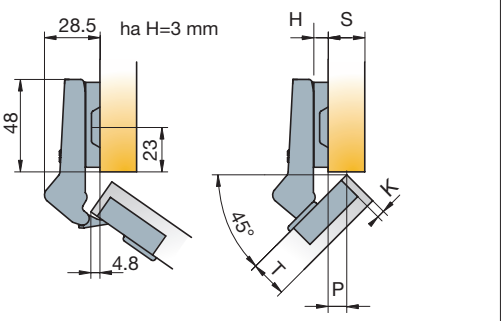

Pántalátét mérete (**H**) az ajtólap oldalra való rátakarásának (**D**) és a pánthelyfurat helyzetének (**K**) függvényében.

D		11,5	12,5	13,5	16	17	18
K=3	**H**	**3**			**0**		
K=4	**H**		**3**			**0**	
K=5	**H**			**3**			**0**

Pántalátét mérete (**H**) az ajtólap oldalra való rátakarásának (**P**) és a pánthelyfurat helyzetének (**K**) függvényében.

D		9	9,5	10,5	12	12,5	13,5
K=3	**H**	**3**			**0**		
K=4	**H**		**3**			**0**	
K=5	**H**			**3**			**0**



248.OL28.050 TL

+45°-os közézáródó, önzáró kivetőpánt
Szerelhető a B-type normál pántalátétekkel.
Javasolt pántalátét mérete: **H= 0 mm**,
ha K= 3-6 mm

10002801400

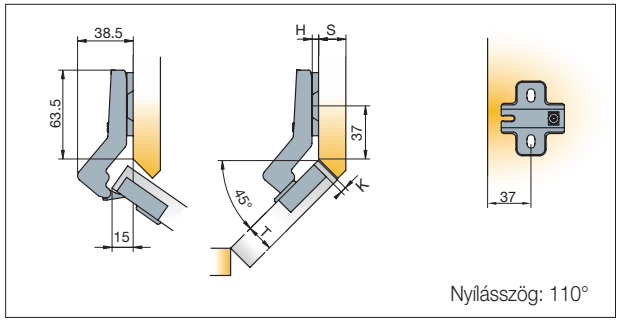

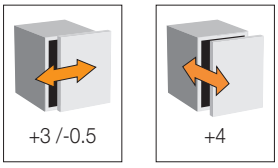

A pántok állítási lehetőségei.

B-type közézáródó pillér kivetőpánt • 110°

Titus



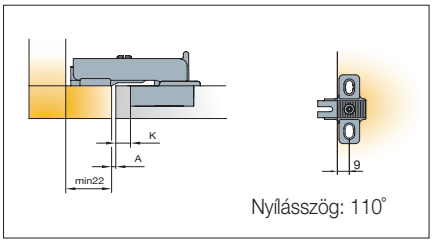

Nyílásszög: 110°

248.OG53.050 TL

Közézáródó, önzáró pillér kivetőpánt
Szerelhető a 244.0810.65 pántalátéttel

10002801600

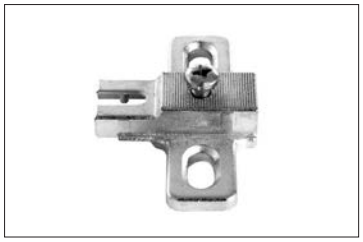

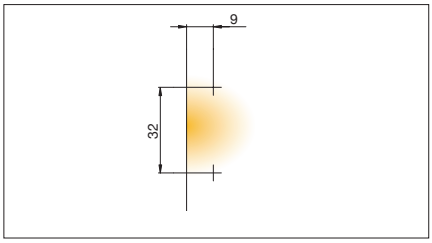

244.0810.650.00

pántalátét csavar nélkül
A **248.OG53** típusú
pillérpánthoz

10002801650

B-type kivetőpánt fel- vagy lenyíló ajtókhoz • 90°

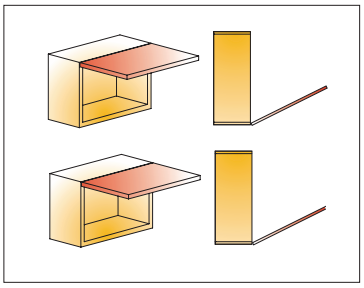

H	0	3
B (mm)	20	23

A pánthelyfurat kialakítása (**B**) és a pántalátét mérete (**H**) közti összefüggés.

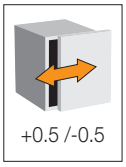

+0.5 /-0.5

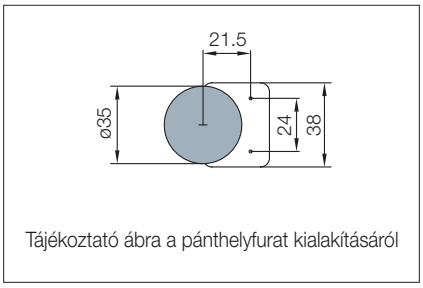

Tájékoztató ábra a pánthelyfurat kialakításáról

jobbos



Nyílásszög: 90°

balos



Nyílásszög: 90°

926.0A

Fel- vagy lenyíló önzáró kivetőpánt
Szerelhető a B-type normál pántalátétekkel

típus	cikkszám
926.0A26.050 (balos)	10002803200
926.0A27.050 (jobbos)	10002803250



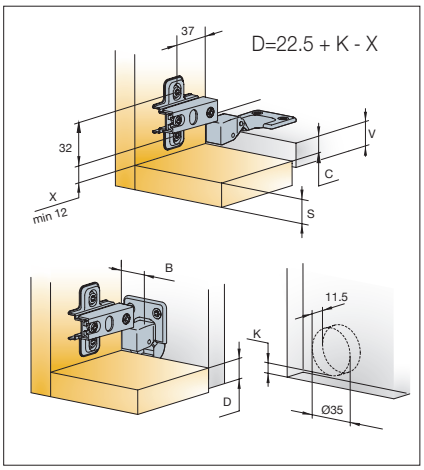

B-type Glissando TL3 utólag felszerelhető csillapító adapter

Titus



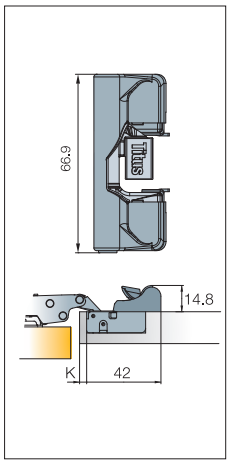

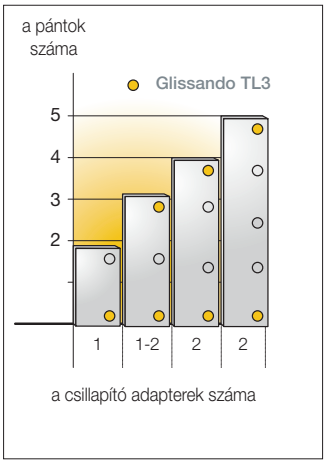

951.0D45.054.00 TL3 45N

Csillapított csukódást biztosító adapter

10002803121

- bármely Titus B-type TL pánthoz alkalmazható
- utólag szerelhető
- nem szükséges egy ajtón minden pántra szerelni (a diagram alapján)
- szereléskor nem kell csavarhúzó, könnyedén bepattintható a rögzítőkarmok segítségével

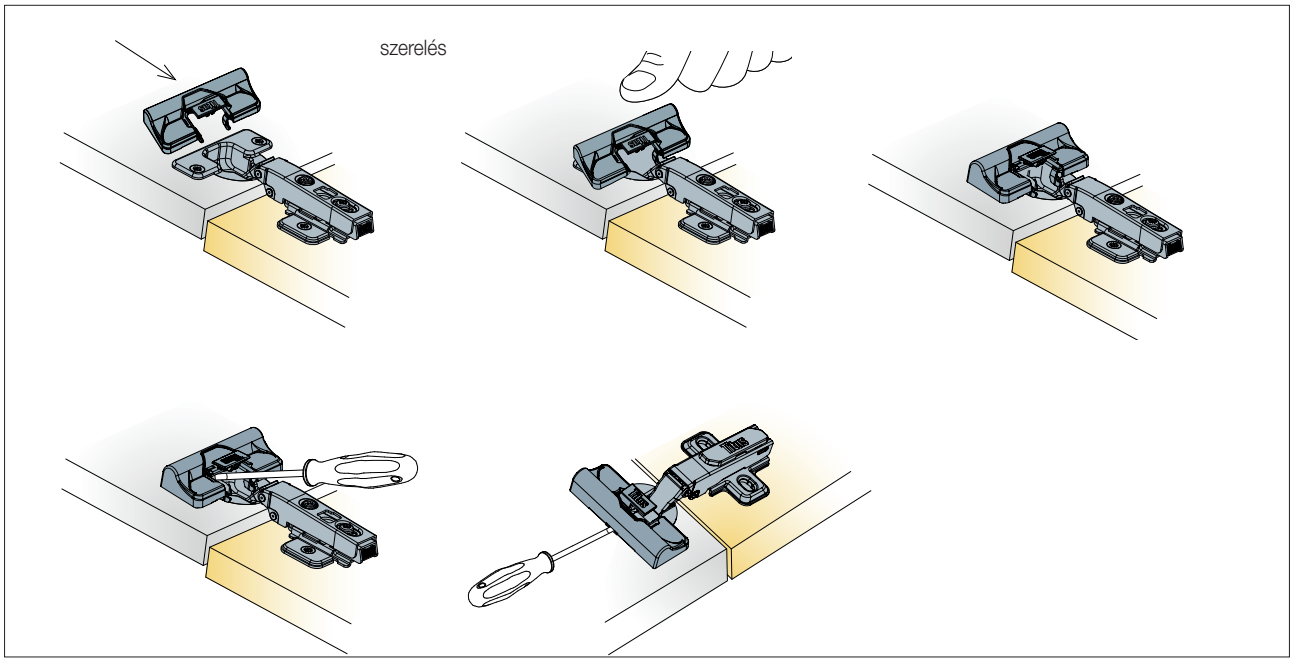

Nyílásszöghatárolók



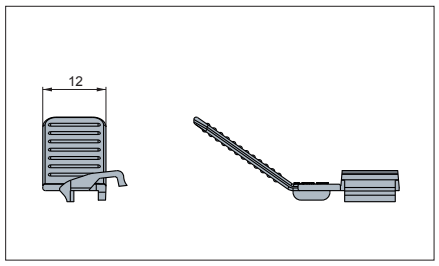

248.4668.383.00

Nyílásszöghatároló S és B-type pántokhoz
A pántok maximális nyílásszögét 75°-ra csökkenti.
Bármely Titus S és B-type, Ø35mm-es pánthoz alkalmazható (kivéve üvegajtó- és lenyíló pántokhoz)

10002805000

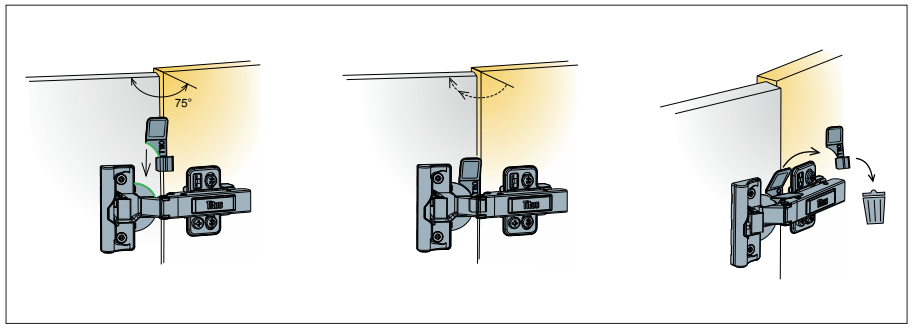

Nyílásszöghatároló 170°-os pántokhoz ezen az oldalon található: 9.10

B-type normál pántalátétek

Titus



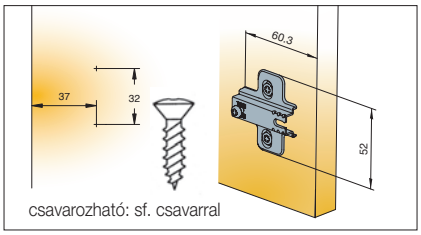

Pántalátét

B-type pántokhoz, csavar nélkül

típus	méret (mm)	cikkszám
244.0866.05	**0**	10002800400
244.0867.05	**3**	10002800500



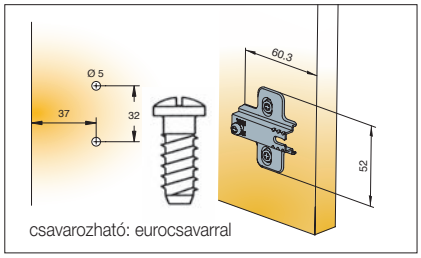

Pántalátét

B-type pántokhoz, eurocsavarral

típus	méret (mm)	cikkszám
244.0965.05	**0**	10002800510
244.OG19.05	**3**	10002800520



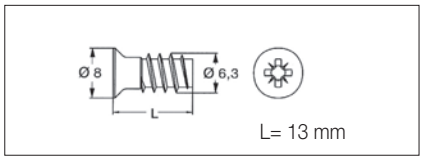

821.6323.05 Eurocsavar

Titus pántalátétekhez
nikkel

10002800600

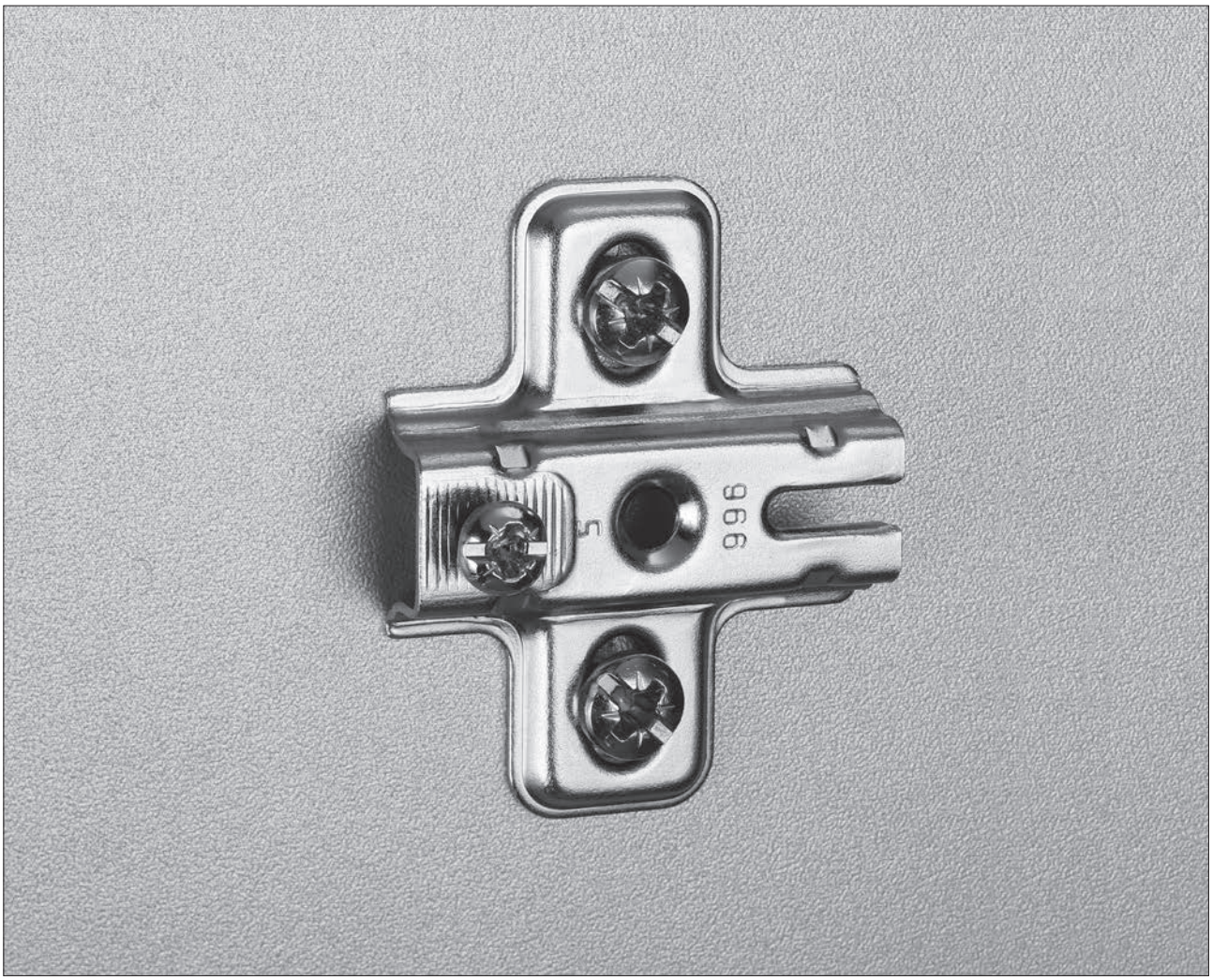

FDS

KIVETŐPÁNTOK



- Kitűnő ár-érték arány
- Megbízható minőség
- Csillapított csukódás
- Speciális pántok
- **ANYWAY** - 3 csatlakoztatási lehetőségű gyorsszerelős, klippes pántalátétek
- Akár excenteresen is állítható pántalátét

FDS C82 kivetőpántok

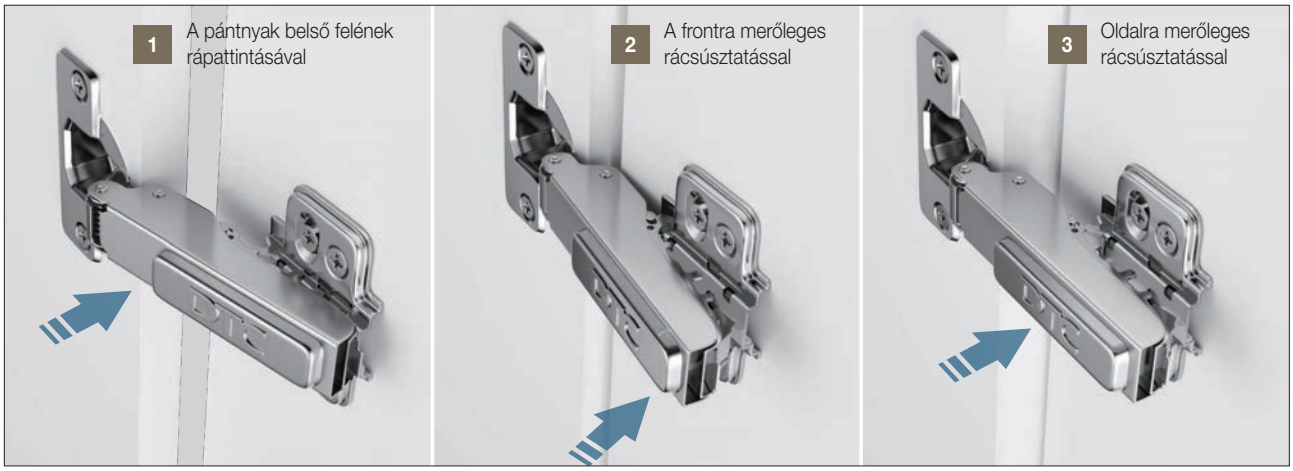

ANYWAY - gyorsszerelős, klippes pántalátétek csatlakoztatási lehetőségei.

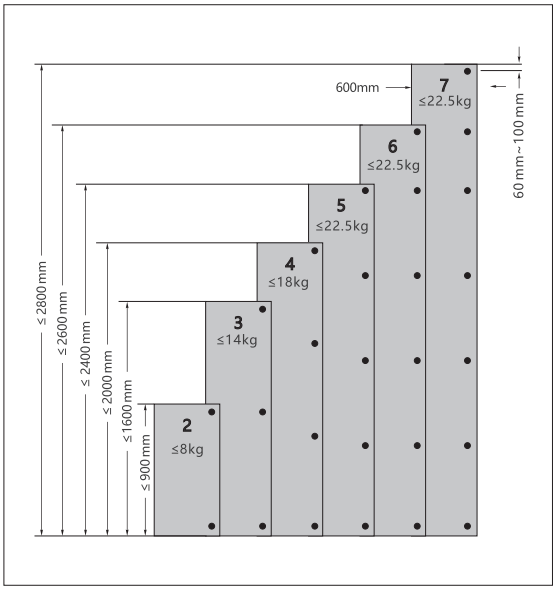

Tájékoztató ábra a pántmennyiség meghatározásához, az ajtóméret és az ajtó súlyának függvényében.

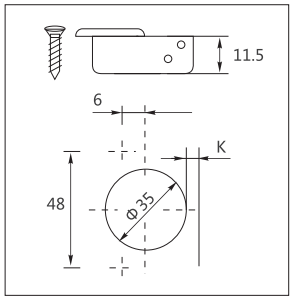

Tájékoztató ábra a pánthelyfurat kialakításáról.

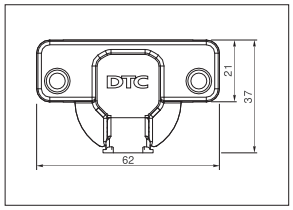

Tájékoztató ábra a pántfej méretéről.

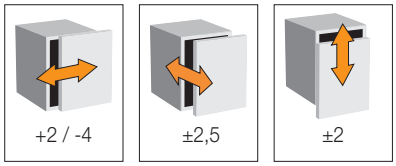

Tájékoztató ábra a pántok állítási lehetőségeiről.
A feltüntetett értékek mm-ben értendők.



Jelmagyarázat

S= oldalvastagság
D= az ajtó takarása az oldalra
T= az ajtó maximális vastagsága

K= a pánthelyfurat szélének távolsága az ajtó élétől
L= az ajtók belső síkjának távolsága az oldal élétől

A= az ajtók közötti mező
H= a pántalátét vastagsága

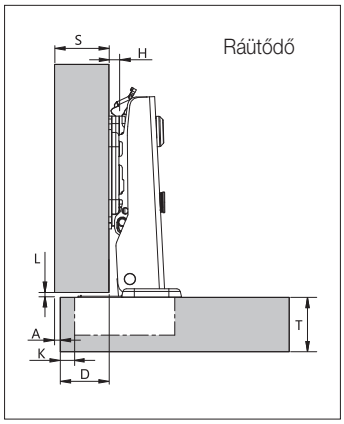

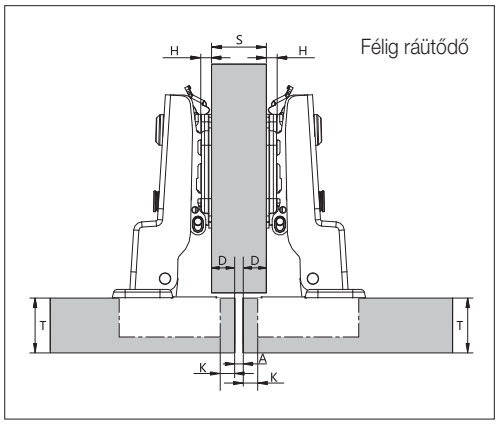

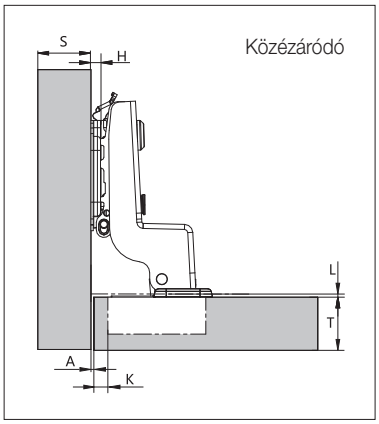

FDS C82 kivetőpántok integrált csillapítóval • 110°




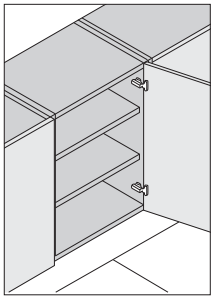

Ajtólap vastagsága: 16-26 mm
Szerelhetők valamennyi FDS C82 pántalátéttel.
Javasolt pántalátét mérete:
H= 0 mm, ha K= 3-6 mm
Nyílásszög: 110°

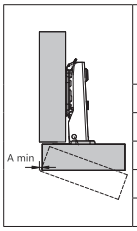

Az ajtólap és a szekrénytest oldaléle közti távolság (**A**) alakulása az ajtóvastagság (**T**) és a pánthelyfurat helyzetének (**K**) függvényében (mm)

T		16	17	18	19	20	21	22	23	24	25	26
K=3	A	0.6	0.9	1.1	1.4	1.7	2.1	2.5	3.0	3.6	4.4	5.1
K=4		0.6	0.8	1.1	1.3	1.7	2.0	2.4	2.9	3.4	4.0	4.8
K=5		0.6	0.8	1.0	1.3	1.6	1.9	2.3	2.8	3.2	3.8	4.5
K=6		0.6	0.8	1.0	1.3	1.5	1.9	2.2	2.6	3.1	3.6	4.2

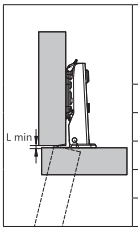

Az ajtók belső síkjának és a szekrénytest éle közti távolság (**L**) alakulása, az ajtóvastagság (**T**) és a pánthelyfurat helyzetének (**K**) függvényében (mm)

T		16	17	18	19	20	21	22	23	24	25	26
K=3	L	0.0	0.0	0.0	0.0	0.0	0.2	0.5	0.8	1.0	1.3	1.6
K=4		0.6	0.1	0.4	0.7	0.9	1.2	1.5	1.7	2.0	2.3	2.5
K=5		0.8	1.1	1.4	1.6	1.9	2.2	2.4	2.7	3.0	3.2	3.5
K=6		1.8	2.1	2.3	2.6	2.9	3.1	3.4	3.7	3.9	4.2	4.5

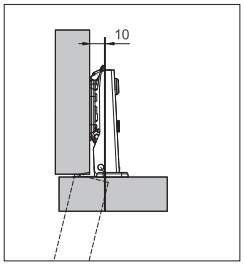

C= a nyitott ajtólap betakarása a szekrény belsejébe ráütődő pánt esetén.
H= 0 mm és K= 5mm

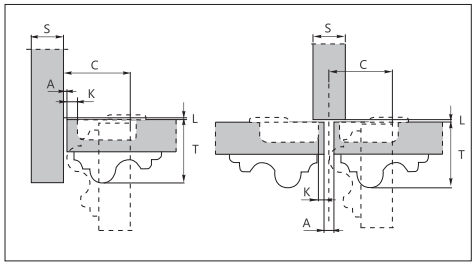

C= az ajtólap betakarása a szekrény belsejébe félig ráütődő és közézáródó pánt esetén
C = 20 + K + A

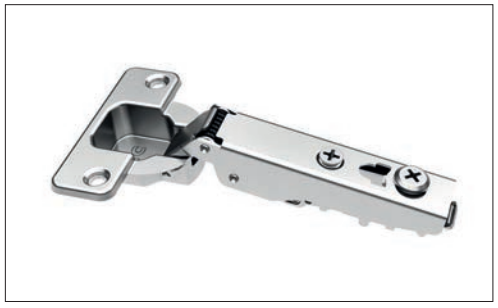

Nyílásszög: 110°

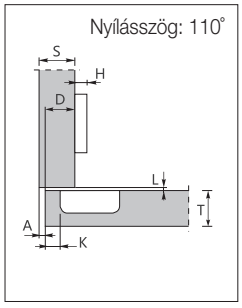

FDS C82 ráütődő

Csillapított csukódású, gyorsszerelő önzáró kivetőpánt, excenteres frontra merőleges állítással, pántnyak takaróval.

10002882000

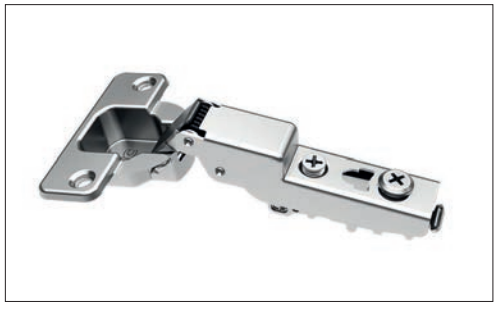

Nyílásszög: 110°

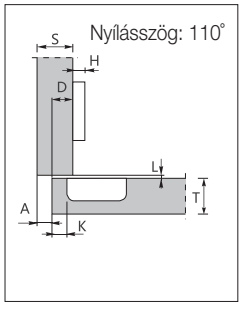

FDS C82 félig ráütődő

Csillapított csukódású, gyorsszerelő önzáró kivetőpánt, excenteres frontra merőleges állítással, pántnyak takaróval.

10002882010

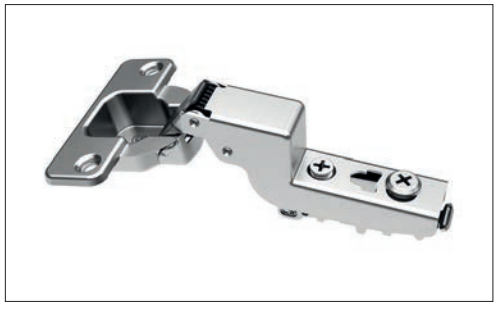

Nyílásszög: 110°

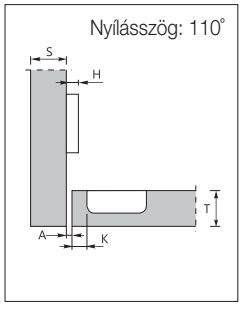

FDS C82 közézáródó

Csillapított csukódású, gyorsszerelő önzáró kivetőpánt, excenteres frontra merőleges állítással, pántnyak takaróval.

10002882020

FDS C82 speciális kivetőpántok integrált csillapítóval • 110°

Ajtólap vastagsága: 16-26 mm • Szerelhetők valamennyi FDS C82 pántalátéttel. • Javasolt pántalátét mérete: **H= 0 mm**, ha K= 3-6 mm • Nyílásszög: 110°



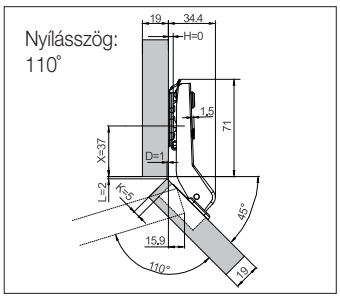

FDS C82 +45°-os közézáródó

Csillapított csukódású, gyorsszerelő önzáró kivetőpánt, excenteres frontra merőleges állítással, pántnyak takaróval.

10002882040



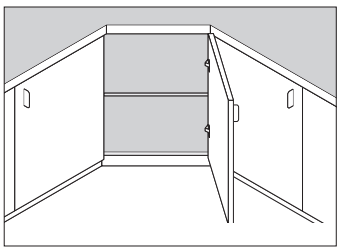

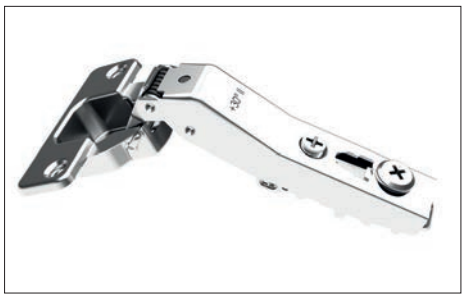

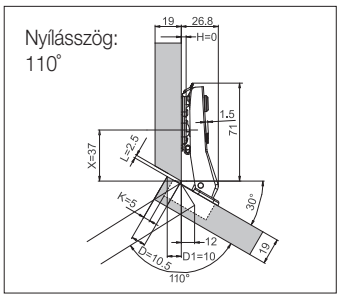

FDS C82 +30°-os félig ráütődő

Csillapított csukódású, gyorsszerelő önzáró kivetőpánt, excenteres frontra merőleges állítással, pántnyak takaróval.

10002882030



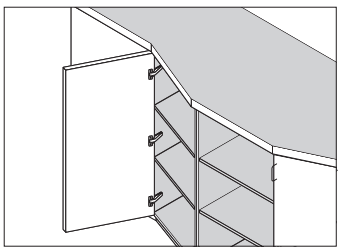



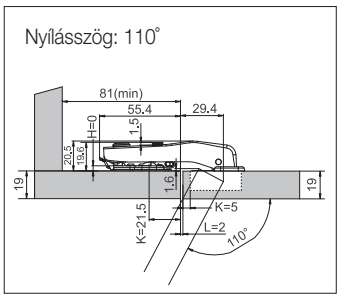

FDS C82 Pillér közézáródó

Csillapított csukódású, gyorsszerelő önzáró kivetőpánt, excenteres fronttal párhuzamos állítással, pántnyak takaróval.

10002882050



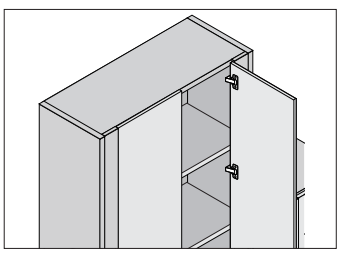

FDS C82 speciális kivetőpántok

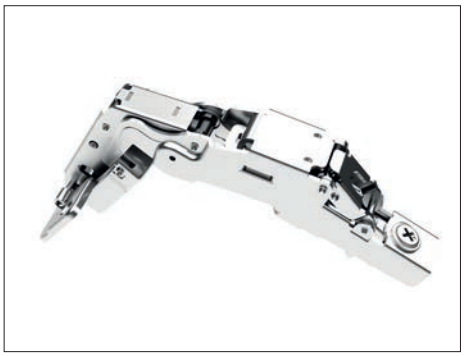

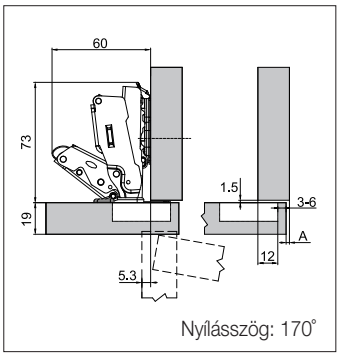

FDS C82 ráütődő 170°-os nyílásszöggel

Csillapított csukódású, gyorsszerelő önzáró kivetőpánt, excenteres frontra merőleges állítással, pántnyak takaróval.
Ajtólap vastagsága: 16-21 mm
Szerelhetők valamennyi FDS C82 pántalátéttel.
Javasolt pántalátét mérete:
H= 0 mm,
ha K= 3-6 mm

10002882060



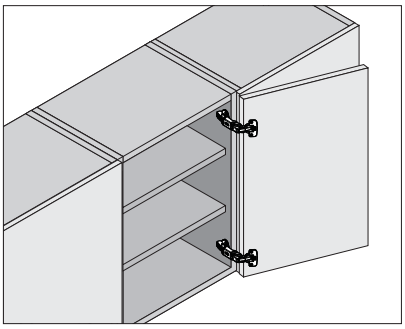

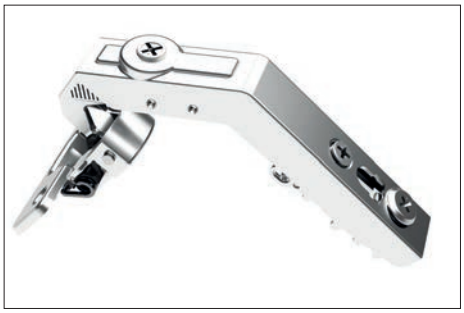

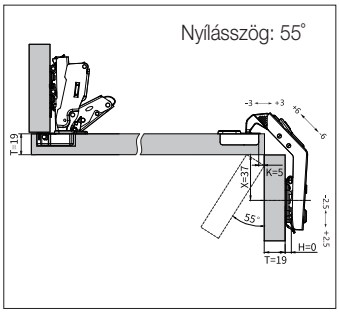

FDS C82 sarokszekrény

Gyorsszerelő önzáró kivetőpánt, excenteres állítással.
170°-os kivetőpánttal együtt használandó!
Ajtólap vastagsága: 18-26 mm
Szerelhetők valamennyi FDS C82 pántalátéttel.
Javasolt pántalátét mérete:
H= 0 mm,
ha K= 3-6 mm

10002882070



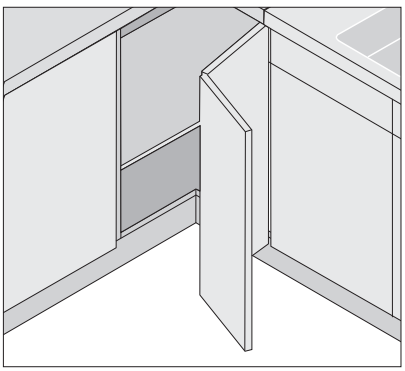

FDS C82 speciális kivetőpántok integrált csillapítóval • 110°

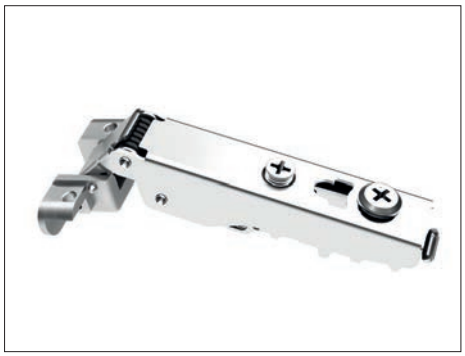

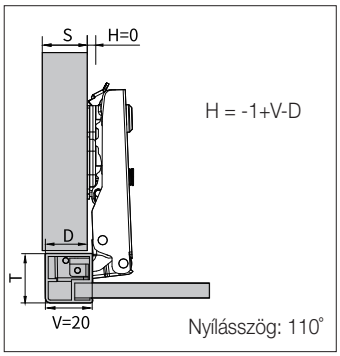

FDS C82 ráütődő keskeny alumíniumkeretes ajtókhoz

Csillapított csukódású, gyorsszerelő önzáró kivetőpánt FA01 profilokhoz, excenteres frontra merőleges állítással, pántnyak takaróval.
Alumínium keretprofil szélessége: 19-22 mm
Szerelhetők valamennyi FDS C82 pántalátéttel.
Javasolt pántalátét mérete:
H= 0 mm, ha K= 3-6 mm

10002882080



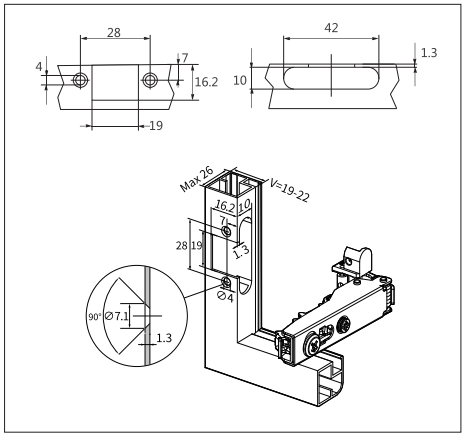

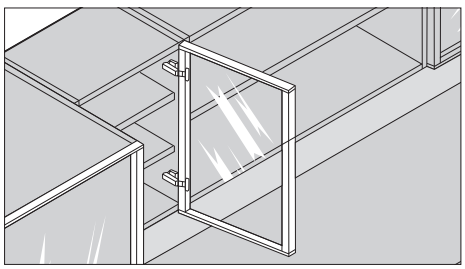



FDS C82 pántalátétek

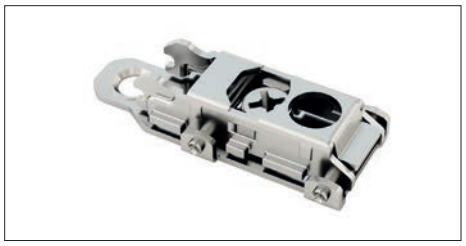

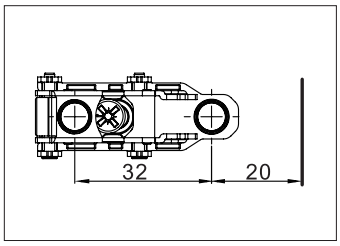

Gyorsszerelős, egyenes excenteres pántalátét

FDS C82 kivetőpántokhoz
csavar nélkül
Excenteresen állítható
méret: **H= 0 mm**

10002882130



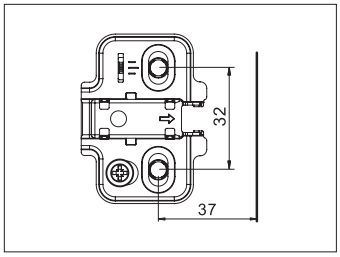

Gyorsszerelős excenteres pántalátét

FDS C82 kivetőpántokhoz
csavar nélkül
Excenteresen állítható
méret: **H= 0 mm**

10002882120



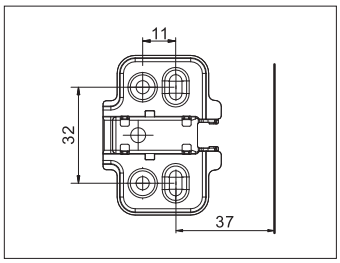

Gyorsszerelős pántalátét, quattro rögzítéssel

FDS C82 kivetőpántokhoz
csavar nélkül
méret: **H= 0 mm**

10002882110



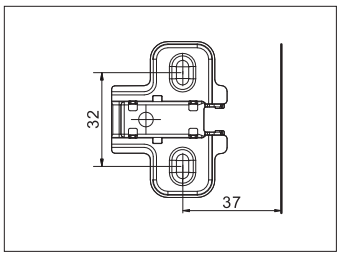

Gyorsszerelős pántalátét

FDS C82 kivetőpántokhoz
csavar nélkül
méret: **H= 0 mm**

10002882100

FDS rugó nélküli kivetőpánt • FDS TST vízszintes felnyíló vasalathoz • 120°



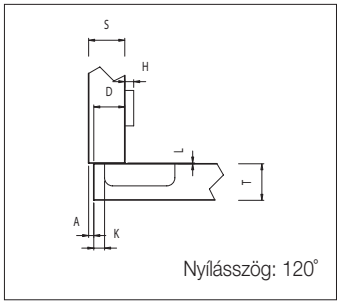

FDS TST STA685

Ráütődő, rugó nélküli, gyorsszerelő kivetőpánt, 120°-os nyílásszöggel, excenteres frontra merőleges állítással.
FDS TST vízszintes felnyíló vasalathoz.
Szerelhető FDS TST SQ00YQ pántalátéttel.
K= 3-6 mm
rendelés: pár

10003337397



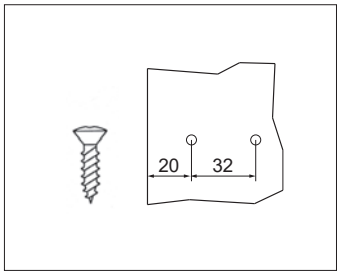

FDS TST SQ00YQ

Gyorsszerelős, egyenes excenteres pántalátét.
FDS TST STA685 puch-open pánthoz
csavar nélkül
H= 0 mm
rendelés: pár

10003337398

HB HOME BOX

KIVETŐPÁNTOK





- Kitűnő ár-érték arány
- Megbízható minőség
- Csillapított csukódás
- Speciális pántok
- Gyorsszerelős-, klippes, excenteresen is állítható pántalátétek
- Színösszhang a sötét színű bútorokkal

HB-203 kivetőpántok integrált csillapítóval • 105°

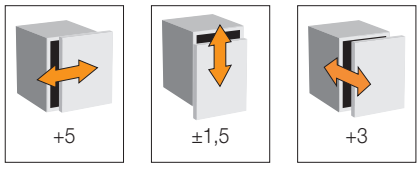

Tájékoztató ábra a pántok állítási lehetőségeiről.
A feltüntetett értékek mm-ben értendők.

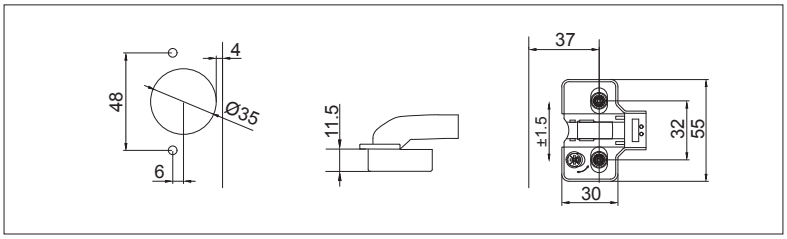

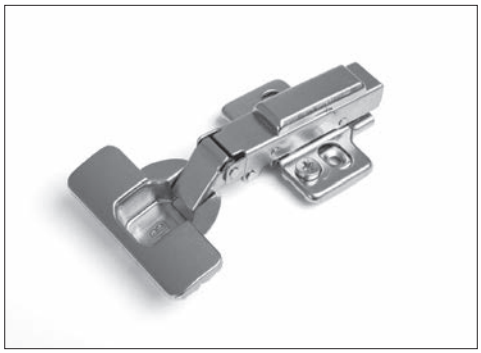

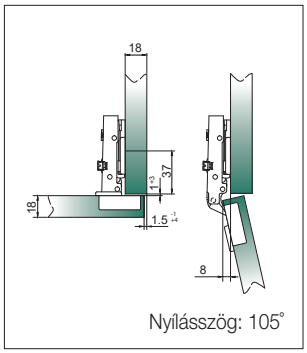

Nyílásszög: 105°

HB-203 ráütődő

Csillapított csukódású, gyorsszerelő önzáró kivetőpánt alátéttel, excenteres magassági és frontra merőleges állítással, pántnyak és pántfej takaróval.
csavar nélkül

10002890505

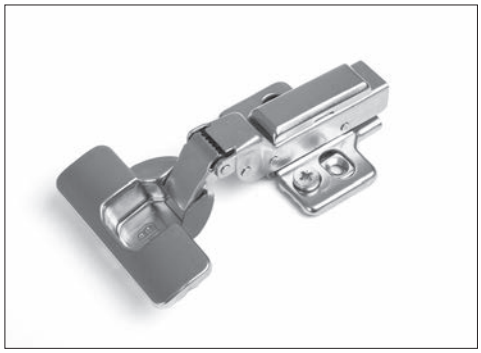

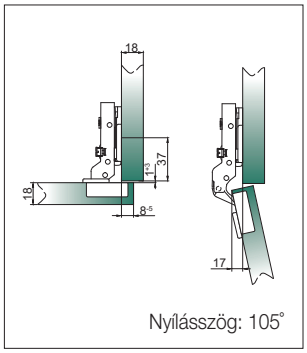

Nyílásszög: 105°

HB-203 félig ráütődő

Csillapított csukódású, gyorsszerelő önzáró kivetőpánt alátéttel, excenteres magassági és frontra merőleges állítással, pántnyak és pántfej takaróval.
csavar nélkül

10002890525

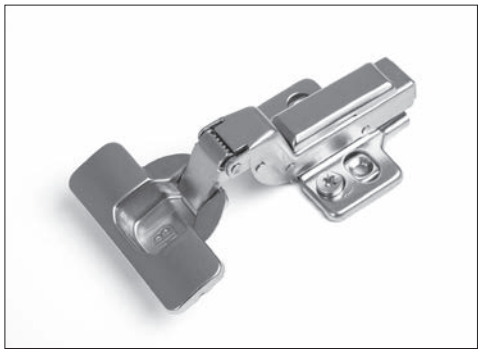

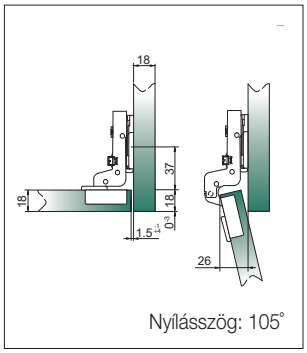

Nyílásszög: 105°

HB-203 közézáródó

Csillapított csukódású, gyorsszerelő önzáró kivetőpánt alátéttel, excenteres magassági és frontra merőleges állítással, pántnyak és pántfej takaróval.
csavar nélkül

10002890515

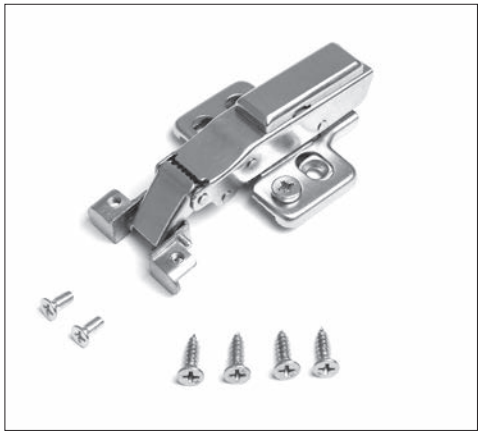

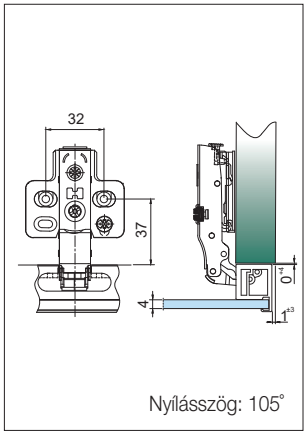

Nyílásszög: 105°

HB-203 keskeny alumíniumkeretes ajtókhoz

Ráütődő, csillapított csukódású, gyorsszerelő önzáró kivetőpánt alátéttel, excenteres magassági és frontra merőleges állítással, pántnyak takaróval.
2 db fémmenetes és 4 db famenetes csavarral

10002890570

HB-203 speciális kivetőpántok integrált csillapítóval • 95° és 160°

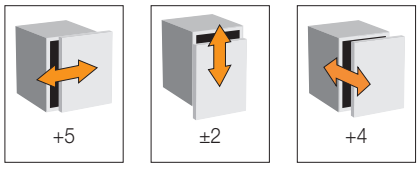

Tájékoztató ábra a pántok állítási lehetőségeiről.
A feltüntetett értékek mm-ben értendők.

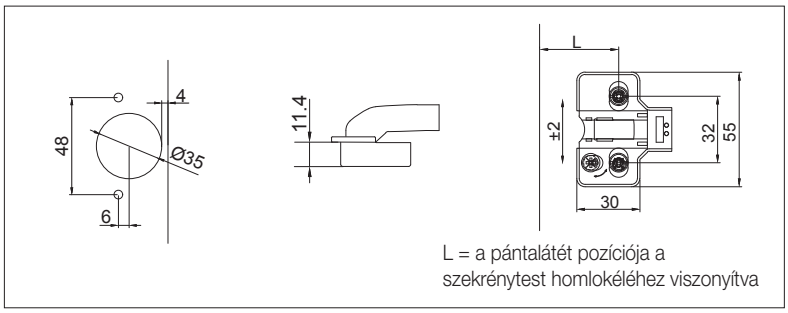

L = a pántalátét pozíciója a szekrénytest homlokéléhez viszonyítva



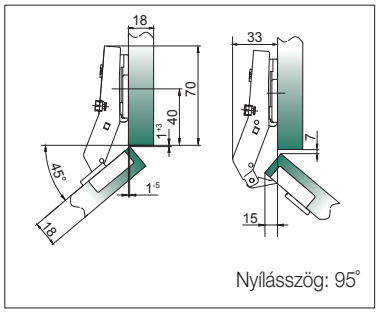

HB-203 +45°-os közézáródó

Csillapított csukódású, gyorsszerelő önzáró kivetőpánt alátéttel, excenteres magassági és frontra merőleges állítással, pántnyak és pántfej takaróval. csavar nélkül
L = 40 mm

10002890540



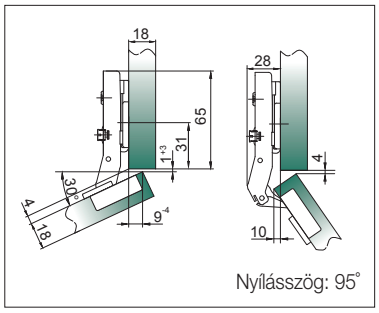

HB-203 +30°-os félig ráütődő

Csillapított csukódású, gyorsszerelő önzáró kivetőpánt alátéttel, excenteres magassági és frontra merőleges állítással, pántnyak és pántfej takaróval. csavar nélkül
L = 31 mm

10002890530



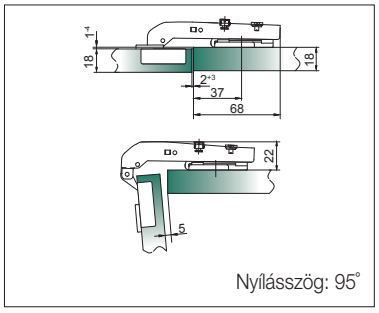

HB-203 Pillér közézáródó

Csillapított csukódású, gyorsszerelő önzáró kivetőpánt alátéttel, excenteres magassági és frontra merőleges állítással, pántnyak és pántfej takaróval. csavar nélkül
L = 37 mm

10002890550



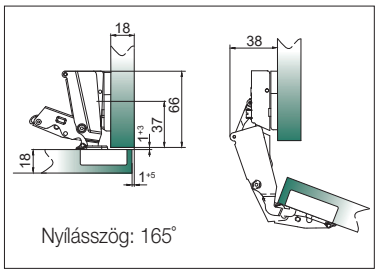

HB-203 +165°-os ráütődő

Csillapított csukódású, gyorsszerelő önzáró kivetőpánt alátéttel, excenteres magassági és frontra merőleges állítással csavar nélkül
L = 37 mm

10002890560

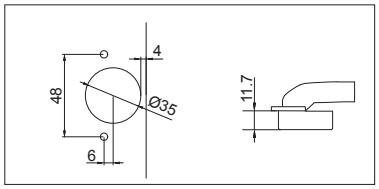

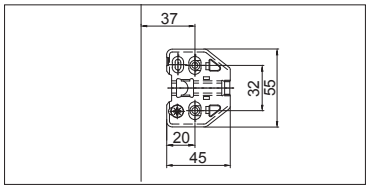

HB-203 Black kivetőpántok integrált csillapítóval • 105°

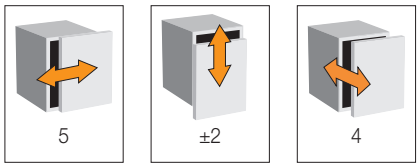

Tájékoztató ábra a pántok állítási lehetőségeiről.
A feltüntetett értékek mm-ben értendők.

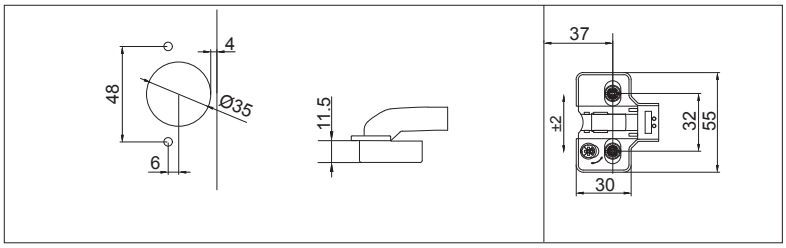



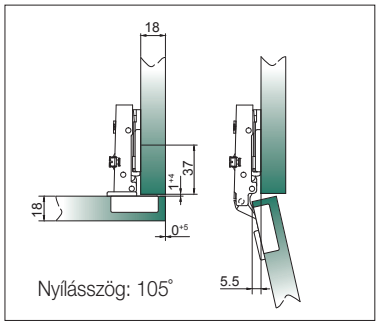

HB-203 Black ráütődő

Csillapított csukódású,
gyorsszerelő önzáró kivetőpánt alátéttel,
excenteres magassági és frontra
merőleges állítással
6 db fekete fa csavarral

10002890700



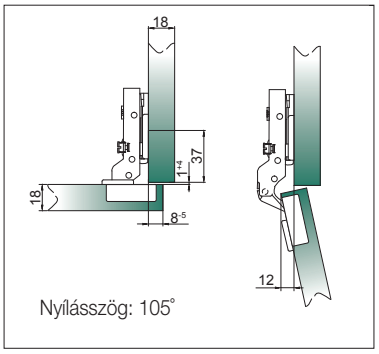

HB-203 Black félig ráütődő

Csillapított csukódású,
gyorsszerelő önzáró kivetőpánt alátéttel,
excenteres magassági és frontra
merőleges állítással
6 db fekete fa csavarral

10002890710



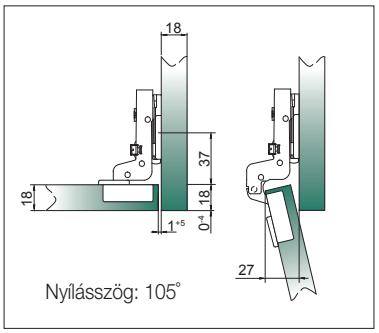

HB-203 Black közézáródó

Csillapított csukódású,
gyorsszerelő önzáró kivetőpánt alátéttel,
excenteres magassági és frontra
merőleges állítással
6 db fekete fa csavarral

10002890720



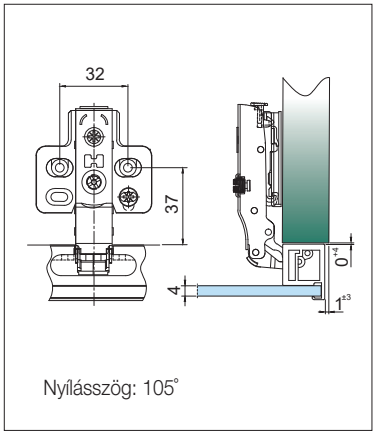

HB-203 Black ráütődő keskeny alumíniumkeretes ajtókhoz

Csillapított csukódású, gyorsszerelő önzáró kivetőpánt alátéttel, excenteres magassági és frontra merőleges állítással, pántnyak takaróval.
2 db fémmenetes és 4 db famenetes fekete csavarral

10002890770

HB push-open • One Touch ajtónyitó vasalat • 105

Mindent egy mozdulattal! Home Box One Touch ajtónyitó vasalat



Egy olyan vasalatot szeretne, amely segítségével az ajtó egyszerre nyílik nyomásra és csukódik csillapítottan? A One Touch a megoldás!

A Home Box One Touch új dimenzióba helyezi a gardróbszekrények működését, de jól alkalmazható konyhai vagy irodai bútorajtók működtetésére is. Míg a korábbi push-open rendszerek esetén az ajtó nyitása az ajtólap megnyomását követően kézi rásegítéssel történt, majd a csukódásnál is vissza kellett nyomni az ajtót (hogy aktiváljuk a nyomásra nyíló funkciót), addig a One Touch esetében - mint azt angol neve is mutatja - mindez egy érintéssel történik:

1. nyitás:
ajtólap megnyomására a One Touch ajtónyitó aktiválódik, és az ajtót teljesen kinyitja

2. zárás:
az ajtó csukódását hagyományos módon megindítjuk kézzel, és a One Touch automatikusan, csillapítottan záródik.

A vasalatból az ajtó súlyának függvényében 3 méret érhető el. Az ajtónyitó vasalat működtetéséhez rugó nélküli pántok szükségesek.



HB One Touch ajtónyitó vasalat

A vasalat alkalmazásával a push-open funkciót a csillapított, lágy csukódású megoldással tudjuk ötvözni.
A rendszerhez a HB push-open kivetőpántot kell alkalmazni.

ajtó súlya (kg)	cikkszám
0,0 – 7,5	10013704000
7,5 – 20,0	10013704020
20,0 – 25,0	10013704040

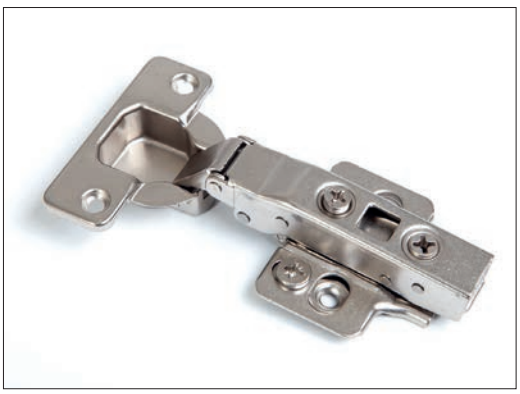

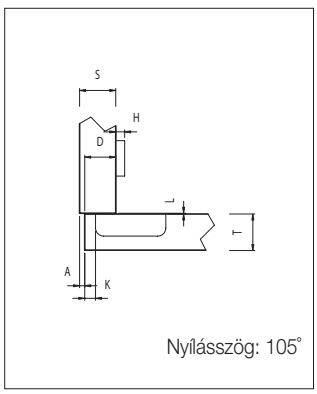

Nyílásszög: 105°

HB push-open kivetőpánt

Ráütődő, rugó nélküli, gyorsszerelő kivetőpánt, excenteres magassági és frontra merőleges állítással.
HB One Touch ajtónyitó vasalathoz.
csavar nélkül.

10002890900

Kivetőpántok

SALICE

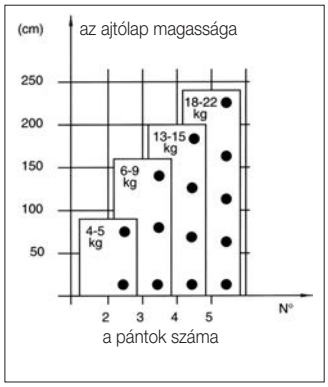

Tájékoztató ábra a pántmennyiség meghatározásához, az ajtóméret és az ajtó súlyának függvényében.

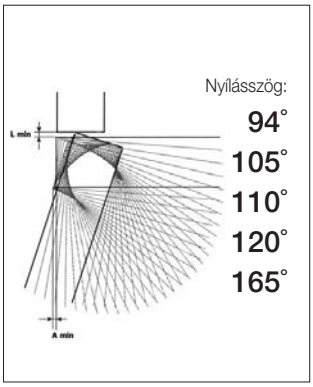

Tájékoztató ábra a pántok lehetséges nyílásszög értékeiről.

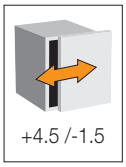

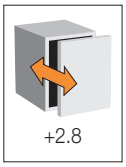

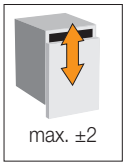

Tájékoztató ábra a pántok állítási lehetőségeiről.
A feltüntetett értékek mm-ben értendők. Az ettől eltérő állítási tartomány az adott pántnál van jelölve.

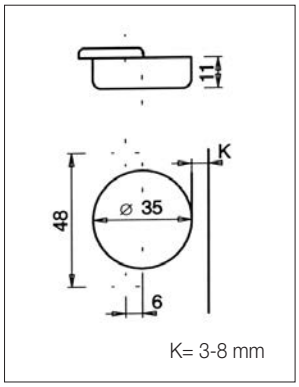

Tájékoztató ábra a pánthelyfurat kialakításáról. Az ettől eltérő kiosztás az adott pántnál van jelölve.

Jelmagyarázat

S= oldalvastagság
D= az ajtó takarása az oldalra
T= az ajtó maximális vastagsága

K= a pánthelyfurat szélének távolsága az ajtó élétől
L= az ajtók belső síkjának távolsága az oldal élétől
C= a nyitott ajtólap betakarása a szekrény belsejébe

A= az ajtók közötti mező
H= a pántalátét vastagsága

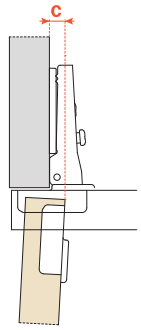

C= a nyitott ajtólap betakarása a szekrény belsejébe ráütődő pánt esetén

C= az ajtólap betakarása a szekrény belsejébe félig ráütődő és közézáródó pánt esetén

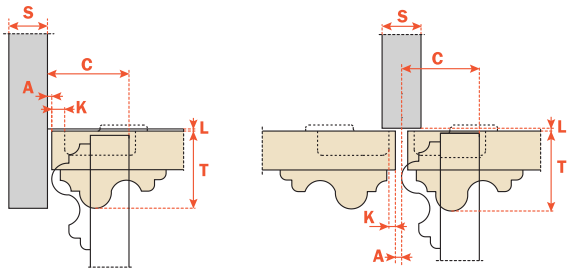

C9 ráütődő kivetőpánt • 110°

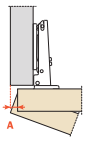

Az ajtólap és a szekrénytest oldaléle közti távolság (**A**) alakulása az ajtóvastagság (**T**) és a pánthelyfurat helyzetének (**K**) függvényében (mm)

T		16	17	18	19	20	21	22	23	24	25	26
K=3	A	0.5	0.7	0.9	1.2	1.5	1.8	2.4	3.7	5.1	6.5	7.8
K=4	A	0.5	0.7	0.9	1.2	1.5	1.8	2.1	2.7	4.1	5.5	6.8
K=5	A	0.5	0.7	0.9	1.2	1.5	1.8	2.1	2.6	3.1	4.1	5.4
K=6	A	0.5	0.7	0.9	1.2	1.5	1.8	2.1	2.5	3.0	3.5	4.4

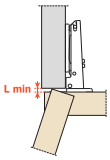

Az ajtók belső síkjának és a szekrénytest éle közti távolság (**L**) alakulása, az ajtóvastagság (**T**) és a pánthelyfurat helyzetének (**K**) függvényében (mm)

T		16	17	18	19	20	21	22	23	24	25	26
K=3	L	0.0	0.0	0.0	0.0	0.2	0.5	0.8	1.1	1.4	1.7	1.9
K=4	L	0.0	0.0	0.3	0.6	0.9	1.2	1.4	1.7	2.0	2.3	2.6
K=5	L	1.1	1.3	1.6	1.8	2.1	2.3	2.6	2.9	3.1	3.4	3.6
K=6	L	2.0	2.3	2.5	2.8	3.1	3.3	3.6	3.8	4.3	4.3	4.6



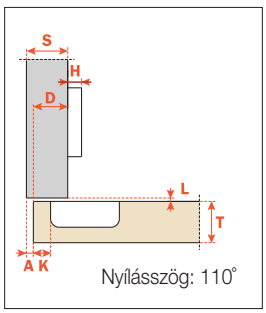

C9A6C99

Ráütődő, önzáró kivetőpánt
Az ajtólap betakarása a szekrény belsejébe: C= 7,1 mm
Szerelhető a normál pántalátétekkel.
Javasolt pántalátét mérete: **H= 0 mm**,
ha K= 3-5 mm és D= 16-18 mm

10002700100

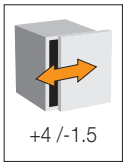

C9 félig ráütődő kivetőpánt • 94°

SALICE

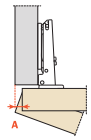

Az ajtólap és a szekrénytest oldaléle közti távolság (**A**) alakulása az ajtóvastagság (**T**) és a pánthelyfurat helyzetének (**K**) függvényében (mm)

T		16	18	20	22	24	26	28	30	32
K=3	A	0.4	0.8	1.2	1.7	2.4	3.2	4.5	6.3	8.1
K=4	A	0.4	0.7	1.2	1.7	2.3	3.1	4.2	5.6	7.5
K=5	A	0.4	0.7	1.1	1.6	2.3	3.0	3.9	5.3	7.0
K=6	A	0.4	0.7	1.1	1.6	2.2	2.9	3.8	5.0	6.5
K=7	A	0.4	0.7	1.1	1.6	2.1	2.8	3.7	4.7	6.1
K=8	A	0.4	0.7	1.1	1.5	2.1	2.8	3.6	4.5	5.8

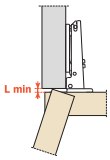

Az ajtók belső síkjának és a szekrénytest éle közti távolság (**L**) alakulása, a pánthelyfurat helyzetének (**K**) függvényében (mm)

K	3	4	5	6	7	8
L	0.0	0.0	0.0	0.0	0.0	0.1

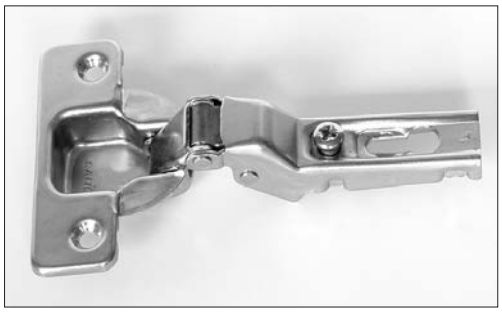

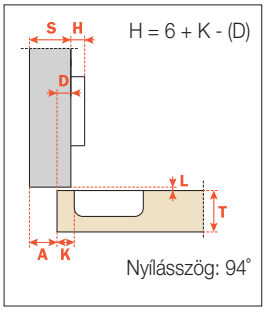

C9A7L99

Félig ráütődő, önzáró kivetőpánt
Az ajtólap betakarása a szekrény belsejébe:
C= 22,5 + K + A
Szerelhető a normál pántalátétekkel.
Javasolt pántalátét mérete:
H= 0 mm,
ha K= 3-5 mm és D= 7-9 mm

10002700500



+4 /-1.5

C2 ráütődő kivetőpántok, maximum 35 mm vastag ajtólapokhoz • 94°

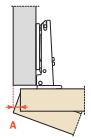

Az ajtólap és a szekrénytest oldaléle közti távolság (**A**) alakulása az ajtóvastagság (**T**) és a pánthelyfurat helyzetének (**K**) függvényében (mm)

T		19	20	21	22	23	24	25	26	27	28	29	30	31	32	33	34	35
K=3	A	0.1	0.2	0.3	0.4	0.5	0.7	0.8	1.0	1.6	2.6	3.5	4.5	5.4	6.4	7.4	8.3	9.3
K=4	A	0.1	0.2	0.3	0.4	0.5	0.7	0.8	1.0	1.2	1.9	2.8	3.8	4.7	5.7	6.6	7.6	8.6
K=5	A	0.1	0.2	0.3	0.4	0.5	0.7	0.8	1.0	1.2	1.4	2.2	3.1	4.1	5.0	5.9	6.9	7.8
K=6	A	0.1	0.2	0.3	0.4	0.5	0.6	0.8	1.0	1.2	1.4	1.7	2.6	3.5	4.4	5.3	6.2	7.2
K=7	A	0.1	0.2	0.3	0.4	0.5	0.6	0.8	1.0	1.1	1.3	1.6	2.1	3.0	3.8	4.7	5.6	6.5
K=8	A	0.1	0.2	0.3	0.4	0.5	0.6	0.8	0.9	1.1	1.3	1.6	1.8	2.5	3.3	4.2	5.1	6.0
K=9	A	0.1	0.2	0.3	0.4	0.5	0.6	0.8	0.9	1.1	1.3	1.5	1.8	2.1	2.9	3.7	4.6	5.4

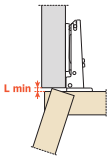

Az ajtók belső síkjának és a szekrénytest éle közti távolság (**L**) alakulása, a pánthelyfurat helyzetének (**K**) függvényében (mm)

K	3	4	5	6	7	8	9
L	0.0	0.0	0.0	0.0	0.0	0.3	1.3



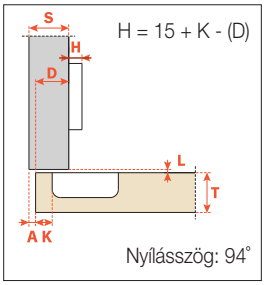

C2ABA99

Ráütődő, önzáró kivetőpánt max. 35 mm vastag ajtólapokhoz
Az ajtólap betakarása a szekrény belsejébe: C= 7,6 mm
Szerelhető a normál és a DOMI pántalátétekkel.
Javasolt pántalátét mérete: **H= 0 mm,**
ha K= 3-5 mm és D= 16-18 mm

10002701001

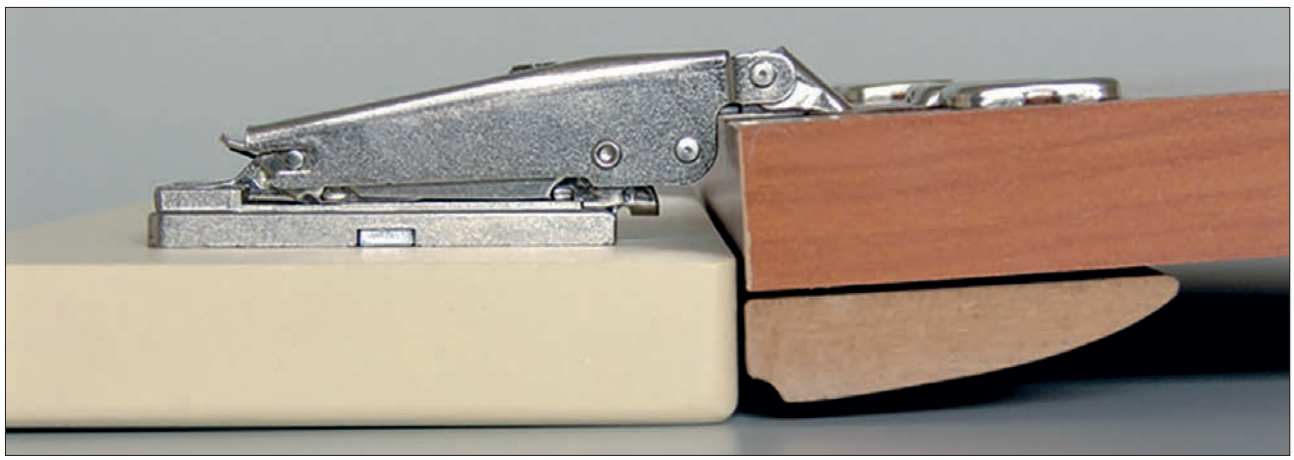

C2 ráütődő kivetőpánt • 120°

SALICE

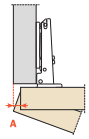

Az ajtólap és a szekrénytest oldaléle közti távolság (**A**) alakulása az ajtóvastagság (**T**) és a pánthelyfurat helyzetének (**K**) függvényében (mm)

T		16	17	18	19	20	21	22	23	24	25	26
K=3	A	1.0	1.3	1.6	1.9	2.2	3.5	5.0	6.5	8.1	9.6	11.2
K=4	A	1.0	1.3	1.5	1.9	2.2	2.5	4.0	5.5	7.1	8.6	10.2
K=5	A	1.0	1.2	1.5	1.8	2.1	2.5	3.0	4.5	6.1	7.6	9.2
K=6	A	1.0	1.2	1.5	1.8	2.1	2.4	2.8	3.5	5.1	6.6	8.1

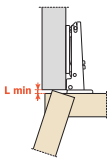

Az ajtók belső síkjának és a szekrénytest éle közti távolság (**L**) alakulása, az ajtóvastagság (**T**) és a pánthelyfurat helyzetének (**K**) függvényében (mm)

T		16	17	18	19	20	21	22	23	24	25	26
K=3	L	0.0	0.0	0.0	0.0	0.1	0.5	0.9	1.3	1.7	2.1	2.5
K=4	L	0.0	0.0	0.2	0.6	1.0	1.4	1.8	2.2	2.6	3.1	3.5
K=5	L	0.3	0.7	1.1	1.5	1.9	2.3	2.8	3.2	3.6	4.0	4.4
K=6	L	1.2	1.6	2.0	2.4	2.8	3.3	3.7	4.1	4.5	4.9	5.3



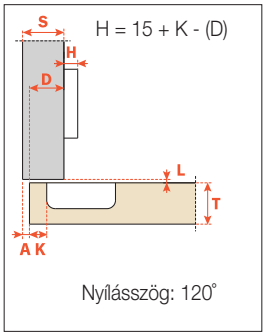

C2A9A99

Ráütődő, önzáró kivetőpánt,120°-os nyílásszöggel
Felnyíló vasalatokhoz javasoljuk.
Az ajtólap betakarása a szekrény belsejébe: C= 6,5 mm
Szerelhető a normál és a DOMI pántalátétekkel.
Javasolt pántalátét mérete: **H= 0 mm,**
ha K= 3-5 mm és D= 16-18 mm

10002700960

C2 ráütődő kivetőpánt beépített hűtőkhöz • 94°

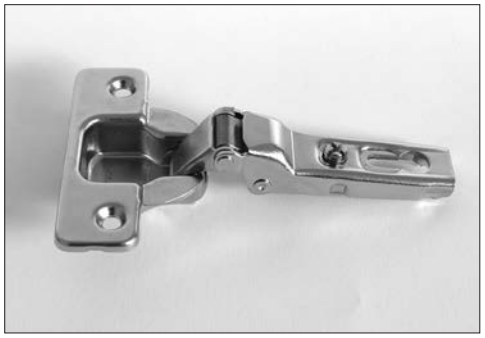

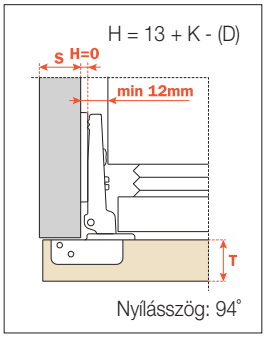

C2ABF99

Ráütődő, önzáró kivetőpánt, beépített hűtőkhöz
Normál pántalátétekkel szerelhető.
Javasolt pántalátét mérete: **H= 0 mm**

10002701201

A pánt állítása a hűtőszekrényajtó nyitott állapotában végezhető, az ajtó és a szekrénytest közötti résben.

C1 ráütődő kivetőpánt 8 mm-es fazékmélységgel • 105°

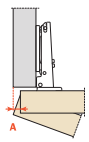

Az ajtólap és a szekrénytest oldaléle közti távolság (**A**) alakulása az ajtóvastagság (**T**) és a pánthelyfurat helyzetének (**K**) függvényében (mm)

T		10	11	12	13	14	15	16	17	18	19	20
K=3	A	0.2	0.3	0.4	0.6	0.8	1.0	1.3	1.6	1.9	2.3	2.7
K=4	A	0.2	0.3	0.4	0.6	0.8	1.0	1.3	1.6	1.9	2.2	2.6
K=5	A	0.1	0.3	0.4	0.6	0.8	1.0	1.2	1.5	1.8	2.1	2.5
K=6	A	0.1	0.2	0.4	0.5	0.7	1.0	1.2	1.5	1.8	2.1	2.4

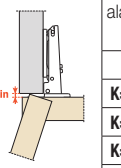

Az ajtók belső síkjának és a szekrénytest éle közti távolság (**L**) alakulása, az ajtóvastagság (**T**) és a pánthelyfurat helyzetének (**K**) függvényében (mm)

T		10	11	12	13	14	15	16	17	18	19	20
K=3	L	0.0	0.0	0.0	0.0	0.0	0.0	0.0	0.0	0.0	0.1	0.3
K=4	L	0.0	0.0	0.0	0.0	0.2	0.4	0.6	0.7	0.9	1.1	1.2
K=5	L	0.5	0.7	0.9	1.0	1.2	1.4	1.5	1.7	1.9	2.1	2.2
K=6	L	1.5	1.7	1.8	2.0	2.2	2.4	2.5	2.7	2.9	3.1	3.2



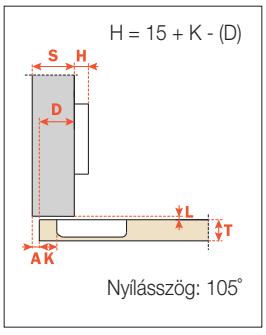

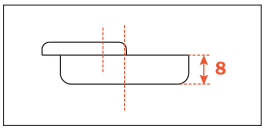

C1A6A99

Ráütődő, önzáró kivetőpánt 8 mm-es fazékmélységgel
Az ajtólap betakarása a szekrény belsejébe: C= 7,3 mm
Szerelhető a normál és a DOMI pántalátétekkel.
Javasolt pántalátét mérete: **H= 0 mm,**
ha K= 3-5 mm és D= 16-18 mm

10002703100



C2 kivetőpántok szögben szerelt ajtókhoz • 94° és 120°

SALICE



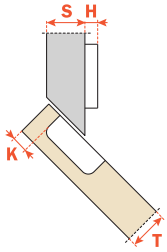

Nyílásszög: 94°

C2ABV99

+45°-os ráütődő, önzáró kivetőpánt
Szerelhető a normál és a DOMI pántalátétekkel.
Javasolt pántalátét mérete: **H= 0 mm,**
ha K= 3-5 mm

10002702401



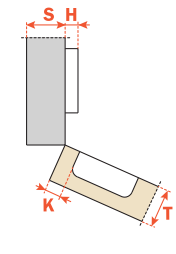

Nyílásszög: 94°

C2ABE99

+30°-os közézáródó, önzáró kivetőpánt
Szerelhető a normál és a DOMI pántalátétekkel.
Javasolt pántalátét mérete: **H= 0 mm,**
ha K= 3-6 mm

10002700601



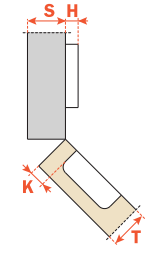

Nyílásszög: 94°

C2ABM99

+45°-os közézáródó, önzáró kivetőpánt
Szerelhető a normál és a DOMI pántalátétekkel.
Javasolt pántalátét mérete: **H= 0 mm,**
ha K= 3-6 mm

10002701701



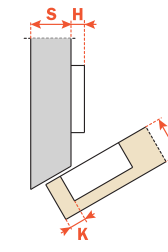

Nyílásszög: 120°

C2ABW99

-30°-os ráütődő, önzáró kivetőpánt
Szerelhető a normál és a DOMI pántalátétekkel.
Javasolt pántalátét mérete: **H= 0 mm,**
ha K= 3-5 mm

10002701301



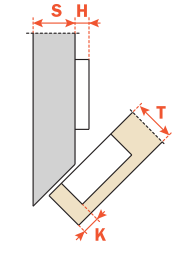

Nyílásszög: 120°

C2ABH99

-45°-os ráütődő, önzáró kivetőpánt
Szerelhető a normál és a DOMI pántalátétekkel.
Javasolt pántalátét mérete: **H= 0 mm,**
ha K= 3-5 mm

10002700901

C2 ráütődő és közézáródó kivetőpántok • 165°

SALICE

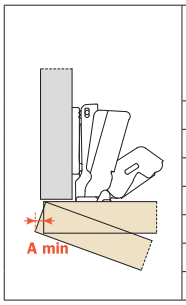

Az ajtólap és a szekrénytest oldaléle közti távolság (**A**) alakulása az ajtóvastagság (**T**) és a pánthelyfurat helyzetének (**K**) függvényében (mm)

T		16	18	20	22	24	26	28
K=3	A	0.0	0.0	0.0	0.7	2.7	4.6	7.9
K=4	A	0.0	0.0	0.0	0.1	1.8	3.8	6.9
K=5	A	0.0	0.0	0.0	0.1	1.2	3.0	5.9
K=6	A	0.0	0.0	0.0	0.1	0.9	2.5	4.9
K=7	A	0.0	0.0	0.0	0.1	0.7	2.0	3.9
K=8	A	0.0	0.0	0.0	0.1	0.6	1.7	3.2

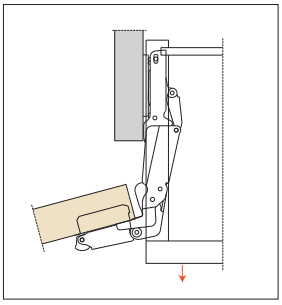

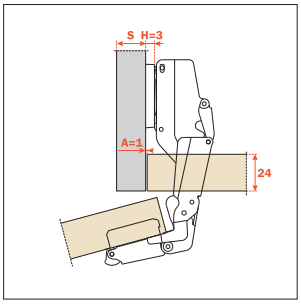

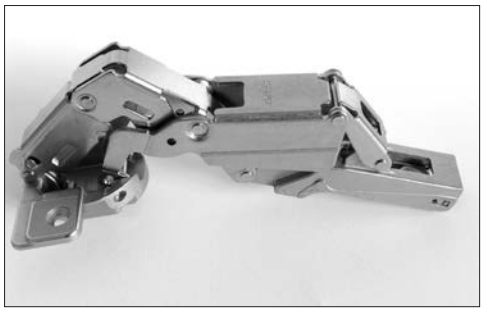

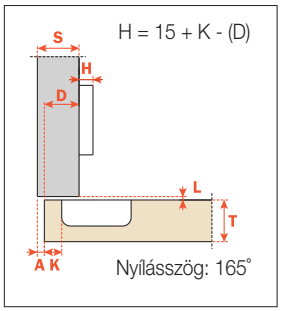

C2AFA99

Ráütődő, önzáró kivetőpánt,165°-os nyílásszöggel
Max. 28 mm vastag ajtókhoz, sarokszekrényekhez és kihúzható elemekkel rendelkező bútorokhoz.
Szerelhető a normál és a DOMI pántalátétekkel.
Javasolt pántalátét mérete: **H= 0 mm**,
ha K= 3-5 mm és D= 16-18 mm

10002701400

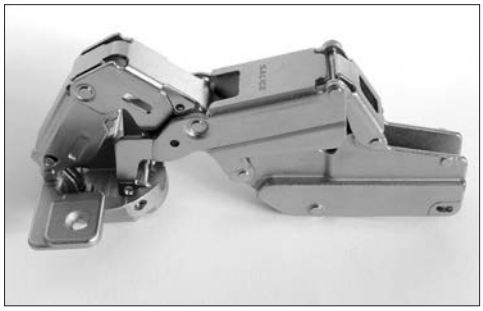

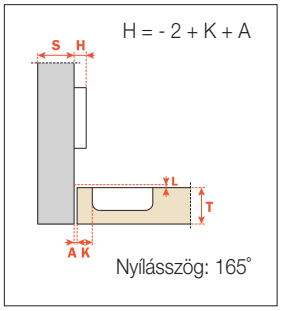

C2AFP99

Közézáródó, önzáró kivetőpánt,165°-os nyílásszöggel
Max. 24 mm vastag ajtókhoz.
Szerelhető a normál és a DOMI pántalátétekkel.
Javasolt pántalátét mérete: **H= 3 mm**,
ha K= 3-5 mm és A= 1-2 mm

10002701500

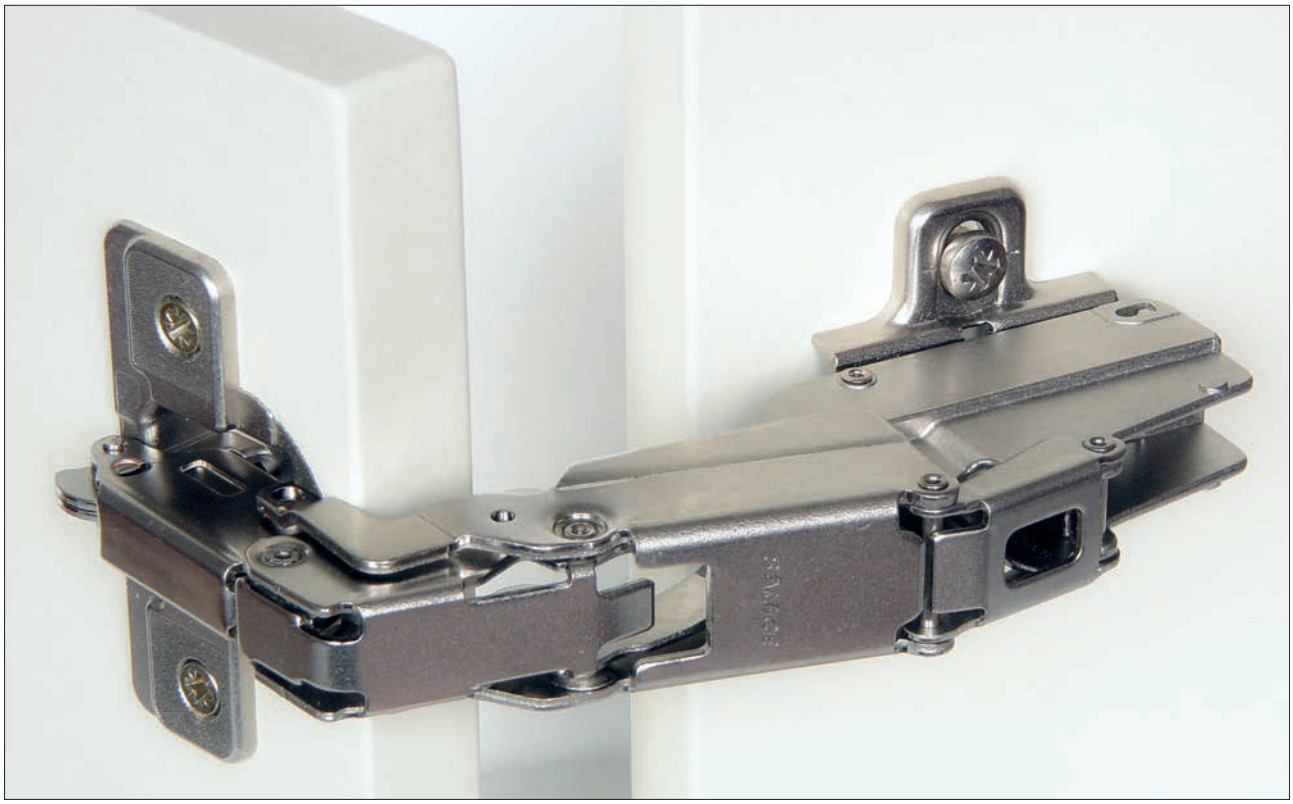

C2 sarokszekrény kivetőpánt • 70°

SALICE



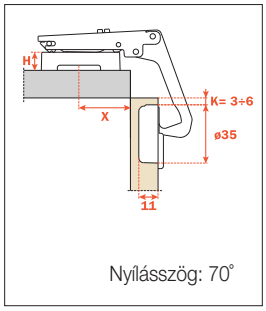

Nyílásszög: 70°

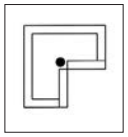

C2AYA99

Önzáró sarokszekrénypánt
165°-os kivetőpánttal együtt használandó!
Ajtólapvastagság: V= 16-23 mm
Szerelhető a normál és a DOMI pántalátétekkel.
Javasolt pántalátét mérete: **H= 3 mm**, ha K= 3-5 mm

10002701600

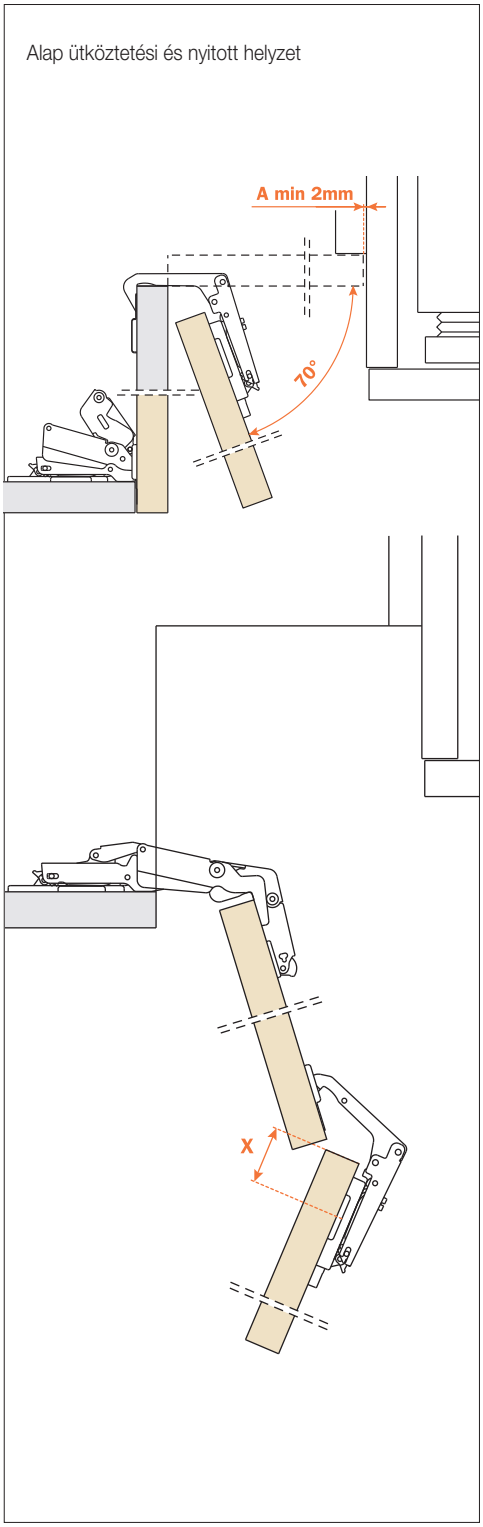

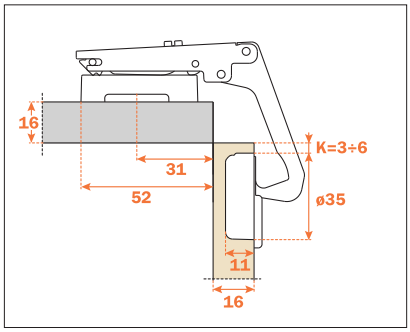

A pántalátétet a korpusztól számított „második" ajtóra kell szerelni, az alábbiak szerint:

Normál pántalátéttel szerelve a pánt maximális helyigénye 52 mm, 16 mm vastagságú ajtók esetén. Az ajtó vastagságának növelésével a helyigény ennek megfelelően csökken.

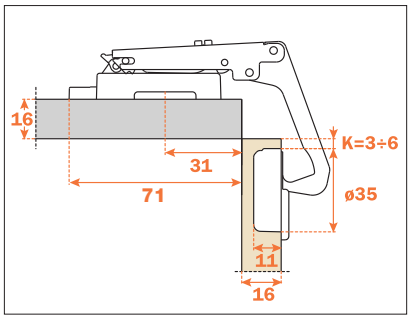

DOMI pántalátéttel szerelve a pánt maximális helyigénye 71 mm, 16 mm vastagságú ajtók esetén. Az ajtó vastagságának növelésével a helyigény ennek megfelelően csökken.

Ajtóvastagság (**T**= mm)	Pántalátét mérete (**H**= mm)	Pánthelyfurat távolsága (**K**= mm)	Pántalátét fúrási távolsága (**X**= mm)
18	**3**	5	29
19	**3**	4	28
20	**3**	3	27

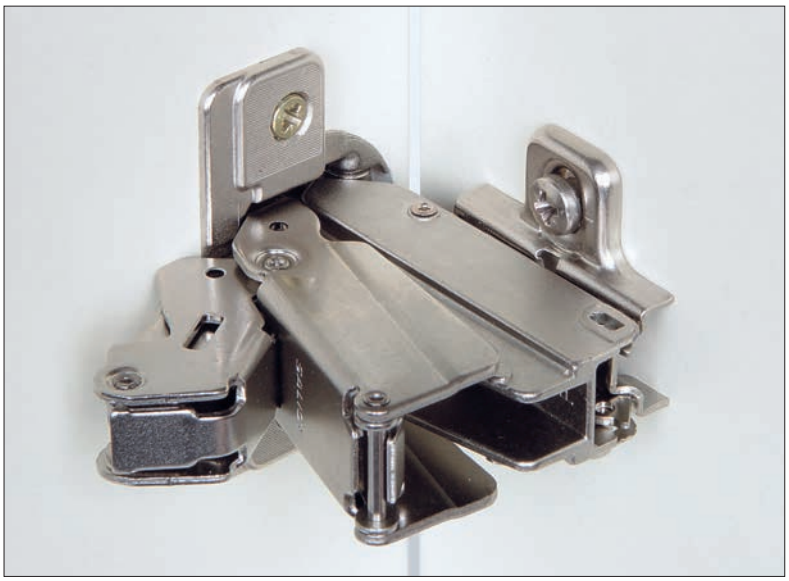

C2 ráütődő és közézáródó pillér kivetőpántok • 94° és 110°

SALICE



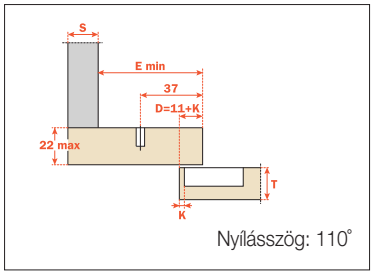

Nyílásszög: 110°

C2A6N99AM

Ráütődő, önzáró pillér kivetőpánt
Szerelhető a normál és a DOMI pántalátétekkel.
E minimum:
Normál pántalátéttel = 61 mm
DOMI (BARGR09 és BAR3R39) pántalátéttel = 74 mm
K= 3-6 mm

10002701805

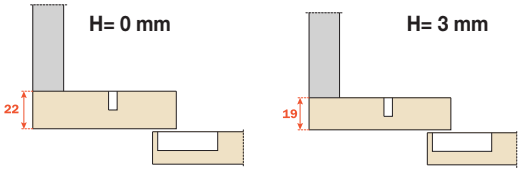

Tájékoztató ábrák a különböző méretű pántalátétekkel szerelt pánt és a pillér vastagságának összefüggéséről.



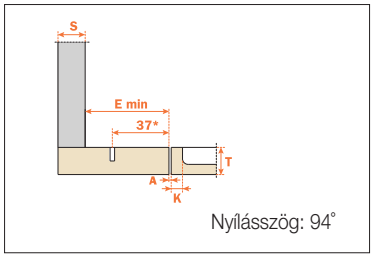

Nyílásszög: 94°

C2ABN99AC

Közézáródó, önzáró pillér kivetőpánt
Szerelhető a normál és a DOMI pántalátétekkel.
E minimum:
Normál pántalátéttel = 61 mm
DOMI (BARGR09 és BAR3R39) pántalátéttel = 74 mm
K= 3-8 mm

10002701801

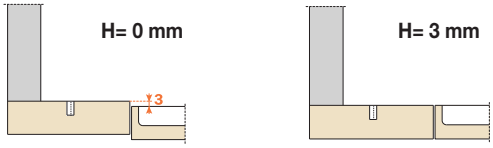

Tájékoztató ábrák a különböző méretű pántalátétekkel szerelt ajtók beállításáról.

CSP3Z99 ráütődő élre csavarozható pillér kivetőpánt • 106°



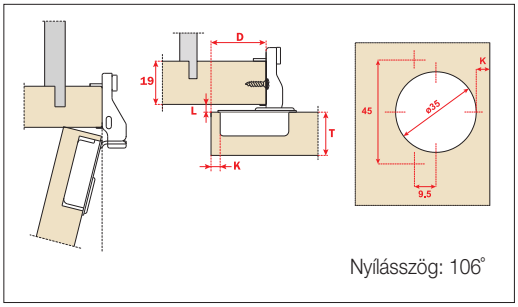

Nyílásszög: 106°

CSP3Z99

Ráütődő, önzáró, élre csavarozható pillér kivetőpánt
Tömörfa pillérekhez ajánlott, pántalátét nélkül szerelhető.
K= 2,5 mm
L= 4,6 mm
D= 8 mm

10002701810



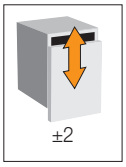



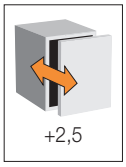



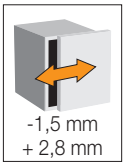

C2 Push-open kivetőpánt • 110°

SALICE



A „**PUSH-OPEN**” rendszer lényege, hogy a bútorajtók és fiókok befelé történő nyomásra nyílnak. Nincs szükség tehát fogantyúkra, így a rendszer, a napjainkban népszerű minimal stílus egyik fontos alkotó része is lehet. A rendszer egy speciális kivetőpántból, egy korpuszra csavarozható akasztóból, és egy, az ajtó belső felére marható vagy fúrható adapterből áll.

A csappantyús megoldás alkalmazásával még egyszerűbben kivitelezhető a rendszer.

A rendszer szerelése a mellékelt rajzok szerint történik.

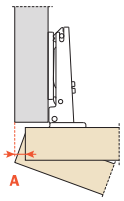

Az ajtólap és a szekrénytest oldaléle közti távolság (**A**) alakulása az ajtóvastagság (**T**) és a pánthelyfurat helyzetének (**K**) függvényében (mm)

T		16	17	18	19	20	21	22	23	24	25	26
K=3	A	0.5	0.7	0.9	1.2	1.5	1.8	2.4	3.7	5.1	6.5	7.8
K=4	A	0.5	0.7	0.9	1.2	1.5	1.8	2.1	2.7	4.1	5.5	6.8
K=5	A	0.5	0.7	0.9	1.2	1.5	1.8	2.1	2.6	3.1	4.1	5.4
K=6	A	0.5	0.7	0.9	1.2	1.5	1.8	2.1	2.5	3.0	3.5	4.4

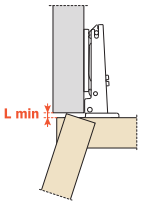

Az ajtók belső síkjának és a szekrénytest éle közti távolság (**L**) alakulása, az ajtóvastagság (**T**) és a pánthelyfurat helyzetének (**K**) függvényében (mm)

T		16	17	18	19	20	21	22	23	24	25	26
K=3	L	0.0	0.0	0.0	0.0	0.2	0.5	0.8	1.1	1.4	1.7	1.9
K=4	L	0.0	0.0	0.3	0.6	0.9	1.2	1.4	1.7	2.0	2.3	2.6
K=5	L	1.1	1.3	1.6	1.8	2.1	2.3	2.6	2.9	3.1	3.4	3.6
K=6	L	2.0	2.3	2.5	2.8	3.1	3.3	3.6	3.8	4.1	4.3	4.6

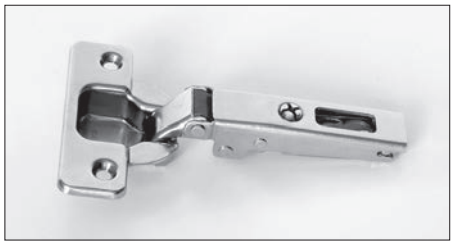

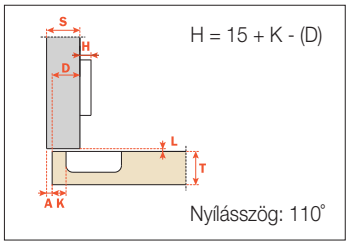

H = 15 + K - (D)

Nyílásszög: 110°

C2APA99

Push-open ráütődő pánt
Az ajtólap betakarása a szekrény belsejébe:
C= 7,1 mm
Szerelhető normál és DOMI pántalátétekkel.
Javasolt pántalátét mérete: **H= 0 mm,**
ha K= 3-5 mm és D= 16-18 mm

10002701550

Push-open beakasztó



DP3SNG

Push-open beakasztó

10013700540

Push-open adapter



DP29SNG

Push-open adapter

10013700530

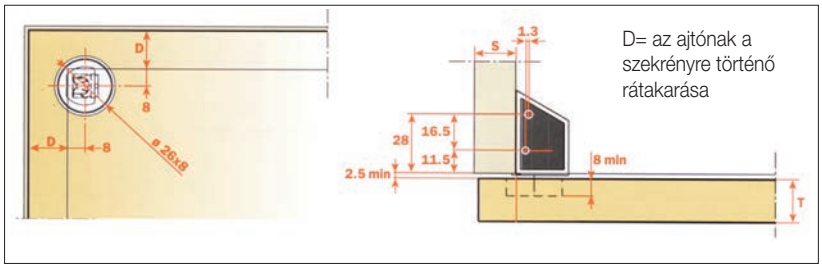

D= az ajtónak a szekrényre történő rátakarása



DPMB289

Push-open csappantyú és rögzítőlemez
méret: csappantyú: Ø10 x 40mm
rögzítőlemez: Ø11,5mm

10013700541

C6 Mini ráütődő és közézáródó kivetőpántok • 94°

SALICE

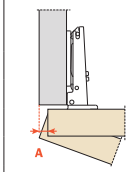

Az ajtólap és a szekrénytest oldaléle közti távolság (**A**) alakulása az ajtóvastagság (**T**) és a pánthelyfurat helyzetének (**K**) függvényében (mm)

T		16	17	18	19	20	21	22	23
K=3	A	0.4	0.7	0.9	1.3	2.0	2.9	3.8	4.7
K=4	A	0.4	0.6	0.9	1.1	1.6	2.4	3.3	4.2
K=5	A	0.4	0.6	0.8	1.1	1.4	2.0	2.8	3.6
K=6	A	0.4	0.6	0.8	1.0	1.2	1.8	2.4	3.2
K=6	A	0.4	0.6	0.8	0.9	1.2	1.5	2.2	2.8
K=6	A	0.4	0.6	0.8	0.9	1.2	1.5	1.9	2.6

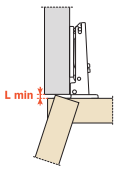

Az ajtók belső síkjának és a szekrénytest éle közti távolság (**L**) alakulása, a pánthelyfurat helyzetének (**K**) függvényében (mm)

K	3	4	5	6	7	8
L	0.0	0.0	0.0	0.7	1.7	2.6

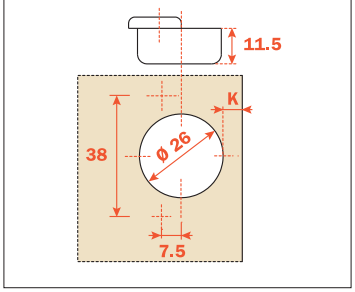

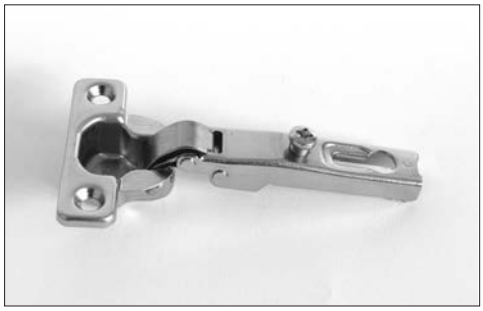

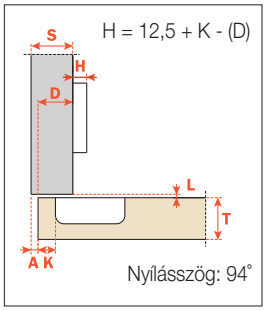

C6A7C99

Mini ráütődő, önzáró kivetőpánt
Az ajtólap betakarása a szekrény belsejébe: C= 3,4 mm
Szerelhető a normál pántalátétekkel.
Javasolt pántalátét mérete:
H= 0 mm,
ha K= 5-6 mm és D= 16-18 mm
H= 3 mm,
ha K= 5-6 mm és D= 12-15 mm

10002700300

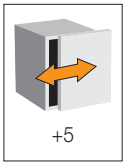



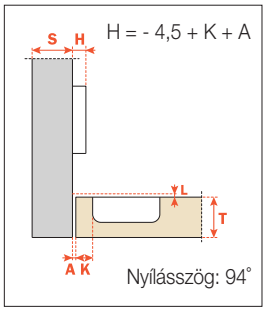

C6A7S99

Mini közézáródó, önzáró kivetőpánt
Az ajtólap betakarása a szekrény belsejébe:
C= 16,5 + K + A
Szerelhető a normál pántalátétekkel.
Javasolt pántalátét mérete: **H= 3 mm,**
ha K= 3-5 mm és A= 1-2 mm

10002700400

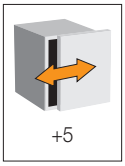

C2 ráütődő kivetőpánt keskeny profillal készült fémkeretes ajtókhoz • 105°



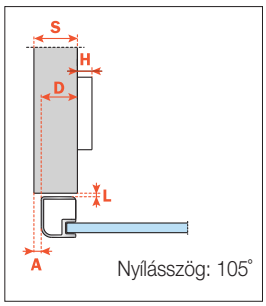

C2Z6A99

Ráütődő, önzáró, kivetőpánt FA 01 profilokhoz.
Szerelhető a normál és a DOMI pántalátétekkel.
Javasolt pántalátét mérete: **H= 0 mm**

10002702450

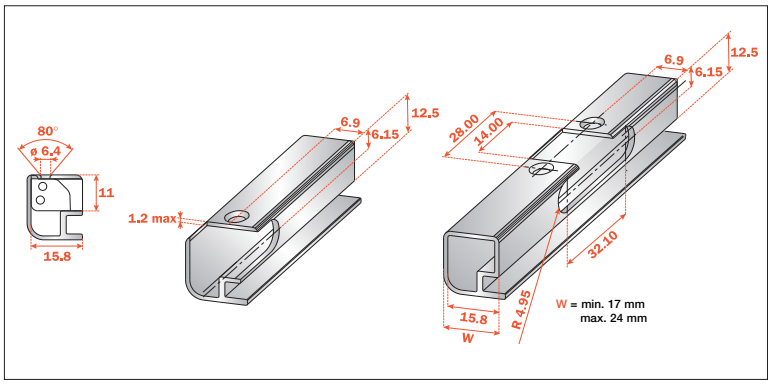

V283x115

Lemezcsavar pántfej rögzítéséhez
méret: 3,5 x 9,5 mm

10103600600

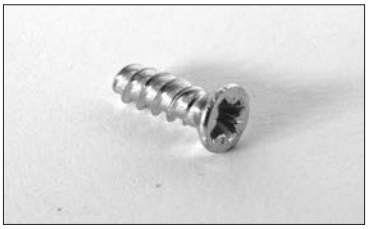

C2 Mini kivetőpántok 4-6 mm-es üvegajtókhoz • 94°

SALICE

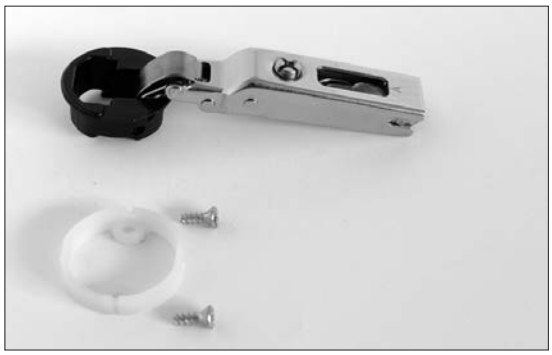

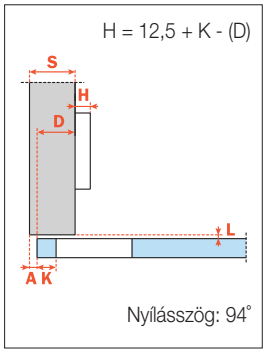

C2C7A39

Mini ráütődő, önzáró üvegajtópánt
Szerelhető a normál és a DOMI pántalátétekkel.
Javasolt pántalátét mérete: **H= 0 mm,**
ha K= 5,5-6,5 mm és D= 16-18 mm

10002700700

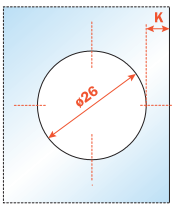

Tájékoztató ábra
a pánthelyfurat kialakításáról.

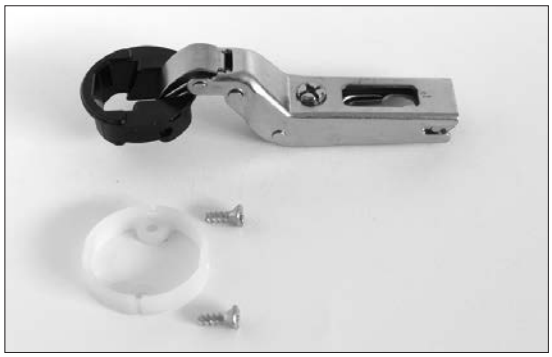

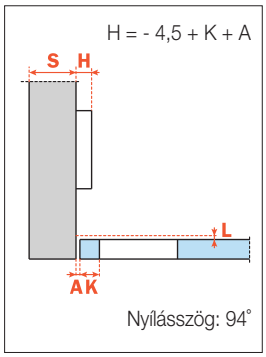

C2C7P39

Mini közézáródó, önzáró üvegajtópánt
Szerelhető a normál és a DOMI pántalátétekkel.
Javasolt pántalátét mérete: **H= 3 mm,**
ha K= 5,5-6,5 mm és A= 1-2 mm

10002700800

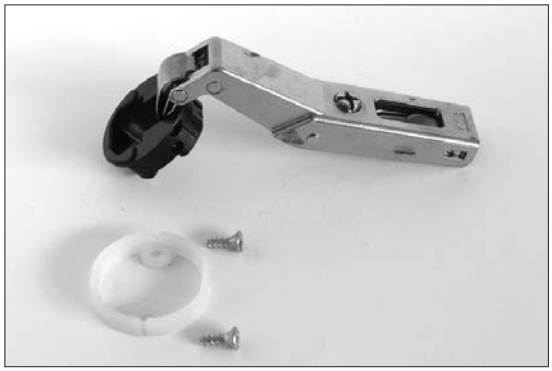

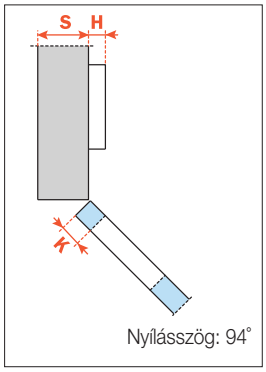

C2C7M39

Mini +45°-os közézáródó, önzáró üvegajtópánt
Szerelhető a normál és a DOMI pántalátétekkel.
Javasolt pántalátét mérete: **H= 0 mm,**
ha K= 5,5-6,5 mm

10002702000



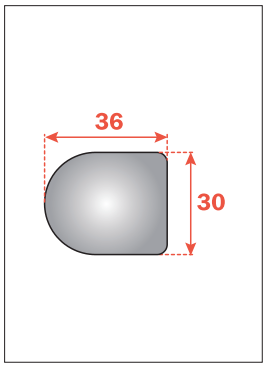

Mini üvegajtópánt takaró

típus	szín	cikkszám
P2CBAX1	fehér	10002705000
P2CBAX3	fekete	10002705100
P2CBA06	króm	10002705200
P2CBA09	matt ezüst	10002705400

Normál pántalátétek

SALICE



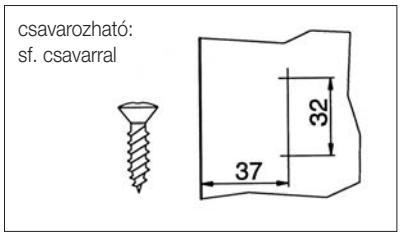

B2V3H

Pántalátét csavar nélkül
C1, C2, C6 és C9-es pántokhoz.

méret (mm)	cikkszám
0	10002708500
3	10002708600



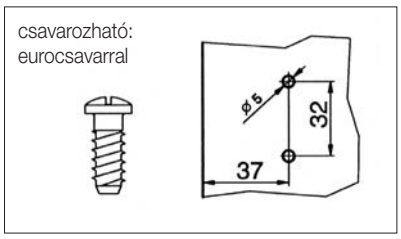

B2VGH

Pántalátét eurocsavarral
C1, C2, C6 és C9-es pántokhoz.

méret (mm)	cikkszám
0	10002708000
3	10002708100



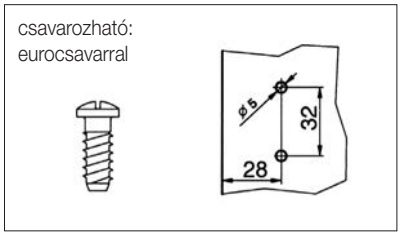

B2SGH

Aszimmetrikus pántalátét eurocsavarral
C1, C2, C6 és C9-es pántokhoz.
H= 3 mm

10002709100

DOMI® Gyorsszerelő pántalátétek

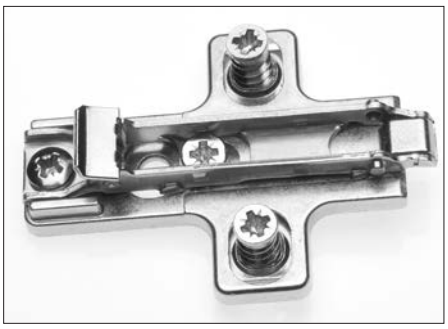

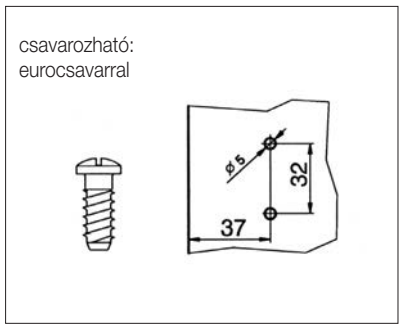

BARGR09

Gyorsszerelő pántalátét eurocsavarral,
öntvény, 3 ponton rögzíthető
C1-es és C2-es pántokhoz.
A magassági és a frontra merőleges állítás
excenterrel történik.
H= 0 mm

10002708701

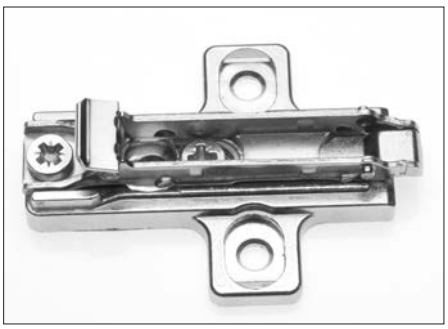

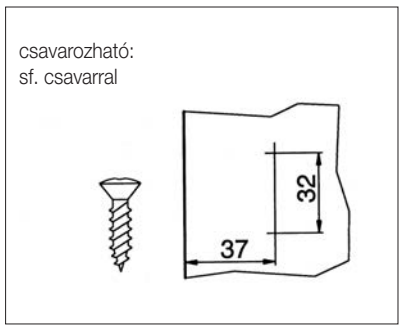

BAR3R39

Gyorsszerelő pántalátét csavar nélkül,
öntvény, 3 ponton rögzíthető
C1-es és C2-es pántokhoz.
A magassági és a frontra merőleges állítás
excenterrel történik.
H= 3 mm

10002709501



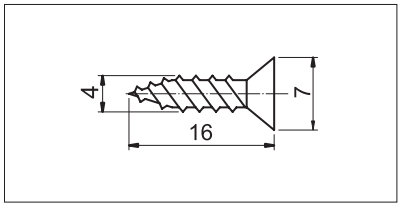

Süllyesztett fejű facsavar

Pántfej rögzítéséhez
méret: 4 x 16 mm
felület: nikkel

10002703200

CP kivetőpántok • 105°

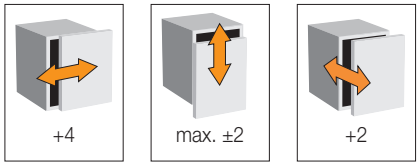

Tájékoztató ábra a pántok állítási lehetőségeiről.
A feltüntetett értékek mm-ben értendők.

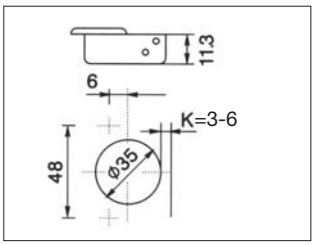

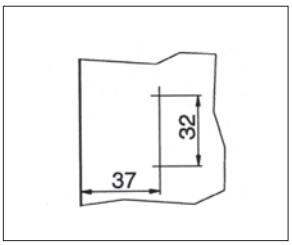

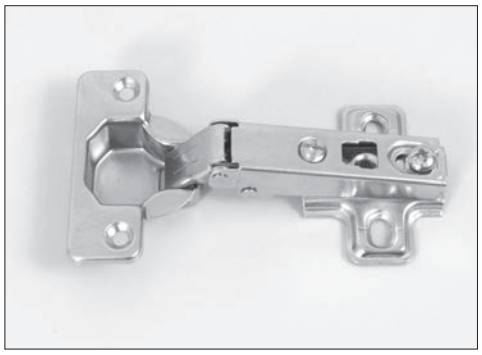

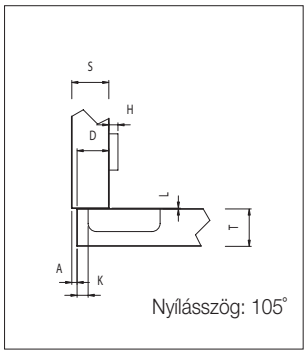

CP 745

Ráütődő, önzáró kivetőpánt alátéttel
csavar nélkül

10002890201

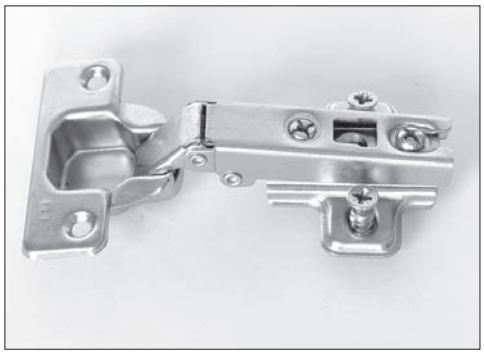

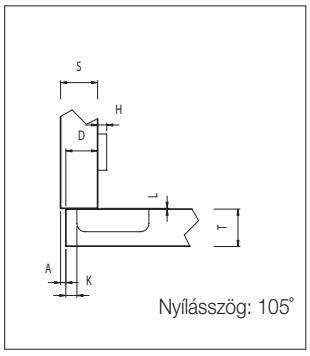

CP 745i

Ráütődő, önzáró kivetőpánt alátéttel
eurocsavarral

10002890251

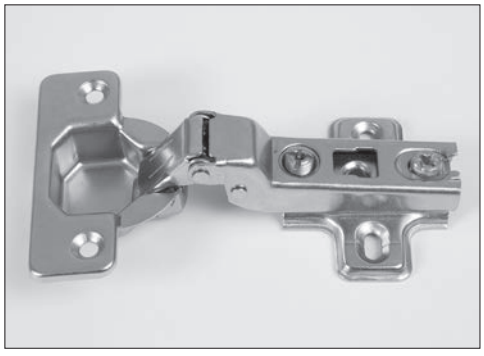

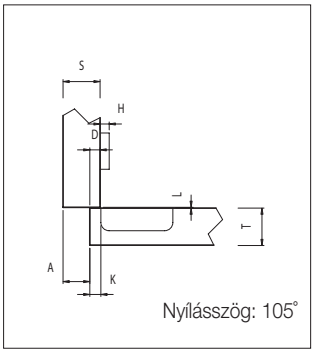

CP 742

Félig ráütődő, önzáró kivetőpánt alátéttel
csavar nélkül

10002890220

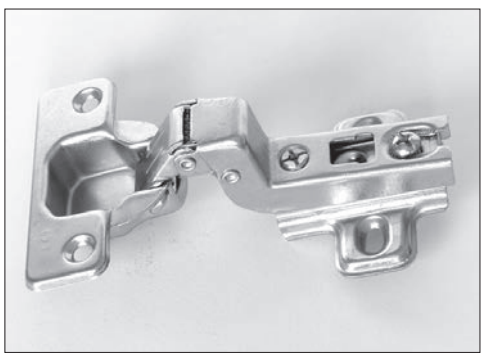

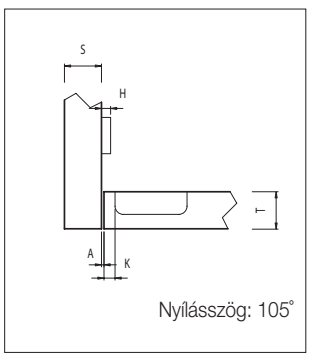

CP 740

Közézáródó, önzáró kivetőpánt alátéttel
csavar nélkül

10002890211

Fúrás nélkül rögzíthető üvegajtópánt • Speciális bútorpántok



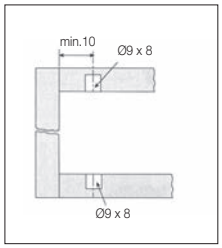

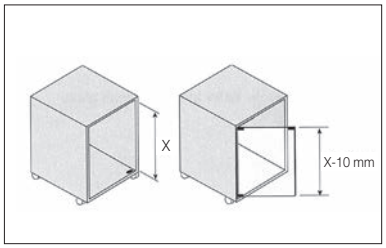

HIFI üvegajtópánt szett

üvegvastagság: 4-6 mm
szín: fekete
A szett tartalma:
- 1 pár üvegajtópánt
- 1 db nyomásra nyíló (push-open) mágneszár
- 1 db mágneszár-lemez

10002892000



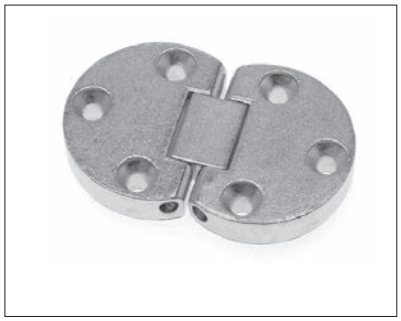

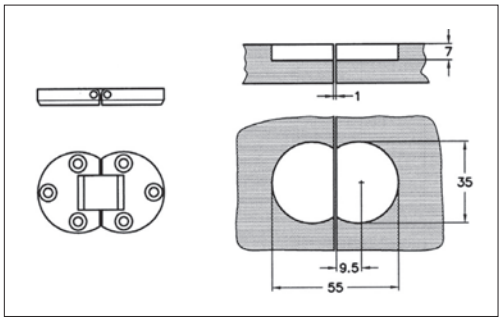

205.9227.65 „Játszó” asztalpánt

Nagyobbítható asztalokhoz
anyag: fém
felület: nikkel

10003300200



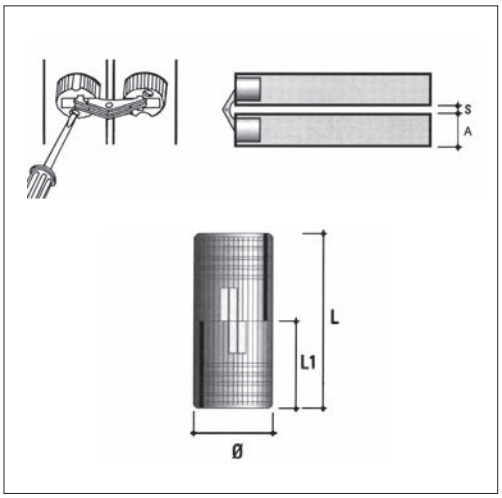

CI Dugópánt

anyag: fém
felület: réz

Ø (mm)	L (mm)	S (mm)	A (mm)
10	22	2,5	16
12	27	3,5	18
14	31	3	22

típus	Ø (mm)	cikkszám
CI03	10	10002891020
CI01	12	10002891000
CI02	14	10002891010

Ütközéselnyelők



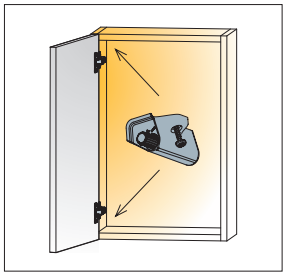

972.OX19. Glissando CR ütközéselnyelő

Állítható csillapítás
szín: fehér

10013700701

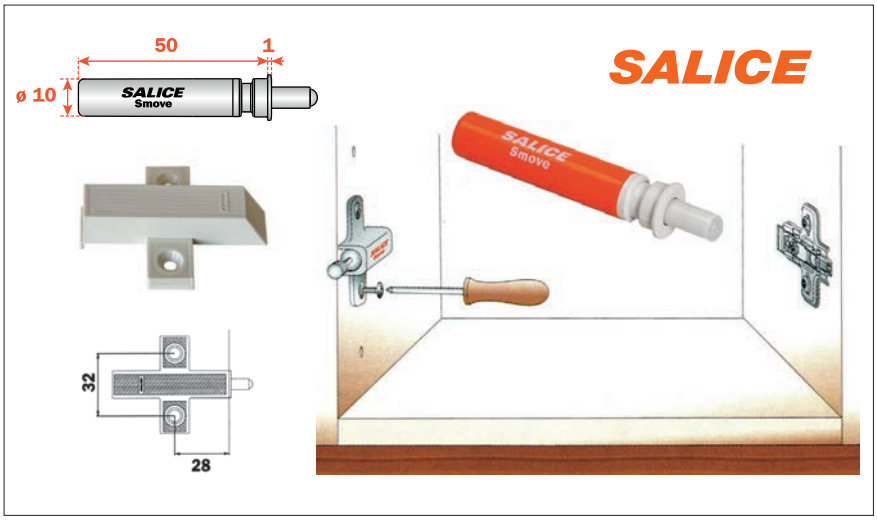

D005SNB SMOVE ütközéselnyelő

450-600 mm széles ajtólapokhoz ajánlott, a pántokkal szemközti oldal közepére.
1600 mm ajtómagasságtól 2 db ütközéselnyelő ajánlott.
A korpusz élébe befúrható.
szín: beige
méret: Ø10 x 63 mm
furat: Ø10 x 50 mm

10013700501

D060SNBN Adapter

A D005SNB típusú ütközéselnyelőhöz
A korpusz belső oldalára szerelhető.
szín: beige

10013700511

Rugalmas ütköző

anyag: műanyag


Ø7 x 1,5


Ø10 x 3


Ø18 x 1


Ø13 x 4


Ø22,3 x 10,1


12,5 x 5,8


20,5 x 7,5

méret (mm)	leveles kiszerelés		bliszteres kiszerelés	
	db/levél	cikkszám	db/bliszter	cikkszám
Ø7 x 1,5	50	10013700300	25	10013700301
Ø10 x 3	100	10013700310		
Ø18 x 1	18	10013700320		
Ø13 x 4	80	10013700330	20	10013700331
Ø22,3 x 10,1	18	10013700340	9	10013700341
12,5 x 5,8	40	10013700350		
20,5 x 7,5	18	10013700360	9	10013700361

Honlapunkon megtalálhatók a termékek szakszerű szerelését bemutató videó:
www.foresteu.com/filmek

Push-open csappantyúk • Pánttalp jelölő sablon • Pánthely javító lemez

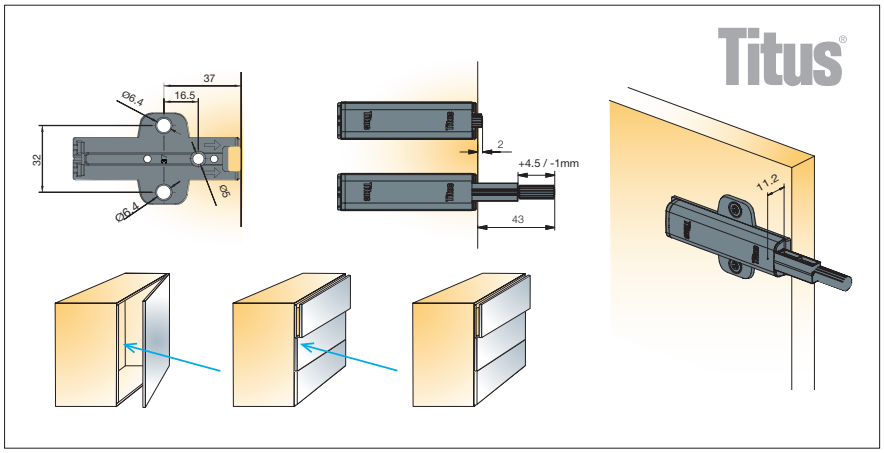

Push-open csappantyú

Minden hagyományos (önbehúzó) pánttal és fiókcsúszóval szerelt megoldást, a csappantyú alkalmazásával push-open rendszerré alakíthatjuk.

10013700750





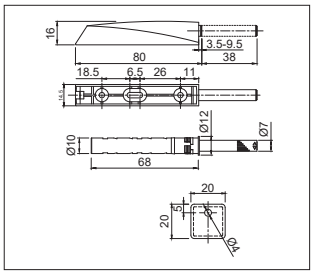

HB mágneses push-open csappantyú

Minden hagyományos (önbehúzó) pánttal és fiókcsúszóval szerelt megoldást, a csappantyú alkalmazásával push-open rendszerré alakíthatjuk. Szerelhető a korpusz élébe fúrva illetve a mellékelt adapter segítségével is.

10013700800

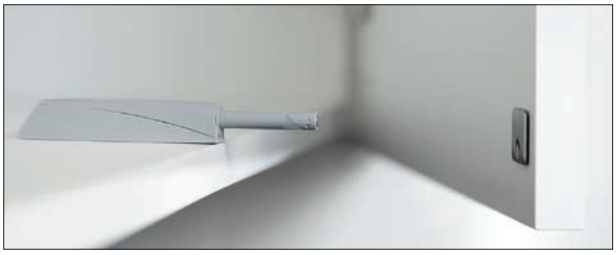



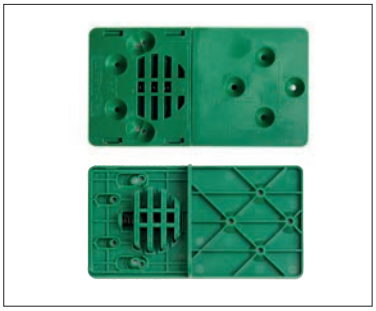

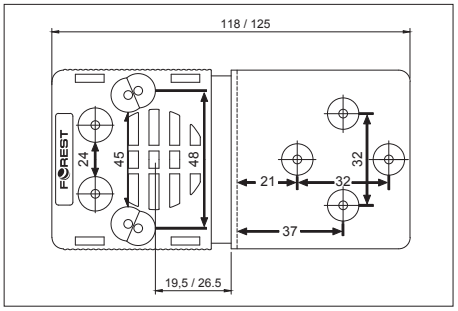

Pánttalp jelölő sablon

A sablon segítségével az Ø35mm-es pántfej- és a hagyományos és egyenes pánttalp rögzítő csavarok helyét lehet feljelölni.
Pántfej sablon pontok:
48/6, 45/9,5 és 24/21mm
A pántfej furat szélének távolsága az ajtólap oldalélétől:
K= 2-9 mm

10002890990





Pánthely javító lemez

A korpuszból vagy az ajtóból kiszakadt pántok javításához • 6 db csavarral

10002890995

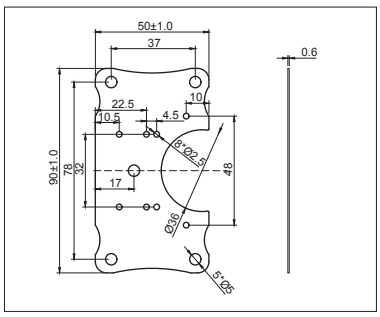

Honlapunkon megtalálhatók a termékek szakszerű szerelését bemutató videó:
www.foresteu.com/filmek



10. fejezet

Fiókrendszerek





FDS-PRO 18

FDS-PRO fiókrendszerünk már 18 mm vastag lapokkal is szerelhető. De nem csak ez az egyetlen előnye az új PRO 18 rendszernek!

- Négy magassági méret, akár 238 mm tömör oldalfallal
- 18 mm-es fenék- és hátlapok
- Nagy mélységi választék (270-550 mm)
- A négyszögletes forma maximalizálja a fiók belső terét
- Az FDS-PRO 18 a fiók belsejéből állítható
- Fém állítócsavarok
- Plusz állítási lehetőség: dönthető fiók előlapok
- Nagy teherbírás (40 kg)
- Kiváló ár-érték arány
- A szerelvény szettként, egy dobozban rendelhető

12.5

FDS PRO 18



HB45 Golyós fiókcsúszók

HOME BOX márkanév alatt a 45 mm-es golyós fiókcsúszók új generációjával jelentkezünk.
Az új HB45 Comfort fiókcsúszók a 45SC és 45SC-PO fiókcsúszókat váltják. A gyártó még jobb anyagminőséget ígér, változatlan funkciókkal. A csillapított csukódás, illetve a PO változatok nyomásra nyíló funkciója mellett megbízhatóságot, csendes, sima működést garantálnak kedvező áron. A HB45X csúszók szintén a magasabb minőségi kategóriába tartoznak, de csillapított csukódás vagy push-open nyitás nélkül.

■ 12.28



FDS-CLASSIC

Az FDS márkát 2008-ban hozta létre cégünk, hogy megbízható, kedvező ár-érték arányú bútorvasalatokat kínáljon a márkanév alatt. Az azóta eltelt időben az FDS duplafalú fém fiókrendszerek lettek a család legnépszerűbb tagjai - nem ok nélkül, hiszen megbízhatóság, egyedülálló ár-érték arány jellemzi ezeket a szerelvényeket.

■ 12.13

Tartalomjegyzék

10.5	FDS-PRO 18 Duplafalú fém fiókoldal
10.13	FDS-CLASSIC Duplafalú fém fiókoldal
10.19	SLIM Duplafalu fém fiókoldal
10.25	FDS-RCSA Rejtett fiókcsúszó rendszerek
10.26	Golyós fiókcsúszók
10.28	FDS-FF Szimplafalú fém fiókoldal
10.29	Önbehúzó fiókcsúszók
10.30	Önbehúzó adapterek fiókokhoz

Útmutató

A termék jelölése: **Terméknév**

Cikkszám jelölése: 10006623050

Honlapunkon megtalálhatók a termékekhez kapcsolódó vásárlói tájékoztatók:
www.foresteu.com/vasarloi-tajekoztatok

Figyelem!
A gyártók folyamatos termékfejlesztése következtében termékeink kismértékben módosulhatnak a katalógusban megjelenthez képest.
A termékek nem szakszerű beszereléséből adódó károkért felelősséget nem vállalunk.

Amennyiben a katalógusban látható színek, színminták és a termékek valódi színe esetében némi eltérés tapasztalható,
ez a nyomdai technológia és az alkalmazott anyagok jellegéből adódhat. Az esetleges nyomdai hibákért felelősséget nem vállalunk!

Jelmagyarázat:

Legkedvezőbb ár
Kínálatunk legolcsóbb terméke az adott kategóriában.

Kiváló ár-érték arány
Kedvező árfekvésű, jó minőséget képviselő termék.

Push-open működtetés

A szerkezet maximális teherbírása (kg)

Az állíthatóság iránya és értéke (mm)

Dönthető fiókelő

Csillapító szerkezet

Fiók fenék és fiók hát alapanyag vastagság (mm)

Fiók stabilizátor és szinkronrúd útmutató				
Korpusz szélesség (mm)	Fiók stabilizátor		Push-Open szinkronrúd	
	ajánlott	kötelező	ajánlott	kötelező
300	-	-	x	-
350	-	-	x	-
400	-	-	x	-
450	-	-	x	-
500	-	-	x	-
550	-	-	x	-
600	-	-	-	x
800	x	-	-	x
900	x	-	-	x
1000	x	-	-	x
1200	x	-	-	x


FDS
PRO 18

FDS-PRO 18 Duplafalú fém fiókoldal

FDS PRO 18

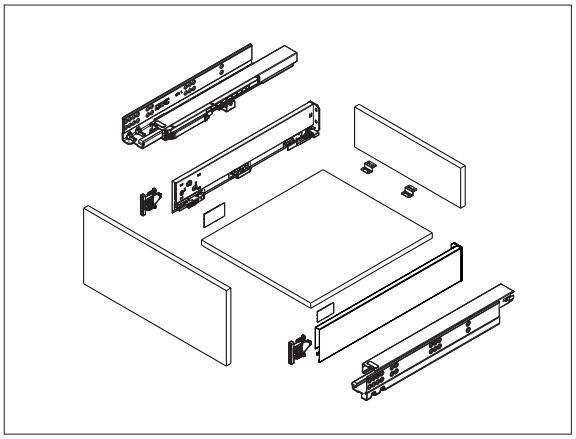

- Csillapított kihúzás és csukódás
- Teljes kihúzás
- Csendes működés
- Rejtett önbehúzó sínrendszer
- Teljes magasságú fém fiókoldal

Evőeszköztartók és fiókrendezők: 5.35

A szett tartalma:
- 1 pár fiókkáva
- 1 pár korpuszsín
- 1 pár takaró sapka
- 2 db előlap rögzítő
- 2 db fiók fenék rögzítő



fehér				
névleges fióksín (mm)	FDS-PRO 18 A	FDS-PRO 18 B	FDS-PRO 18 C	FDS-PRO 18 D
270	10006636000	10006636100	10006636200	10006636300
300	10006636010	10006636110	10006636210	10006636310
350	10006636020	10006636120	10006636220	10006636320
400	10006636030	10006636130	10006636230	10006636330
450	10006636040	10006636140	10006636240	10006636340
500	10006636050	10006636150	10006636250	10006636350
550	10006636060	10006636160	10006636260	10006636360



antracit				
névleges fióksín (mm)	FDS-PRO 18 A	FDS-PRO 18 B	FDS-PRO 18 C	FDS-PRO 18 D
270	10006636400	10006636500	10006636600	10006636700
300	10006636410	10006636510	10006636610	10006636710
350	10006636420	10006636520	10006636620	10006636720
400	10006636430	10006636530	10006636630	10006636730
450	10006636440	10006636540	10006636640	10006636740
500	10006636450	10006636550	10006636650	10006636750
550	10006636460	10006636560	10006636660	10006636760



fehér antracit



FDS Előlap stabilizátor széles fiókokhoz

szín: szürke
rendelés: garnitúra

A szett tartalma:
2 db stabilizátor előlaphoz
4 db csavar a frontrögzítéshez

10006630295

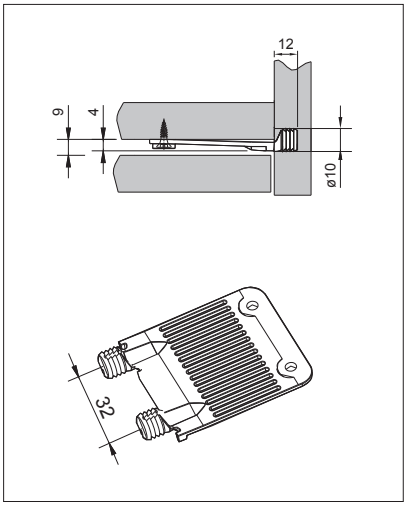

Fiók fenék- és hátlap 18 mm vastagnak kell lennie. Kínálatunkban szereplő forgácslapok a 2. fejezetben találhatóak, amik akár konfekcionálva is megrendelhetőek.

FDS-PRO 18 PO Duplafalú fém fiókoldal

FDS PRO 18

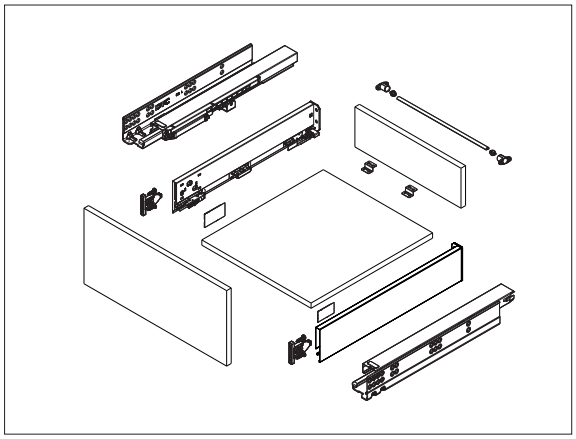

- Teljes kihúzás
- Csendes működés
- Push-open működésű fiók
- Teljes magasságú fém fiókoldal

A szett tartalma:
- 1 pár fiókkáva
- 1 pár Push-open korpuszsín
- 1 pár takaró sapka
- 2 db előlap rögzítő
- 2 db fiók fenék rögzítő

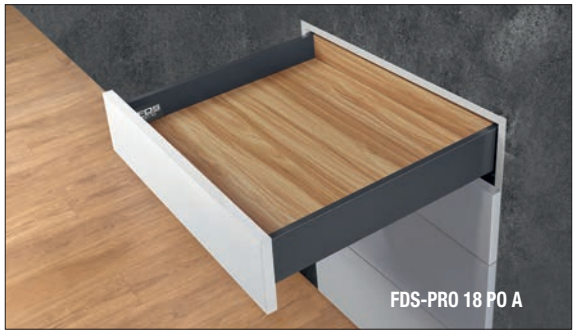

fehér				
névleges fióksín (mm)	FDS-PRO 18 PO A	FDS-PRO 18 PO B	FDS-PRO 18 PO C	FDS-PRO 18 PO D
270	10006637000	10006637100	10006637200	10006637300
300	10006637010	10006637110	10006637210	10006637310
350	10006637020	10006637120	10006637220	10006637320
400	10006637030	10006637130	10006637230	10006637330
450	10006637040	10006637140	10006637240	10006637340
500	10006637050	10006637150	10006637250	10006637350
550	10006637060	10006637160	10006637260	10006637360



antracit				
névleges fióksín (mm)	FDS-PRO 18 PO A	FDS-PRO 18 PO B	FDS-PRO 18 PO C	FDS-PRO 18 PO D
270	10006637400	10006637500	10006637600	10006637700
300	10006637410	10006637510	10006637610	10006637710
350	10006637420	10006637520	10006637620	10006637720
400	10006637430	10006637530	10006637630	10006637730
450	10006637440	10006637540	10006637640	10006637740
500	10006637450	10006637550	10006637650	10006637750
550	10006637460	10006637560	10006637660	10006637760



fehér

antracit



FDS-PRO 18 Push-open szinkron rúd

600 mm korpusz szélesség felett javasolt az alkalmazása. NL 350 push-open fiókrendszertől lehet használni (NL270 és NL300 fiókoknál nem lehet alkalmazni).
hossz: 1100 mm
szín: szürke
rendelés: garnitúra

10006637800



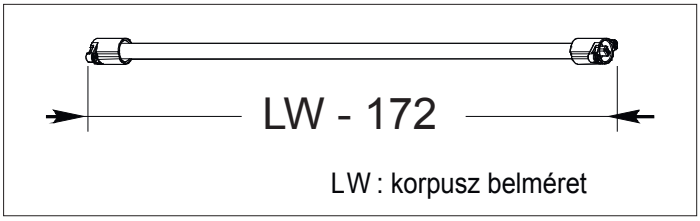

Fiók fenék- és hátlap 18 mm vastagnak kell lennie. Kínálatunkban szereplő forgácslapok a 2. fejezetben találhatóak, amik akár konfekcionálva is megrendelhetőek.

FDS-PRO 18 Belsőfiók kiegészítő és pontozó sablon





LW: korpusz belméret

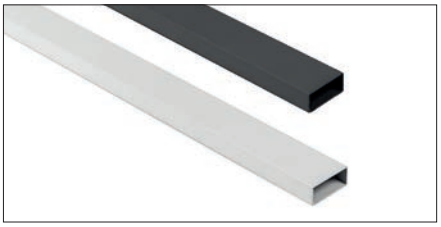



LW: korpusz belméret

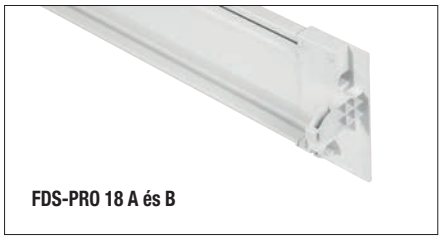

FDS-PRO 18 A és B



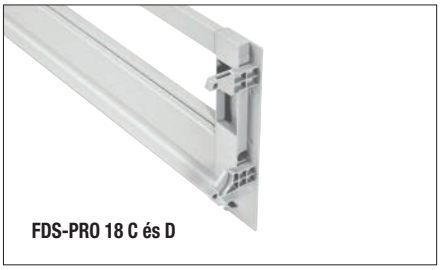

FDS-PRO 18 C és D





FDS-PRO 18 A

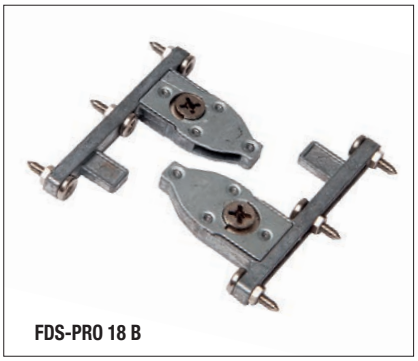

FDS-PRO 18 B

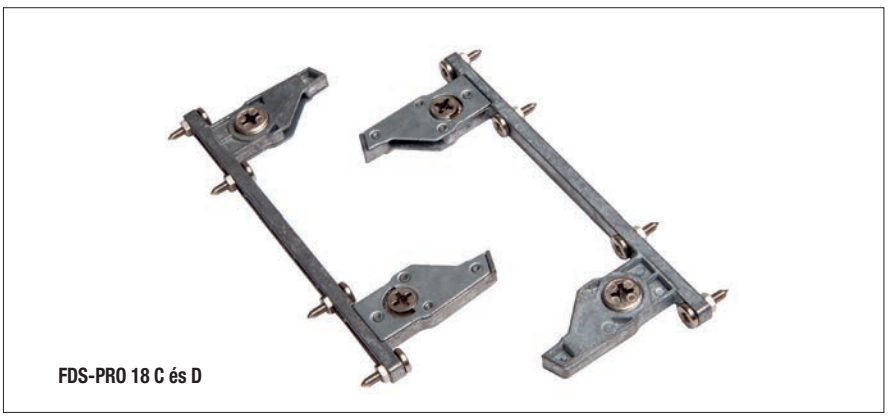

FDS-PRO 18 C és D

Belsőfiók előlap

FDS-PRO 18 fiókrendszerhez.
hossz: 1100 mm

szín	cikkszám
fehér	10006638040
antracit	10006638140

Belsőfiók magasító rúd

FDS-PRO 18 C és D fiókrendszerhez.
hossz: 1100 mm

szín	cikkszám
fehér	10006638050
antracit	10006638150

Belsőfiók előlaprögzítő

FDS-PRO 18 fiókrendszerhez.
rendelés: pár

fiók rendszer	cikkszám	
	fehér	antracit
FDS-PRO 18 A	10006638000	10006638100
FDS-PRO 18 B	10006638010	10006638110
FDS-PRO 18 C	10006638020	10006638120
FDS-PRO 18 D	10006638030	10006638130

Fiókelő pontozó sablon

FDS-PRO 18 fiókrendszerhez.
rendelés: pár

fiók magasság	cikkszám
FDS-PRO 18 A	10006637810
FDS-PRO 18 B	10006637820
FDS-PRO 18 C és D	10006637830

FDS-PRO 18 Tervezési segédlet

FDS PRO 18

FDS-PRO 18 A

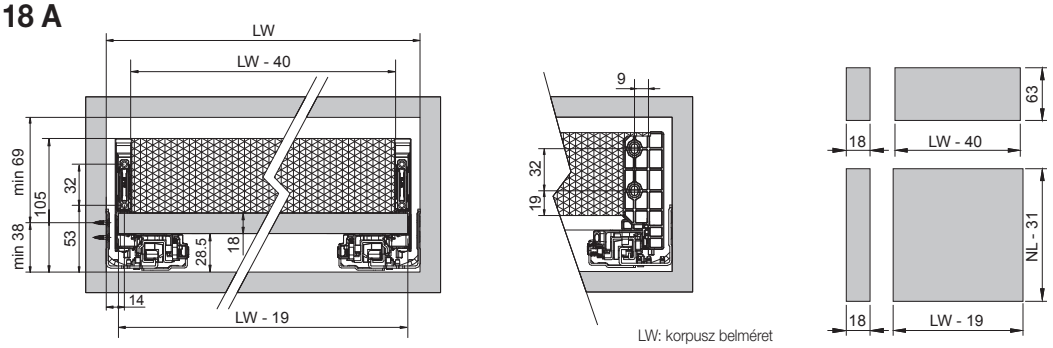

LW: korpusz belméret
NL: névleges fióksín

FDS-PRO 18 B

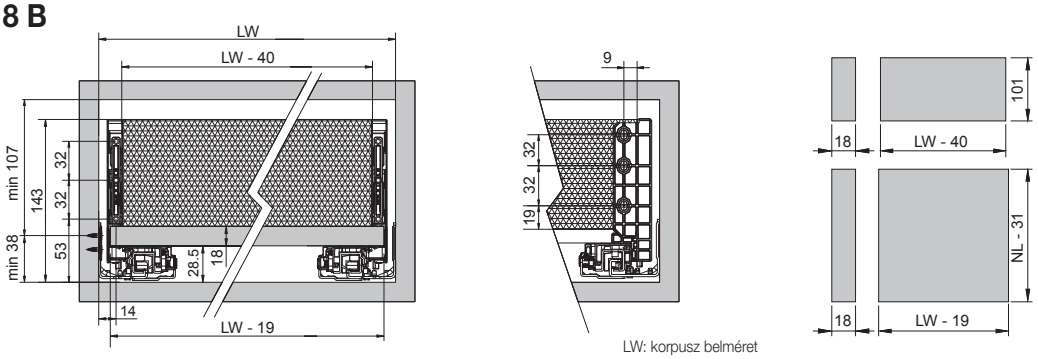

LW: korpusz belméret
NL: névleges fióksín

FDS-PRO 18 C

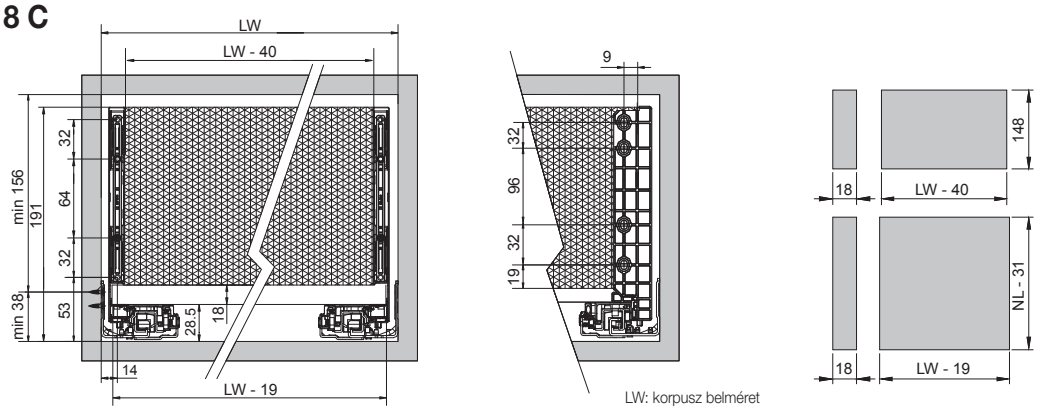

LW: korpusz belméret
NL: névleges fióksín

FDS-PRO 18 D

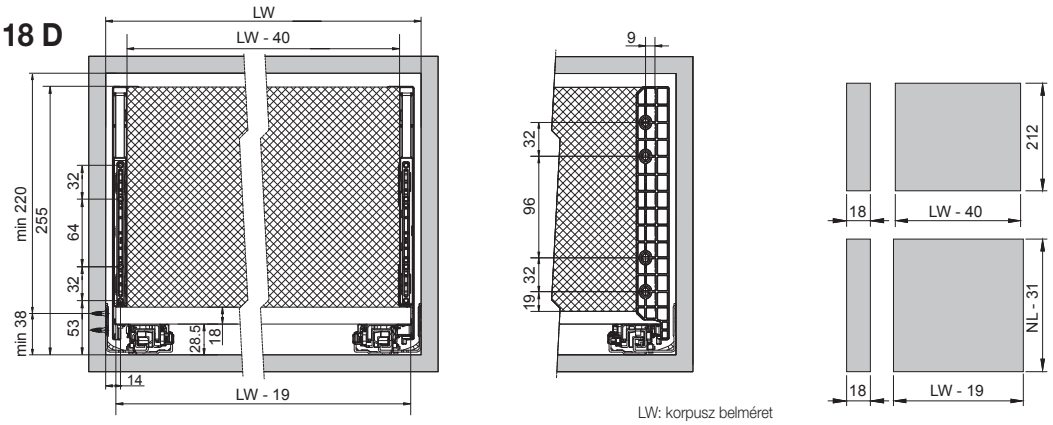

LW: korpusz belméret
NL: névleges fióksín

Fiók fenék- és hátlap 18 mm vastagnak kell lennie. Kínálatunkban szereplő forgácslapok a 2. fejezetben találhatóak, amik akár konfekcionálva is megrendelhetőek.

FDS-PRO 18 Tervezési segédlet

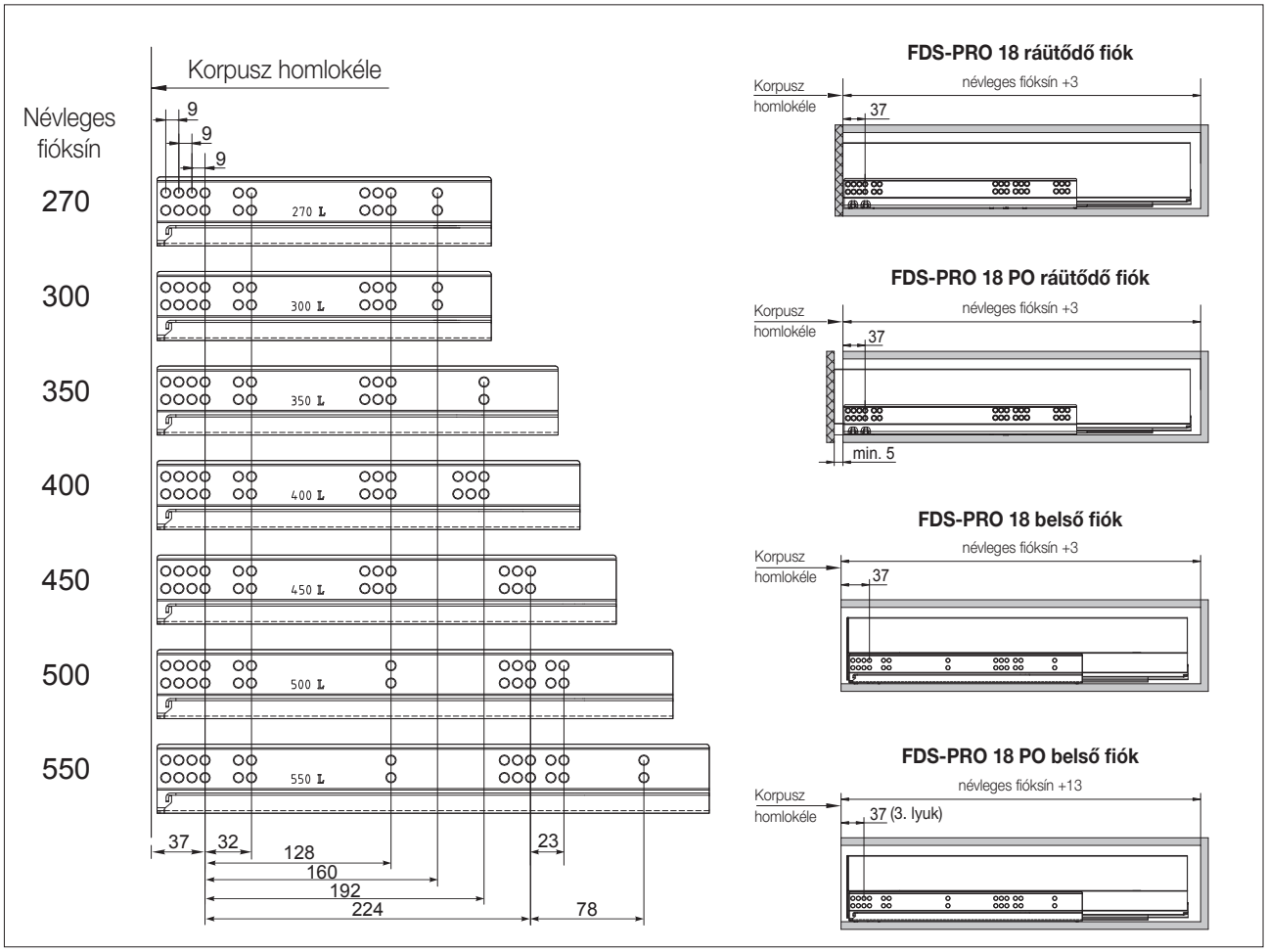

FDS-PRO 18 Fiókelő beállítás segédlet

FDS-PRO 18 A és B fiók esetén:

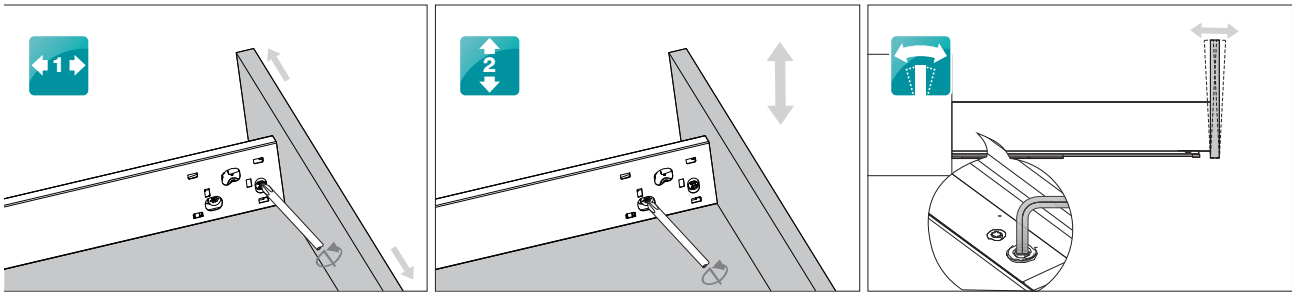

FDS-PRO 18 C és D fiók esetén:

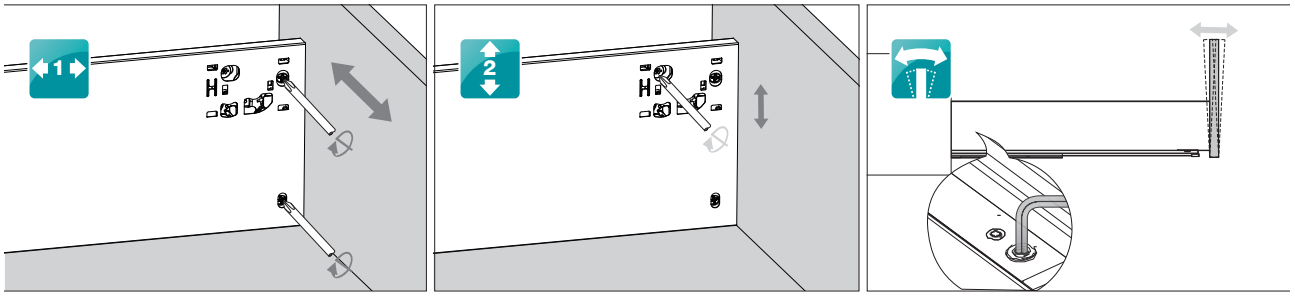


FDS
FDS
FDS
CLASSIC

FDS-CLASSIC Duplafalú fém fiókoldal

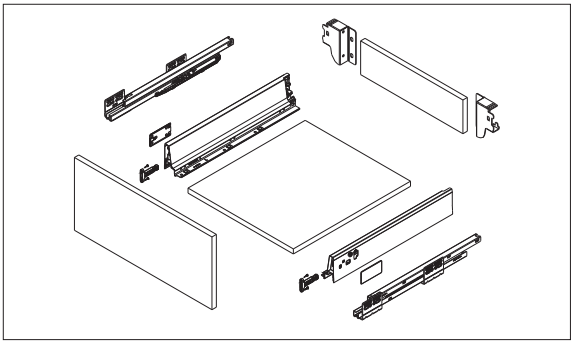

- Csillapított kihúzás és csukódás
- Teljes kihúzás
- Csendes működés
- Rejtett önbehúzó sínrendszer



A szett tartalma:
- 1 pár fiókkáva
- 1 pár korpuszsín
- 1 pár takaró sapka
- 1 pár hátfal rögzítő
- 2 db előlap rögzítő
- (B és D magasság esetén fiók magasító korlát)

Evőeszköztartók és fiókrendezők: **5.35**









fehér				
névl. fióksín (mm)	FDS-CLASSIC A	FDS-CLASSIC B	FDS-CLASSIC D	FDS-CLASSIC N
270	10006623000	10006623100	10006623200	
300	10006623010	10006623110	10006623210	
350	10006623020	10006623120	10006623220	
400	10006623030	10006623130	10006623230	
450	10006623040	10006623140	10006623240	
500	10006623050	10006623150	10006623250	10006623290
550	10006623060	10006623160	10006623260	

antracit				
névl. fióksín (mm)	FDS-CLASSIC A	FDS-CLASSIC B	FDS-CLASSIC D	FDS-CLASSIC N
270	10006624000			
300	10006624010	10006624110	10006624210	
350	10006624020	10006624120	10006624220	
400	10006624030	10006624130	10006624230	
450	10006624040	10006624140	10006624240	
500	10006624050	10006624150	10006624250	10006624290
550	10006624060	10006624160	10006624260	

fehér

antracit

típus	szín	táblaméret (mm)	cikkszám
W960 SM	bázis fehér	2800 x 2070 x16	20010962160
U963 ST9	gyémánt szürke		20010963160

FDS Előlap stabilizátor széles fiókokhoz

szín: szürke • rendelés: garnitúra
A szett tartalma:
2 db stabilizátor előlaphoz
4 db csavar a frontrögzítéshez

10006630295

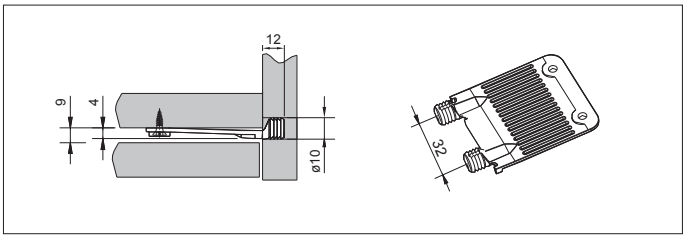

Fiók fenék- és hátlap

A fiókrendszereknél a fenék- és a hátlapnak 16 mm vastagnak kell lennie. Ezt vagy 18 mm vastag lap visszamarásával lehet kivitelezni, vagy 16 mm-es lapot kell alkalmazni. A kínálatunkban szerepel a fiókoldalak színével harmonizáló színű 16 mm vastag forgácslap is, amely akár konfekcionáltan is megrendelhető.

FDS-CLASSIC PO Duplafalú fém fiókoldal

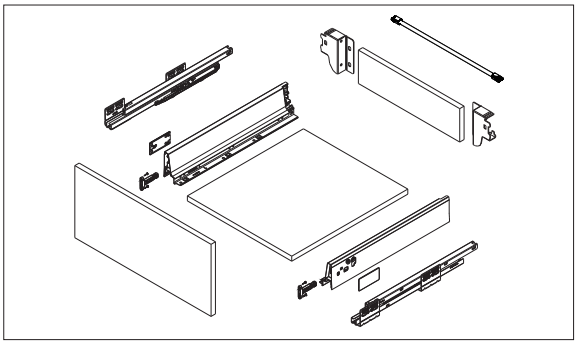

- Teljes kihúzás
- Csendes működés
- Push-open működésű fiók

A szett tartalma:
- 1 pár fiókkáva
- 1 pár Push-open korpuszsín
- 1 pár takaró sapka
- 1 pár hátfal rögzítő
- 2 db előlap rögzítő
- (B és D magasság esetén fiók magasító korlát)



fehér			
névleges fióksín (mm)	FDS-CLASSIC PO A	FDS-CLASSIC PO B	FDS-CLASSIC PO D
300	10006623310		
350	10006623320	10006623420	10006623520
400	10006623330	10006623430	10006623530
450	10006623340	10006623440	10006623540
500	10006623350	10006623450	10006623550
550	10006623360	10006623460	10006623560



antracit			
névleges fióksín (mm)	FDS-CLASSIC PO A	FDS-CLASSIC PO B	FDS-CLASSIC PO D
300	10006624310		
350	10006624320	10006624420	10006624520
400	10006624330	10006624430	10006624530
450	10006624340	10006624440	10006624540
500	10006624350	10006624450	10006624550
550	10006624360	10006624460	10006624560

fehér

antracit



FDS-CLASSIC Push-open szinkron rúd

600 mm korpusz szélesség felett javasolt az alkalmazása. PO fiókrendszernél a két oldalon elhelyezkedő fióksínek egyidejű záródását illetve kilökését biztosítja..
hosszúság: 1.100 mm
szín: szürke
rendelés: garnitúra

10006631590



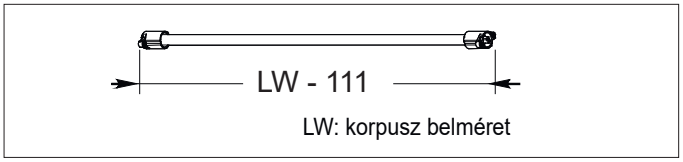

FDS-CLASSIC Belső fiókhoz kiegészítők

FDS CLASSIC



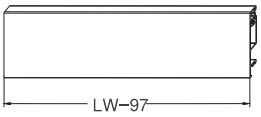

LW: korpusz belméret

Belsőfiók előlap

FDS-CLASSIC fiókrendszerhez.
hossz: 1100 mm

szín	cikkszám
fehér	10006623650
antracit	10006624650

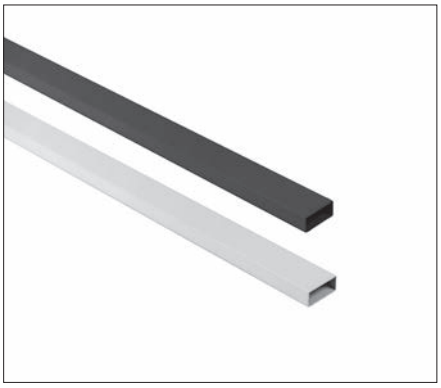

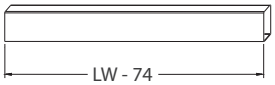

LW: korpusz belméret

Belsőfiók magasító rúd

FDS-CLASSIC D fiókrendszerhez.
hossz: 1100 mm

szín	cikkszám
fehér	10006623660
antracit	10006624660





Belsőfiók előlaprögzítő

FDS-CLASSIC fiókrendszerhez.
rendelés: pár

fiók rendszer	szín • cikkszám	
	fehér	antracit
FDS-CLASSIC A	10006623600	10006624600
FDS-CLASSIC B	10006623610	10006624610
FDS-CLASSIC D	10006623620	10006624620



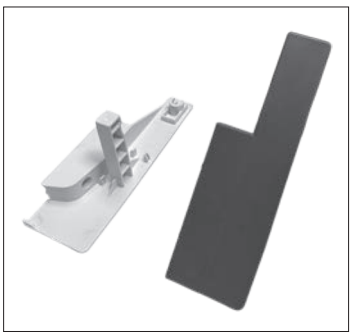



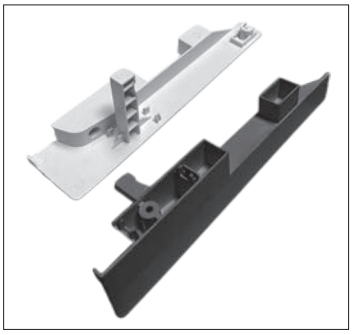

FDS-CLASSIC Kiegészítők

FDS CLASSIC



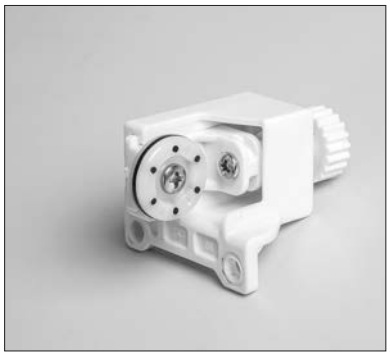

FDS Quick stabilizátor

FDS-CLASSIC rendszerhez
(kivétel „N" magasság). Könnyedén, fokozatmentesen állítható.
Használata 600 mm-nél szélesebb fiókoknál ajánlott. A fiók egyenletes mozgását biztosítja.
Szükség esetén utólag is beszerelhető.

rendelés: pár

Minimális szekrénytest mélység:
névleges fióksín +27 mm

10006630290





FDS Stabilizátor

FDS-CLASSIC rendszerhez
(kivétel „N" magasság).
Használata 600 mm-nél szélesebb fiókoknál ajánlott. A fiók egyenletes mozgását biztosítja.
Szükség esetén utólag is beszerelhető.

keresztrúd hossz: 1205 mm

Minimális szekrénytest mélység:
névleges fióksín +29 mm

névleges fióksín (mm)	cikkszám
500	10006630280
550	10006630285

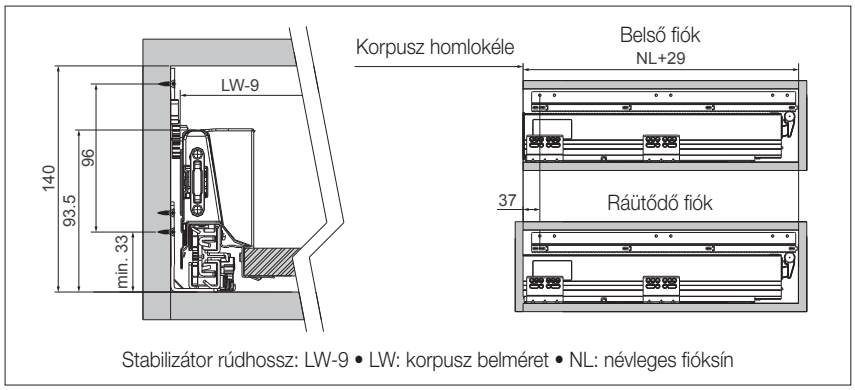

Stabilizátor rúdhossz: LW-9 • LW: korpusz belméret • NL: névleges fióksín

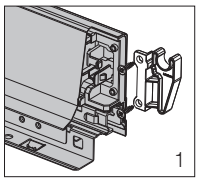

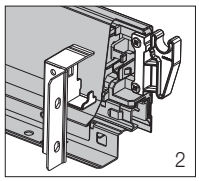

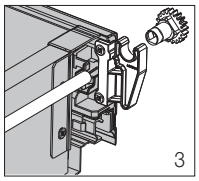

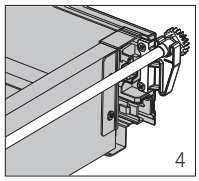

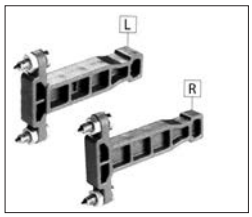

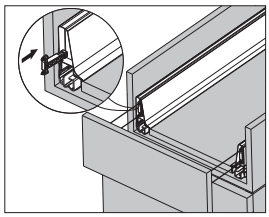

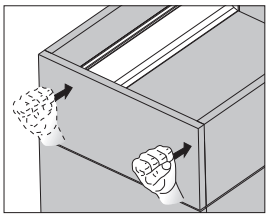

Fiókelő pontozó sablon

FDS-CLASSIC és FDS-CLASSIC PO rendszerekhez. A sablont az előlaptartó helyére illesztve jelöljük ki a rögzítő csavarok helyét.
A garnitúra egy jobbos és egy balos sablont tartalmaz.
rendelés: garnitúra

10006630490

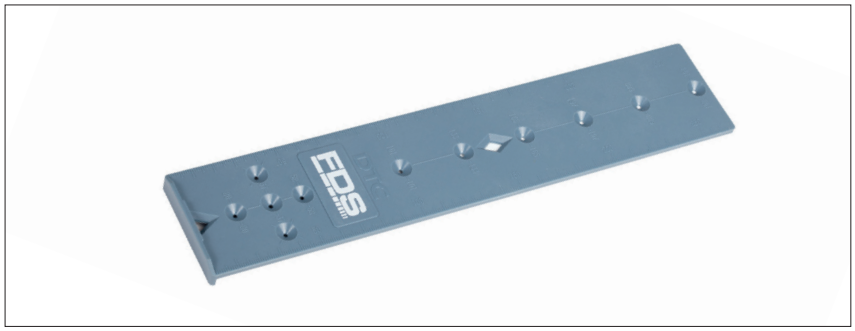

FDS Jelölő sablon

A sablont a szekrénytest homlokéléhez illesztve fiókcsúszó rögzítő csavarjainak helyét tudjuk felrajzolni, pontozni.

Alkalmazható:
- FDS-CLASSIC / CLASSIC PO
- FDS-PRO 18 / PRO 18 PO
- FDS-FF
- FDS-RCSA+
- FDS bútorpánt talp

10006630485

FDS-CLASSIC Tervezési segédlet

FDS CLASSIC

FDS-CLASSIC N

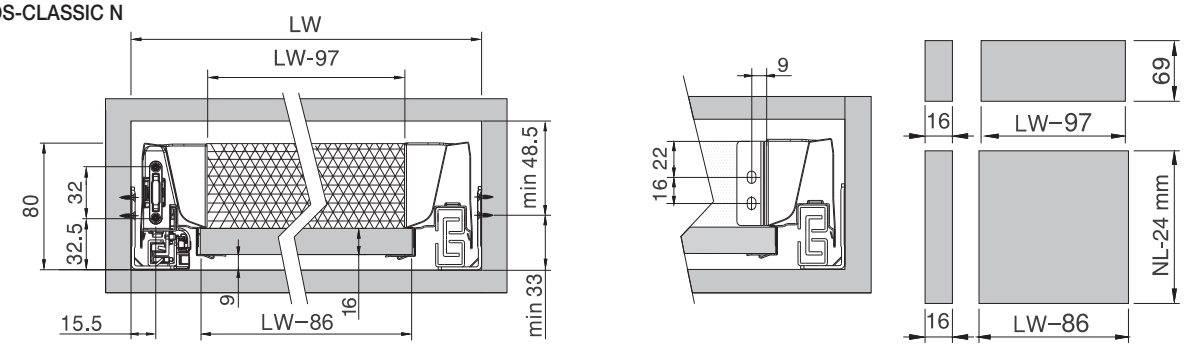

FDS-CLASSIC A

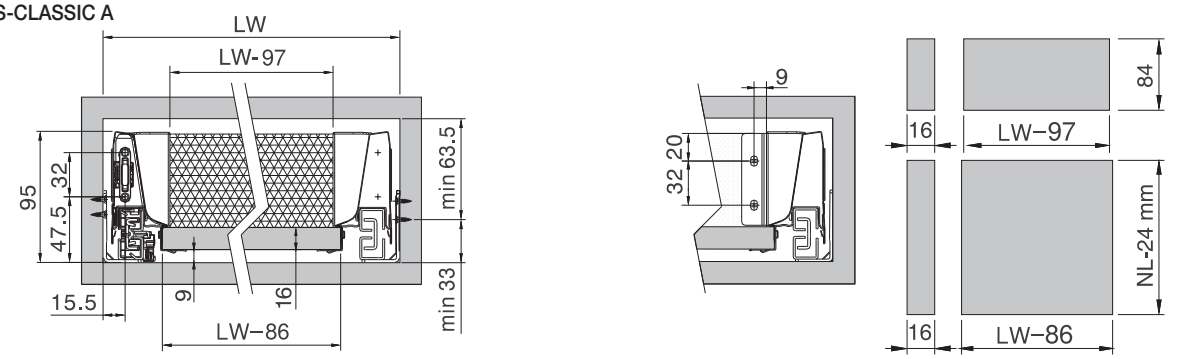

FDS-CLASSIC B

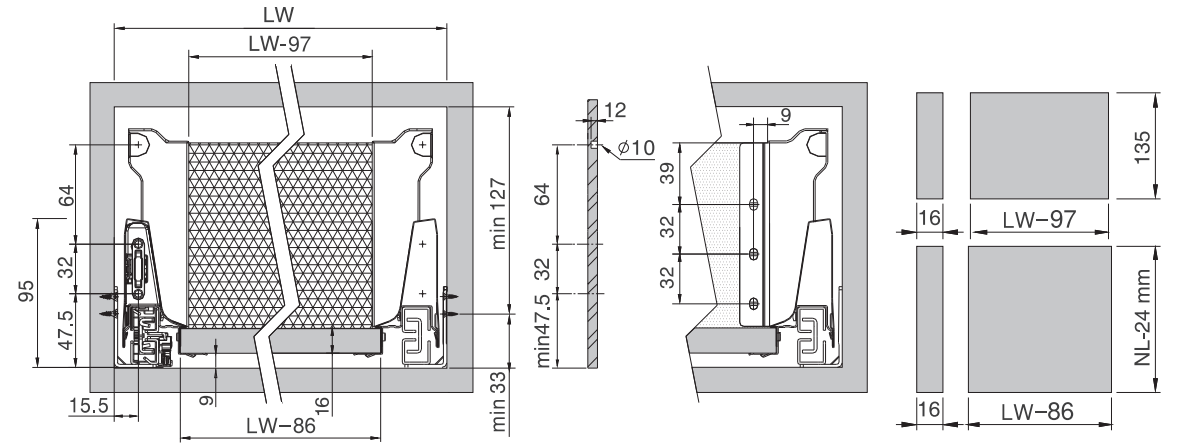

FDS-CLASSIC D

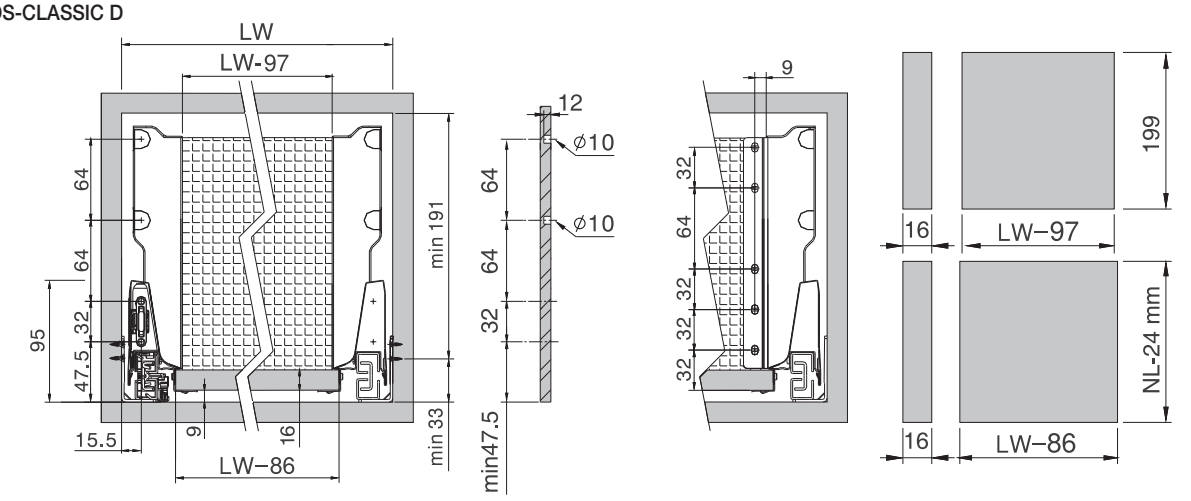

FDS-CLASSIC Tervezési segédlet

FDS CLASSIC

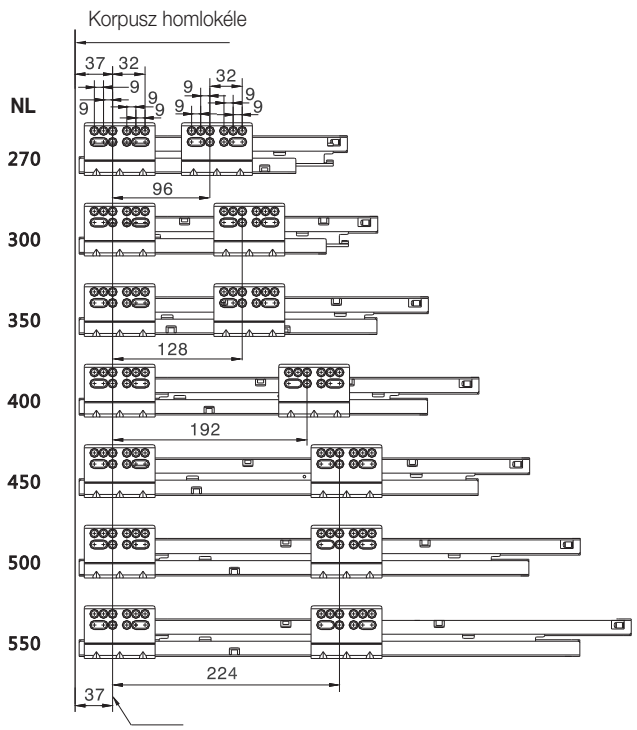

Ráütődő fiók

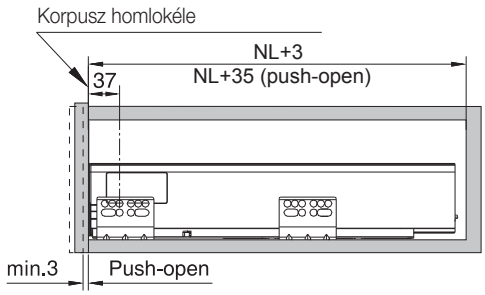

Belső fiók

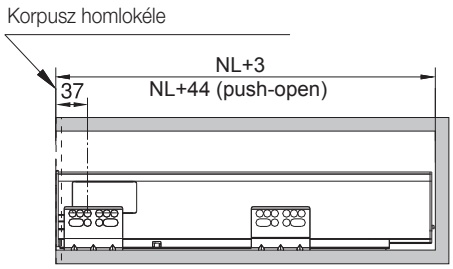




SLIM

SLIM Duplafalú fém fiókoldal

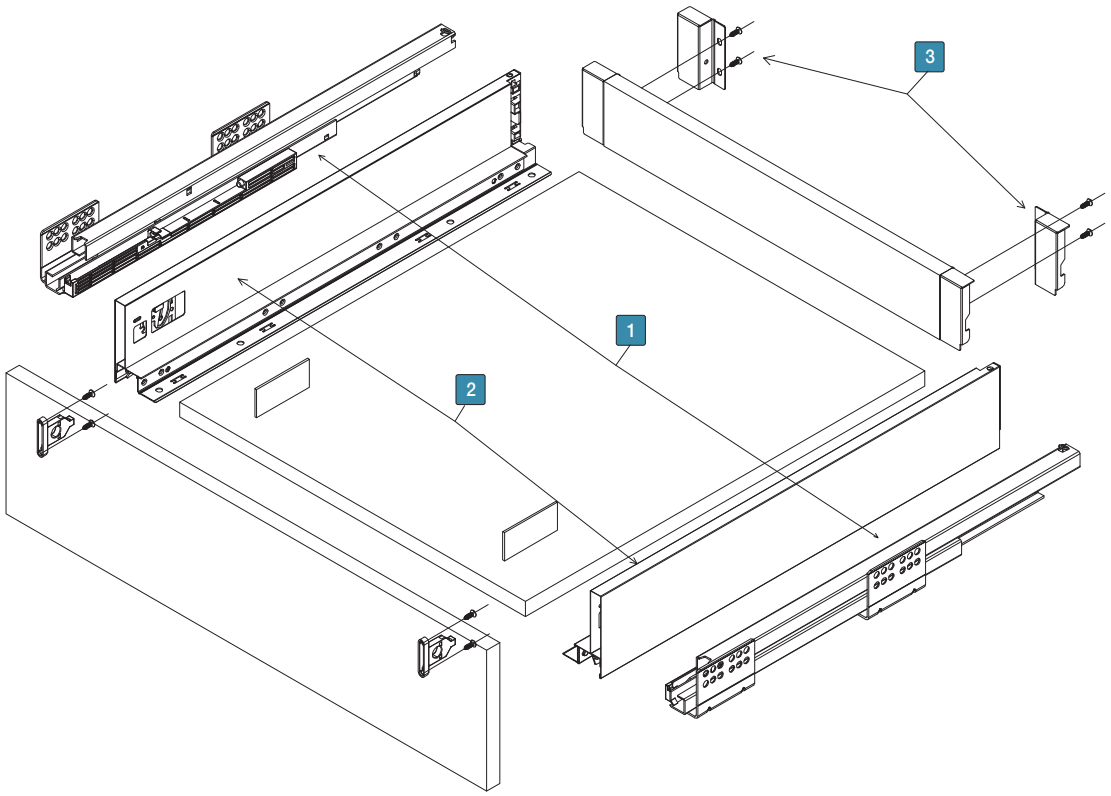



Teljes kihúzás, lágy csillapítás jellemzi a fiókcsúszót.



Modern, szögletes forma, könnyen tisztítható fém fiókoldal.



Egyszerű, pontos fiókelőlap beállítás 2 irányban.



Szögletes formavilág a hátfalrögzítőnél is.

SLIM Duplafalú fém fiókoldal

Halk működés, teljes kihúzású, önbehúzó, csillapított csukodású, duplafalú fém fiókoldal, rejtett sínnel.



matt antracit		
névleges fióksín (mm))	SLIM DF-A	SLIM DF-A+
300	10006634300	10006634360
350	10006634310	10006634365
400	10006634320	10006634370
450	10006634330	10006634375
500	10006634340	10006634380
550	10006634350	10006634385
	SLIM DF-B	SLIM DF-C
300	10006634400	10006634500
350	10006634410	10006634510
400	10006634420	10006634520
450	10006634430	10006634530
500	10006634440	10006634540
550	10006634450	10006634550



matt fehér		
névleges fióksín (mm)	SLIM DF-A	SLIM DF-A+
300	10006634000	10006634060
350	10006634010	10006634065
400	10006634020	10006634070
450	10006634030	10006634075
500	10006634040	10006634080
550	10006634050	10006634085
	SLIM DF-B	SLIM DF-C
300	10006634100	10006634200
350	10006634110	10006634210
400	10006634120	10006634220
450	10006634130	10006634230
500	10006634140	10006634240
550	10006634150	10006634250

matt fehér

matt antracit



Evőeszköztartók és fiókrendezők: 5.35

típus	szín	táblaméret (mm)	cikkszám
W960 SM	bázis fehér	2800 x 2070 x16	20010962160
U963 ST9	gyémánt szürke		20010963160

Fiók fenék- és hátlap

A fiókrendszereknél a fenék- és a hátlapnak 16 mm vastagnak kell lennie. Ezt vagy 18 mm vastag lap visszamarásával lehet kivitelezni, vagy 16 mm-es lapot kell alkalmazni. A kínálatunkban szerepel a fiókoldalak színével harmonizáló színű 16 mm vastag forgácslap is, amely akár konfekcionáltan is megrendelhető.

SLIM Tervezési segédlet

Ráütődő fiók

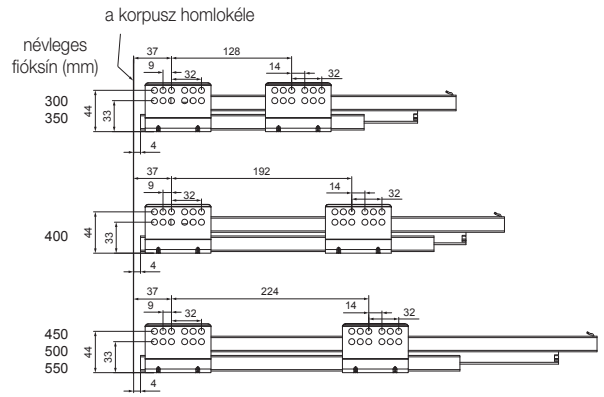

Belső fiók

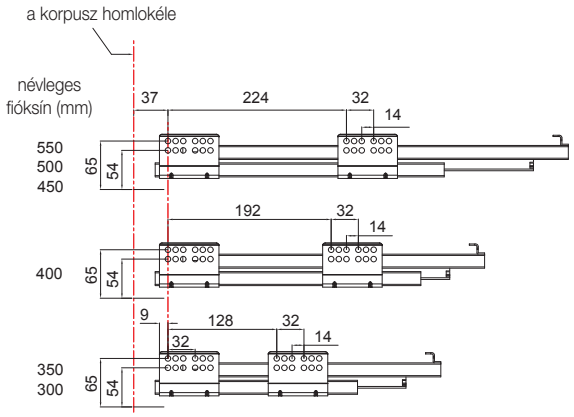

Ráütődő fiók

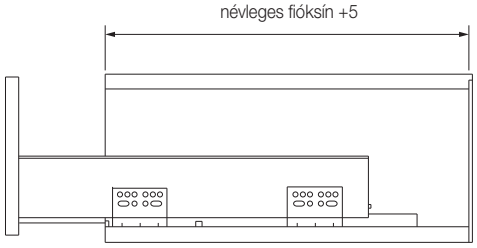

Belső fiók

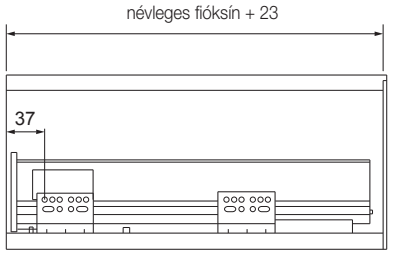



SLIM Tervezési segédlet

SLIM A

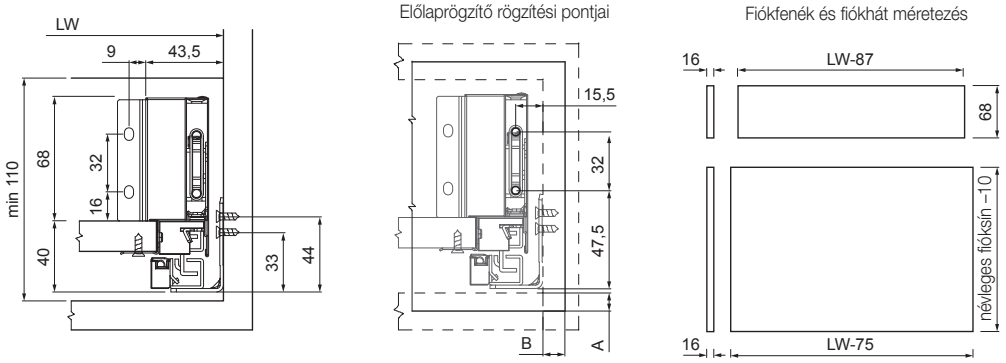

„A" és „B" a ráütődés mértéke (a felhasználó határozza meg)

LW: korpusz belméret

SLIM A+

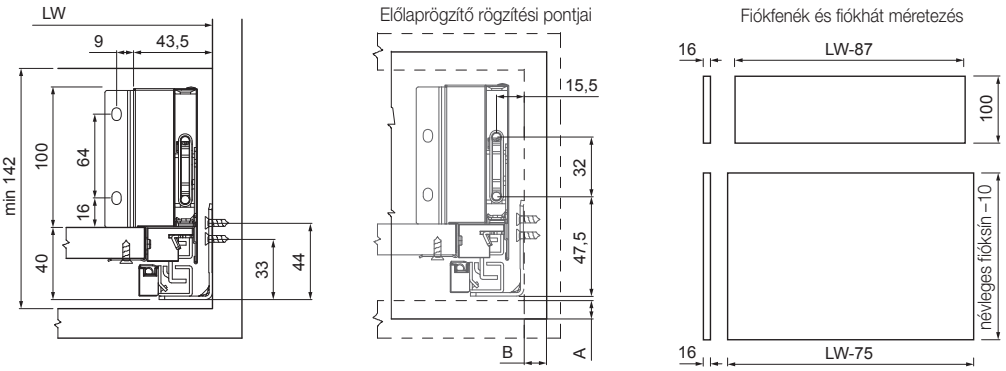

„A" és „B" a ráütődés mértéke (a felhasználó határozza meg)

LW: korpusz belméret

SLIM B

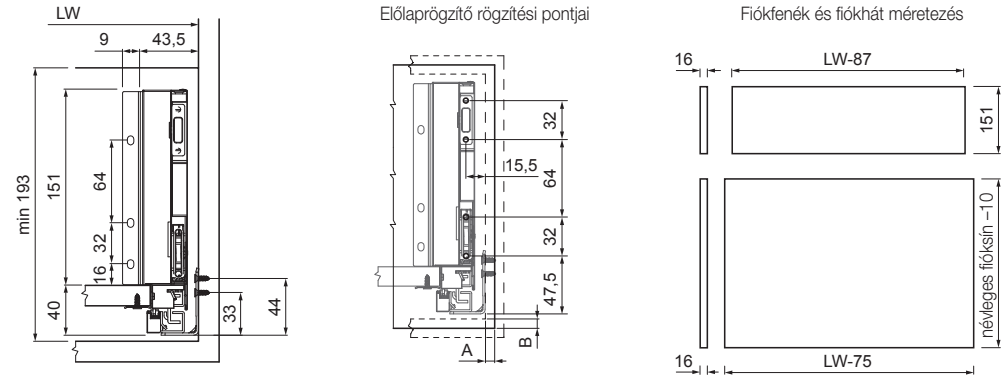

„A" és „B" a ráütődés mértéke (a felhasználó határozza meg)

LW: korpusz belméret

SLIM C

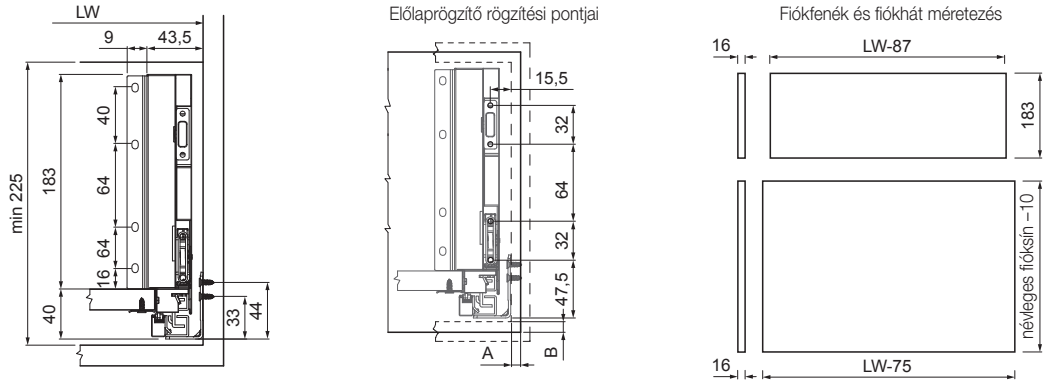

„A" és „B" a ráütődés mértéke (a felhasználó határozza meg)

LW: korpusz belméret

SLIM Kiegészítők



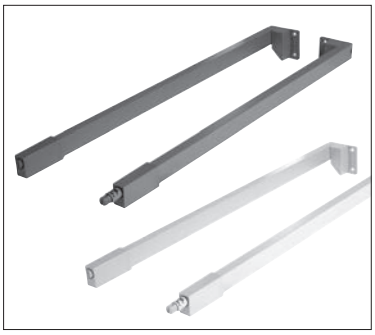

Oldalmagasító rúd

Négyszögletes oldalmagasító rúd, bármely Slim duplafalú fém fiókoldalhoz.
rendelés: pár

névleges fióksín (mm)	matt antracit	matt fehér
450	10006634770	10006634720
500	10006634775	10006634725





DF-A Előlap

Slim DF-A magas belső fiókokhoz.
hossz: 1200 mm

szín	cikkszám
matt antracit	10006634850
matt fehér	10006634800

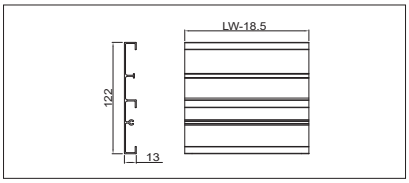



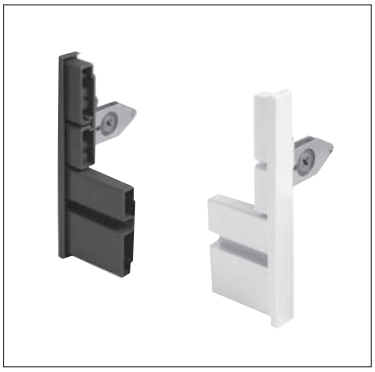

DF-A Előlaprögzítő

Slim DF-A magas belsőfiók előlaphoz.
rendelés: pár

szín	cikkszám
matt antracit	10006634860
matt fehér	10006634810



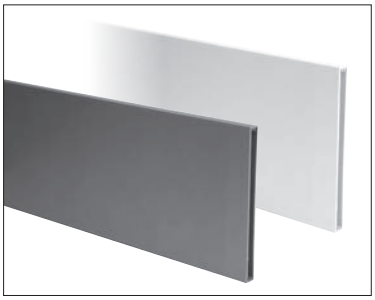

Fiókrendező panel

Slim DF-B és DF-C magas fiókokhoz.
magasság: 105 mm
hossz: 1100 mm

szín	cikkszám
matt antracit	10006634950
matt fehér	10006634905



Fiókrendező panel rögzítővég

Slim fiókrendező panelhez.
magasság: 105 mm
rendelés: pár

szín	cikkszám
matt antracit	10006634960
matt fehér	10006634910

SLIM Kiegészítők és sablon

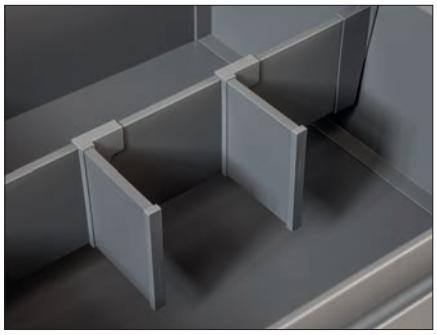



Fiókrendező panel határoló

Slim fiókrendező panelhez.
magasság: 105 mm
hossz: 90 mm

szín	cikkszám
matt antracit	10006634970
matt fehér	10006634920

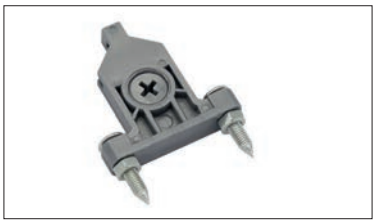

SLIM Pontozó sablon fiókelőhöz

anyaga: műanyag
szín: szürke
rendelés: pár

10006634900



FDS-RCS Rejtett fiókcsúszó rendszer

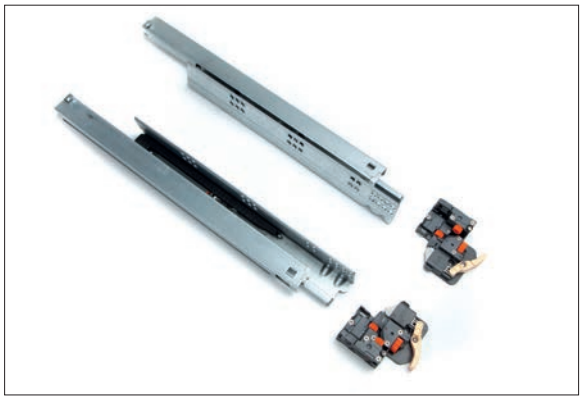

névleges fióksín (mm)	cikkszám
300	10006630900
350	10006630910
400	10006630920
450	10006630930
500	10006630940
550	10006630950

FDS-RCSA+ Rejtett fiókcsúszó rendszer, fa fiókokhoz, előlaprögzítő adapterrel

Teljesen kihúzható, önbehúzós, csillapított kihúzású és csukódású, precíz, irányított megvezetés.
3D állíthatóság
maximális oldalvastagság: 18 mm
rendelés: garnitúra



FDS-RCSA+ Tervezési segédlet

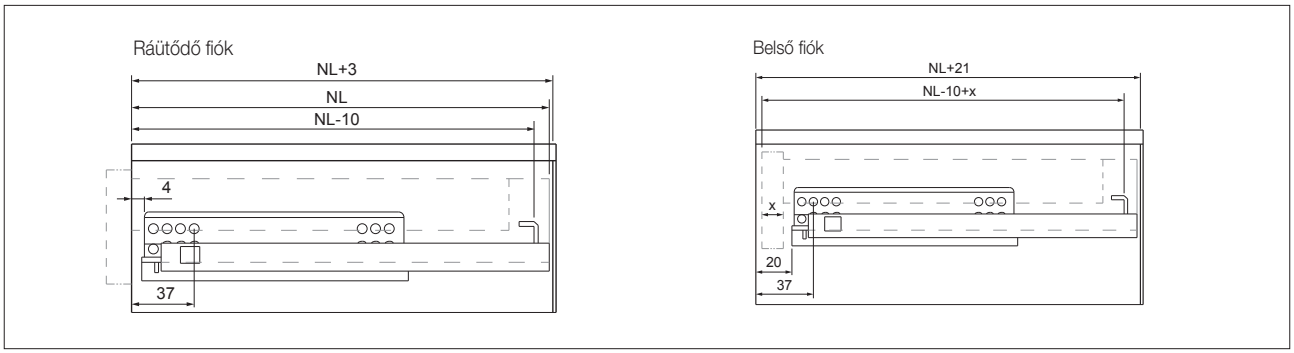

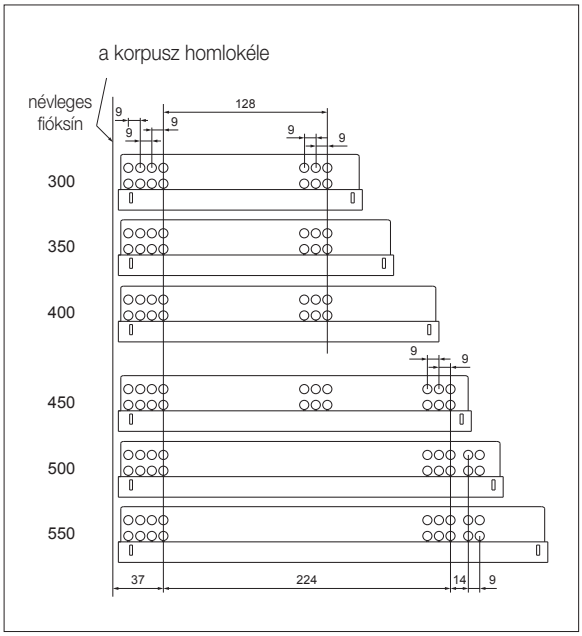

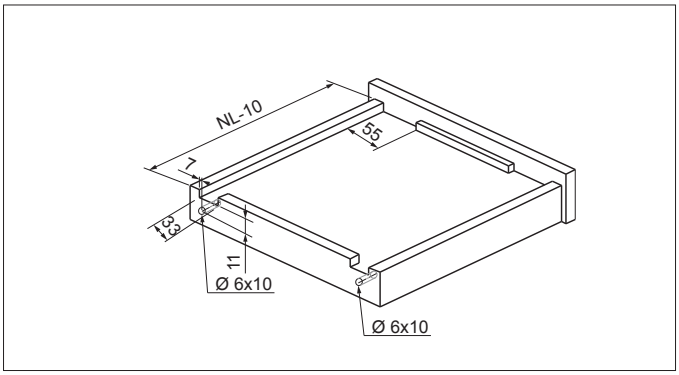

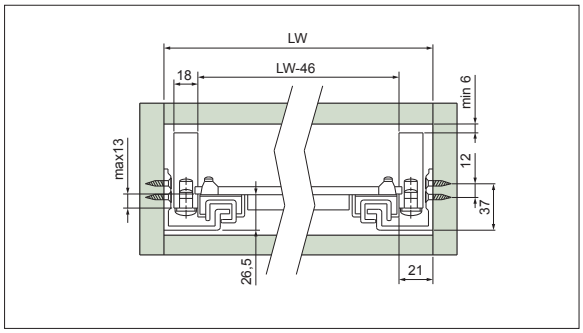

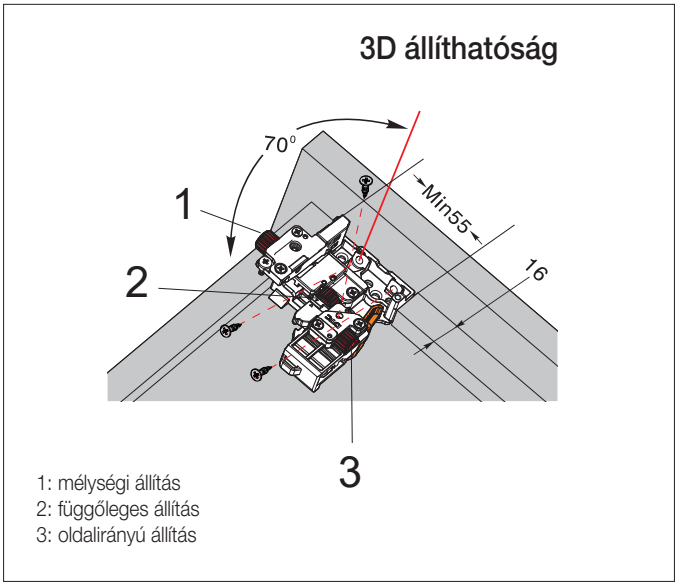

Golyós fiókcsúszók



HB45 Comfort SC
Golyós fiókcsúszó

Csillapított behúzással,
teljesen kihúzható.
magasság: 45 mm • anyag: acél

NL (mm) névleges fióksín	cikkszám	
	horganyozott acél	fekete
250	10006611000	10006611100
300	10006611010	10006611110
350	10006611020	10006611120
400	10006611030	10006611130
450	10006611040	10006611140
500	10006611050	10006611150
550	10006611060	10006611160
600	10006611070	10006611170

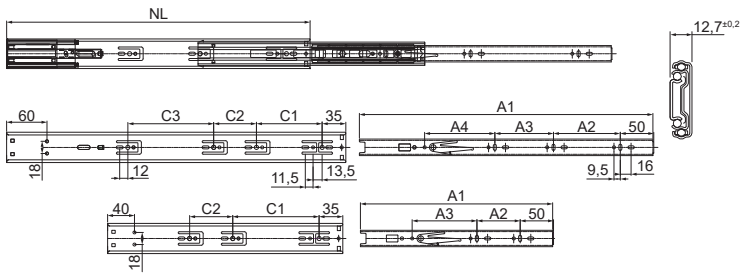

NL (mm) névleges fióksín	A1	A2	A3	A4	C1	C2	C3
250	235			110	64		
300	285	64		96	128		
350	335	96		114	128		
400	385	128		111	128	64	
450	435	160		129	128	104,5	
500	485	192		147	128	104,5	64
550	535	192		197	128	104,5	96
600	585	224		215	128	104,5	128



HB45 Comfort PO
Golyós fiókcsúszó

Push-open nyitású, teljesen kihúzható.
Maximum 600 mm széles korpuszig ajánlott.
magasság: 45 mm • anyag: acél

névleges fióksín (mm)	cikkszám	
	horganyozott acél	fekete
250	10006611600	10006611700
300	10006611610	10006611710
350	10006611620	10006611720
400	10006611630	10006611730
450	10006611640	10006611740
500	10006611650	10006611750
550	10006611660	10006611760
600	10006611670	10006611770

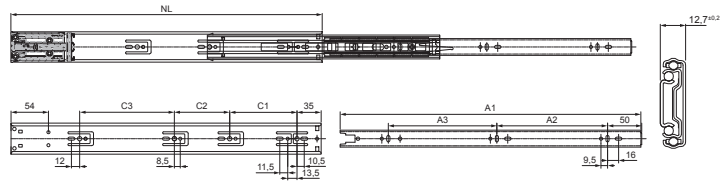

NL (mm) névleges fióksín	A1	A2	A3	C1	C2	C3
250	235	128		64		
300	285	192		96		
350	335	96	128	96	64	
400	385	128	160	128	64	
450	435	160	160	128	128	
500	485	192	192	128	96	64
550	535	192	224	128	96	128
600	585	224	256	128	128	128

Golyós fiókcsúszók

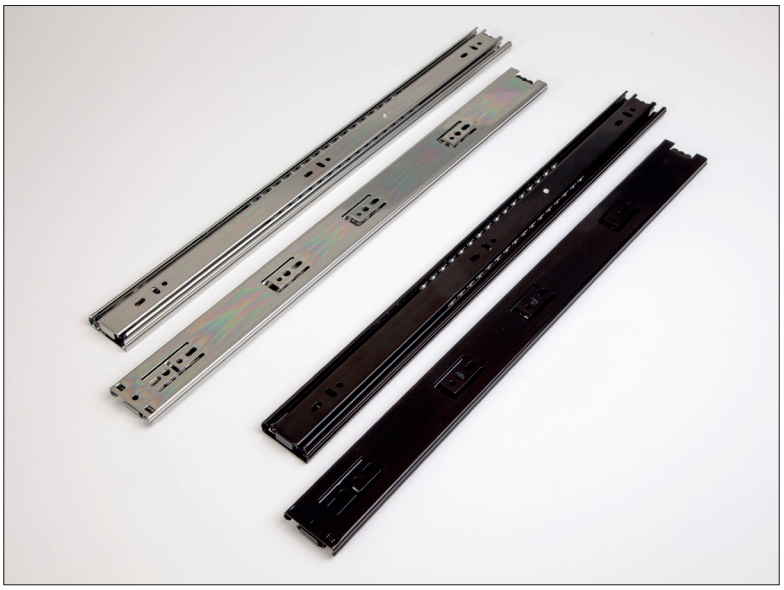

HB45 X
Golyós fiókcsúszó

Teljesen kihúzható.
magasság: 45 mm
anyag: acél

kg 30

NL (mm) névleges fióksín	cikkszám	
	horganyozott acél	fekete
250	10006610600	10006610700
300	10006610610	10006610710
350	10006610620	10006610720
400	10006610630	10006610730
450	10006610640	10006610740
500	10006610650	10006610750
550	10006610660	10006610760
600	10006610670	10006610770
700	10006610680	10006610780

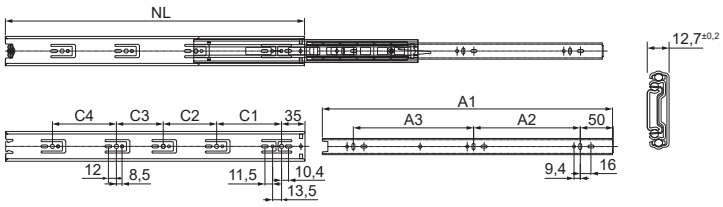

NL (mm) névleges fióksín	A1	A2	A3	C1	C2	C3	C4
250	246,8	169		96	64		
300	296,8	96	128	128	96		
350	346,8	128	128	128	128		
400	396,8	128	192	128	96	64	
450	446,8	160	192	128	96	128	
500	496,8	192	224	128	96	128	
550	546,8	224	224	128	96	128	96
600	596,8	224	288	128	96	128	128
650	646,8	224	320	128	96	128	160
700	696,8	256	320	128	96	128	224

HB45 Basic
Golyós fiókcsúszó

Teljesen kihúzható.
magasság: 45 mm
anyag: horganyzott acél

kg 25

NL (mm) névleges fióksín	cikkszám
250	10006610800
300	10006610810
350	10006610820
400	10006610830
450	10006610840
500	10006610850
550	10006610860
600	10006610870

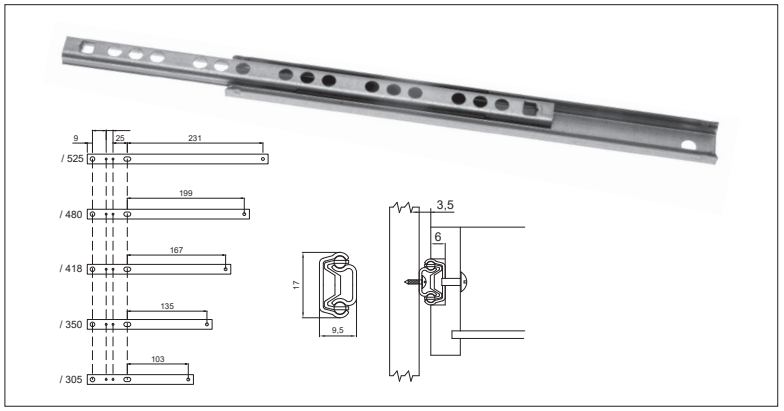

04258
Golyós fiókcsúszó

Kétirányú mozgással.
magasság: 17 mm
anyag: horganyzott acél

kg 12

névleges fióksín (mm)		cikkszám
zárt	nyitott	
181	305	10006610103
214	350	10006610203
245	418	10006610303
278	480	10006610403
310	525	10006610503

FDS-FF Szimplafalú fém fiókoldal



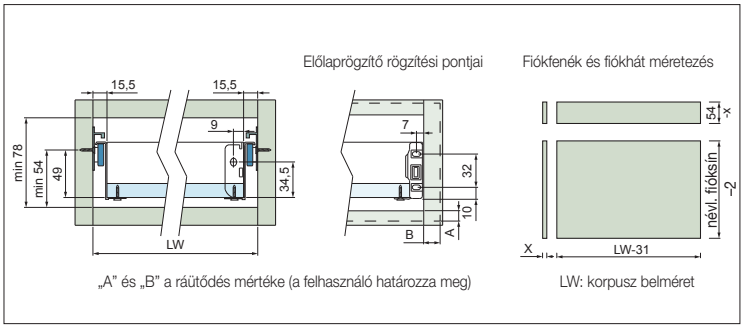

FDS-FF 54 Fém fiókoldal

Sütő alatti fiókhoz, fix fém klippel.
szín: fehér
fiókoldal magasság: H=54 mm

kg 25



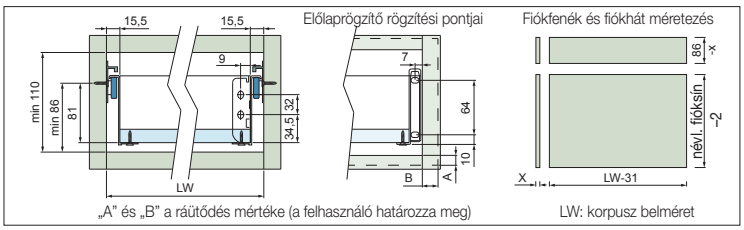

FDS-FF 86 Fém fiókoldal

Excenteresen állítható fém klippel.
szín: fehér
fiókoldal magasság: H=86 mm

kg 25 2





FDS-FF 118 Fém fiókoldal

Excenteresen állítható fém klippel.
szín: fehér
fiókoldal magasság: H=118 mm

kg 25 2



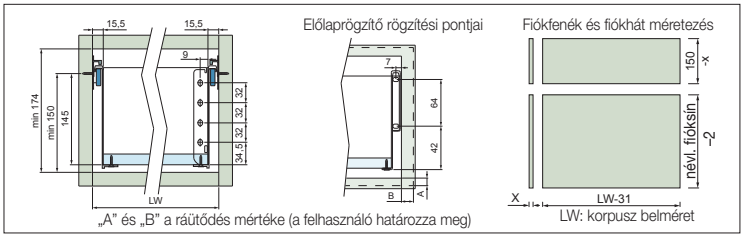

FDS-FF 150 Fém fiókoldal

Excenteresen állítható fém klippel.
szín: fehér
fiókoldal magasság: H=150 mm

kg 25 2

megnevezés	méret (mm)	cikkszám
FDS-FF 54	54x500	10006631500
FDS-FF 86	86x270	10006631100
	86x300	10006631110
	86x350	10006631120
	86x400	10006631130
	86x450	10006631140
	86x500	10006631150
	86x550	10006631160
FDS-FF 118	118x300	10006631200
	118x350	10006631210
	118x400	10006631220
	118x450	10006631230
	118x500	10006631240
	118x550	10006631250
FDS-FF 150	150x300	10006631300
	150x350	10006631310
	150x400	10006631320
	150x450	10006631330
	150x500	10006631340
	150x550	10006631350
FDS-FF oldalmagasító rúd	450	10006631430
	500	10006631440
	550	10006631450

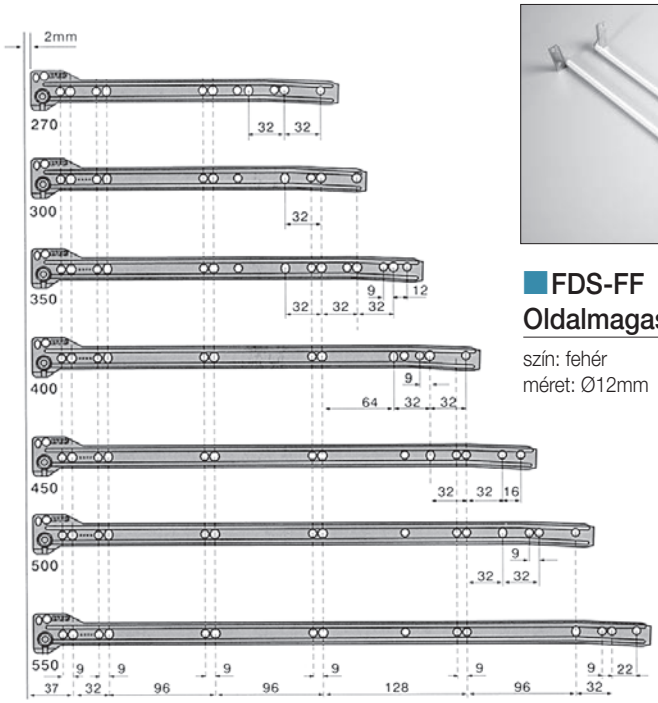

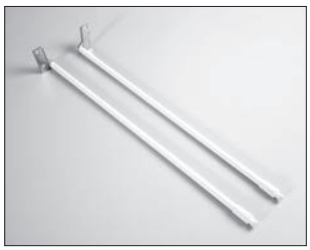

FDS-FF Oldalmagasító rúd

szín: fehér
méret: Ø12mm

Önbehúzós fiókcsúszó • Csavarok

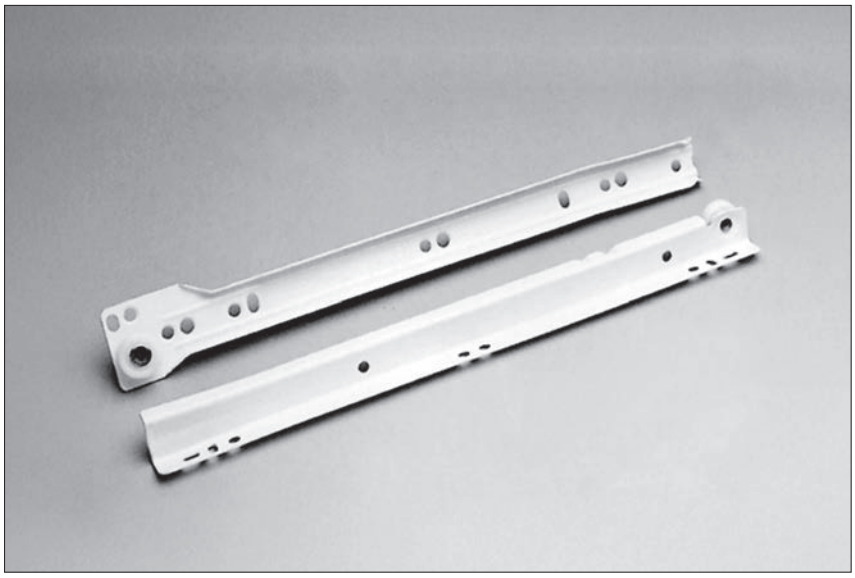

02101 Plus
Önbehúzós fiókcsúszó

kg 25

szín: fehér

névleges fióksín (mm)	cikkszám
250	10006641000
300	10006641010
350	10006641020
400	10006641030
450	10006641040
500	10006641050
550	10006641060
600	10006641070

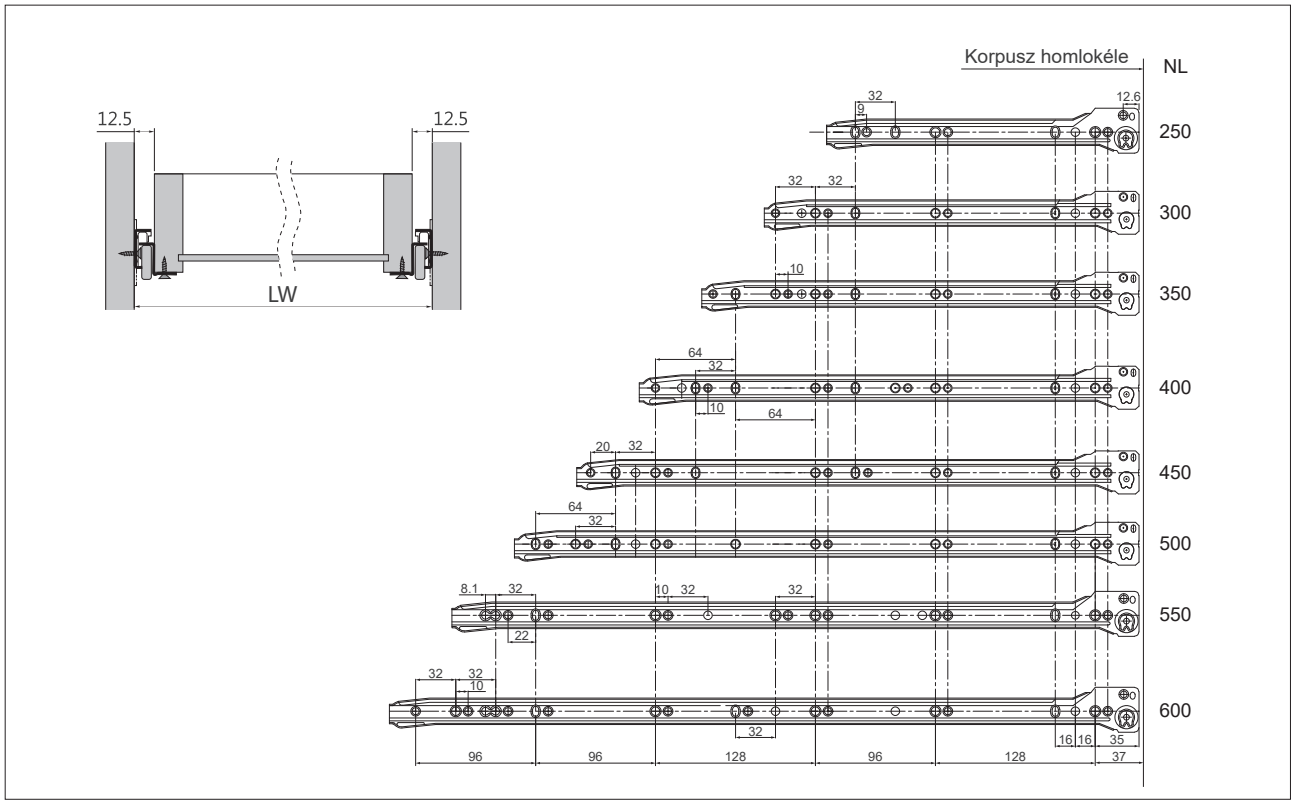

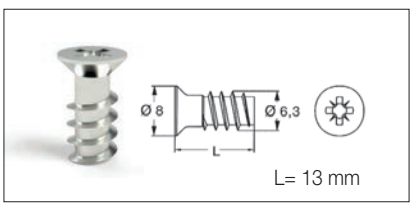

821.6323.05
Részmenetes eurocsavar

nikkel

10002800600

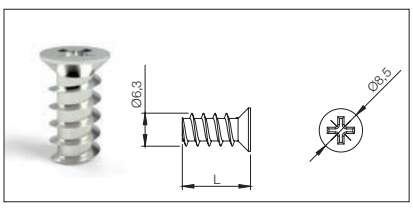

326.63
Tövigmenetes eurocsavar

L (mm)	cikkszám
9	10002800610
13	10002800620

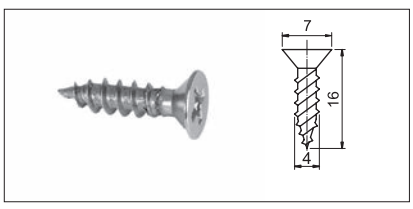

Süllyesztett fejű facsavar

Eurocsavaros furatsüllyesztésbe tökéletesen illeszkedik.
méret: 4x16 mm

10103600700

Önbehúzó adapterek fiókokhoz

Titus

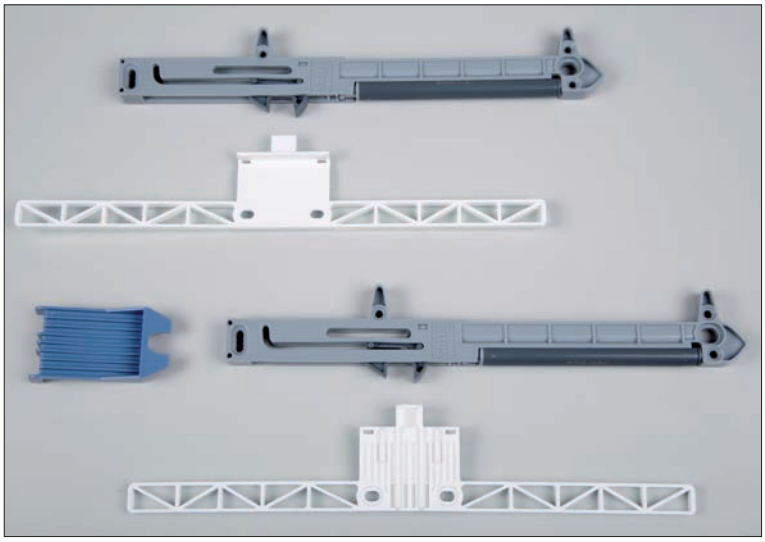

973.0X39.380.K1
Önbehúzó fiókadapter fém fiókoldalakhoz

rendelés: pár

10006619210

kg 25

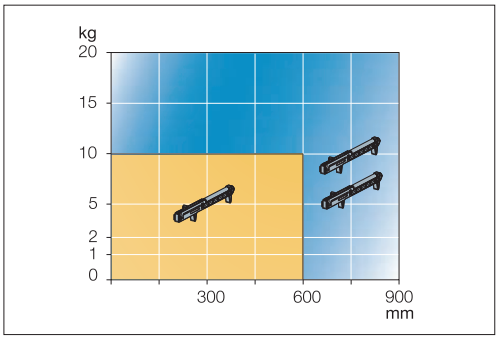

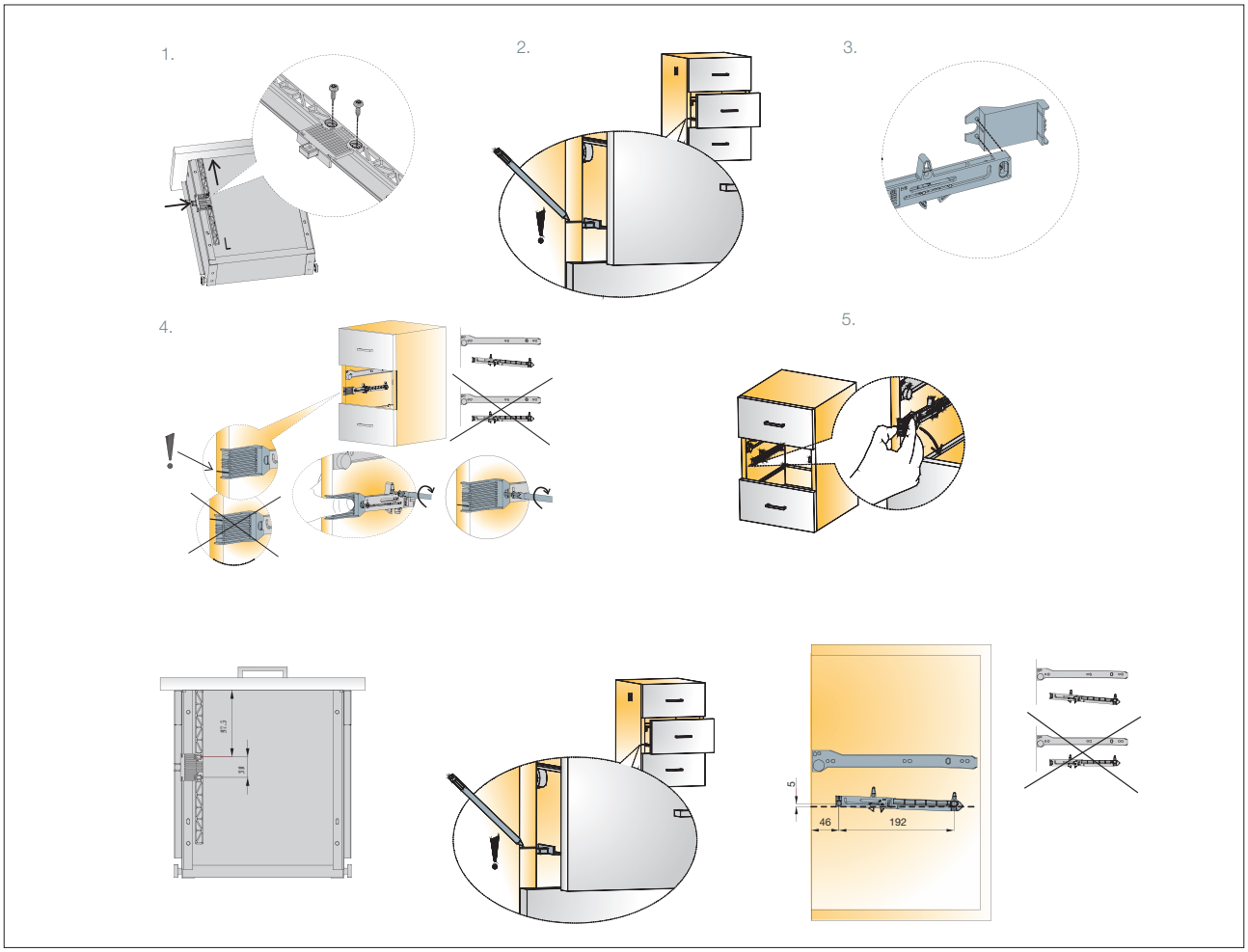

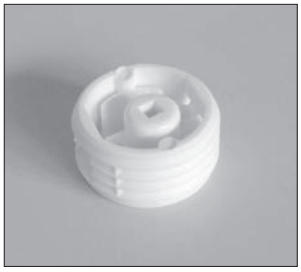

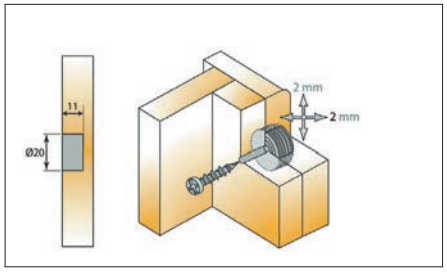

DFA Fiókelő-állító adapter

A fiókelő homloksíkkal párhuzamos állítását teszi lehetővé a rögzítőcsavarokon keresztül, fiókrendszertől függetlenül.
szín: fehér
anyag: műanyag

10003315121

Önbehúzó adapterek fiókokhoz

Titus

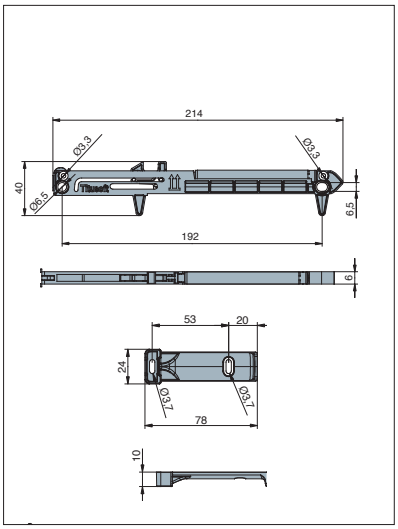

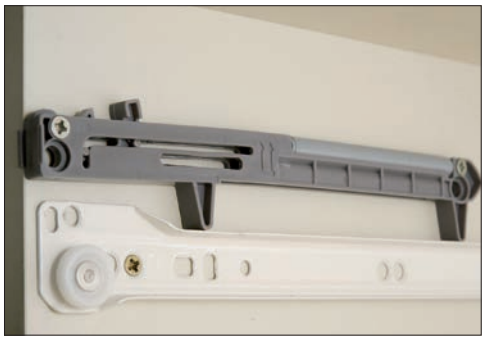





973.OX35.380.K1
Önbehúzó fiókadapter fa fiókhoz

rendelés: pár

10006619200

kg 25

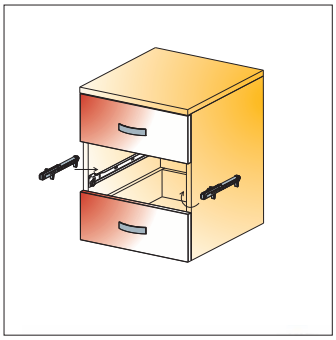

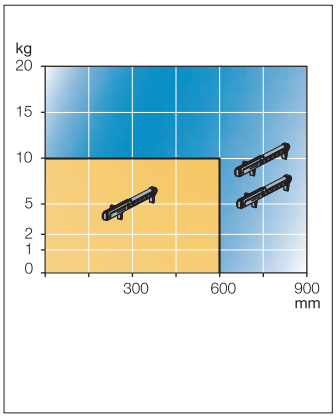

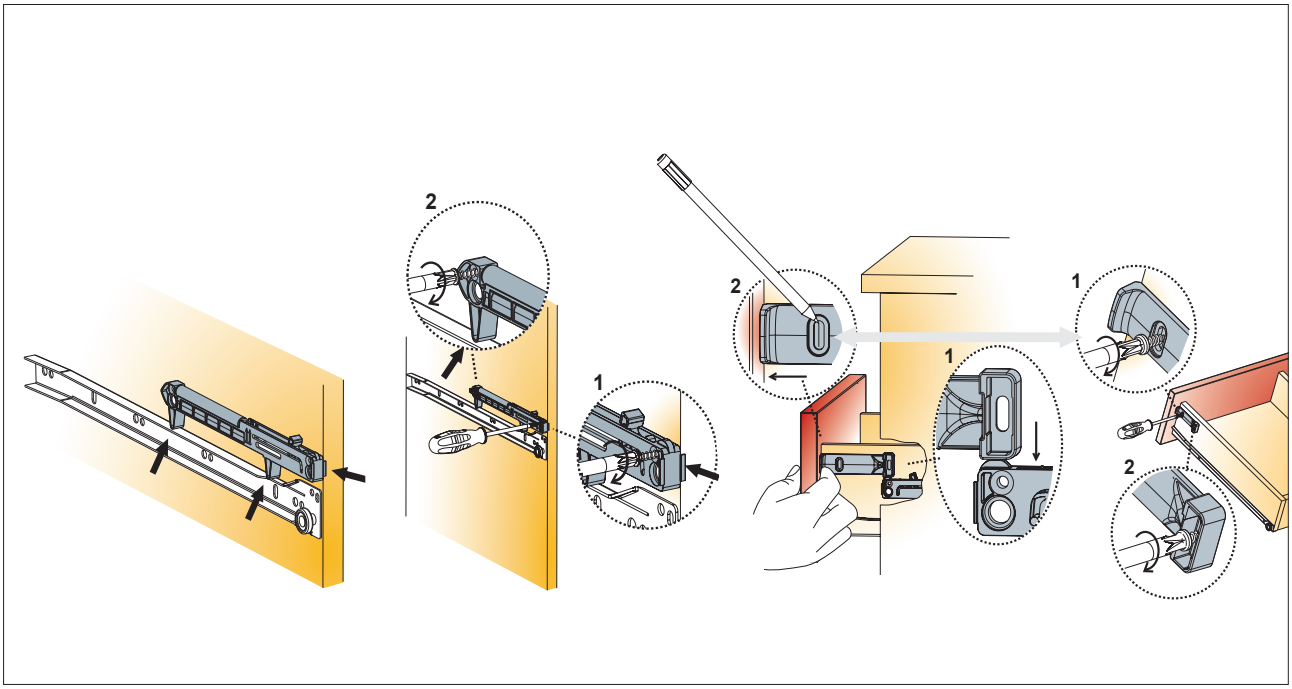

Honlapunkon megtalálhatók a termékekhez kapcsolódó szerelési útmutatók:
www.foresteu.com/szerelesi-utmutatok



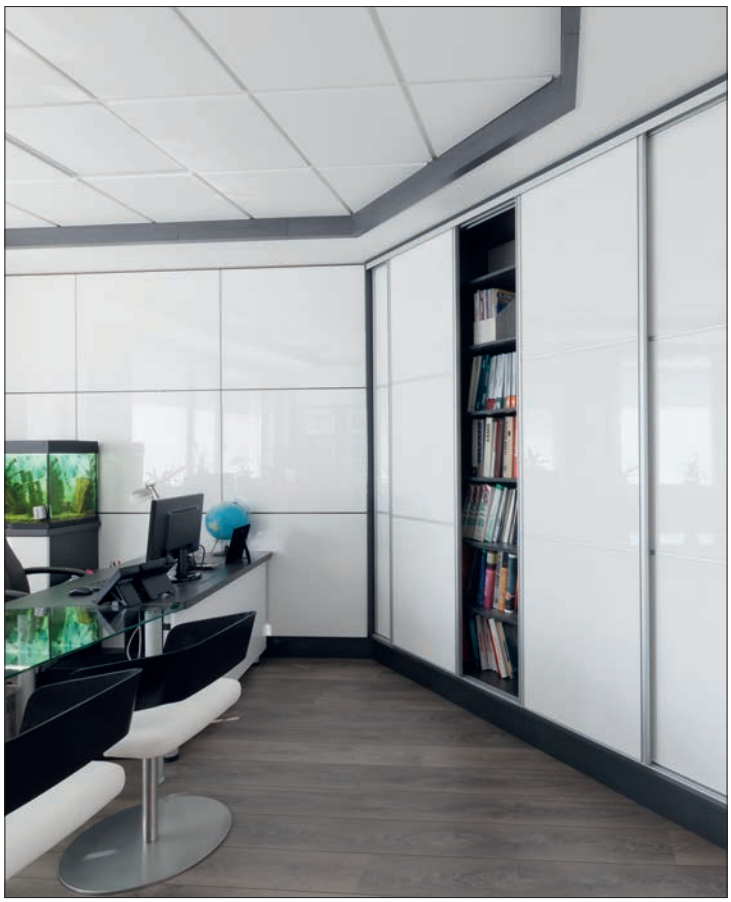

11. fejezet

Tolóajtó vasalatok, bútorredőnyök



0200 Up

AZ INNOVATÍV FELSŐ VEZETŐSÍNES TOLÓAJTÓ RENDSZER

A 0200 Up nagy kapacitású és sokoldalú: 14-40 mm közötti ajtóvastagságok, legfeljebb 2400 x 1200 mm-es ajtóméretek és ajtónként legfeljebb 40 kg súly alkalmazását teszi lehetővé.

Az ajtók könnyed futásáról a magas minőségű görgők és a továbbfejlesztett csillapítók gondoskodnak.

A csillapítók kompakt felépítése lehetővé teszi, hogy kisebb akár 450 mm széles ajtókkal is jól működjenek.

A profilban a csillapítók könnyen pozícionálhatóak, és szükség esetén a profil vagy az ajtók szétszerelése nélkül is cserélhetők. A görgők minőségi golyóscsapágyakkal készülnek, szerelésük és beállításuk egyszerű.

A felső vezetősínek szimpla és dupla verzióban is elérhetőek, így még jobban a feladathoz tudjuk igazítani tolóajtó rendszerünket. A szimpla síneknél 14-40, míg a dupla síneknél 14-26 mm vastagságú ajtókkal dolgozhatunk.

11.11

1700

TOLÓAJTÓ RENDSZER

Az 1700-as tolóajtó rendszer neves olasz gyártótól, a SISCO SYSTEM-től érkezik kínálatunkba. Az ajtók korpusz előtt futnak, ezáltal teljesen eltakarják a mechanizmus elemeit, ezzel még harmonikusabbá téve a gardrób szekrény kinézetét.

Az rendszer kétirányú csillapító rendszerrel van felszerelve, aminek köszönhetően a vasalat zökkenőmentesen működik, és az ajtók hangtalanul záródnak.

Az ajtók szélessége elérheti akár az 1500 mm-t vagy az egyes ajtók tömege a 80 kg-ot.

Ezeknek a paramétereknek köszönhetően szinte korlátok nélkül tervezhetünk, és széles teret engedhetünk a képzeletnek és a merész megoldások alkalmazásának.

11.20



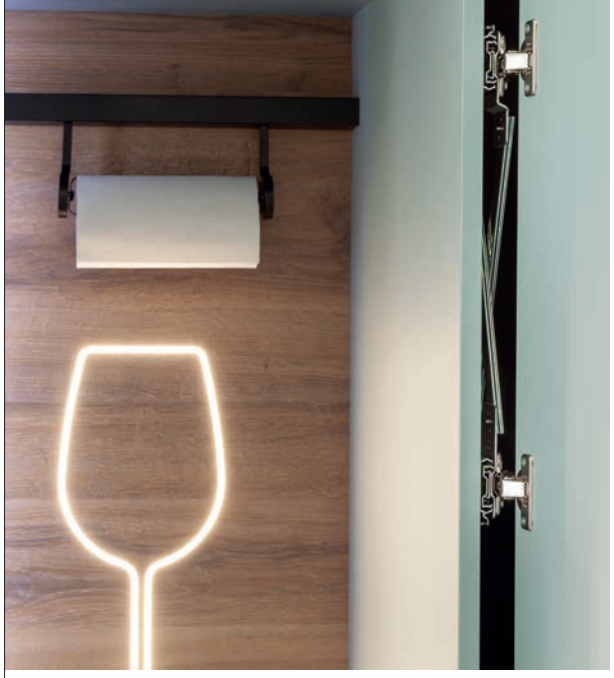

Pocket Door

SZEKRÉNYTESTBE CSÚSZTATHATÓ AJTÓVASALAT RENDSZER

A Pocket Door vasalat segítségével ajtóinkat 90 fokkal kinyitva a szekrénytestbe tudjuk csúsztatni. Alkalmazásával teljesen kinyithatjuk szekrényünket, és egy jól áttekinthető teret hozhatunk létre. Nincs a térbe lógó ajtó, ami korlátozná a hozzáférést vagy az áttekinthetőséget.

- Korpusz magasság: max. 2000 mm
- 3D állíthatóság
- A csúszósín tetszőleges pontján megállítható
- Egyenletes nyitás és záródás
- Bal és jobb oldalra egyaránt szerelhető

11.14

100 Silent Glass

Tökéletes megoldás légies térelválasztáshoz, mert az üveg ajtólap lezárja a teret, de mégis átláthatóságot biztosít. Egyedi üvegmintákkal hangulatot teremt otthonunkban. Két irányban csillapított megoldással is elérhető!

11.28





Hidden

MINDEN REJTVE MARAD

Tolóajtó vasalatunk egy igazán nagyszerű megoldást kínál a beltéri tolóajtók megvalósításához. Az 1800-1150 Hidden szerelvény alkalmazásával úgy építhetünk be tolóajtókat lakásunkba, irodánkba, hogy a tolóajtóból csak az ajtólap látszik, a szerelvény nem! A vasalat teherbírása 80 kg. Az ajtólap minimális vastagsága 40 mm kell, hogy legyen

11.25

Tartalomjegyzék

11.5	Gardrób tolóajtók
11.10	Korpuszban futó tolóajtók
11.14	Pocket Door Szekrénytestbe csúsztatható ajtóvasalat rendszer
11.16	Korpuszban futó üveg tolóajtók
11.20	Korpusz előtt futó tolóajtók
11.21	Függőleges harmonikaajtók
11.23	Beltéri térelválasztó tolóajtók
11.29	Beltéri térelválasztó üveg tolóajtó
11.31	Csillapító, ellenhúzó vasalat ajtólapokhoz
11.33	Redőny rendszerek

Útmutató

A termék jelölése: **Terméknév**

Cikkszám jelölése: 10014613800

Honlapunkon megtalálhatók a termékekhez kapcsolódó vásárlói tájékoztatók:
www.foresteu.com/vasarloi-tajekoztatok

Figyelem!
A gyártók folyamatos termékfejlesztése következtében termékeink kismértékben módosulhatnak a katalógusban megjelenthez képest. A termékek nem szakszerű beszereléséből adódó károkért felelősséget nem vállalunk.

Amennyiben a katalógusban látható színek, színminták és a termékek valódi színe esetében némi eltérés tapasztalható, ez a nyomdai technológia és az alkalmazott anyagok jellegéből adódhat. Az esetleges nyomdai hibákért felelősséget nem vállalunk!

Jelmagyarázat:

Legkedvezőbb ár
Kínálatunk legolcsóbb terméke az adott kategóriában.

Kiváló ár-érték arány
Kedvező árfekvésű, jó minőséget képviselő termék.

Felső vezetésű szerkezet

Alsó vezetésű szerkezet

Ajtólap vastagság (mm)

A szerkezet maximális teherbírása (kg)

Állíthatósági érték (mm)

Csillapító szerkezet

COSMO Gardrób tolóajtó rendszer



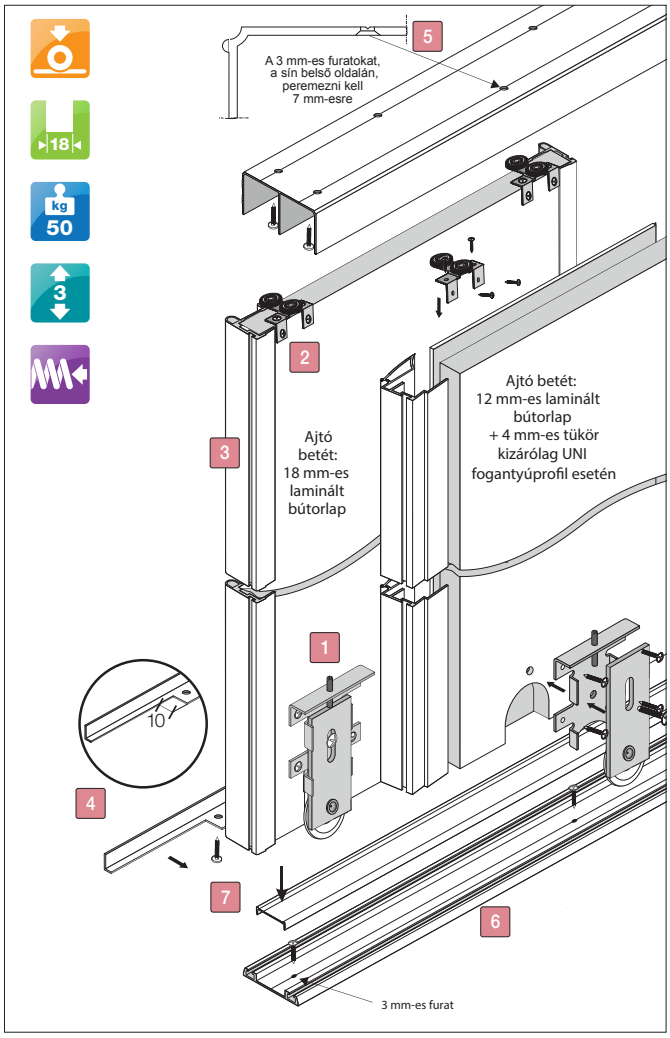

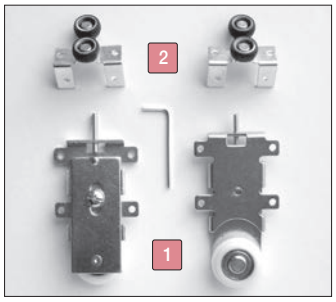

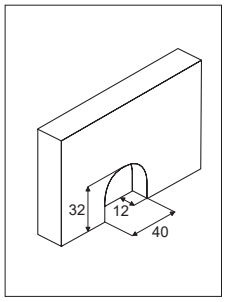

Cosmo Alsó és felső golyóscsapágyas görgő szett

A szett tartalma:

- 2 db alsó golyóscsapágyas görgő
- 2 db felső golyóscsapágyas görgő
- imbuszkulcs

10014610170

Honlapunkon megtalálható a termékekhez kapcsolódó szerelési videó:
www.foresteu.com/filmek

COSMO Gardrób tolóajtó rendszer

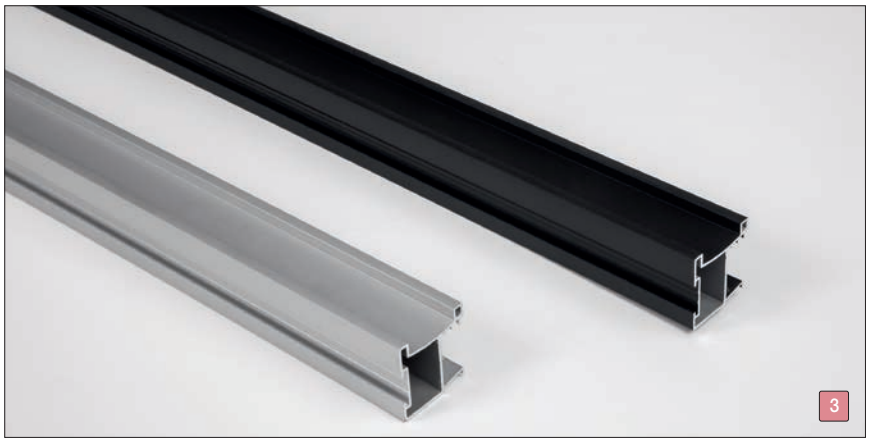

Sky Fogantyúprofil

rendelhető: 2,7 m-es szálban

szín	cikkszám
alumínium	10014610013
matt fekete	10014610216

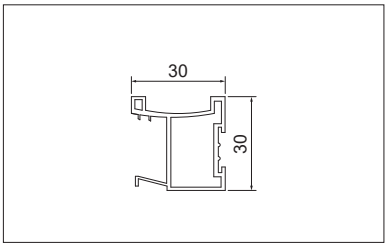



Ellenhúzó vasalat ezen az oldalon található: 11.32

Cosmo Fogantyúprofil

rendelhető: 2,7 m-es szálban

szín	cikkszám
alumínium	10014610008
pezsgő	10014610010
matt fekete	10014610206

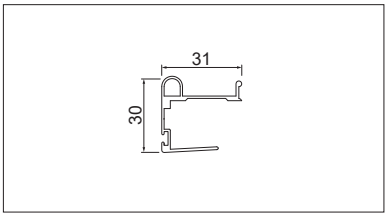

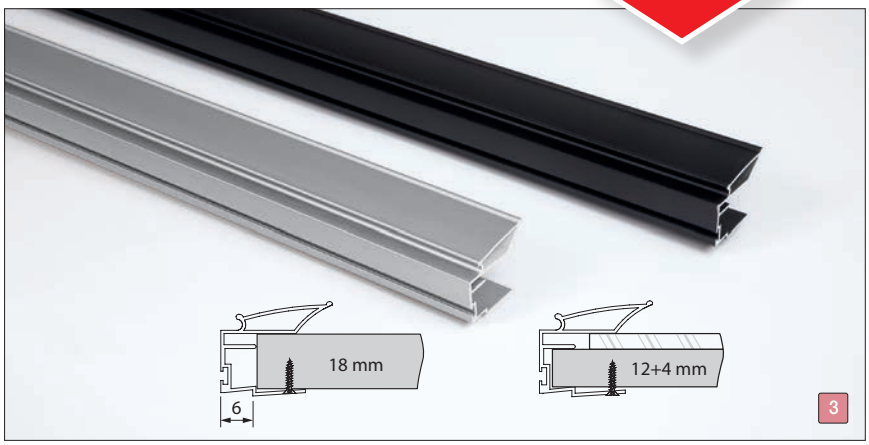

Uni Fogantyúprofil

rendelhető: 2,7 m-es szálban
Alkalmazható 18 mm-es lapokhoz, valamint 4 mm-es üveg és 12 mm-es bútorlap kombinációjához.

szín	cikkszám
alumínium	10014610300
matt fekete	10014610310

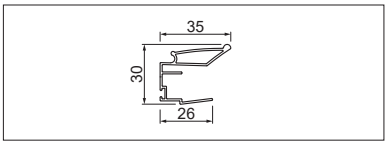

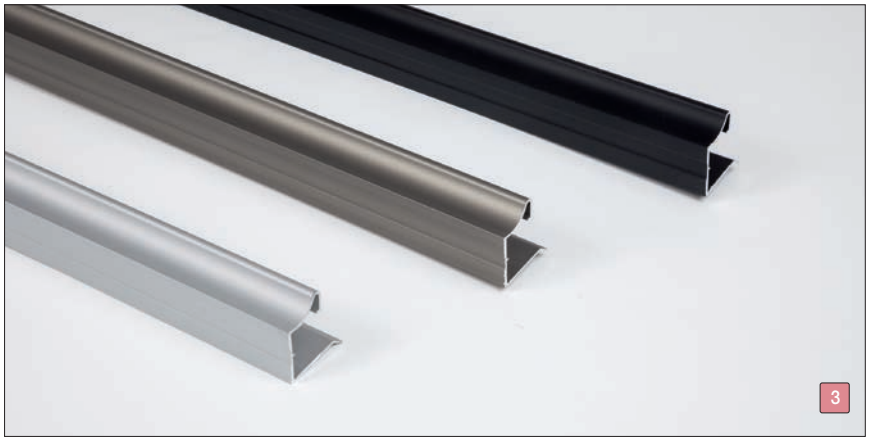

Fiona Fogantyúprofil

rendelhető: 2,7 m-es szálban

szín	cikkszám
alumínium	10014611000
pezsgő	10014610009
matt fekete	10014610200

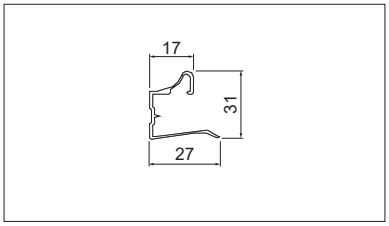

Nagy méretű vagy ragasztott ajtólapoknál feltétlenül alkalmazza az ellenhúzó vasalatainkat az ajtólap görbülés csökkentése érdekében.

COSMO Gardrób tolóajtó rendszer



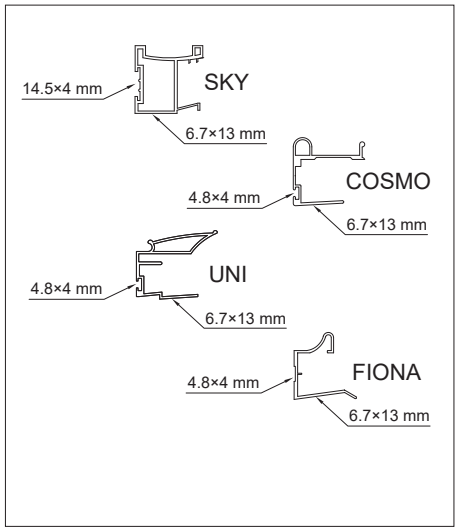

Porfogó kefe fogantyúprofilhoz

szín: szürke • rendelhető: fm-ben

megnevezés	méret (mm)	cikkszám
Behúzható (Cosmo, Uni)	4,8 x 4	10014610120
Behúzható széles (Sky)	14,5 x 4	10014610126
Öntapadós (Fiona)	4,8 x 4	10014610131
Öntapadós (Sky, Cosmo, Fiona, Uni)	6,7 x 13	10014610130
Behúzos	4,8x9	10014610122
Behúzos	4,8x13	10014610121

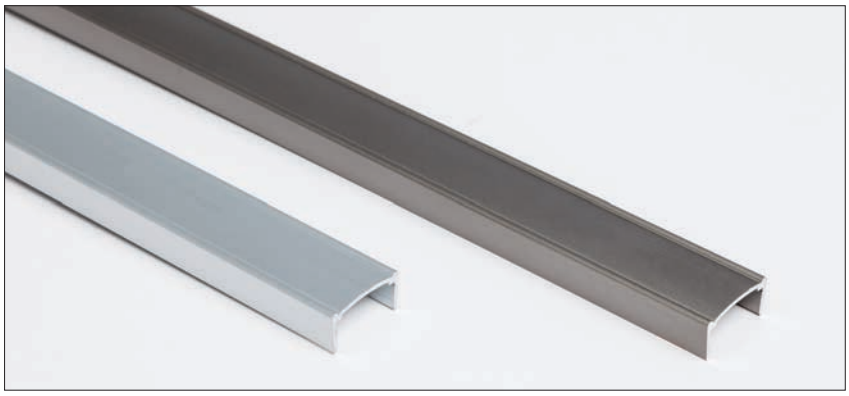

Éllezáró „U” profil

Tolóajtók szerelésénél a 18 mm vastag lapok élének esztétikus és rendszerbe illő lezárásához kínáljuk az „U”-profilt.
rendelhető: 3 m-es szálban

szín	cikkszám
alumínium	10014610094
pezsgő	10014610097

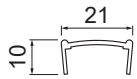

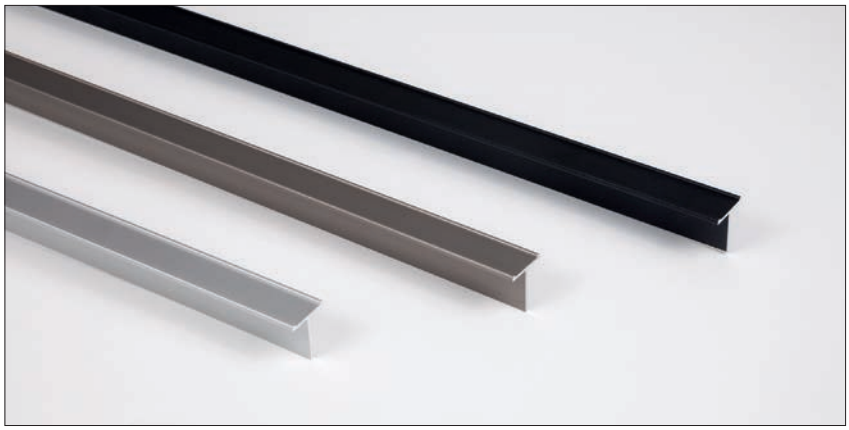

Elválasztó „T” profil

18 mm vastag betétanyagok határolásához.
rendelhető: 3 m-es szálban

szín	cikkszám
alumínium	10014610114
pezsgő	10014610117
matt fekete	10014610280

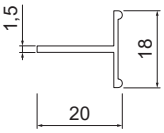

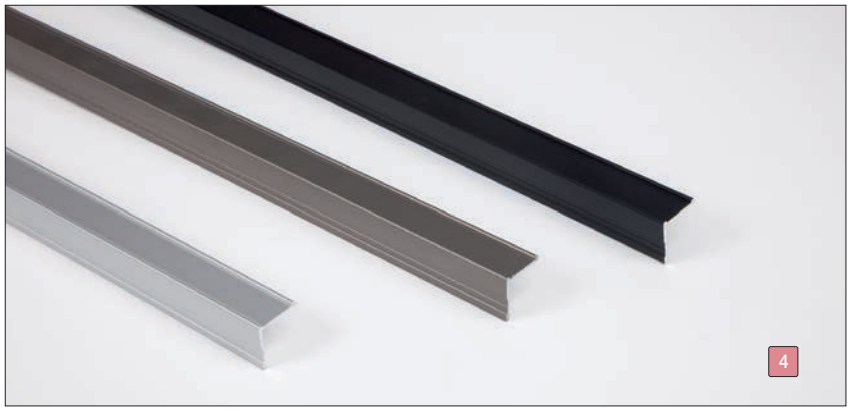

Lezáró „L” profil

Ajtóbetétek alsó lezárásához.
rendelhető: 3 m-es szálban

szín	cikkszám
alumínium	10014610101
pezsgő	10014610111
matt fekete	10014610270

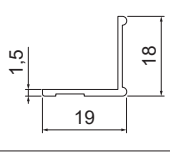

COSMO Gardrób tolóajtó rendszer

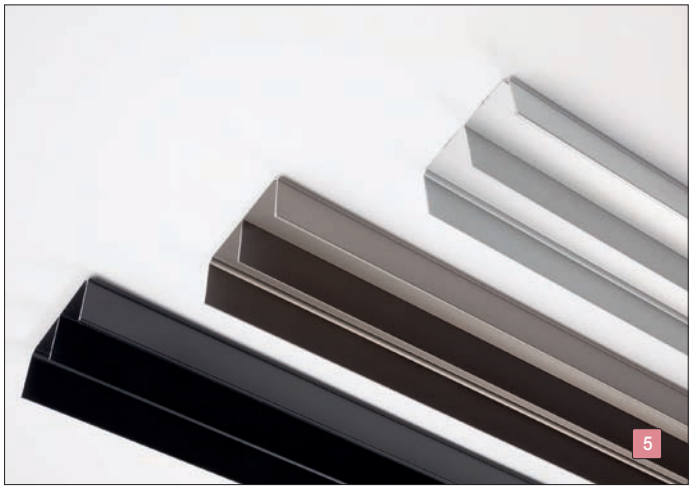

Cleft Felső sín

rendelhető: szálban

szín	hossz: 2 m	hossz: 3 m	hossz: 4 m
alu	10014611120	10014611110	10014611100
pezsgő	-	10014610034	-
matt fekete	-	10014610240	-

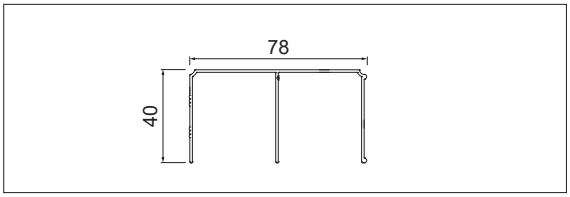



Cleft Alsó sín

rendelhető: szálban

szín	hossz: 2 m	hossz: 3 m	hossz: 4 m
alu	10014610047	10014610045	10014610038
pezsgő	-	10014610054	-
matt fekete	-	10014610250	-

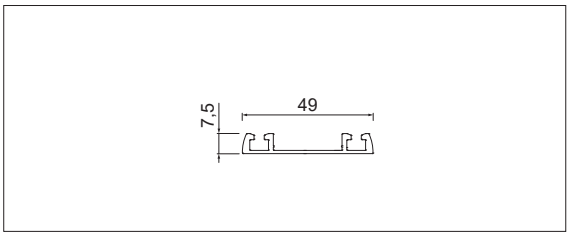



Takaróléc

Cleft alsó sínhez.
rendelhető: 3 m-es szálban

szín	cikkszám
alu	10014610066
pezsgő	10014610076
matt fekete	10014610260

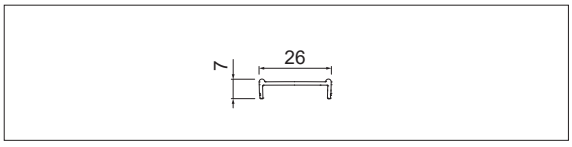



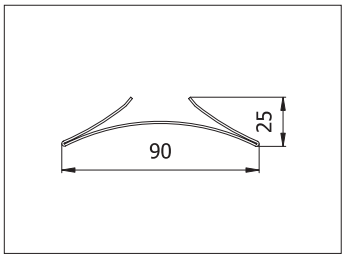

Stopper

Cleft és Smart alsó sínhez.
Az elmozduló ajtószárnyat lehet adott helyzetben pozícionálni.
Beszerelése a sín lecsavarozása előtt lehetséges.

10014610140

COSMO Gardrób tolóajtó rendszer

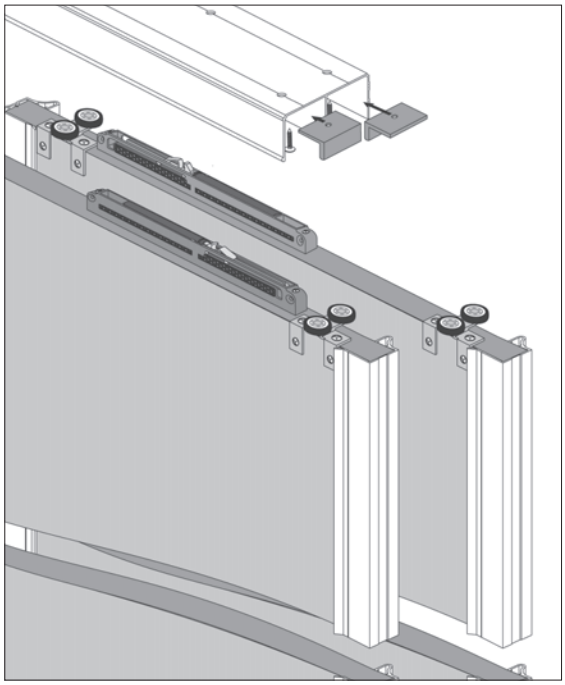

Cosmo 2.0 Csillapító szett

A csillapító szett alkalmazása esetén a stoppert nem kell alkalmazni.
Figyelem! A rendszer alkalmazása esetén az ajtólapok magasságát 15 mm-rel kisebbre kell venni!
anyag: műanyag

A szett tartalma:
- 1 db csillapító (az ajtólap felső élére kell rögzíteni)
- 3 db beakasztó (a felső sínbe kell rögzíteni)

teherbírás (kg)	cikkszám
25	10014611300
50	10014611310

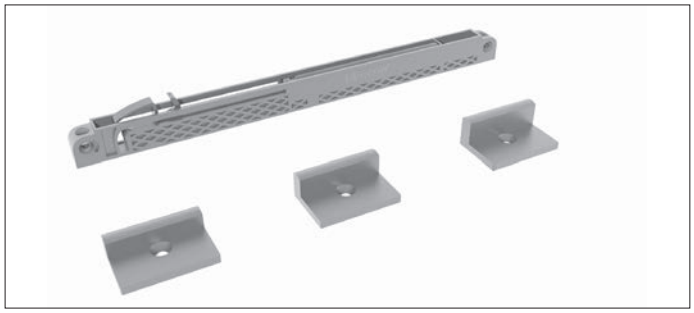

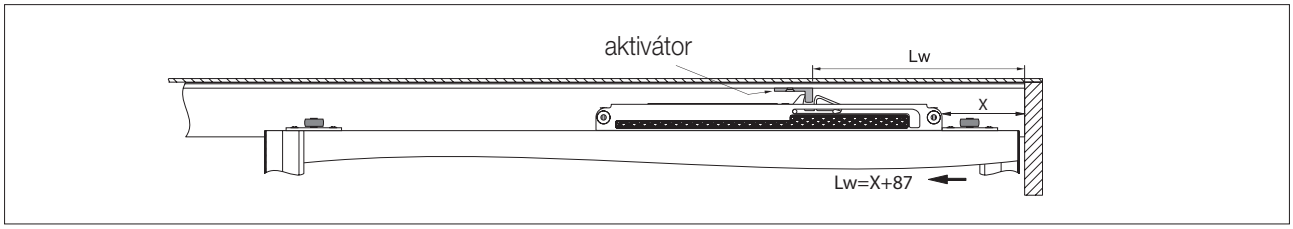

Ajtó- és betétméretek kiszámítása Cosmo tolóajtó rendszernél

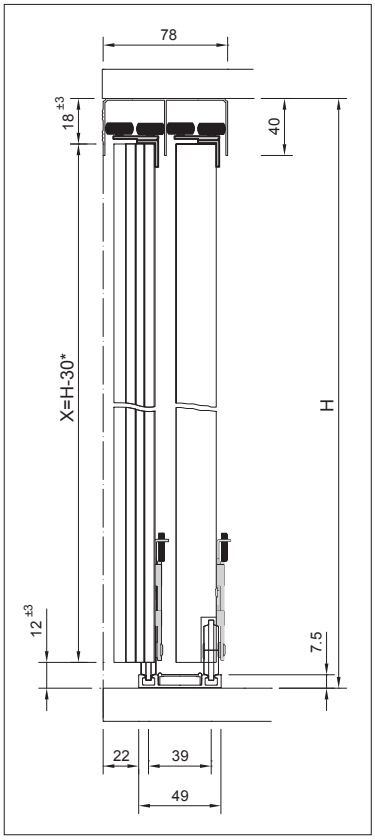

Fogantyú-profil	B ajtók száma (db)	C ajtó áttakarása (mm)	D ajtó szélesség (mm)	E betét szélesség 18 mm f.lap (mm)	E betét szélesség (mm) UNI fogantyúprofil		Vízszintes profil hossz (mm)
					4 mm üveg	12 mm f.lap	
COSMO	2	32	(A+C)/B	D-7			D-62
UNI		36	(A+C)/B	D-20	D-22	D-7	D-50
FIONA		18	(A+C)/B	D-3.5			D-34
SKY		30	(A+C)/B	D-37			D-58
COSMO	3	32	(A+2C)/B	D-7			D-62
UNI		36	(A+2C)/B	D-20	D-22	D-7	D-50
FIONA		18	(A+2C)/B	D-3.5			D-34
SKY		30	(A+2C)/B	D-37			D-58
COSMO	4	32	(A+2C)/B	D-7			D-62
UNI		36	(A+2C)/B	D-20	D-22	D-7	D-50
FIONA		18	(A+2C)/B	D-3.5			D-34
SKY		30	(A+2C)/B	D-37			D-58

Azonos ajtólap szélesség esetén!
A: Korpusz vagy falnyílás belméret szélesség

H: Korpusz vagy falnyílás belméret magasság
X: Ajtólap magasság

*Figyelem! A csillapító alkalmazása esetén az ajtólapok magasságát 15 mm-rel kisebbre kell venni!

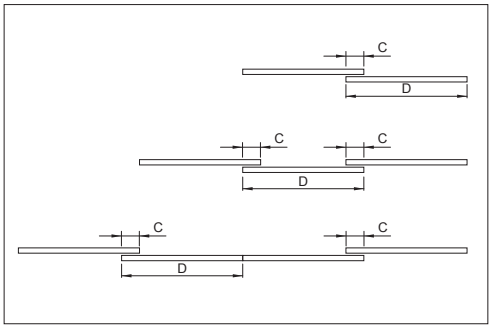

SMART Tolóajtó rendszer

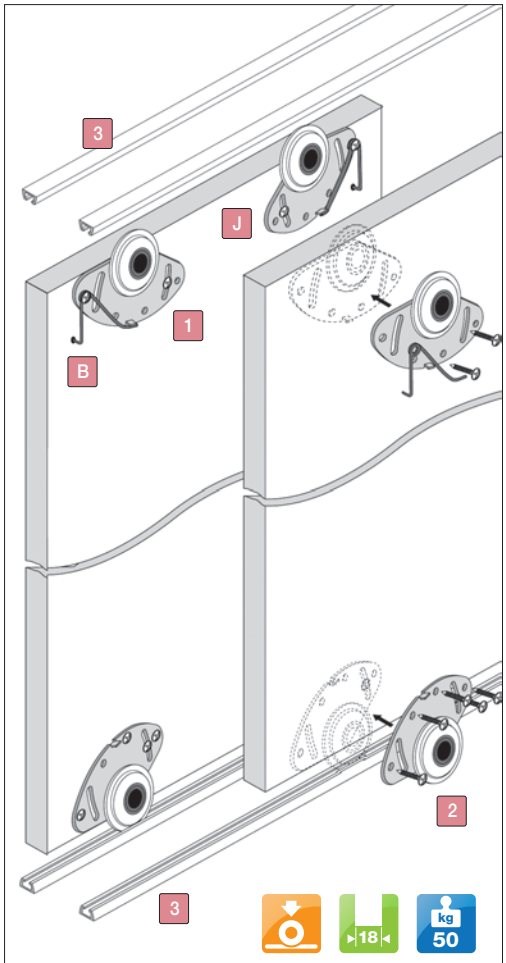

A 18-as foganytú profil rendszerek a Smart tolóajtós szerelvényekhez is alkalmazhatók.

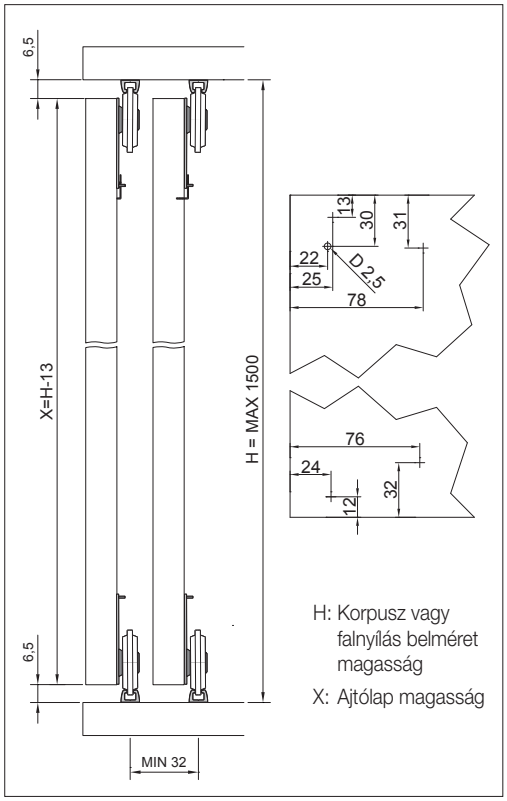

H: Korpusz vagy falnyílás belméret magasság

X: Ajtólap magasság

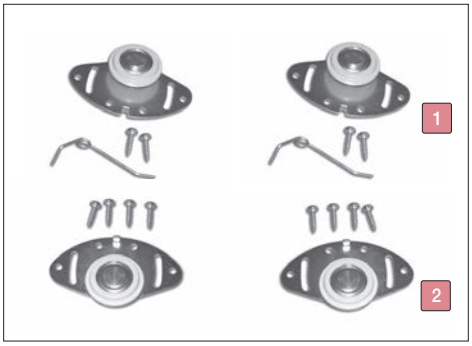

Smart Tolóajtó szett

A szett tartalma:

- 2 db Smart alsó golyóscsapágyas görgő 1
- 2 db Smart felső golyóscsapágyas görgő, feszítőrugóval 2

10014610161

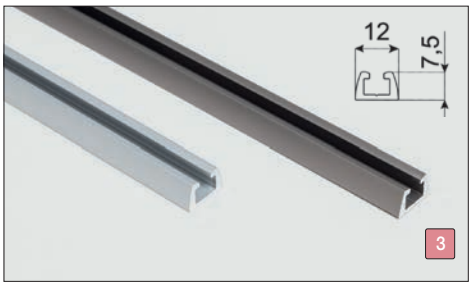

Smart Alsó-felső sín

rendelhető: 3 m-es szálban

szín	cikkszám
alu	10014611200
pezsgő	10014611203

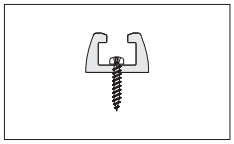

Lencsefejű csavar

Smart tolóajtó sínhez.
méret: 2,5 x 18 mm

10014610145

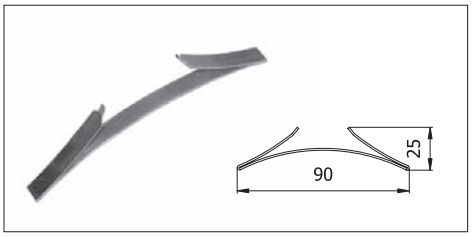

Stopper

Cleft és Smart alsó sínhez. Az elmozduló ajtószárnyat lehet adott helyzetben pozícionálni. Beszerelése a sín lecsavarozása előtt lehetséges.

10014610140



0200 UP Tolóajtó rendszer

SISCO SISTEM

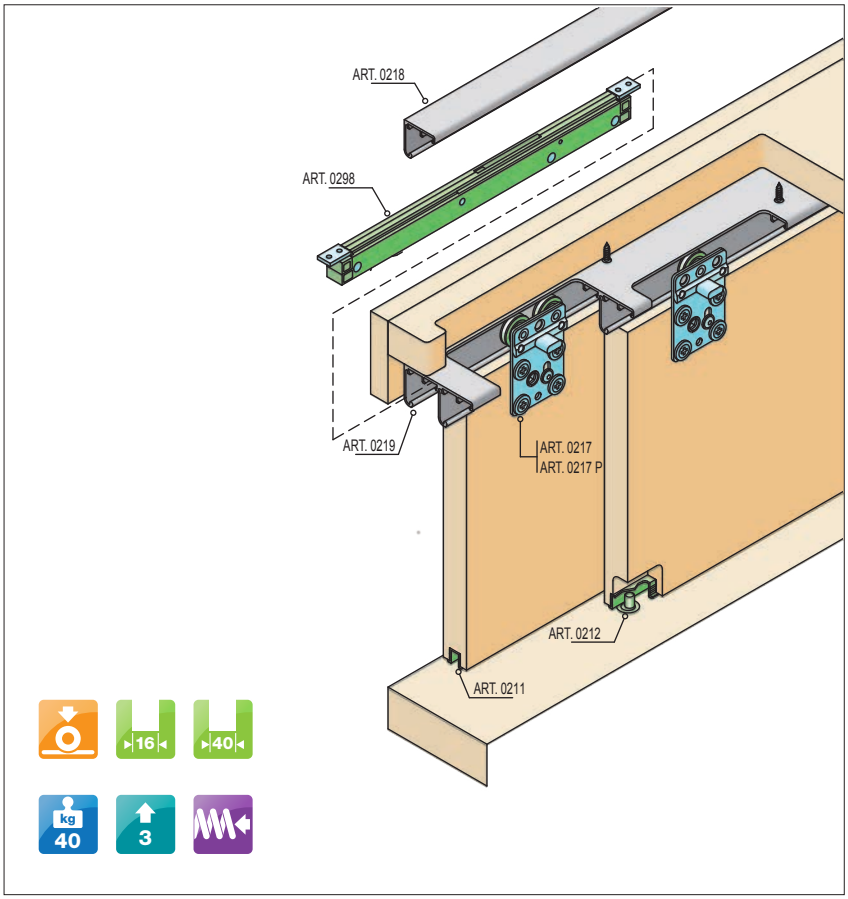

0200 UP Tolóajtó szett egyenes görgővel

A szett tartalma:
- 2 db 217-es egyenes felső golyóscsapágyas görgő
- 2 db 0298-as csillapító
- 1 db 0212-es excenteres alsó vezető

10014603560

0200 UP Tolóajtó szett hajlított görgővel

A szett tartalma:
- 2 db 0217P-s hajlított felső golyóscsapágyas görgő
- 2 db 0298-as csillapító
- 1 db 0212-es excenteres alsó vezető

10014603550

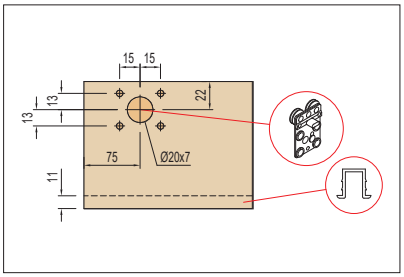

0218 Szimpla felső sín

szín: nyers alumínium
rendelhető: 3 m-es szálban

10014603500

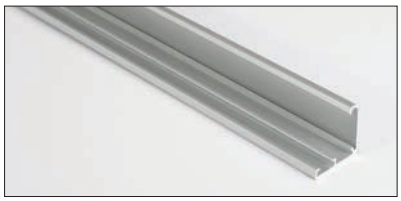

0219 Dupla felső sín

szín: nyers alumínium
rendelhető: 3 m-es szálban

10014603510

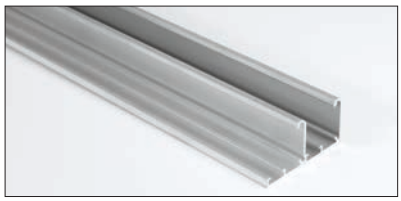

0211 Alsó sín

anyag: műanyag
rendelhető: 4 m-es szálban

10014603520

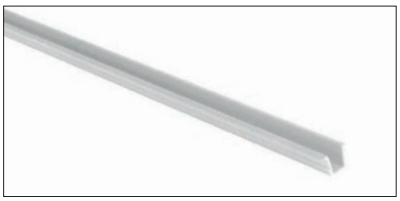



0200 UP Tolóajtó rendszer

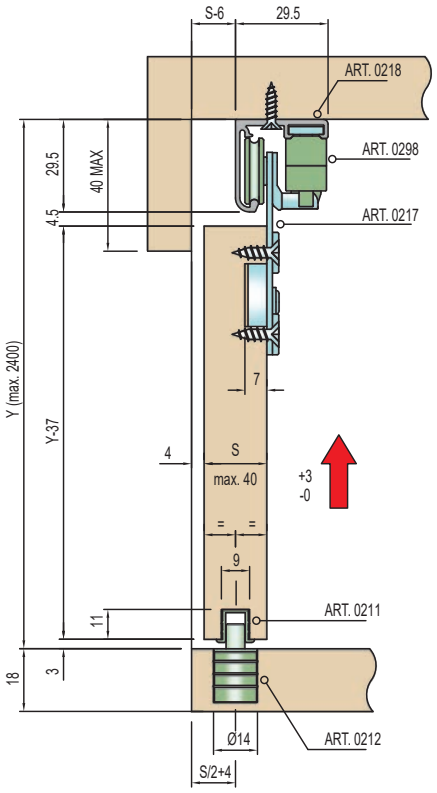

S: ajtólap vastagság (mm)
Y: korpusz belmagasság (mm)

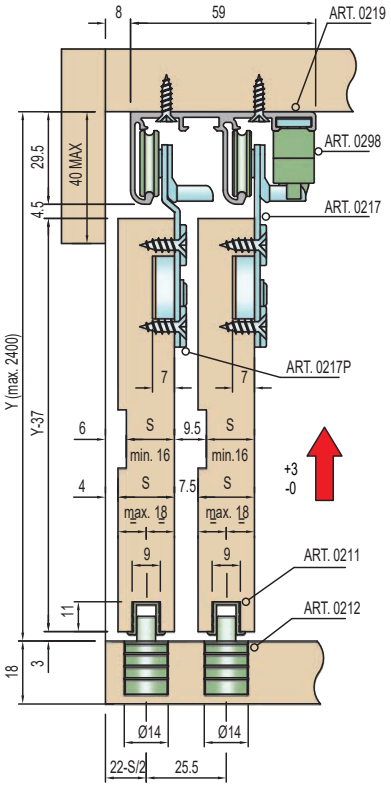

S: ajtólap vastagság (mm)
Y: korpusz belmagasság (mm)

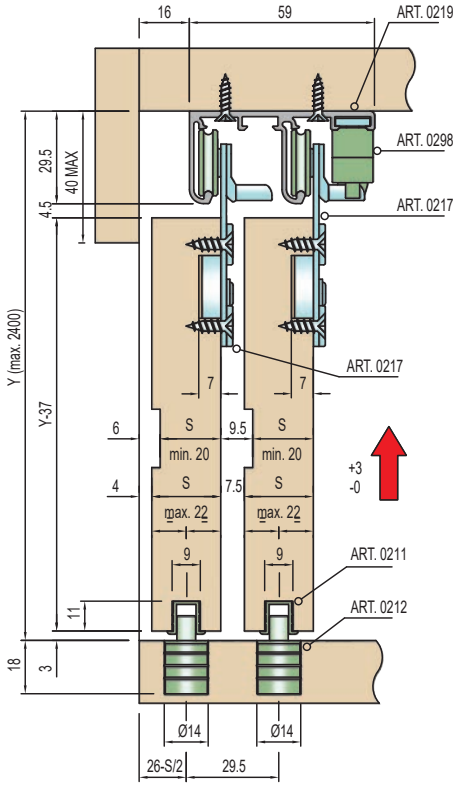

S: ajtólap vastagság (mm)
Y: korpusz belmagasság (mm)

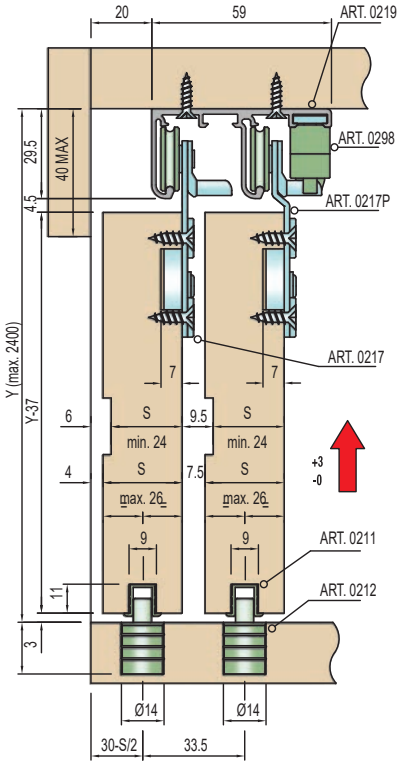

S: ajtólap vastagság (mm)
Y: korpusz belmagasság (mm)

300 A és 300 B Tolóajtó rendszer

SISCO SISTEM

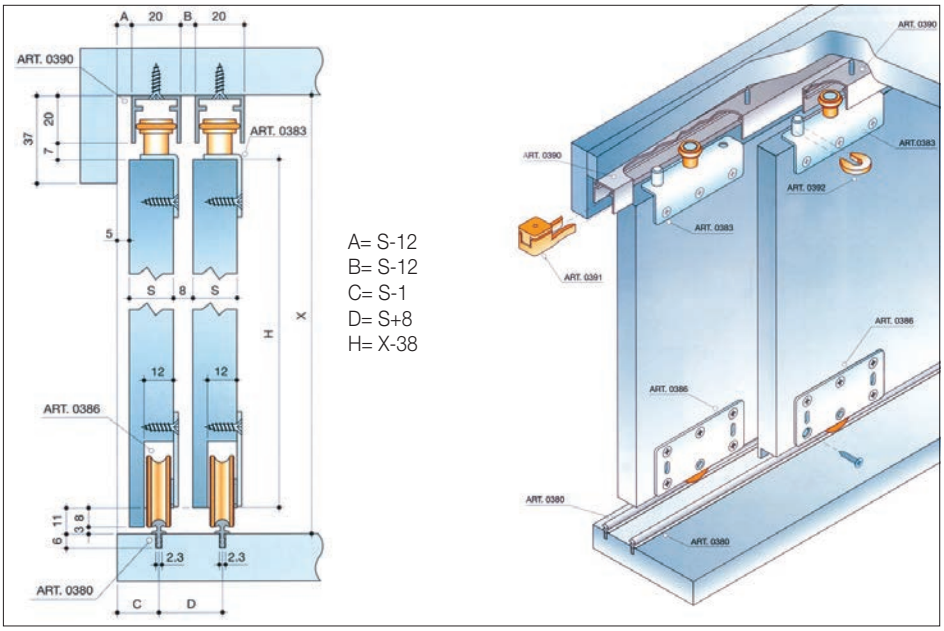

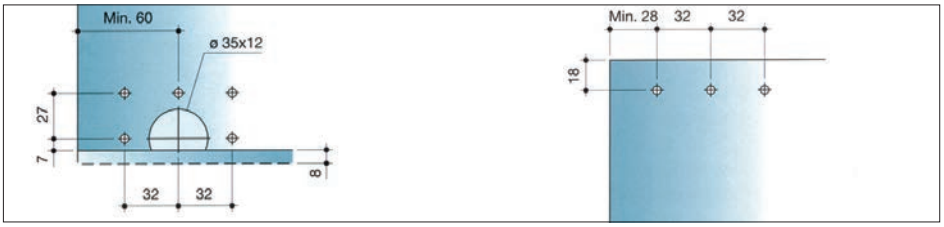

300 A Tolóajtó szett

A szett tartalma:
- 2 db 383-as felső vezető (jobbos-balos)
- 2 db 391-es ütközésgátló
- 2 db 392-es kiemelés gátló
- 2 db 386-os alsó golyóscsapágyas görgő

10014600100



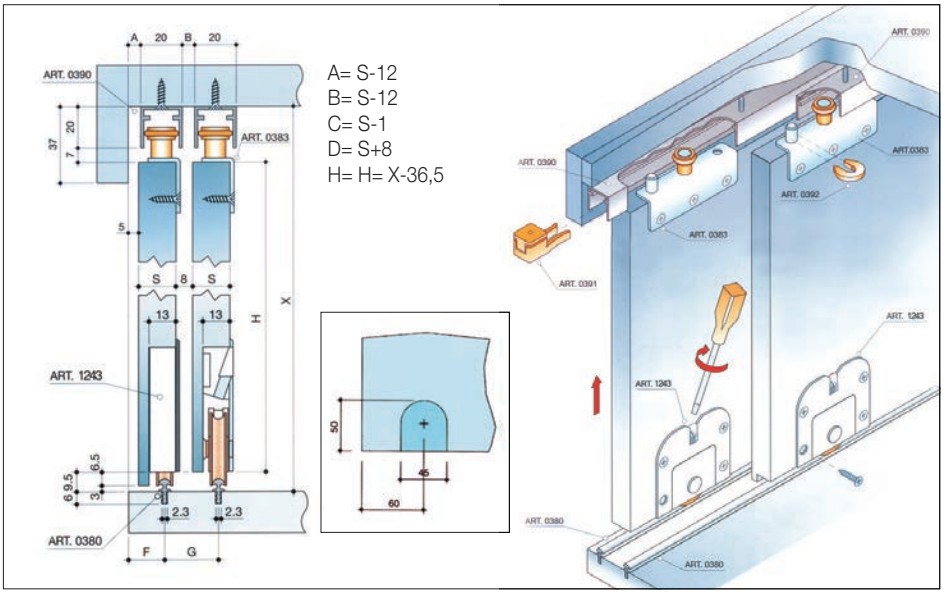

300 B Tolóajtó szett

A szett tartalma:
- 2 db 383-as felső vezető (jobbos-balos)
- 2 db 391-es ütközésgátló
- 2 db 392-es kiemelés gátló
- 2 db 1243-as alsó állítható, csapágyazott műanyag görgő

10014600201



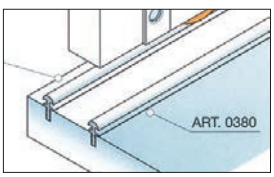

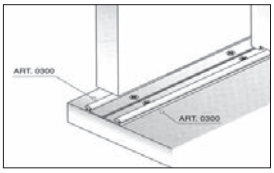



Biztosító csap, szereléskor el kell távolítani!

Kiegészítők a 300-as típushoz

anyag: alumínium
rendelhető: szálban

hossz (m)	Tolóajtó sín típus		
	380 - Alsó bemarható sín	300 - Alsó csavarozható sín	390 - Felső szimpla sín
2	10014600600	10014601310	10014601400
3	10014600700	10014601320	10014601500
4	10014600800	10014601330	10014601600

POCKET DOOR Szekrénytestbe csúsztatható ajtóvasalat rendszer

FDS





A Pocket Door vasalat segítségével ajtóinkat 90 fokkal elforgatva a szekrénytestbe tudjuk becsúsztatni. Alkalmazásával teljesen kinyithatjuk szekrényünket, és egy jól áttekinthető teret hozhatunk létre. Nincs a térbe lógó ajtó, ami korlátozná a hozzáférést vagy az áttekinthetőséget.

Jellemzők:

- Korpusz magasság: max. 2000 mm
- 3D állíthatóság
- A csúszósín tetszőleges pontján megállítható
- Egyenletes nyitás és záródás
- Bal és jobb oldalra egyaránt szerelhető

Pocker Door Ajtóvasalat szett

A szett tartalma:

- 2 db csúszó szerkezet szett
- 4 db csillapított kivetőpánt
- 4 db pántalátét
- 1 pár végállás pozicionáló
- 1 db ajtó megvezető
- 2 db stopper

névleges csúszó hossz (mm)	cikkszám
500	10002886020
550	10002886030
600	10002886040

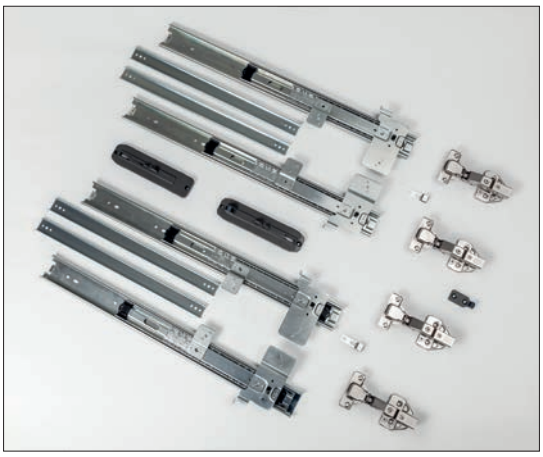



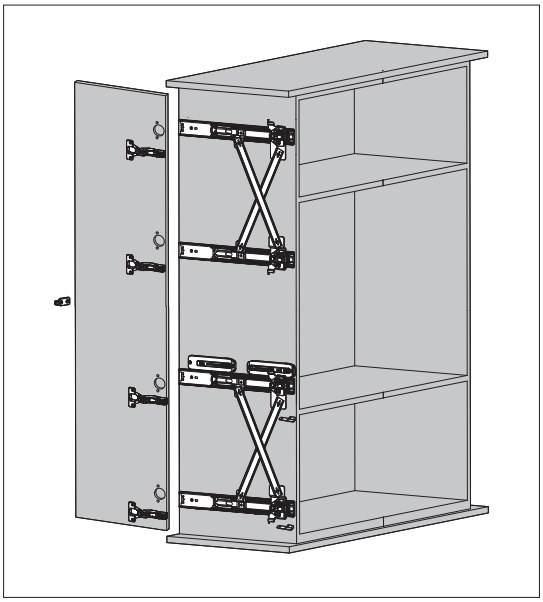

POCKET DOOR Szekrénytestbe csúsztatható ajtóvasalat rendszer

Ajtólap tervezés, csúszószerkezet elhelyezése

NL= névleges csúszó hossz
B= végállás poziciónálók távolsága
C= működési rés szélesség
h= ajtó magasság
W= ajtó szélesség
F= oldallap vastagsága
H= korpusz belméret (magasság)
T= ajtólap vastagság

NL (mm)	500	550	600
B (mm)	304	354	404

h (mm)	1400	1600	1800	2000
A (mm)	1152	1344	1536	1760

Korpusz belső mélysége: LT=NL

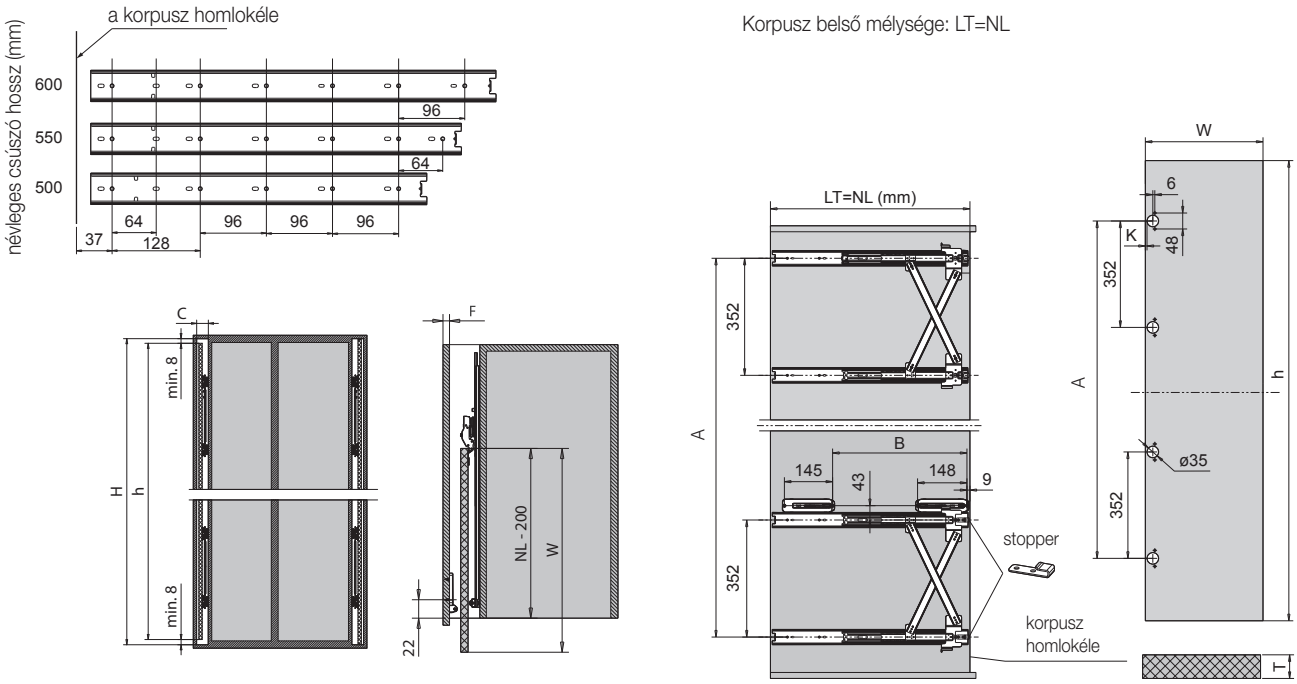

Korpusz tervezés

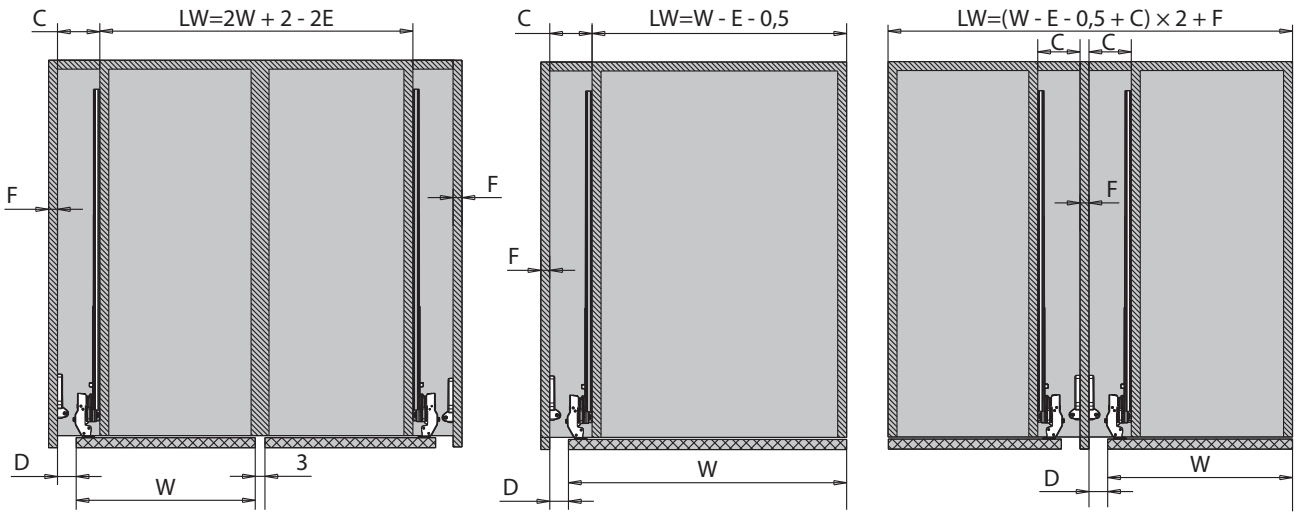

LW= korpusz belméret (szélesség)
C= működési rés szélesség
T= ajtó vastagság
K= a pánthelyfurat szélének távolsága az ajtó élétől
F= oldallap vastagsága
D= hézag az ajtó és az oldallap között

T ajtó vastagság (mm)		16	18	19	20	21	22	23	24	25	26	27	28	29	30
C működési rés (mm)		58	60	61	62	63	64	65	66	67	68	69	70	71	72
K	**E**	**D** - hézag az ajtó és az oldallap között (mm)													
4	49,5	9	11	12	13	14	15	16	17	18	19	20	21	22	23
5	50,5	8	10	11	12	13	14	15	16	17	18	19	20	21	22
6	51,5	7	9	10	11	12	13	14	15	16	17	18	19	20	21
7	52,5	6	8	9	10	11	12	13	14	15	16	17	18	19	20
8	53,5	5	7	8	9	10	11	12	13	14	15	16	17	18	19

SL Excenteres és 900 üveg tolóajtó rendszer



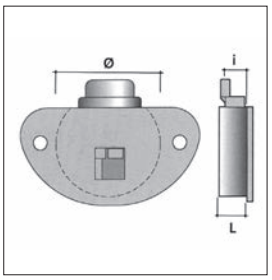



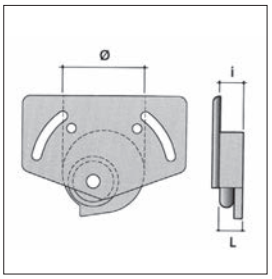

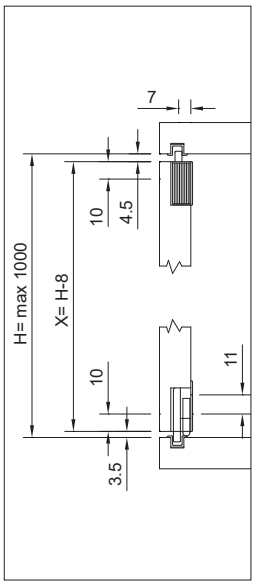

SL
Excenteresen állítható műanyag tolóajtó szett

szín: barna
A szett tartalma:
- 2 db SL02 felső vezető
- 2 db SL03 állítható alsó görgő

Egy tolóajtóhoz egy szett szükséges!

10014500211

ø 30 mm	L: 9 mm	i: 8 mm



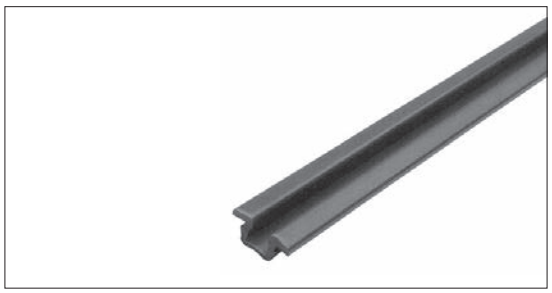

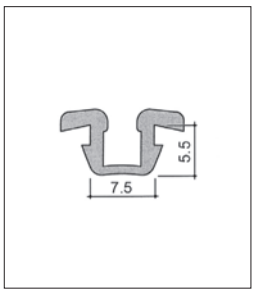

SL04 Alsó - felső vezetősín

SL tolóajtó rendszerhez.
rendelhető: 3 m-es szálban

szín	cikkszám
barna	10014500220
fekete	10014500221
fehér	10014500222

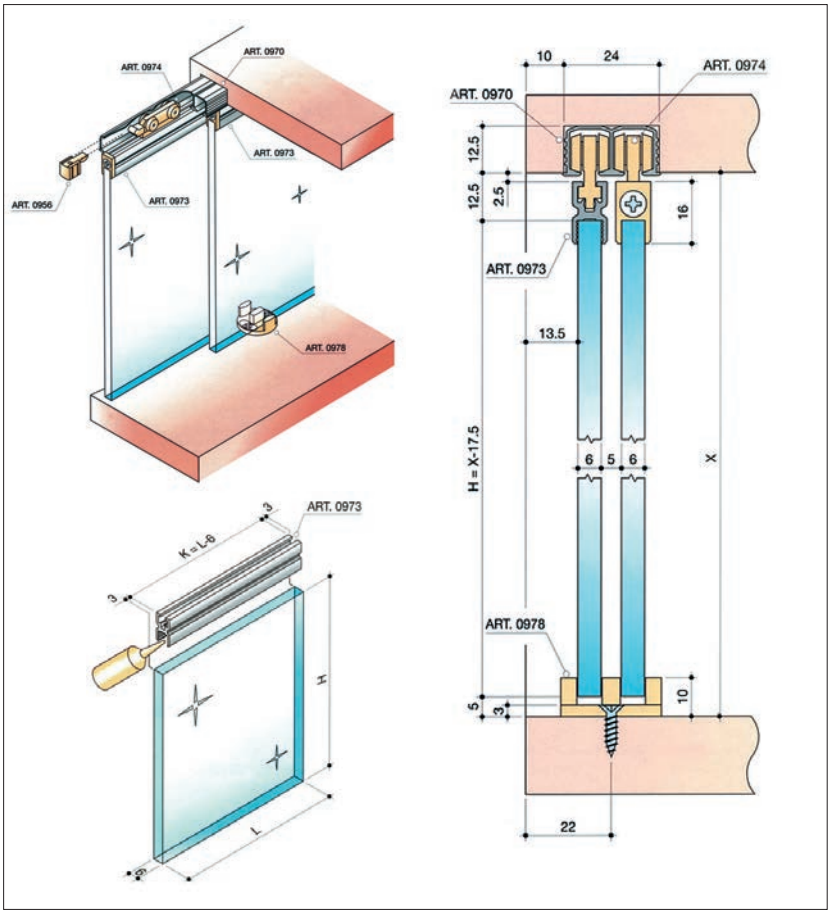

900 Tolóajtó szett

6 mm-es üvegajtókhoz.
A szett tartalma:
- 4 db 974-es felső műanyag görgő
- 4 db 956-os ütközésgátló
- 1 db 978-as alsó vezető
- 4 db csavar

10014600450

Egy szett két ajtólaphoz szükséges elemet tartalmaz!
Az üveg jó minőségű pillanatragasztóval ragasztható!



Kiegészítők a 900-as típushoz

anyaga: alumínium
rendelhető: szálban

hossz (m)	970 felső tolóajtó sín	973 üvegbefogó profil
2	10014602140	10014602160
3	10014602150	10014602170

1500 Korpuszban futó alumínuim keretes tolóajtó rendszer

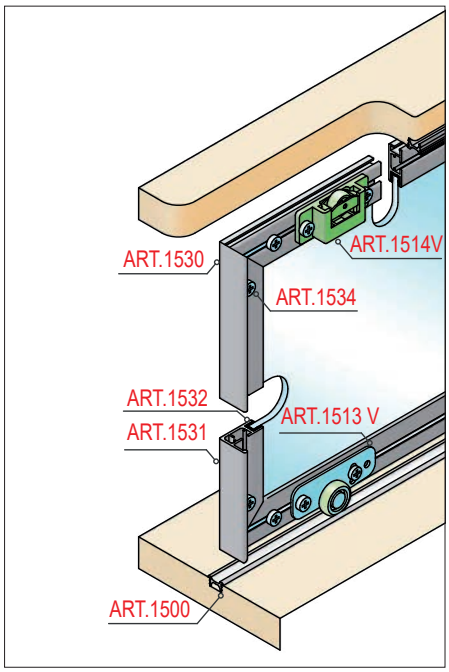

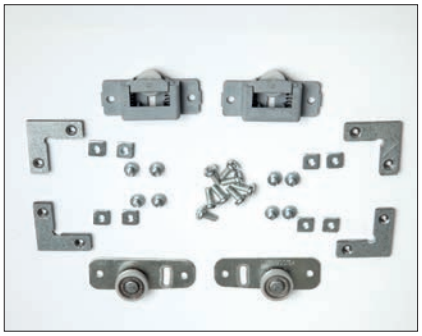

1500 Tolóajtó szett alukeretes ajtóhoz

A szett tartalma:
- 2 db 1514V-s felső görgő
- 2 db 1513V-s alsó görgő
- 4 db 1534-es sarokelem
- csavarok és rögzítő anyák

10014607100

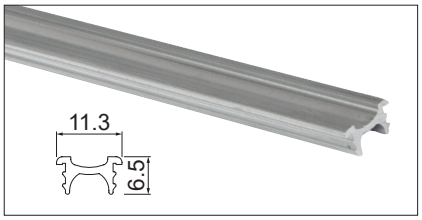

1500G Bemarható alsó-felső sín

anyag: alumínium
szín: alumínium
rendelhető: 3 m-es szálban

10014607000

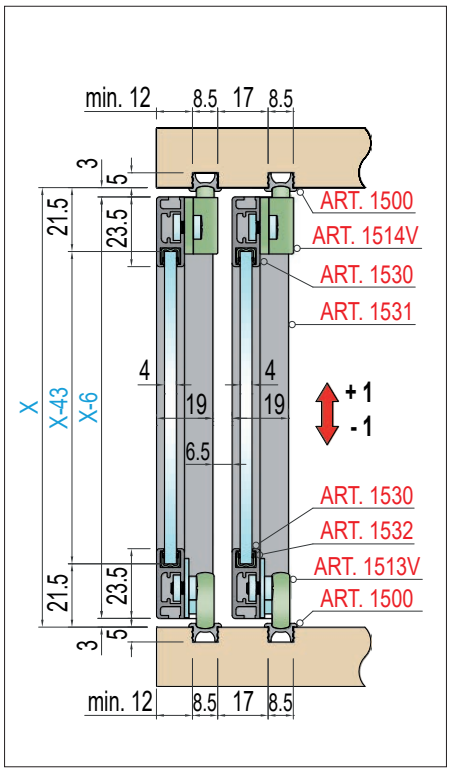

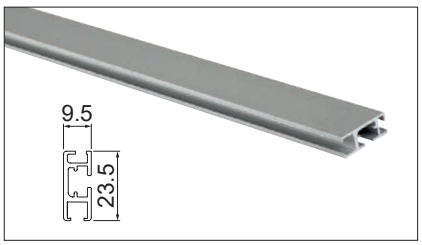

1530A Alsó-felső profil

anyag: alumínium
szín: eloxált alumínium
rendelhető: 3 m-es szálban

10014607020

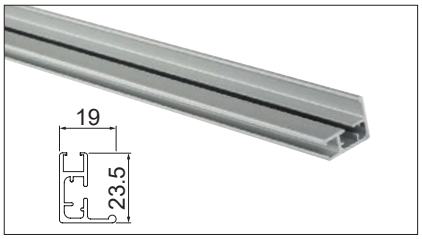

1531A Oldalzáró profil

anyag: alumínium
szín: eloxált alumínium
rendelhető: 3 m-es szálban

10014607040

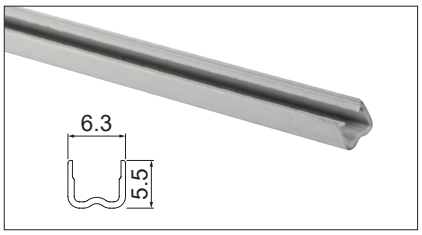

1532 Üvegbefogó profil

anyag: műanyag
szín: szürke
rendelhető: 3 m-es szálban

10014607060

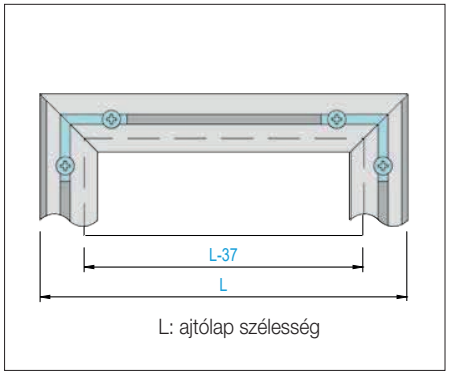

L: ajtólap szélesség

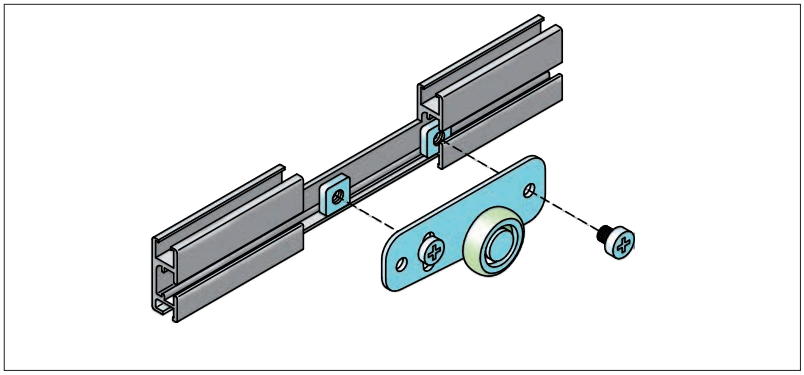

6303 Üveg tolóajtó rendszer



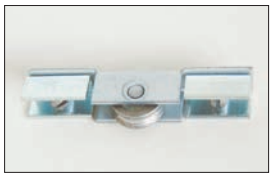

Alsó görgő

szín: nikkelezett

10014620350



Felső megvezető

anyag: műanyag
hossz: 38,5 mm

10014620355

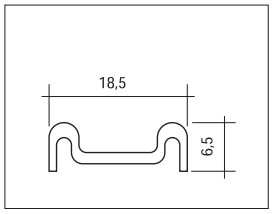

Dupla alsó sín

szín: alumínium
rendelhető: szálban

hossz (m)	cikkszám
2	10014620110
3	10014620120
5	10014620100

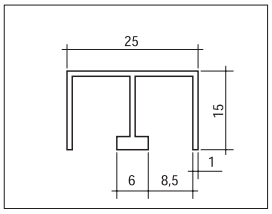

Dupla felső sín

szín: alumínium
rendelhető: szálban

hossz (m)	cikkszám
2	10014620010
3	10014620020
5	10014620000

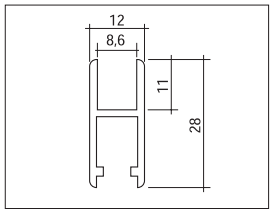

Üvegtartó sín

szín: alumínium
rendelhető: szálban

hossz (m)	cikkszám
2	10014620210
3	10014620220
5	10014620200

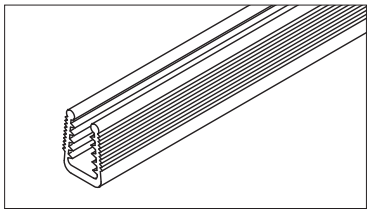

Szorító profil

6 mm vastag üveghez
anyag: szilikon
rendelhető: 5 fm-ben

10014620301

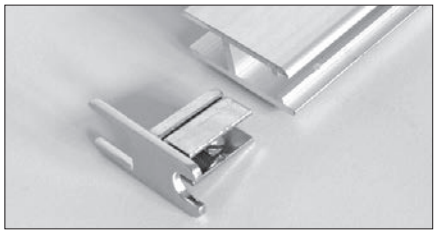

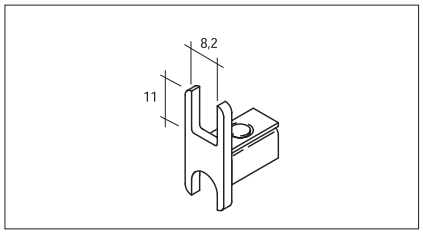

Nyitott végzáró

szín: fényes alumínium

10014620365

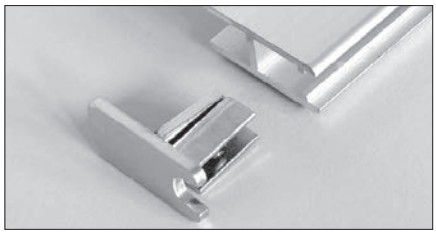

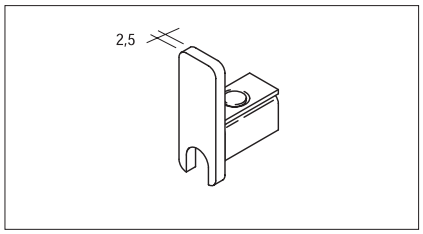

Zárt végzáró

szín: fényes alumínium

10014620370



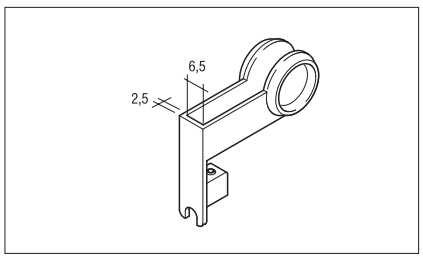

Fogantyú

szín: fényes alumínium
rendelhető: párban

10014620360

6303 Üveg tolóajtó rendszer

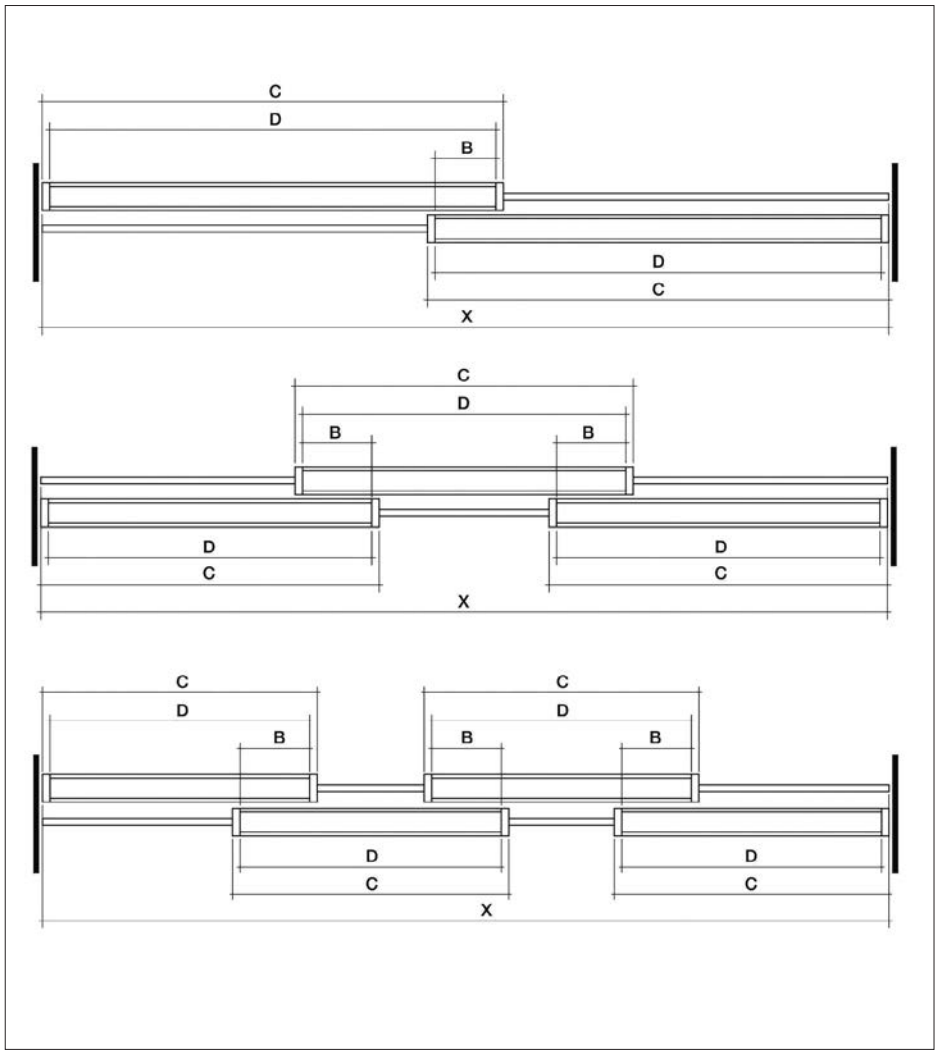

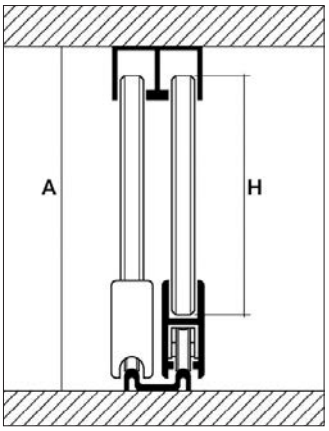

A = korpusz magassági belméret
X = korpusz szélességi belméret
T = az ajtók száma
B = átfedés az üvegek között

Alsó- és felső vezetősínek
hossza: X-1 mm

Az ajtók szélessége:

$$C = \frac{X + (B+5) \times (T-1)}{T}$$

Üvegtartó sín hossza:
D = C-5 mm

Az üveg mérete:
szélessége: D-1 mm
magassága: A-30 mm

Az ajtók méreteinek a görgők teherbírása szab határt, amely ajtónként 25 kg. Így 6 mm vastag üvegből max. 1.66 m^2 nagyságú ajtót lehet készíteni.



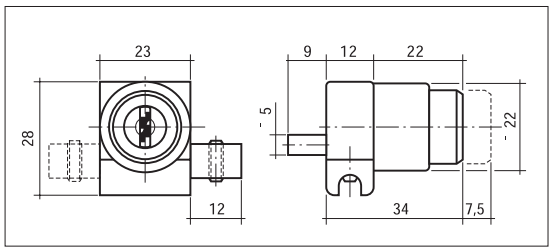

Zár üvegvasalathoz

szín: fényes alumínium

típus	cikkszám
különböző kulcsos	10003210400
egyforma kulcsos	10003210405



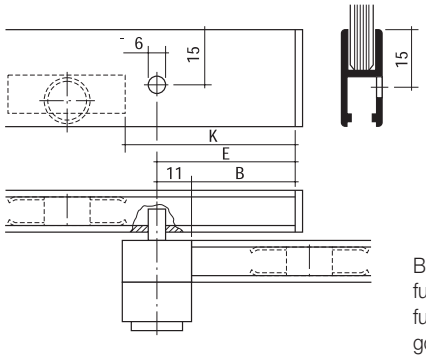

B = átfedés az üvegek között
furat pozíciója: E = B+11 mm
furat átmérője: G = ø 6 mm
görgők távolsága a profil szélétől:
K = 50 mm

1700 Korpusz előtt futó tolóajtó rendszer

SISCO SISTEM

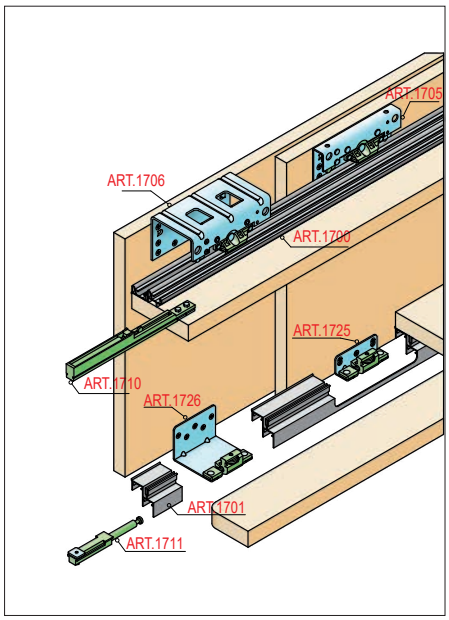

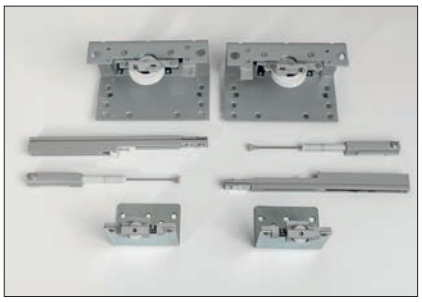

1700 Tolóajtó szett elöl futó ajtóhoz

A szett tartalma:
- 2 db 1706-os felső görgő
- 2 db 1710-es csillapító
- 2 db 1726-os alsó vezető
- 2 db 1711-es alsó ütközés tompító

10014606200

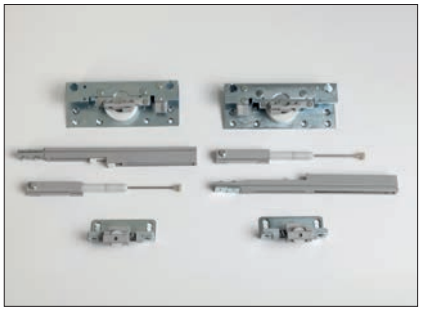

1700 Tolóajtó szett hátul futó ajtóhoz

A szett tartalma:
- 2 db 1705-ös felső görgő
- 2 db 1710-es csillapító
- 2 db 1725-ös alsó vezető
- 2 db 1711-es alsó ütközés tompító

10014606100

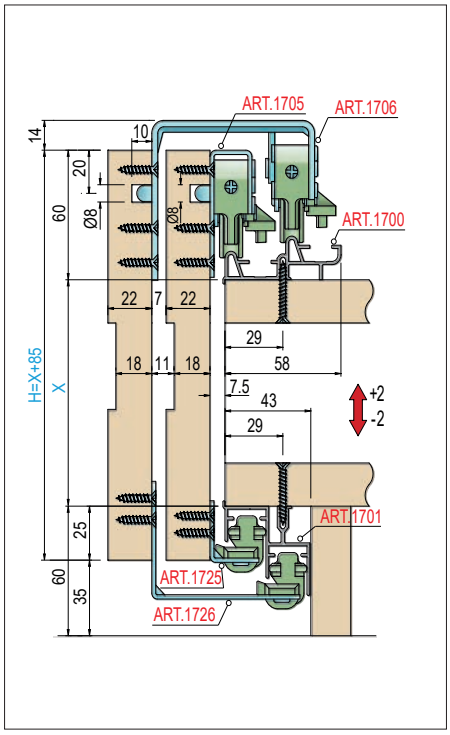

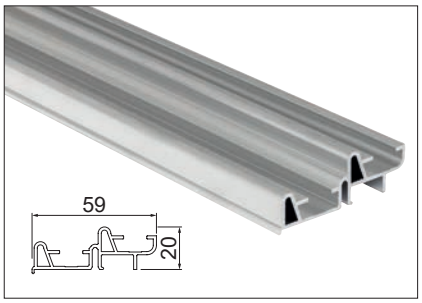

1700G Dupla felső sín

anyag: alumínium
rendelhető: 3 m-es szálban

10014606000

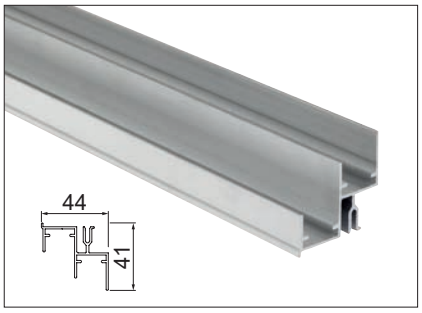

1701G Dupla alsó sín

anyag: alumínium
rendelhető: 3 m-es szálban

10014606050

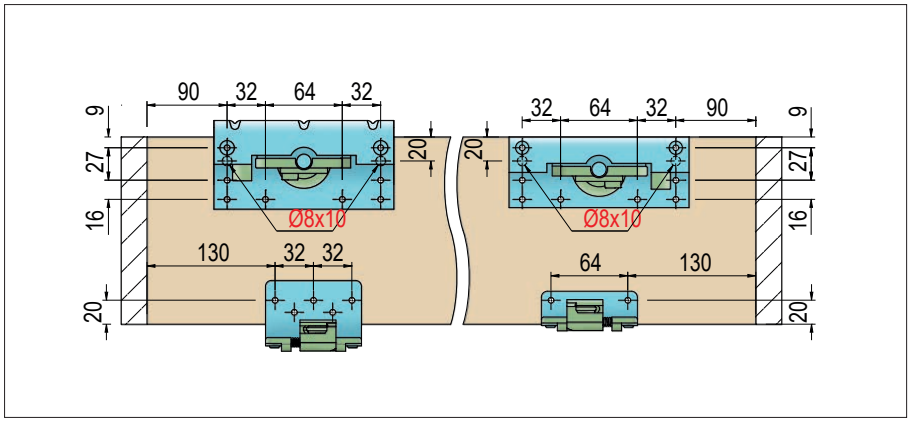

F1 Függőleges beltéri harmonika ajtó

SALICE



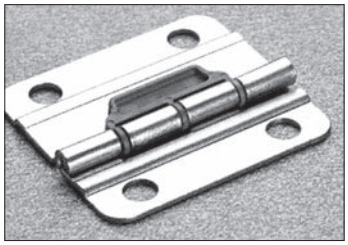

F1CXE9 Csuklópánt

két ajtó közé
méret: 50 x 45 mm
A csavarfuratok átmérője: 6,5 mm

10002707200

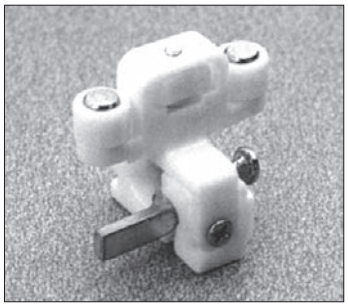

F1PXAY Ajtóvezető

„Második" ajtóra

10002707000

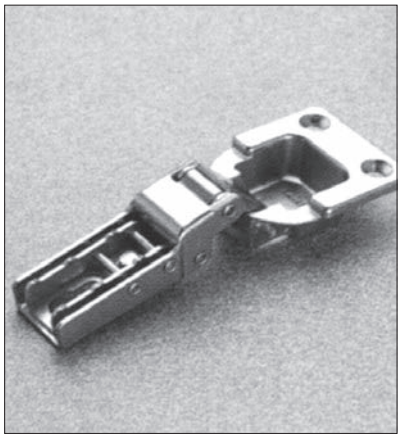

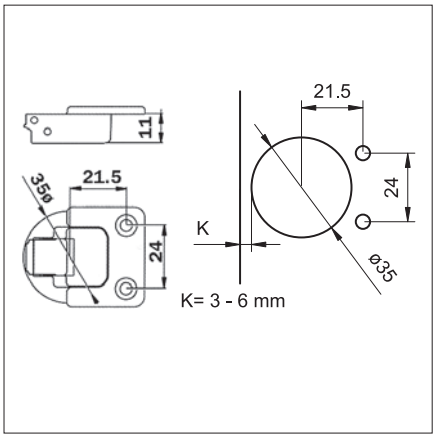

F1C169 Ajtóvezető pánt

„Második" ajtóra

10002707100

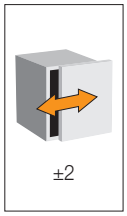



F1 Függőleges beltéri harmonika ajtó

SALICE



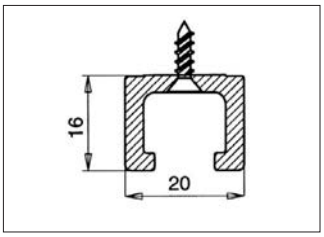

Tolóajtó vezető sín

méret: 1180 x 20 x 16 mm
anyag: műanyag
facsavarral szerelhető

megnevezés	szín	cikkszám
F1GFA1	fehér	10002707300
F1GFA3	fekete	10002707400



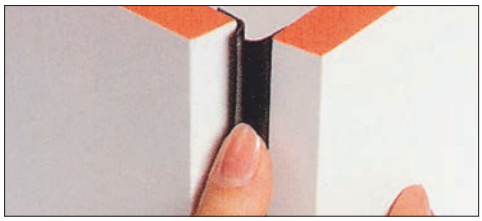

F1SBAY Öntapadós védőprofil

szín: áttetsző
rendelhető: fm-ben

10002707500

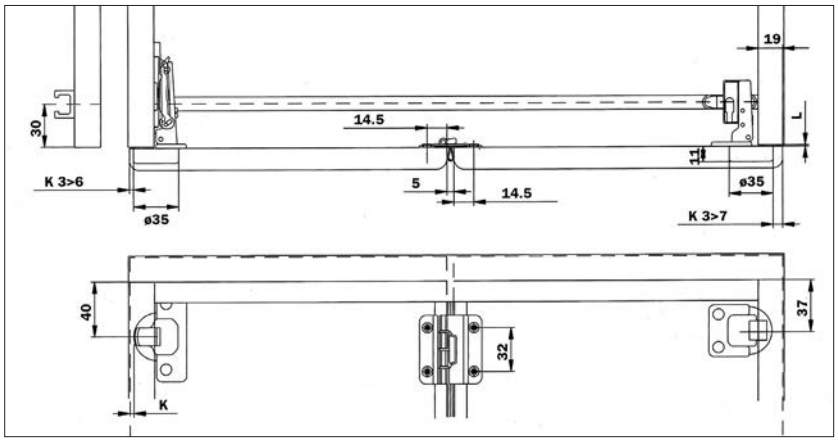

Az ábrán az az eset látható, amikor a két ajtó közé F1SBAY öntapadós védőprofilt helyezünk. Ezen védőprofil elhagyása esetén a két ajtó közti távolságot 1 mm-re lehet csökkenteni. Az „első" ajtót (ábrán baloldalt) a szekrénytestre bármely - kínálatunkban szereplő, önzáró kivetőpánttal fel lehet pántolni.









Beltéri térelválasztó ajtók



1800-1150 HIDDEN Beltéri rejtett tolóajtó rendszer

SISCO SISTEM



1800-1150 HIDDEN
Rejtett tolóajtó szett

A vasalat alkalmazásával olyan tolóajtó rendszer építhető be a lakásba, irodába, ahol csak az ajtólap látható, a szerelvény rejtve marad.

A szett tartalma:
- 1db 1805-ös felső csapágyas görgő
- 1 pár 1898 DX-SX önbehúzó és csillapító adapter szett
- 1 db 1800-as alumínium felső sín, L=1.150mm
- 1 pár 01.TT180 műanyag takaró a felső sínhez
- 2 db 1806-os alsó csapágyazott műanyag görgő
- 1 db 0251-es alumínium alsó sín, L=1.000mm
- 2 db 02.PE350Z fém csap a felső görgőhöz
- 1 db 0106-os alsó, fekete, műanyag vezető
- Rögzítő csavarok és műanyag tiplik

10014605000

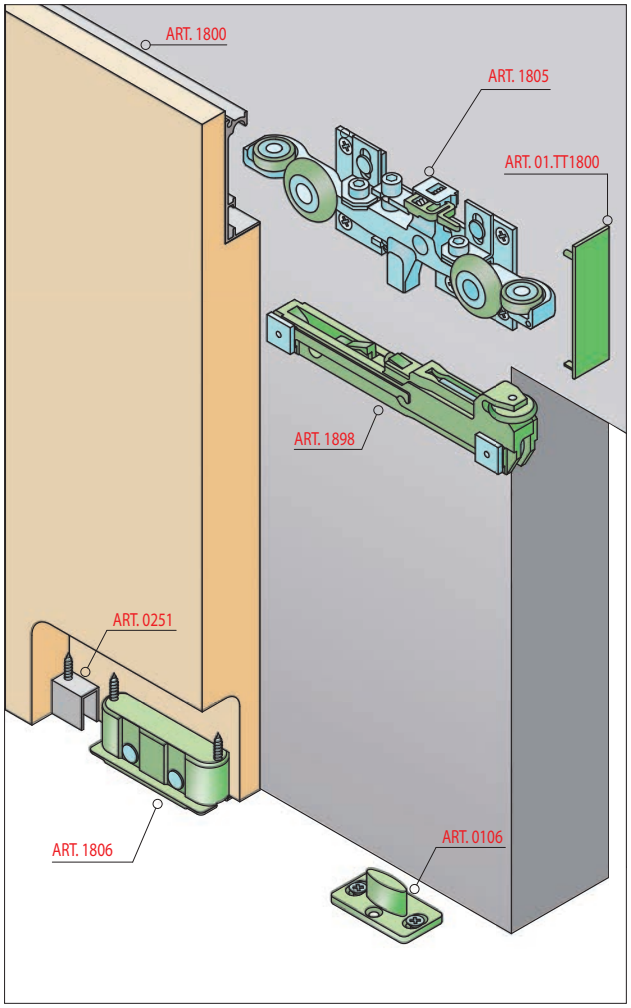

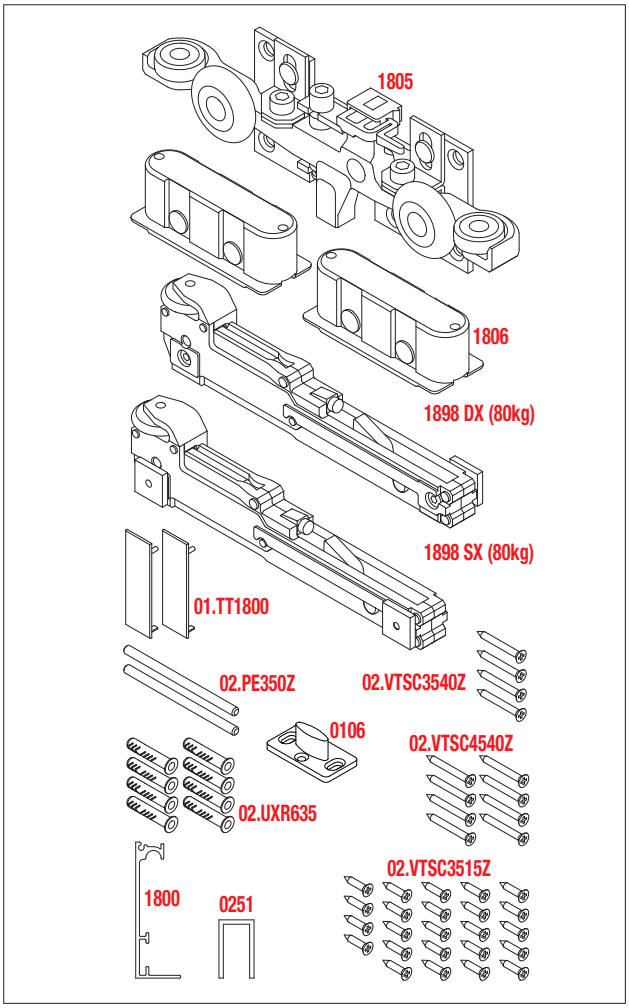

Honlapunkon megtalálható a termékekhez kapcsolódó szerelési videó:
www.foresteu.com/filmek

1800-1150 HIDDEN Beltéri rejtett tolóajtó rendszer

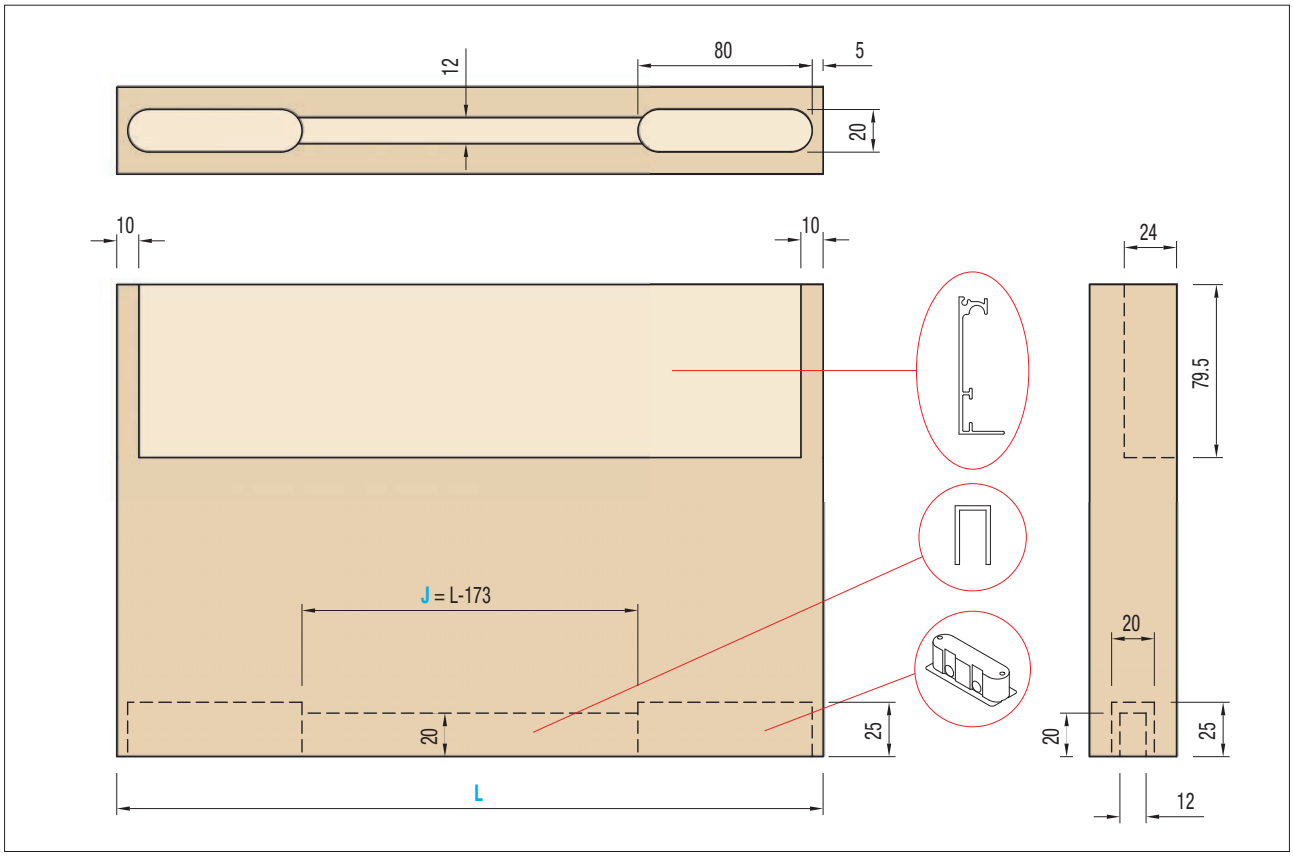

(mm)	kifutó aljazás	zsebmarás
L= ajtólap szélesség	X+253	X+270
E= az ajtólap falra való rátakarása zárt állapotban	218	235
F= 1805-ös felső görgő pozíciója	47	55,5
G= 0106-os alsó vezető pozíciója	83	91,5

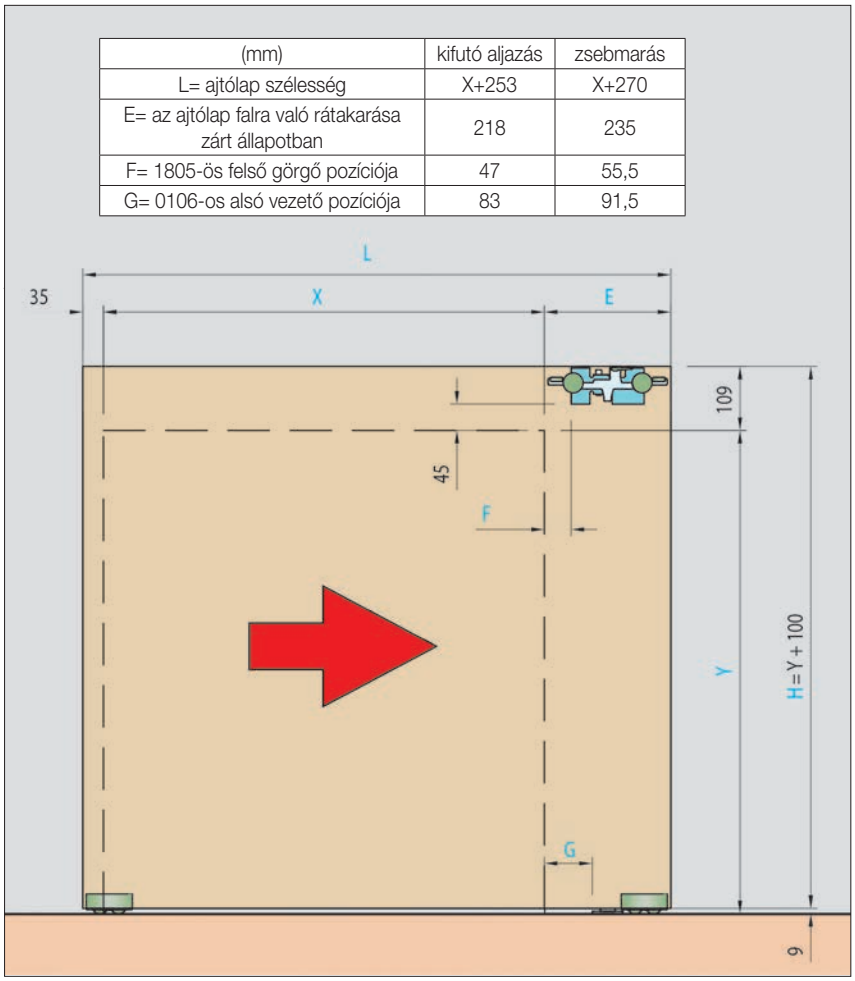

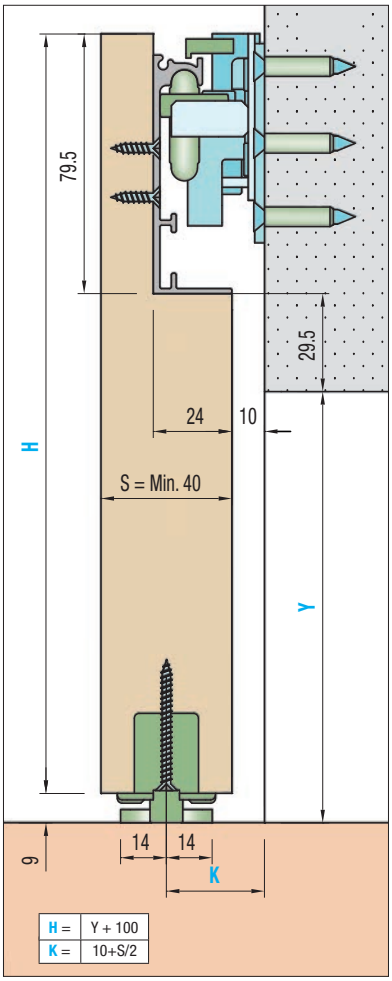

100 SILENT Beltéri tolóajtó rendszer

SISCO SISTEM



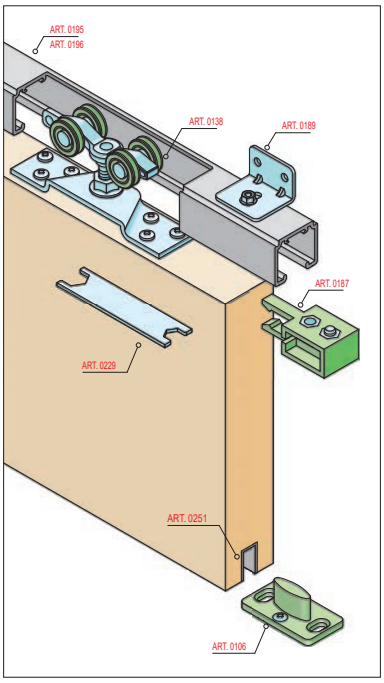

100 Silent Tolóajtó szett

A szett tartalma:
- 2 db 138-as felső csapágyas görgő
- 2 db hatlapfejű csavar alátétes anyával
- 2 db fém rögzítőtalp az ajtólap felső élére
- 1 db 229-es szerelőkulcs
- 2 db 187-as műanyag véghelyzet fixáló
- 1 db 106-os alsó műanyag vezető

10014604000

Csillapító külön rendelhető! Max. 80 kg súlyú ajtólap esetén alkalmazható.



Silent csillapító ezen az oldalon található: 11.31

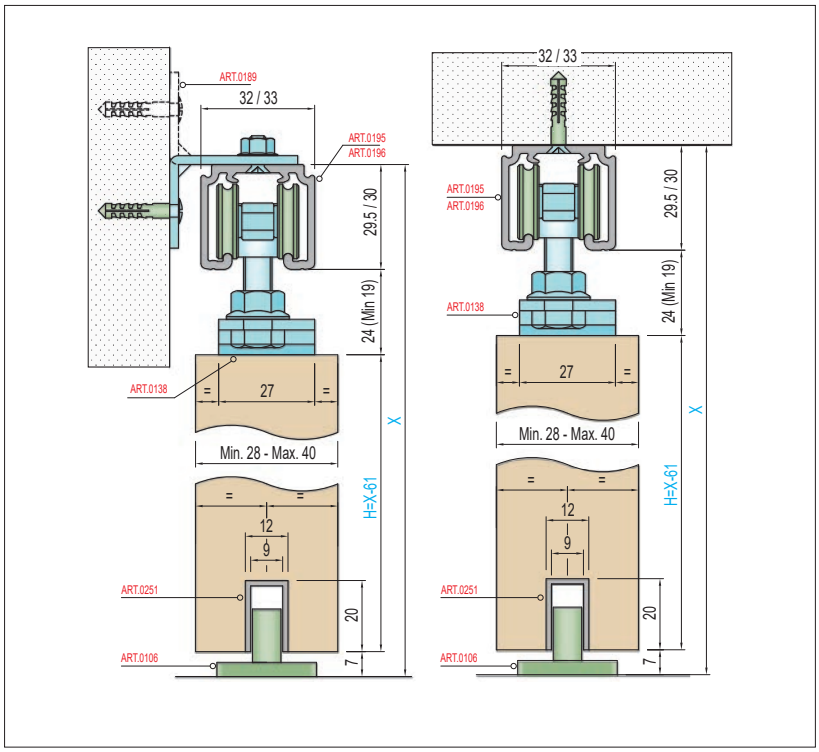

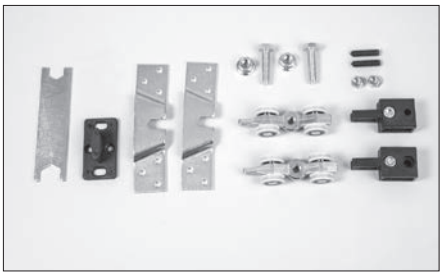

A külön rendelhető ART. 189 konzolos függesztő 10014604500 csak a 80 kg teherbírású felső sínnel alkalmazható! A konzolos függesztők maximális távolsága: 300 mm.

Felső sín

anyag: alumínium • rendelhető: szálban

típus	teherbírás (kg)	hossz (m)	cikkszám
ART. 195 32 x 29.5 mm	80-ig	2	10014604601
		3	10014604611
		4	10014604621
ART. 196 33 x 30 mm	80-120-ig	2	10014604701
		3	10014604711
		4	10014604721

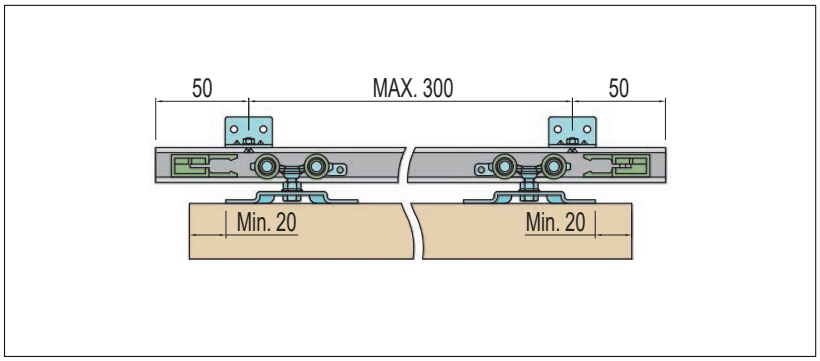

Alsó vezetősín

anyag: alumínium
rendelhető: szálban

típus	hossz (m)	cikkszám
ART. 251	2	10014603100
	4	10014603000

100 SILENT FILO Beltéri tolóajtó rendszer



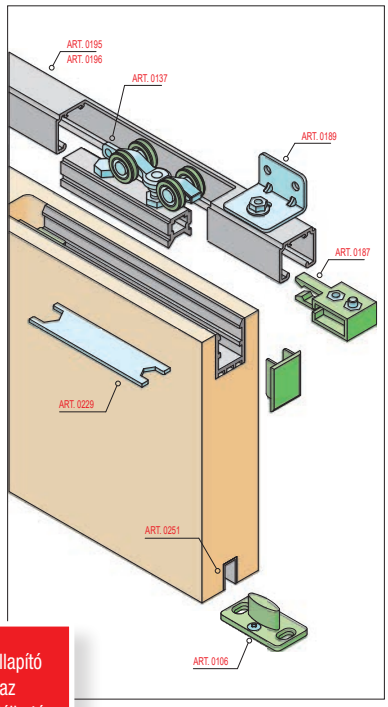

Silent csillapító ezen az oldalon található: 11.31

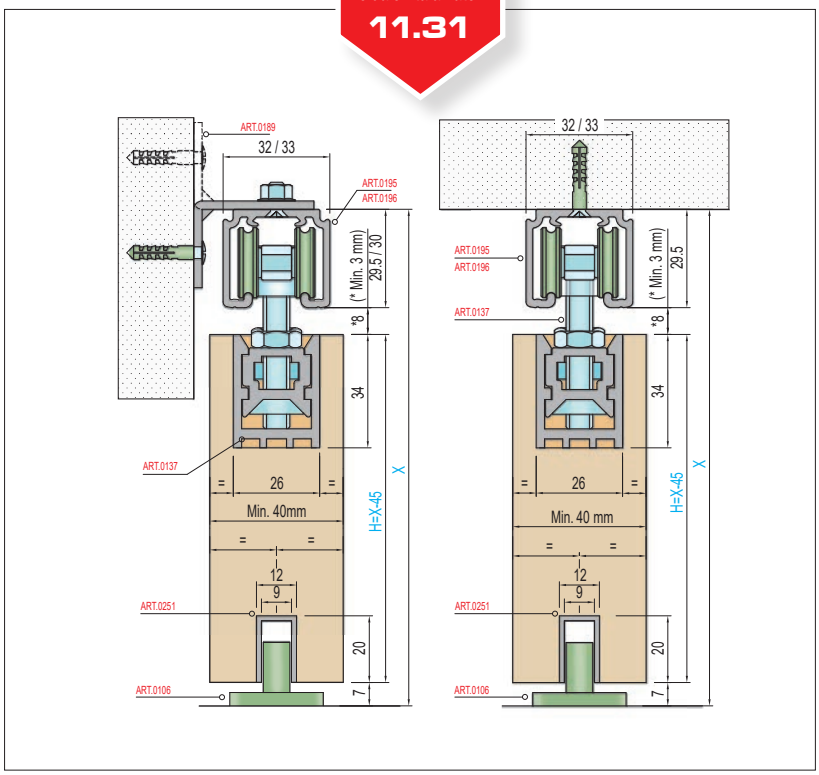

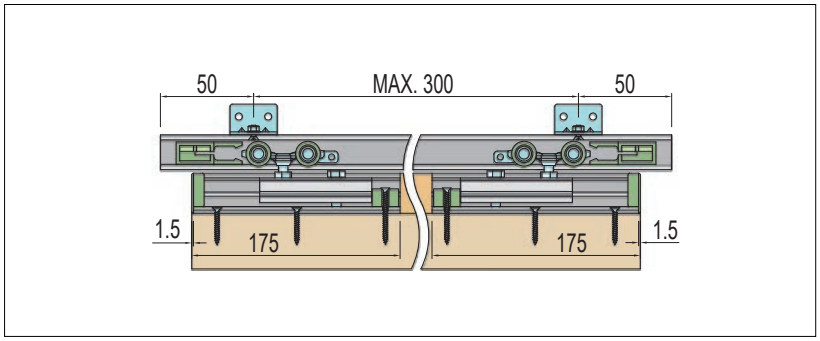

100 Silent Filo Tolóajtó szett

A felső vezetősín és az ajtó éle közötti távolság 3-8 mm között állítható.

A szett tartalma:

- 2 db 137-es felső csapágyas görgő
- 2 db csillagfejű csavar anyával
- 2 db alumínium rögzítőadapter a görgőkhöz
  2 db alumínium rögzítőadapter az ajtólap felső élébe
- 2 db fekete műanyag határoló az ajtólap felső élébe kerülő alumínium adapterbe
- 2 db szürke műanyag végzáró az ajtólap felső élébe kerülő alumínium adapterre
- 1 db 229-es szerelőkulcs
- 2 db 187-as fekete műanyag véghelyzet fixáló
- 1 db 106-os alsó fekete műanyag vezető

10014604100

Csillapító külön rendelhető! Max. 80 kg súlyú ajtólap esetén alkalmazható.





A külön rendelhető ART. 189 konzolos függesztő 10014604500 csak a 80 kg teherbírású felső sínnel alkalmazható! A konzolos függesztők maximális távolsága: 300 mm.

Felső sín

anyag: alumínium • rendelhető: szálban

típus	teherbírás (kg)	hossz (m)	cikkszám
ART. 195 32 x 29.5 mm	80-ig	2	10014604601
		3	10014604611
		4	10014604621
ART. 196 33 x 30 mm	80-120-ig	2	10014604701
		3	10014604711
		4	10014604721

Alsó vezetősín

anyag: alumínium
rendelhető: szálban

típus	hossz (m)	cikkszám
ART. 251	2	10014603100
	4	10014603000

100 A és 100 B Beltéri tolóajtó rendszer

SISCO SISTEM



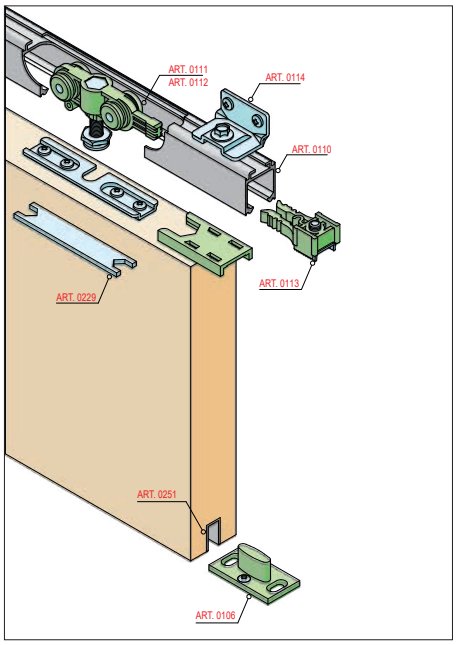

100 A Tolóajtó szett

A szett tartalma:
- 2 db 111-es felső görgő
- 2 db 113-as ütközésgátló
- 1 db 106-os alsó vezető
- 1 db 229-es szerelőkulcs
- 4 db 114-es állítható függesztő
- 2 db talp a görgőhöz
- 2 db műanyag rögzítő
- 4 db csavar
- 4 db anyacsavar

10014600300



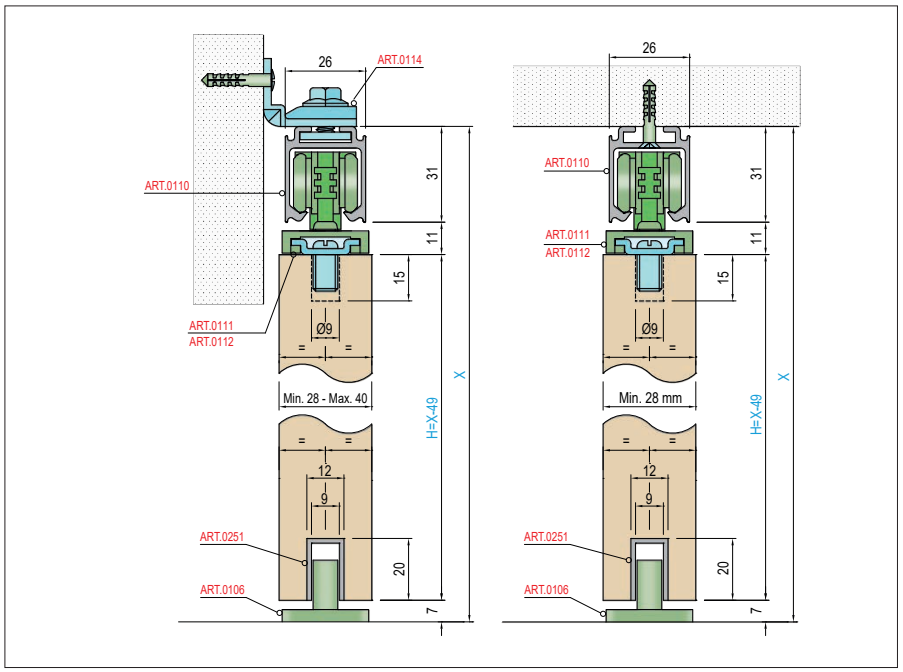

100 B Tolóajtó szett

A szett tartalma:
- 2 db 112-es felső görgő
- 2 db 113-as ütközésgátló
- 1 db 106-os alsó vezető
- 1 db 229-es szerelőkulcs
- 4 db 114-es állítható függesztő
- 2 db talp a görgőhöz
- 2 db műanyag rögzítő
- 4 db csavar
- 4 db anyacsavar

10014600400



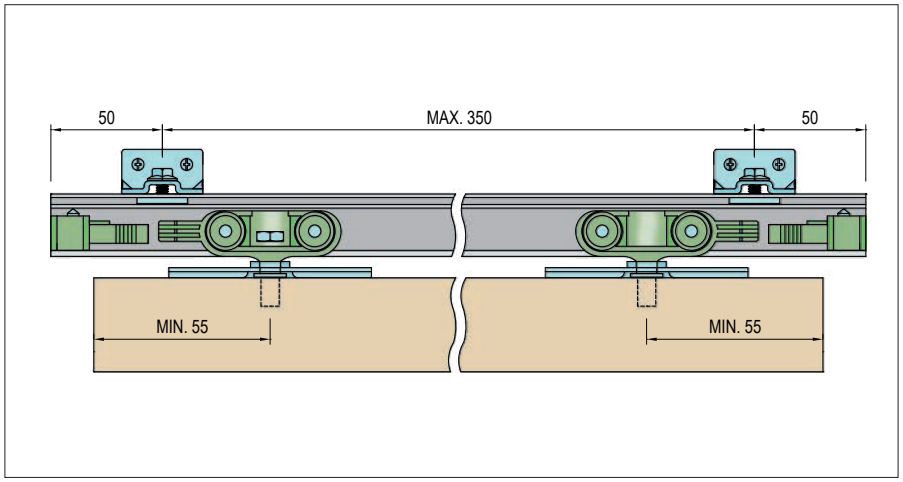

110 Felső sín

anyaga: alumínium
rendelhető: szálban

hossz (m)	cikkszám
2	10014602799
3	10014602800
4	10014602850

251 Alsó vezetősín

anyaga: alumínium
rendelhető: szálban

hossz (m)	cikkszám
2	10014603100
4	10014603000

100 SILENT GLASS Beltéri tolóajtó rendszer



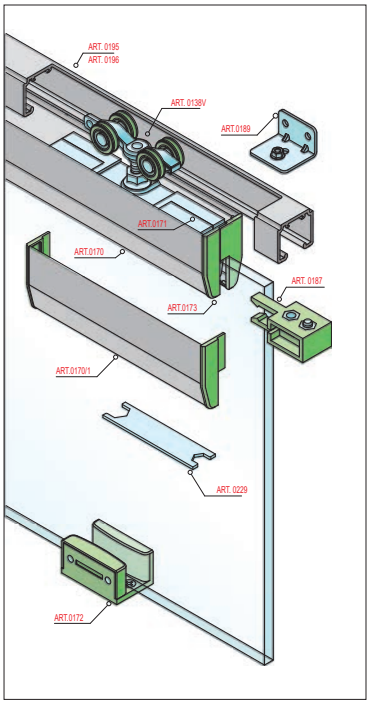

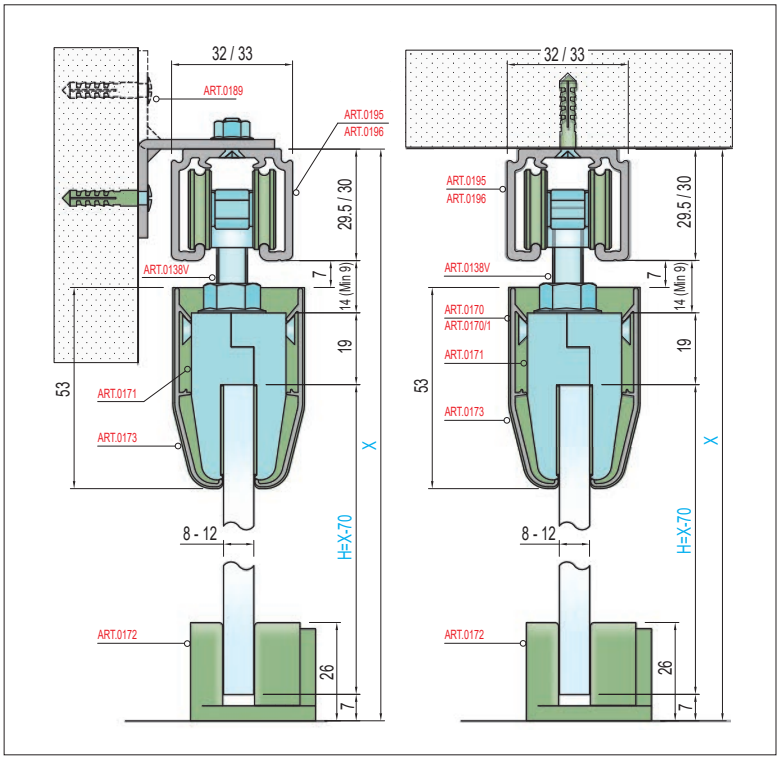

100 SILENT GLASS
Üveg tolóajtó szett

A szett tartalma:
- 2 db 138V-s felső csapágyas görgő
- 2 db hatlapfejű csavar alátétes anyával 2-2 db 171-es jobbos és balos üvegrögzítő fém adapter
- 8 db imbuszfejű metrikus csavar az üvegrögzítő adapterek rögzítéséhez
- 4 db szilikon üvegrögzítő alátét
- 4 db 171/1-es alumínium 156 mm-es takaró
- 8 db csillagfejű metrikus csavar a 171/1-es takaró rögzítéséhez
- 4-4 db 173-as jobbos és balos végtakaró szürke műanyag
- 1 db 229-es szerelőkulcs
- 2 db 187-as műanyag véghelyzet fixáló
- 1 db 172-es alsó állítható műanyag vezető

10014604200

Biztonsági okokból az üveg és tükör betétek hátsó felületére kötelező biztonsági fóliát ragasztani!

Csillapító külön rendelhető! Max. 80 kg súlyú ajtólap esetén alkalmazható.

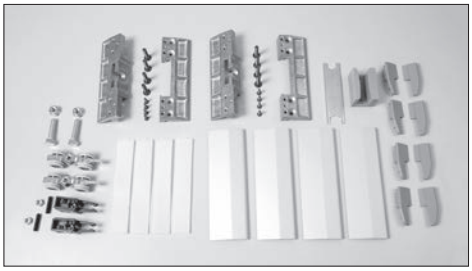

A külön rendelhető ART. 189 konzolos függesztő 10014604500 csak a 80 kg teherbírású felső sínnel alkalmazható! A konzolos függesztők maximális távolsága: 300 mm.

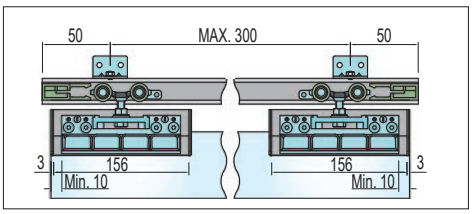

Felső sín

anyag: alumínium • rendelhető: szálban

típus	teherbírás (kg)	hossz (m)	cikkszám
ART. 195 32 x 29.5 mm	80-ig	2	10014604601
		3	10014604611
		4	10014604621
ART. 196 33 x 30 mm	80-120-ig	2	10014604701
		3	10014604711
		4	10014604721

Silent csillapító ezen az oldalon található: 11.31

100 SILENT GLASS Beltéri tolóajtó rendszer

SISCO SISTEM

A tolóajtó üveg felső élének kialakítási lehetőségei.

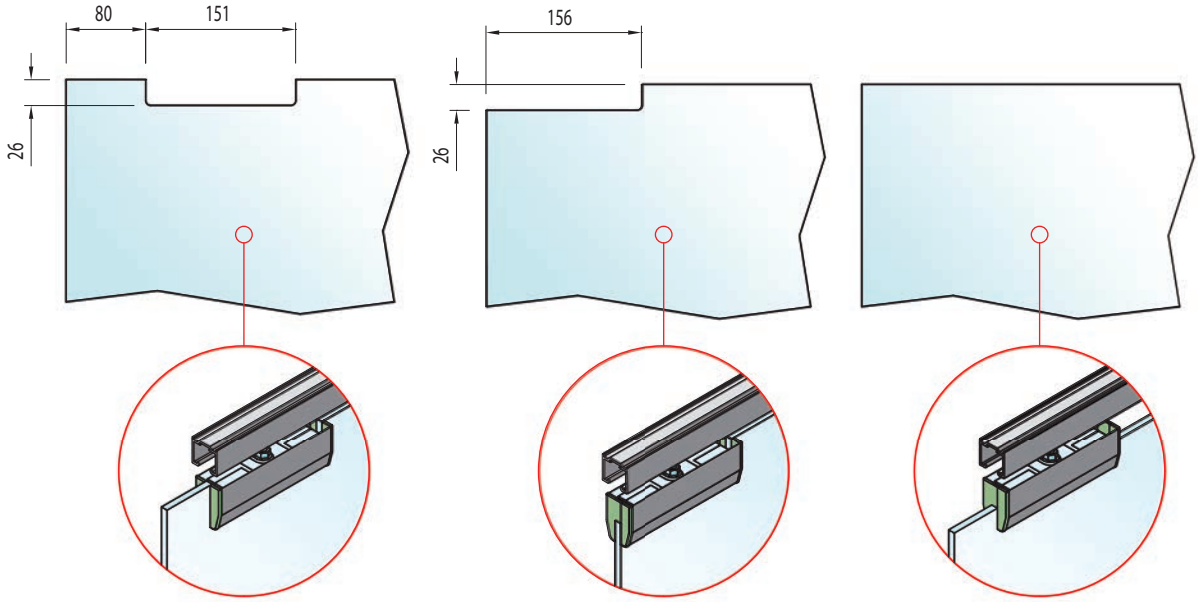

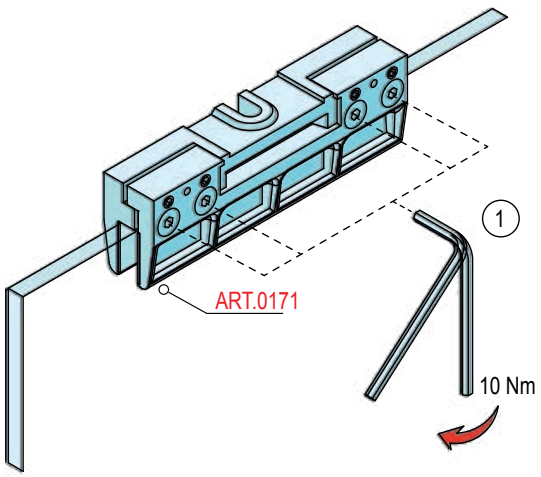

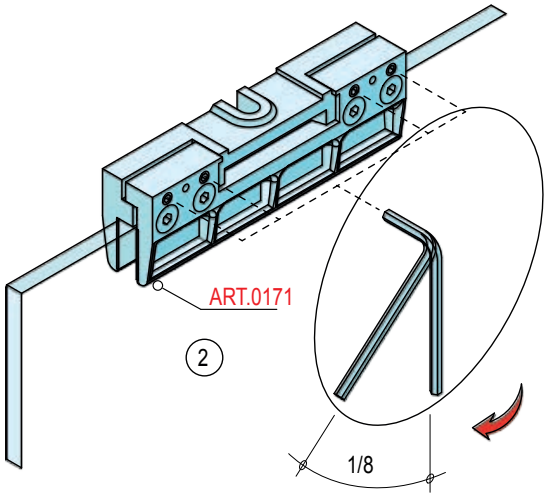

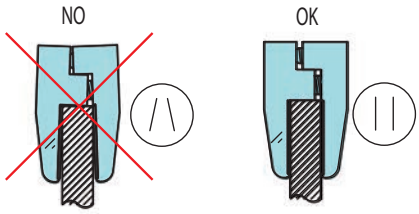

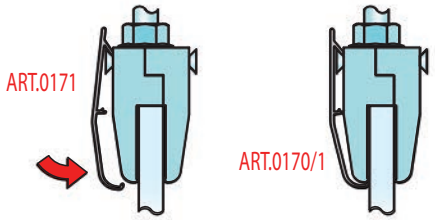

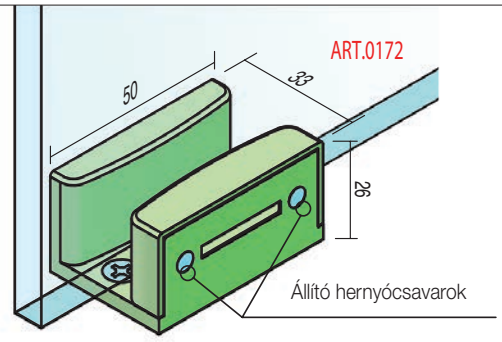

Az alsó vezető, az üveglap vastagságához állítható

100 SILENT Beltéri tolóajtó csillapító

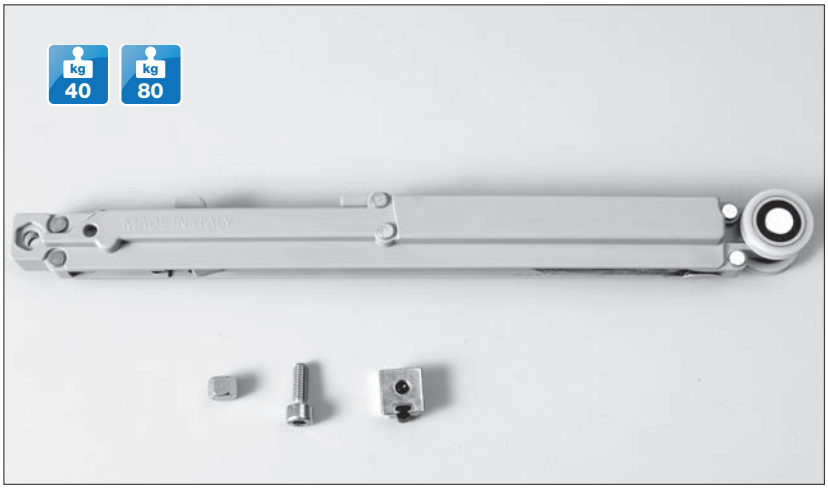

Silent csillapító

100 Silent, 100 Silent Filo és
100 Silent Glass beltéri tolóajtókhoz.
Egy mechanizmus egy ajtószárny egyirányú csillapítását és önbehúzását biztosítja.

A szett tartalma:
- 1 db 198-as felső csapágyas görgőre szerelhető gördülő csillapító mechanizmus
- 1 db imbuszfejű metrikus csavar zárt anyával a mechanizmus rögzítéséhez
- 1 db 164-es beakasztó (felső vezetősínbe kell rögzíteni hernyócsavarral)

teherbírás (kg)	cikkszám
40	10014604455
80	10014604450

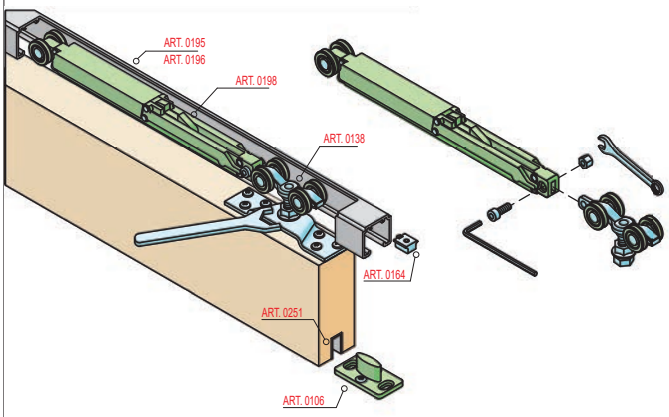

100 Silent Tolóajtóhoz alkalmazva

- 1 db csillapító alkalmazása esetén (a csillapítás egyirányú) az ajtólap minimális szélessége 465 mm
- 2 db csillapító alkalmazása esetén (a csillapítás kétirányú) az ajtólap minimális szélessége 680 mm

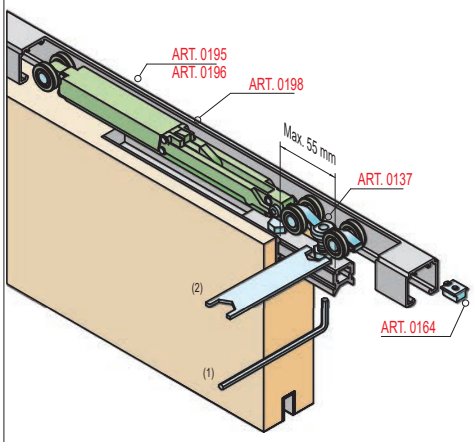

100 Silent Filo Tolóajtóhoz alkalmazva

- 1 db csillapító alkalmazása esetén (a csillapítás egyirányú) az ajtólap minimális szélessége 490 mm
- 2 db csillapító alkalmazása esetén (a csillapítás kétirányú) az ajtólap minimális szélessége 720 mm

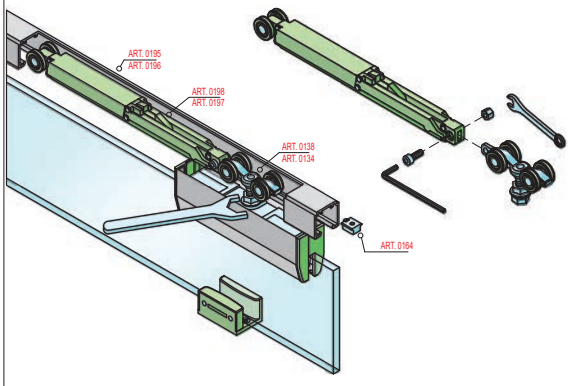

100 Silent Glass Tolóajtóhoz alkalmazva

- 1 db csillapító alkalmazása esetén (a csillapítás egyirányú) az ajtólap minimális szélessége 525 mm
- 2 db csillapító alkalmazása esetén (a csillapítás kétirányú) az ajtólap minimális szélessége 730 mm

Ellenhúzó vasalat



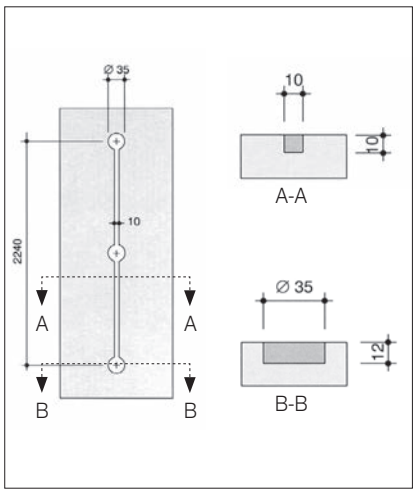

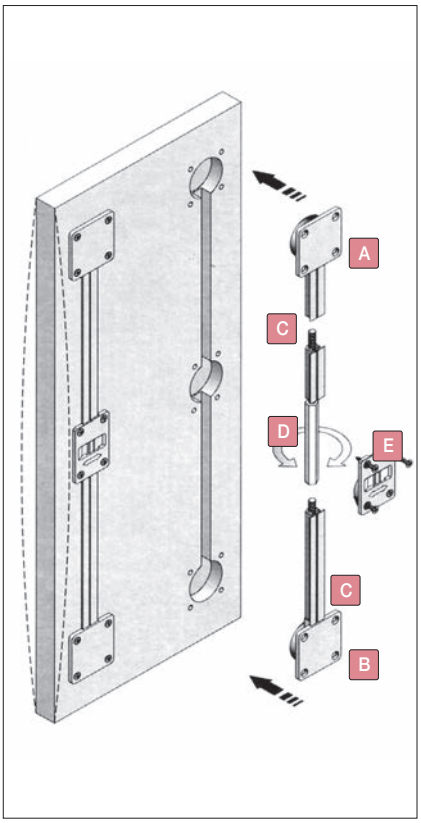

Ellenhúzó vasalat ajtólap görbülés csökkentésére

A vasalat növeli az ajtólap merevségét, csökkentheti a görbületét.
750 mm szélességig 1 db, e szélesség felett 2 db vasalat beépítése javasolt.
A szett tartalma:
A -1 db jobb menetes szár műanyag rögzítőfejjel
B -1 db bal menetes szár műanyag rögzítőfejjel
C - 2 db fekete műanyag vagy alumínium takaró a menetes szárakhoz
D - 1 db 34 mm magas állítóanya
E - 1 db műanyag takaró az állító anyára

Art 0015/20

anyag: alumínium

10014603300

Art 0016/100

anyag: műanyag
szín: fekete

10014603310



Bútorredőnyök



A357 Redőny rendszer, redőnytokos változat

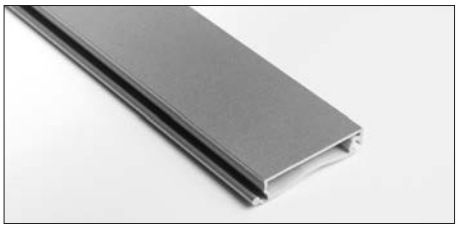

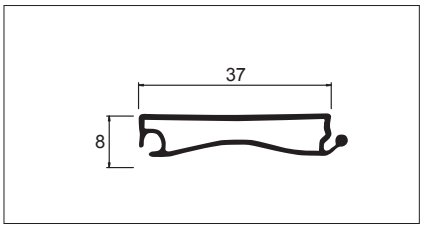

A357 Redőnyprofil

anyag: műanyag
szín: metál
rendelhető: 2,65 m-es szálban

10015900100

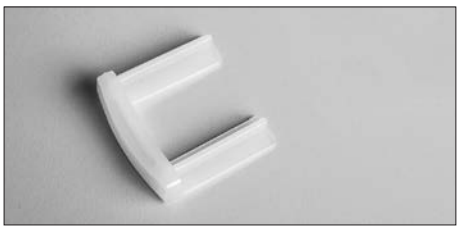

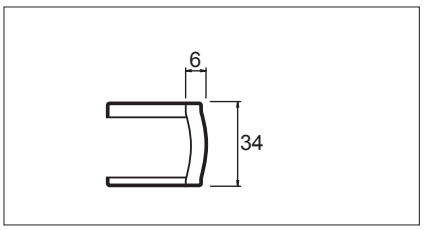

A475 Csúszka

A357 redőnyprofilhoz, nagyobb redőnyök csúszását könnyíti meg.
anyag: műanyag
szín: fehér
rendelhető: párban

10015900115

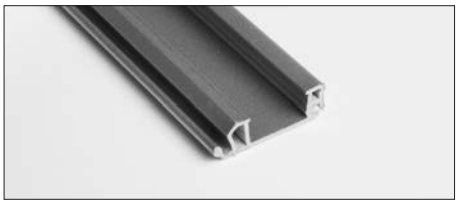

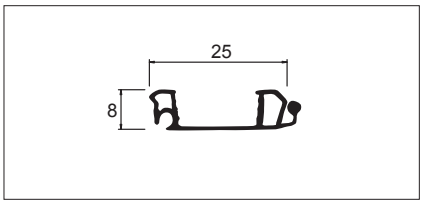

1122 Fogantyúprofil

A357 redőnyprofilhoz.
anyag: műanyag
szín: metál
rendelhető: 2,65 m-es szálban

10015900130

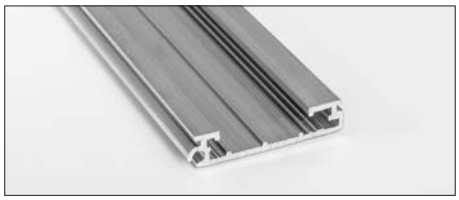

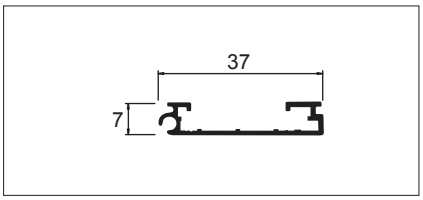

2061 Végzáró profil

A357 redőnyprofilhoz.
anyag: alumínium
rendelhető: 2,6 m-es szálban

10015900110

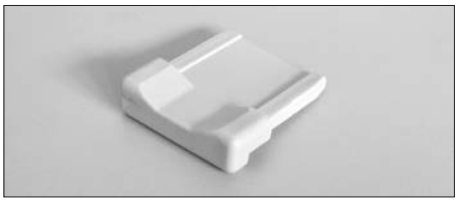

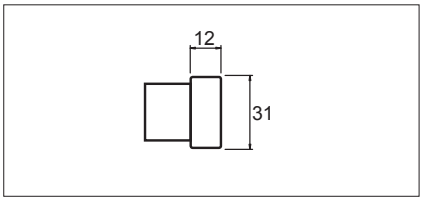

2062 Csúszka

2061 alumínium végzáró profilhoz.
anyag: műanyag
szín: fehér
rendelhető: párban

10015900041

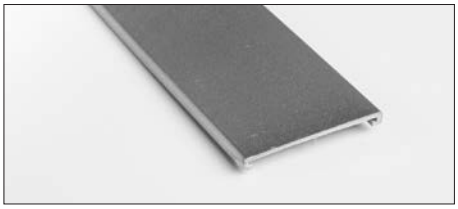

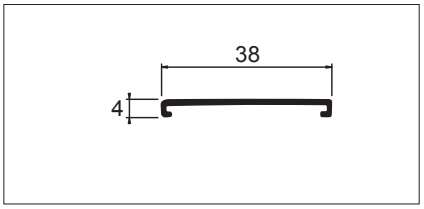

357T Takaróprofil

2061 alumínium végzáró profilhoz.
anyag: műanyag
szín: metál
rendelhető: 2,6 m-es szálban

10015900111

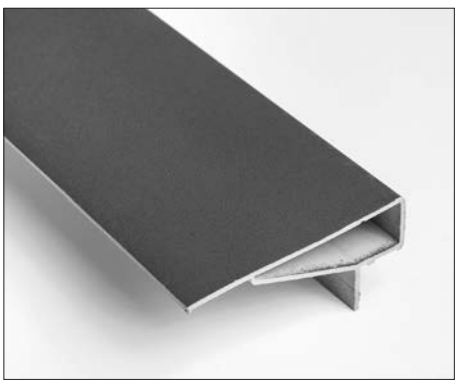

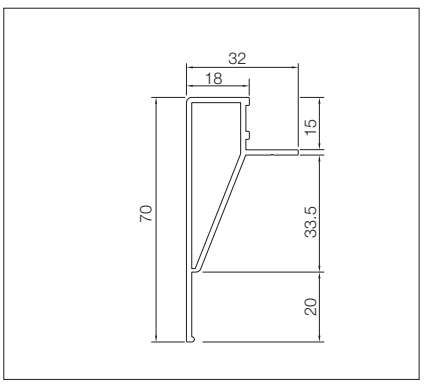

7963 Felső takaróprofil

anyag: műanyag
szín: metál
rendelhető: 2,6 m-es szálban

10015900140

Ajánlott rögzítőcsavar: 3.5x16 D fejű

10015900095

A357 Redőny rendszer, redőnytokos változat

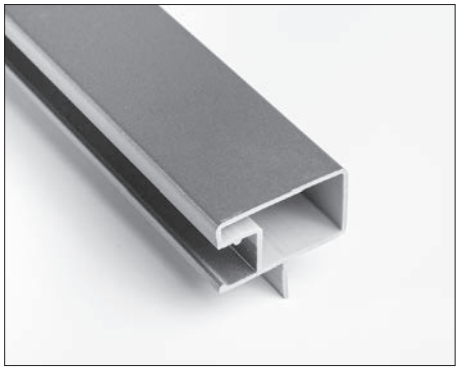

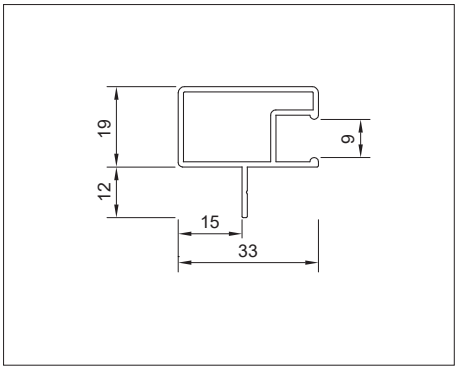

7964 Rácsavarozható frontsín

rátakarás: 15 mm
anyag: műanyag
szín: metál
rendelhető: 2,7 m-es szálban

10015900150

Ajánlott rögzítőcsavar: 5x16 D fejű

10015900095

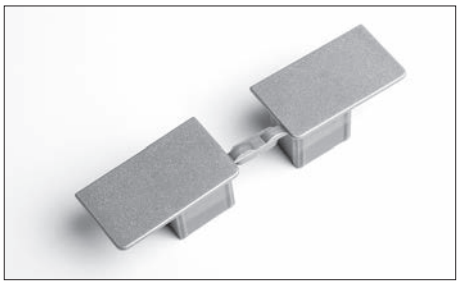

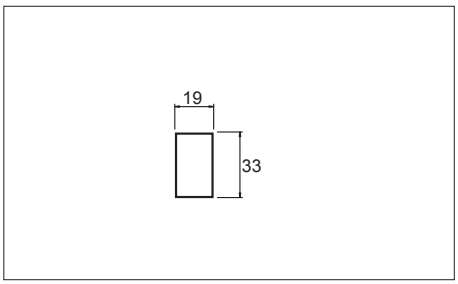

7965 Kupak

7964 profilhoz.
anyag: műanyag
szín: metál
rendelhető: párban

10015900151



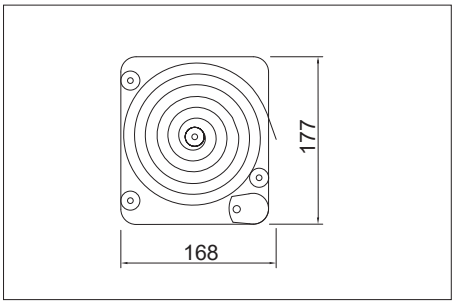

A267 Redőnytok

anyag: műanyag
szín: fehér
rendelhető: párban

10015900170

Facsavarok ezen az oldalon találhatók: **16.3**





4098 Rugós emelőrendszer

rugóhossz: 1400 mm

10015900090

Ajánlott rögzítőcsavar:
4 x 60 süllyesztett fejű



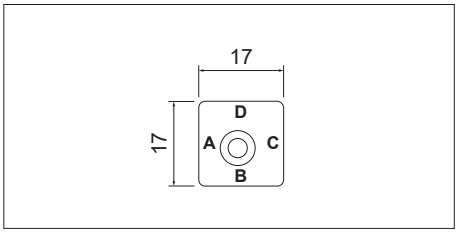

0092 Ütköző

anyag: műanyag
szín: fekete

10015900092

Redőnyzárak a 13. fejezetben találhatók.

A357 Redőnyrendszer beépítése



A redőny maximális mérete: 900 x 1200 mm

X = a szekrénytest szélességi belmérete
Y = a szekrénytest magassági külmérete

A méretre vágott A357 redőnyprofilok száma:
(Y-55)/37 mm. A kapott értéket mindig felfelé kell kerekíteni.

A profilelemek hosszmérete:
- A357 redőnyprofil csúszkával: x-31 mm
- A357 redőnyprofil csúszka nélkül: x-20 mm
- 1122 fogantyúprofil: x-20 mm
- 2061 alumínium végzáró: x-44 mm
- 357T takaróprofil: x-30 mm
- 7963 felső takaróprofil: x-36 mm
- 7964 frontsín: y-(1 mm x az alkalmazott 7965 kupakok száma)

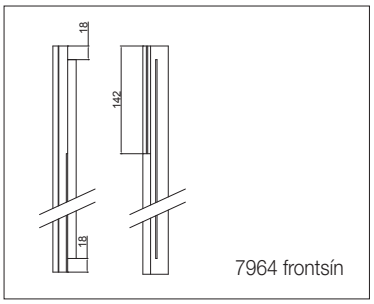

7964 frontsín

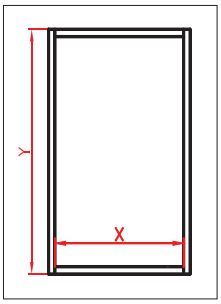

A357 KIT 2.0 Redőnytokos redőny szett



Szekrényelem méretre teljesen előkészítve, csavarokkal ellátva.
anyag: fém-műanyag
szín: ezüst

Névleges korpuszméret: 600 x 1300 mm

A szett elemei:
- 3390 Redőnytok - 1 pár
- 7964 Rácsavarozható front sín - 1 pár
- 7965 Kupak - 2 pár
- 7963 Felső takaró profil - 1 db
- 0092 Ütköző - 2 db
- 4098 Rugós emelőrendszer - 2 db
- A357 Redőnyprofil - 34 db
- 1122 Fogantyúprofil - 1 db
- 2061 Alumínium végzáró profil - 1 db
- 357T Takaróprofil - 1 db
- 2062 Csúszka - 1 pár

10015901001

Vastagság: 18 mm / oldal

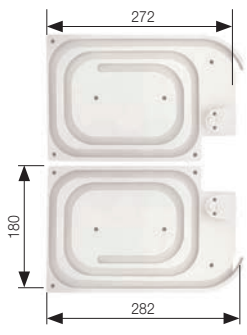

3663 Redőny rendszer, redőnytokos változat

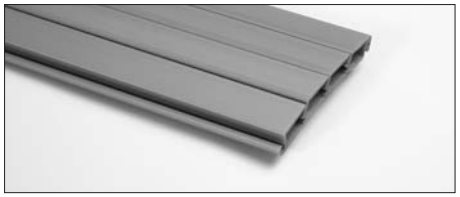

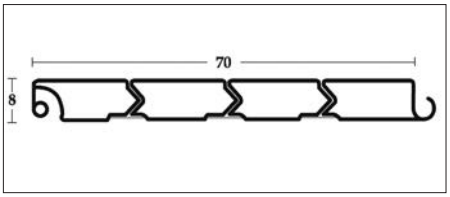

3663 Redőnyprofil

anyag: műanyag
szín: ezüst
rendelhető: 2,6 m-es szálban

10015900000

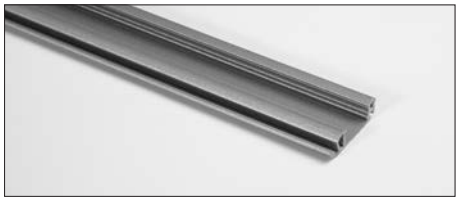

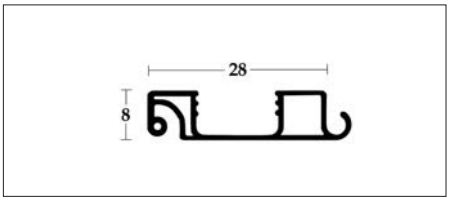

4180 Fogantyúprofil

3663 redőnyprofilhoz.
anyag: műanyag
szín: ezüst
rendelhető: 2,6 m-es szálban

10015900050

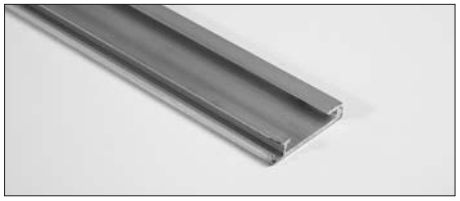

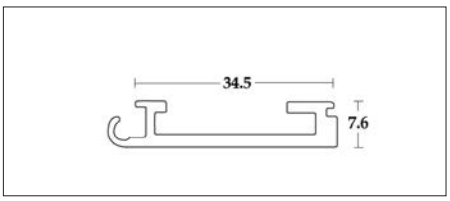

3708 Végzáró profil

3663 redőnyprofilhoz.
anyag: alumínium
szín: ezüst
rendelhető: 2,6 m-es szálban

10015900040

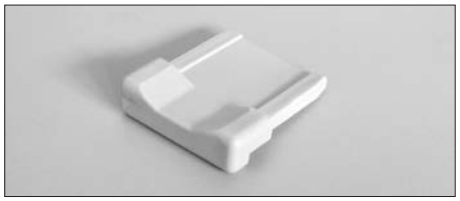

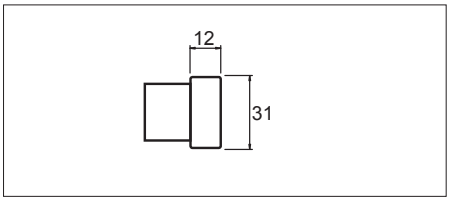

2062 Csúszka

2061 alumínium végzáró profilhoz.
anyag: műanyag
szín: fehér
rendelhető: párban

10015900041

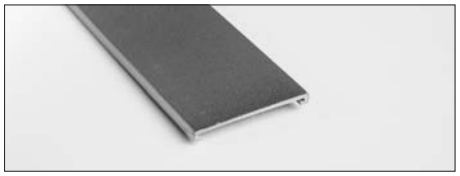

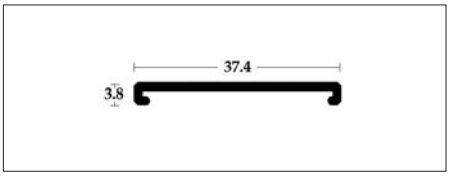

0702 Takaróprofil

3708 alumínium végzáróhoz.
anyag: műanyag
szín: ezüst
rendelhető: 2,6 m-es szálban

10015900042

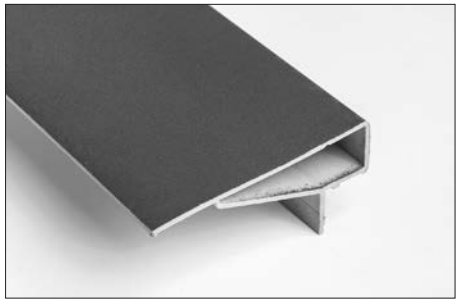

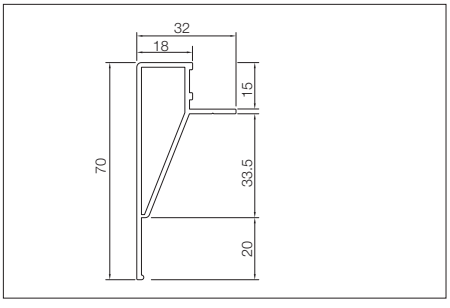

7963 Felső takaróprofil

anyag: műanyag
szín: ezüst
rendelhető: 2,6 m-es szálban

10015900142

Ajánlott rögzítőcsavar: 3,5 x 16 D fejű

10015900095

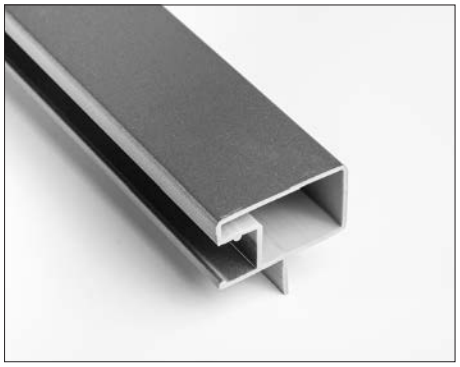

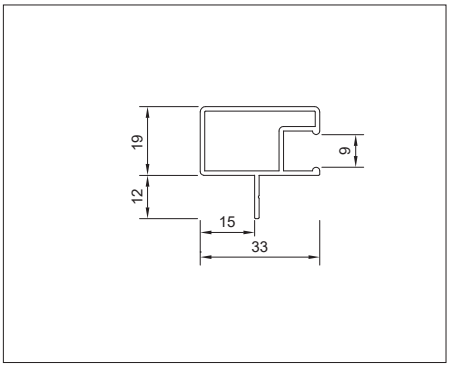

7964 Rácsavarozható frontsín

18 mm vastag bútorlapból készült szekrénytestekhez.
rátakarás: 15 mm
anyag: műanyag
szín: ezüst
rendelhető: 2,7 m-es szálban

10015900155

Ajánlott rögzítőcsavar: 3,5x16 D fejű

10015900095

3663 Redőny rendszer, redőnytokos, hátracsúszó változat

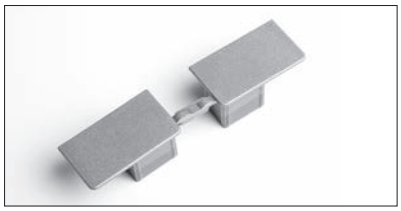

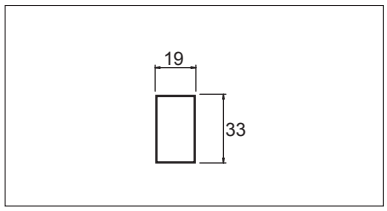

7965 Kupak

7964 profilhoz.
anyag: műanyag
szín: ezüst
rendelhető: párban

10015900151



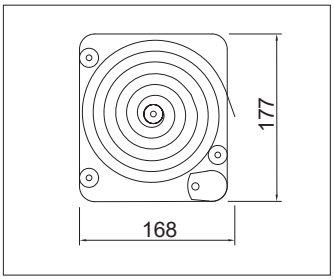

A267 Redőnytok

anyag: műanyag
szín: fehér
rendelhető: párban

10015900170





4098 Rugós emelőrendszer

rugóhossz: 1400 mm

10015900090

Ajánlott rögzítőcsavar:
4 x 60 süllyesztett fejű

Facsavarok ezen az oldalon találhatók: 16.3



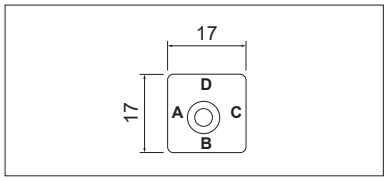

0092 Ütköző

anyag: műanyag
szín: fekete

10015900092

3663 Hátracsúszó változat



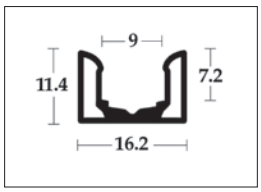

0684 Csavarozható belső sín

anyag: műanyag
szín: ezüst
rendelhető: 2,6 m-es szálban

10015900030

Ajánlott rögzítőcsavar: 3 x 16 süllyesztett fejű

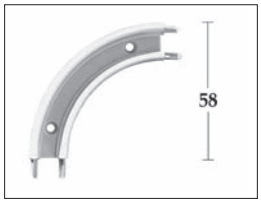

0655 Csavarozható sínhajlat - 90˚-os

anyag: műanyag
szín: ezüst

10015900080

Ajánlott rögzítőcsavar: 3 x 16 süllyesztett fejű



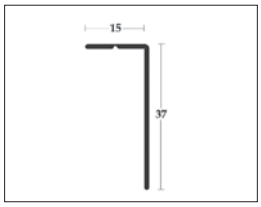

2792 Felső takaróprofil

anyag: műanyag
szín: ezüst
rendelhető: 2,6 m-es szálban

10015900060

Ajánlott rögzítőcsavar: 3 x 16 süllyesztett fejű

Redőnyzárak a 13. fejezetben találhatók.

3663 Redőnyrendszerek beépítése

Mindkét változatnál a redőnyszerkezet mérete legfeljebb 1200 mm magas és 1000 mm széles lehet. Mindkét rendszer alkalmazható vízszintes elrendezésben is, de ebben az esetben az optimális működés érdekében a síneket célszerű szilikonos spray-vel befújni.

3663 Redőnytokos változat beépítése

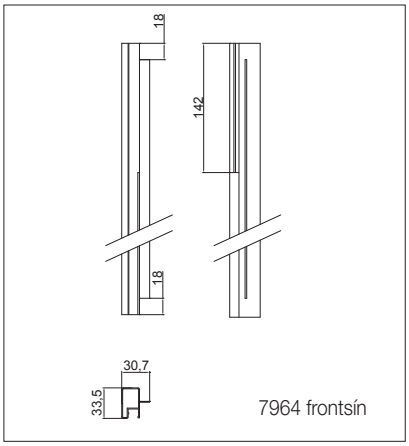

X = a szekrénytest szélességi belmérete
Y = a szekrénytest magassági külmérete

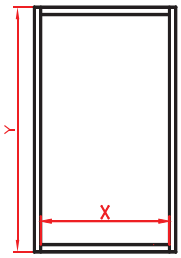

A méretre vágott 3663 redőnyprofilok száma:
(Y-80 mm) / 70 mm. A kapott értéket mindig felfelé kell kerekíteni.

A profilelemek hosszméretei:
- 3663 redőnyprofil: X-20 mm
- 4180 fogantyúprofil: X-20 mm
- 3708 alumínium végzáró profil: X-44 mm
- 0702 takaróprofil: X-30 mm
- 7964 rácsavarozható frontsín: Y- (1 mm x [az alkalmazott 7965 kupakok darabszáma])
- 7963 felső takaróprofil: X-36 mm

3663 Hátracsúszó változat beépítése

X = a szekrénytest szélességi belmérete
Y = a szekrénytest magassági belmérete
Z = a szekrénytest mélységi belmérete

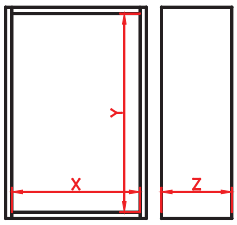

A méretre vágott 3663 redőnyprofilok száma:
- (Y-62 mm) / 70 mm
  A kapott értéket mindig felfelé kell kerekíteni

A profilelemek hosszméretei:
- 3663 redőnyprofil: X-9 mm
- 4180 fogantyúprofil: X-9 mm
- 3708 alumínium végzáró profil: X-33 mm
- 0702 takaróprofil: X-19

0684 rácsavarozható belső sín:
- függőleges első elem: Y-58 mm
- vízszintes felső elem: Z-116 mm
- függőleges hátsó elem: a redőny teljes hossza - a vízszintes felső elem hossza

7963 felső takaróprofil: X

A 4098 rugós emelőrendszer alkalmazása esetén min. 11,4 mm (a 0684 rácsavarozható belső sín vastagságának megfelelő) alátétet kell a rugó alá helyezni.







12. fejezet

Fel- és lenyíló vasalatok



FDS TSQ

Stílusos és praktikus megoldás az FDS kínálatból

Az FDS TSQ Compact felnyíló kompakt méretével, stílusos megjelenésével az egyik legnépszerűbb felnyíló vasalat az FDS családon belül. Mint az a nevében is olvasható, kompaktabb mérettel találkozhatunk, azaz kisebb szekrényekben is könnyedén választhatjuk ezt a felnyíló megoldást. Tulajdonságai miatt egy igazán univerzális felnyíló vasalat.

12.7

FDS TSE

Egyszerűen, csak teszi a dolgát

Az FDS TSE felnyíló nem igényel komoly tervezést, akár utólagos megoldásként is könnyen felszerelhető vasalat. Egyszerűsége ellenére mégis van benne egy plusz: az állítható erősségű csukódás és nyitás. Így a vasalatot könnyen és gyorsan a felhasználó igényeihez lehet igazítani.
Ha szeretnénk csillapított csukódást elérni, akkor csillapított kivetőpánt is szükséges, ami a 9. fejezetben található.

12.8





Free Space

Maximális funkció, minimális helyigény

A Free Space egy pánt nélküli felnyíló vasalat, amelyet a kompakt design és a kis helyigény jellemez. A Free Space felhasználási területe rendkívül széles lehet: konyha- vagy fürdőszobabútorok, vagy akár közületi alkalmazásra is kiválóan alkalmas.
Szerelése az előszerelt dübeleknek és eurocsavaroknak köszönhetően egyszerű, a furatok pontos elhelyezését furatsablon is segíti.

12.13



Link lenyíló vasalat

Exkluzív megjelenés, modern megoldás

A Link lenyíló vasalat exkluzív formáját a drót sodronynak és a szögletes vasalatháznak köszönheti. A termék segítségével állítható a lenyíló ajtó nyílásszöge. A vasalat nyitásra és zárásra is csillapít (a csillapító mechanizmus aktválásához az ajtót teljesen le kell nyitni). Egy vasalat alkalmazásával akár 7,5 kg-os ajtólapot is tervezhetünk, de ha kettő vasalatot alkalmazunk akár 15 kg-os ajtót is használhatunk szekrényeinkhez.

12.20

Tartalomjegyzék

12.5	FDS felnyíló vasalatok
12.10	FREE felnyíló vasalatok
12.14	MAXI felnyíló vasalatok
12.18	Duo felnyíló és lenyíló vasalatok
12.19	Egyéb felnyílók vasalatok
12.20	Link lenyíló vasalat
12.21	Kimana lenyíló ajtópánt
12.22	Ajtólap súly táblázat

Útmutató

A termék jelölése: Terméknév

cikkszám jelölése: 10003331420

Honlapunkon megtalálhatók a termékekhez kapcsolódó vásárlói tájékoztatók:
www.foresteu.com/vasarloi-tajekoztatok

Honlapunkon megtalálhatók a termékek szakszerű szerelését bemutató videók:
www.foresteu.com/filmek

Figyelem!
A gyártók folyamatos termékfejlesztése következtében termékeink kismértékben módosulhatnak a katalógusban megjelenthez képest. A termékek nem szakszerű beszereléséből adódó károkért felelősséget nem vállalunk.

Amennyiben a katalógusban látható színek, színminták és a termékek valódi színe esetében némi eltérés tapasztalható, ez a nyomdai technológia és az alkalmazott anyagok jellegéből adódhat. Az esetleges nyomdai hibákért felelősséget nem vállalunk!

Jelmagyarázat:

Legkedvezőbb ár • Kínálatunk legolcsóbb terméke az adott kategóriában.

Kiváló ár-érték arány • Kedvező árfekvésű, jó minőséget képviselő termék.

Push-open működtetés

A szerkezet maximális teherbírása (kg)

Az állíthatóság iránya és értéke (mm)

Csillapító szerkezet

FDS TST vízszintes harmonika felnyíló vasalat



- Korpusz szélesség: max 1800 mm
- Korpusz magasság: 590-880 mm
- Ajtólapvastagság: 18-28 mm
- 3D állíthatóság: minden irányban ± 2 mm
- Csillapított csukódás
- Minden ponton megállítható
- Állítható erősségű csukódás és nyitás
- Szettben (jobbos és balos)

900 mm-es korpuszméret felett javasoljuk 2-nél több pánt használatát!

A szett tartalma:
- 1 pár emelőkar
- 1 pár fehér takarósapka
- 2 db ráütődő önzáró kivető pánt
- 2 db gyorszerelős egyenes pántalátét
- 4 db pántkar takaró
- 2 db összekötő pánt
- 2 db gyorsszerelős összekötő pánttalp
- 1 pár előlaprögzítő fa ajtóhoz
- csavarok



FDS TST ST00BG

összekötő pánt
rendelés: pár
10003337395

FDS TST T00TQ

H=0 gyorsszerelésű pánt alátét
rendelés: pár
10003337396

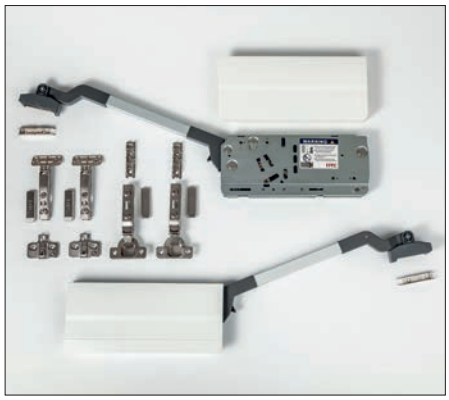

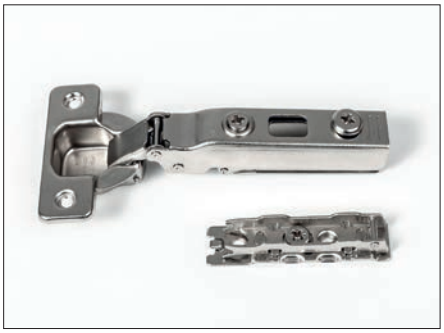

FDS TST STA685

120°-os rugó nélküli, ráütődő pánt
rendelés: pár
10003337397

FDS TST SQ00YQ

H=0 gyorsszerelésű egyenes pánt alátét
rendelés: pár
10003337398

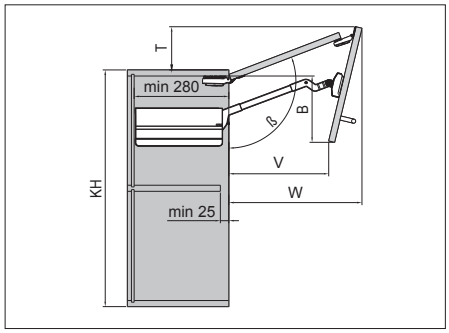

korpusz magasság KH (mm)	ajtó súlya (kg)*	ß (°)	B (mm)	V (mm)	W (mm)	T (mm)	cikkszám
590 - 649	4,1 - 8,1	~105 - 115	141 - 194	224 - 308	327 - 384	84 - 132	10003337300
	7,8 - 13,0						10003337310
650 - 729	3,7 - 7,2	~102 - 115	160 - 228	226 - 335	355 - 428	74 - 144	10003337320
	7,0 - 11,6						10003337330
	11,5 - 19,8						10003337340
730 - 799	3,2 - 6,5	~105 - 115	181 - 250	293 - 372	390 - 450	108 - 162	10003337350
	6,3 - 10,6						10003337360
	10,5 - 18,1						10003337370
800 - 879	5,8 - 9,6	~105 - 115	202 - 280	318- 404	422 - 494	115 - 176	10003337380
	9,5 - 16,5						10003337390

Ajtólap súly táblázat itt található: 12.22

*Ajtó súly (kg)=
ajtólap súlya + 2x fogantyú súlya (kg)

A vasalat terhelés (ajtó) nélkül történő csukása, nyitása rendkívül balesetveszélyes, és a termék tönkremeneteléhez vezethet, ezért szigorúan tilos!

FDS TSF pánt nélküli felnyíló vasalat



- Kivetőpánt nélkül szerelhető
- Korpusz szélesség: max 1800 mm
- Korpusz magasság: 250-700 mm
- Ajtólapvastagság: 18-28 mm
- 3D állíthatóság: minden irányban ±2 mm
- Csillapított csukódás
- Minden ponton megállítható
- Állítható erősségű csukódás és nyitás
- 107°-os nyitásszög
- Szettben (jobbos és balos)

A szett tartalma:
- 1 pár emelőkar
- 1 pár fehér takarósapka
- 1 pár előlaprögzítő fa ajtóhoz
- csavarok

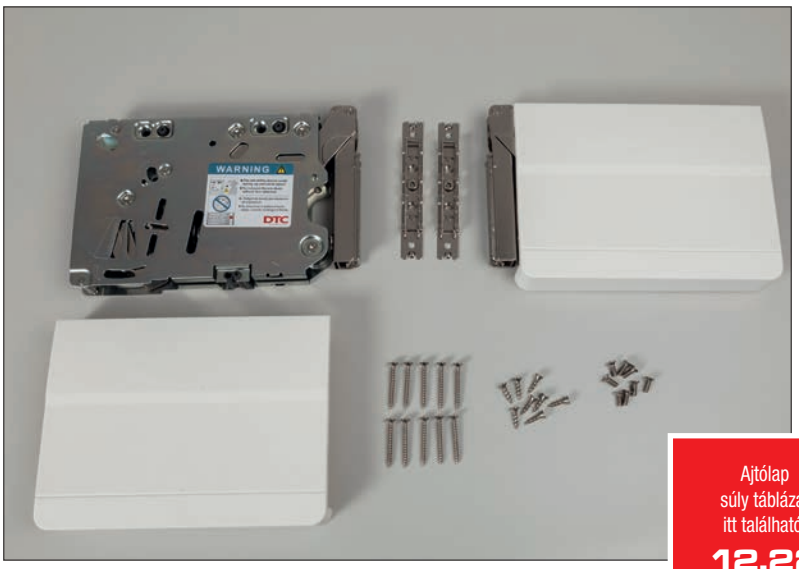

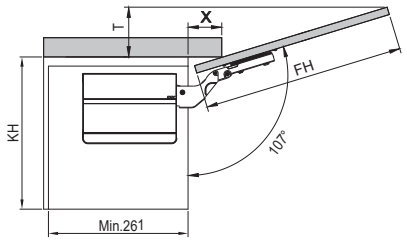

T = FH x 0,29 – 15 + ajtólap vastagság (mm)

ajtólap vastagság (mm)	18	19	20
X (mm)	64	58	55

Ajtólap súly táblázat itt található: 12.22

korpusz magasság KH (mm)	ajtó súlya (kg)*		
250	3,0-10,0	–	–
300	2,5-8,3	–	–
350	2,1-7,1	4,3-14,0	–
400	1,9-6,3	3,8-12,3	8,0-22,5
450	1,7-5,6	3,3-10,9	7,1-20,0
500	1,5-5,0	3,0-9,8	6,4-18,0
550	–	–	5,8-16,4
600	–	–	5,3-15,0
650	–	–	4,9-13,9
700	–	–	4,6-12,9
cikkszám	10003337100	10003337120	10003337140

*Ajtó súly (kg)= ajtólap súlya + 2x fogantyú súlya (kg)



A vasalat terhelés (ajtó) nélkül történő csukása, nyitása rendkívül balesetveszélyes, és a termék tönkremeneteléhez vezethet, ezért szigorúan tilos!

FDS TSQ Compact pánt nélküli felnyíló vasalat





- Kivetőpánt nélkül szerelhető
- Korpusz szélesség: max. 1200 mm
- Korpusz magasság: 250-600 mm
- Ajtólapvastagság: 18-28 mm
- 3D állíthatóság: minden irányban ±2 mm
- Csillapított csukódás
- Minden ponton megállítható
- Állítható erősségű csukódás és nyitás
- 107°-os nyitásszög
- Szettben (jobbos és balos)

A szett tartalma:
- 1 pár emelőkar
- 1 pár fehér takarósapka
- 1 pár előlaprögzítő fa ajtóhoz
- csavarok
- PO (push open) verzió esetén 1 db befúrható, mágneses rögzítő-kilökő adapterrel, rögzítőlemezzel

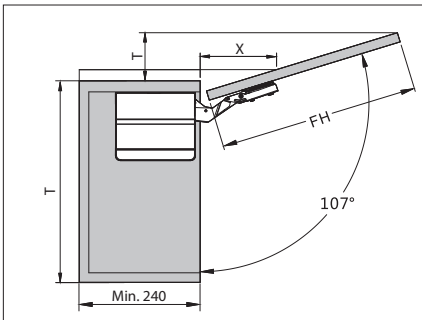

T = FH x 0,29 – 15 + ajtólap vastagság (mm)

ajtólap vastagság (mm)	18	19	20
X (mm)	64	58	55

TSQ COMPACT				
korpusz magasság KH (mm)	ajtó súlya (kg)*			
250	1,9-5,0	3,8-9,4	6,4-14,4	–
300	1,6-4,2	3,2-7,8	5,3-12,0	–
350	1,4-3,6	2,7-6,7	4,6-10,3	–
400	1,2-3,1	2,4-5,9	4,0-9,0	–
450	–	2,1-5,2	3,6-8,0	–
500	–	1,9-4,7	3,2-7,2	–
550	–	–	–	4,5-8,1
600	–	–	–	4,2-7,5
cikkszám	10003337500	10003337520	10003337540	10003337580

*Ajtó súly (kg) = ajtólap súlya + 2x fogantyú súlya (kg)

TSQ COMPACT PO				
korpusz magasság KH (mm)	ajtó súlya (kg)*			
250	2,3-5,4	4,2-9,8	7,2-16,0	–
300	1,9-4,5	3,5-8,2	6,0-13,3	–
350	1,7-3,9	3,0-7,0	5,1-11,4	–
400	1,5-3,4	2,7-6,1	4,5-10,0	–
450	–	2,4-5,4	4,0-8,9	–
500	–	2,1-4,9	3,6-8,0	–
550	–	–	–	4,7-9,1
600	–	–	–	4,3-8,3
cikkszám	10003337600	10003337620	10003337640	10003337680

*Ajtó súly (kg) = ajtólap súlya



A vasalat terhelés (ajtó) nélkül történő csukása, nyitása rendkívül balesetveszélyes, és a termék tönkremeneteléhez vezethet, ezért szigorúan tilos!

FDS TSE felnyíló vasalat



- Korpusz szélesség: max 1800 mm
- Korpusz magasság: 250-600 mm
- Ajtólapvastagság: 18-28 mm
- Minden ponton megállítható
- Állítható erősségű csukódás és nyitás
- 105°-os nyitásszög
- Kivetőpánt szükséges

Csillapított csukódás eléréséhez alkalmazzon csillapított kivetőpántot!

A szett tartalma:
- 1 db felnyíló vasalat
- 1 db rögzítőtalp korpuszra
- 1 db előlaprögzítő fa ajtóhoz
- csavarok

A táblázat 1db vasalat alkalmazása esetén érvényes.
2 db vasalatnál (600 mm szélesség felett) az ajtók súlyát felezni kell.

korpusz magasság KH (mm)	ajtó súlya (kg)*		
250	0,8-4,0	–	–
300	0,7-3,3	–	–
350	0,6-2,9	1,4-4,3	–
400	0,5-2,5	1,3-3,8	2,4-5,9
450	–	1,1-3,3	2,1-5,2
500	–	1,0-3,0	1,9-4,7
550	–	–	1,8-4,3
600	–	–	1,6-3,9
cikkszám	10003337200	10003337220	10003337240

*Ajtó súly (kg)= ajtólap súlya + 2x fogantyú súlya (kg)





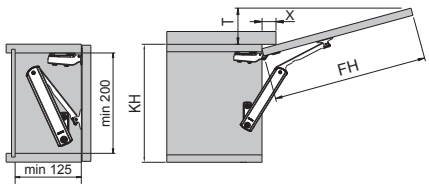

T = (FH - X) x 0,3

ajtólap vastagság (mm)	18	19	20
X (mm)	37	34	30

A vasalat terhelés (ajtó) nélkül történő csukása, nyitása rendkívül balesetveszélyes, és a termék tönkremeneteléhez vezethet, ezért szigorúan tilos!



Free Fold vízszintes harmonika felnyíló vasalat



- Korpusz szélesség: max 1400 mm
- Korpusz magasság: 580-840 mm
- Ajtólapvastagság: 18-28 mm
- Csillapított csukódás
- Minden ponton megállítható
- Állítható erősségű csukódás és nyitás
- Kivetőpánt szükséges
- Szettben (jobbos és balos)

900 mm-es korpuszméret felett javasoljuk 2-nél több pánt használatát

Free Fold raktárkészlet								
kód	korpusz magasság KH (mm)	ajtó súlya* (kg)	ß (°)	T (mm)	U (mm)	V (mm)	W (mm)	cikkszám
372.37.730	580-650	2.2-4.4	95-108	40-119	126-197	207-227	375-430	10003331600
372.37.732		4.3-8.8						10003331610
372.37.733		6.0-12.2						10003331620
372.37.734		10.6-20.9						10003331630
372.37.752	710-790	3.5-7.2	95-108	46-136	161-233	219-250	439-500	10003331640
372.37.753		5.2-10.3						10003331650
372.37.754		8.7-17.2						10003331660
372.37.763	770-840	4.9-9.8	95-108	43-146	179-223	200-267	466-527	10003331670
372.37.764		8.0-15.5						10003331680

* Ajtó súly (kg)= ajtólap súlya+(2x fogantyú súlya)

372.64.796
Állítható összekötő pánt

Free Fold vasalathoz
rendelés: pár

10003330389

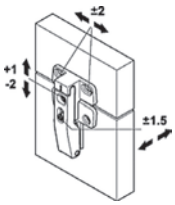

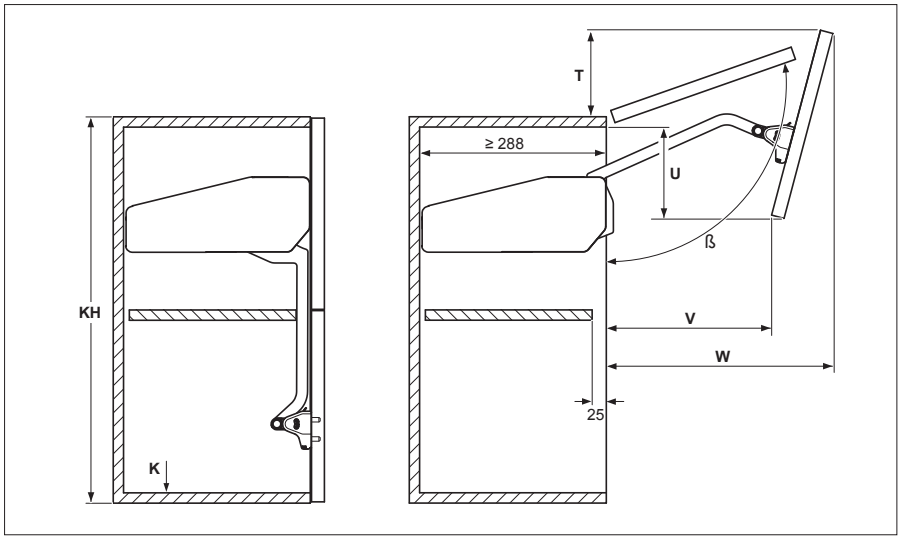

373.37.044 Adapter

Free Fold vasalathoz
keskeny alumínium keretes ajtókhoz
rendelés: pár
csavarral

10003331690



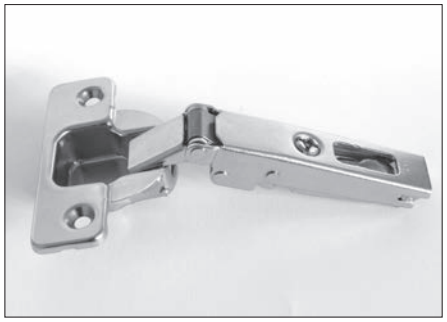

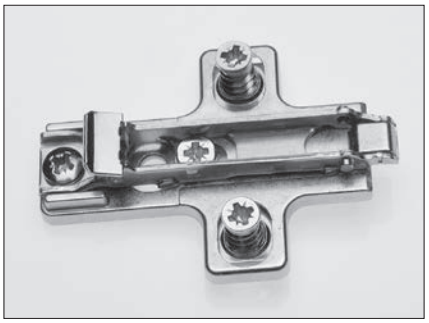

C2A9A99 - 120°-os pánt

A felső ajtóhoz ajánlott

10002700960

BARGR09
Pántalátét, eurocsavarral

3 ponton rögzíthető, öntvény, **H=0 mm**

10002708701

A vasalat terhelés (ajtó) nélkül történő csukása, nyitása rendkívül balesetveszélyes, és a termék tönkremeneteléhez vezethet, ezért szigorúan tilos!

Free Up az ajtó síkjával párhuzamosan felnyíló vasalat





- Korpusz szélesség: 1800 mm felett is alkalmazható ha közbenső függőleges választóra még egy vasalatot szerel
- Korpusz magasság: 380-500 mm
- 3D állíthatóság: minden irányban ±1,5 mm
- Csillapított csukódás
- Minden ponton megállítható
- Állítható erősségű csukódás és nyitás
- Összekötő rúd szükséges a szereléshez
- Szettben (jobbos és balos)

372.91.599 Adapter

Free Up vasalathoz keskeny alumínium keretes ajtókhoz rendelés: pár

10003331590



Free Up raktárkészlet				
kód	korpusz magasság KH (mm)	ajtó súlya* (kg)	U (mm)	cikkszám
372.33.720	380-500	2.0-3.8	KH-390-K	10003331500
372.33.721		3.4-6.7		10003331510
372.33.722		6.3-11.8		10003331520
372.33.723		9.3-17.4		10003331530

* Ajtó súly (kg)= ajtólap súlya+(2x fogantyú súlya)

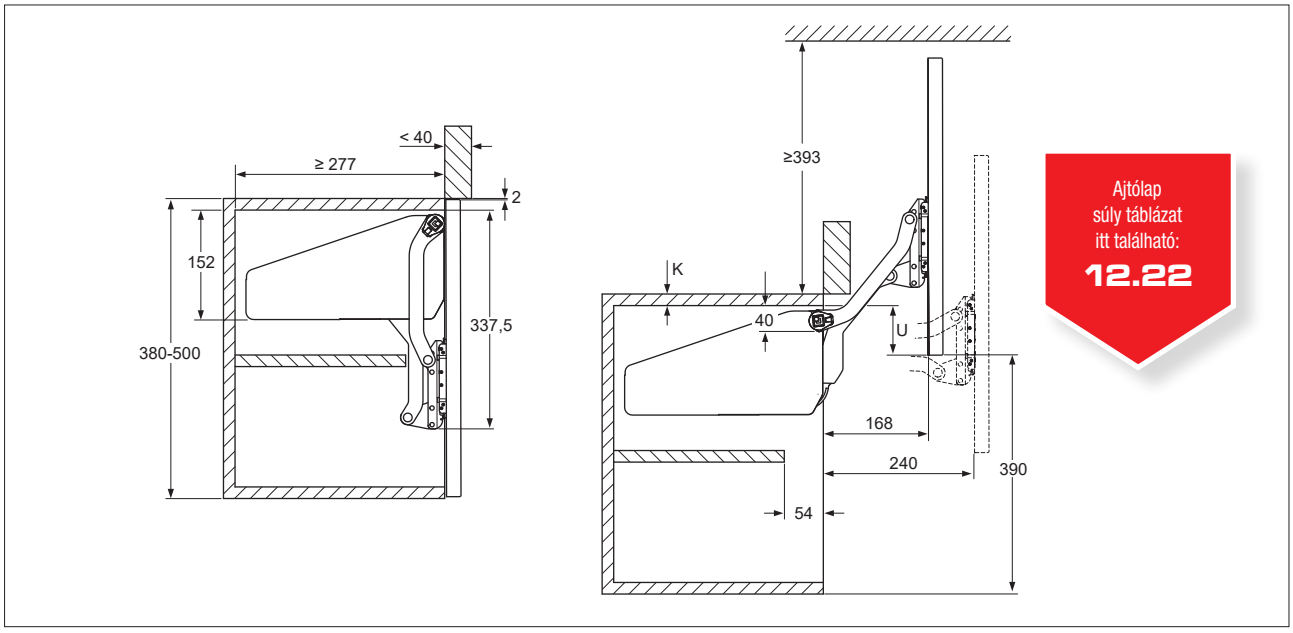

Ajtólap súly táblázat itt található: **12.22**

Összekötő rúd Free Up vasalathoz

kód	korpusz szélesség KB (mm)	korpusz vastagsága K (mm)	az összekötő rúd hossza KB-(2×K)-88 (mm)	cikkszám
372.33.692	600	16 -19	474	10003331550
372.33.694	900		774	10003331555
372.33.696	1200		1074	10003331560

A vasalat terhelés (ajtó) nélkül történő csukása, nyitása rendkívül balesetveszélyes, és a termék tönkremeneteléhez vezethet, ezért szigorúan tilos!

Free Flap pánt nélküli felnyíló vasalat





- Kivetőpánt nélkül szerelhető
- Korpusz szélesség: max 1200 mm
- Korpusz magasság: 250-600 mm
- 3D állíthatóság: minden irányban ±1,5 mm
- Csillapított csukódás
- Minden ponton megállítható
- Állítható erősségű csukódás és nyitás
- Szettben (jobbos és balos)
- Eurocsavarral
- Nyitásszög 90°-ra korlátozása:
  Free Flap 1.7 típusnál külön megvásárolható adapterrel
  Free Flap 3.15 típusnál a vasalaton állítható

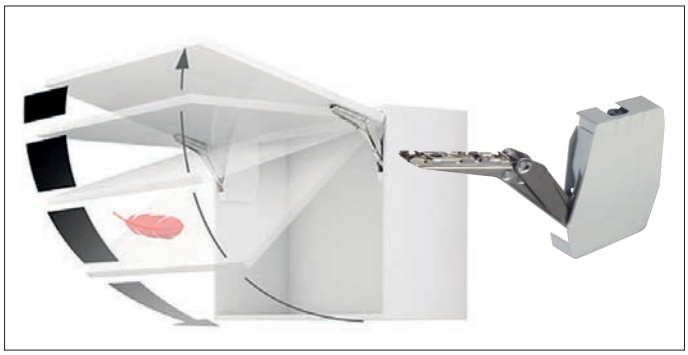

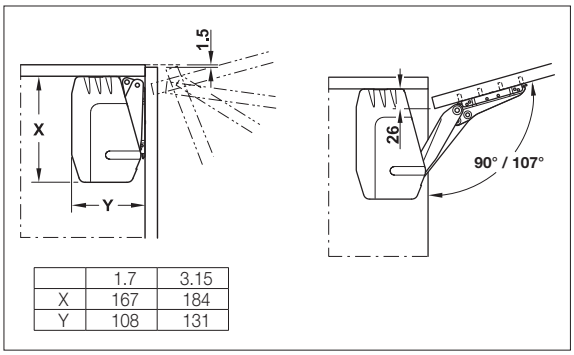

	1.7	3.15
X	167	184
Y	108	131

* Ajtó súly (kg)= ajtólap súlya+(2x fogantyú súlya)

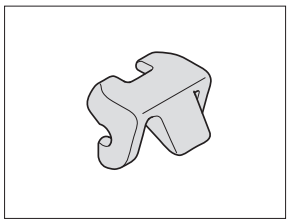

372.91.499
Nyitásszög határoló

Free Flap 1.7-hez
107°-os nyitásszög 90°-ra történő
korlátozására.
rendelés: pár

10003331435



372.91.599 Adapter

Free Flap 1.7 és 3.15 vasalathoz
keskeny alumínium keretes ajtókhoz
rendelés: pár

10003331590

korpusz magasság KH (mm)	Free Flap 1.7			Free Flap 3.15			
	372.91.320	372.91.321	372.91.322	372.91.330	372.91.331	372.91.332	372.91.333
	ajtó súlya* (kg)						
250	1,3-3,8	2,9-6,4	5,4-11,8	–	–	–	–
275	1,3-3,3	2,5-5,7	4,8-10,6	–	–	–	–
300	1,1-3,1	2,4-5,1	4,4-9,6	–	–	–	–
325	1,0-2,8	2,1-4,6	4,0-8,8	–	–	–	–
350	0,9-2,6	2,0-4,2	3,7-8,1	–	–	–	–
375	0,9-2,3	1,9-3,8	3,5-7,5	–	–	–	–
400	0,8-2,1	1,7-3,6	3,2-7,0	4,7-9,6	5,9-12,4	8,9-18,6	11,8-23,3
425	–	–	–	4,4-9,0	5,6-11,6	8,3-17,4	11,0-21,8
450	–	–	–	4,1-8,4	5,2-10,9	7,8-16,3	10,4-20,5
475	–	–	–	3,9-8,0	4,9-10,3	7,4-15,4	9,8-19,3
500	–	–	–	3,7-7,5	4,7-9,7	7,0-14,6	9,2-18,3
525	–	–	–	3,5-7,1	4,4-9,2	6,6-13,9	8,8-17,3
550	–	–	–	3,3-6,8	4,2-8,8	6,3-13,2	8,3-16,5
575	–	–	–	3,2-6,5	4,0-8,4	6,0-12,5	8,0-15,6
600	–	–	–	3,0-6,2	3,8-8,0	5,7-12,0	7,6-15,0
cikkszám	10003331420	10003331425	10003331430	10003331440	10003331445	10003331450	10003331455

A vasalat terhelés (ajtó) nélkül történő csukása, nyitása rendkívül balesetveszélyes, és a termék tönkremeneteléhez vezethet, ezért szigorúan tilos!

Free Space 1.11 pánt nélküli felnyíló vasalat





- Kivetőpánt nélkül szerelhető
- Korpusz szélesség: max 1800 mm
- Korpusz magasság: 250-650 mm
- Ajtólapvastagság: 18-26 mm
- 3D állíthatóság
- Csillapított csukódás
- Minden ponton megállítható
- Állítható erősségű csukódás és nyitás
- 90° vagy 107° nyitásszög
- Szettben (jobbos és balos)

Ajtólap súly táblázat itt található: 12.22

korpusz magasság KH (mm)	Modell B	Modell C	Modell D	Modell E	Modell F
	372.27.700	372.27.701	372.27.702	372.27.703	372.27.704
	ajtó súlya (kg)*				
250	1,9 - 3,9	3,4 - 6,4	5,8 - 9,1	8,3 - 12,6	12,1 - 17,2
275	1,9 - 3,5	3,1 - 5,8	5,3 - 8,2	7,5 - 12	11 - 15,6
300	1,7 - 3,2	2,8 - 5,3	4,8 - 7,5	6,9 - 11	10,1 - 14,3
325	1,6 - 3	2,6 - 4,9	4,4 - 7	6,4 - 10,2	9,3 - 13,2
350	1,5 - 2,8	2,4 - 4,6	4,1 - 6,5	5,9 - 9,5	8,6 - 12,3
375	1,3 - 2,6	2,2 - 4,3	3,8 - 6	5,5 - 8,8	8,1 - 11,4
400	1,2 - 2,4	2,1 - 4	3,6 - 5,6	5,2 - 8,3	7,6 - 10,7
425	1,1 - 2,3	2 - 3,8	3,4 - 5,3	4,9 - 7,8	7,1 - 10,1
450	1 - 2,1	1,9 - 3,5	3,2 - 5	4,6 - 7,3	6,7 - 9,5
475	1 - 2	1,8 - 3,4	3 - 4,7	4,3 - 7	6,4 - 9
500	0,9 - 1,9	1,7 - 3,2	2,9 - 4,5	4,1 - 6,6	6 - 8,6
525	0,9 - 1,8	1,6 - 3	2,7 - 4,3	3,9 - 6,3	5,7 - 8,2
550	0,8 - 1,7	1,5 - 2,9	2,6 - 4,1	3,7 - 6	5,5 - 7,8
575	0,8 - 1,7	1,4 - 2,8	2,5 - 3,9	3,6 - 5,7	5,2 - 7,4
600	0,8 - 1,6	1,4 - 2,7	2,4 - 3,7	3,4 - 5,5	5 - 7,1
625	0,7 - 1,5	1,3 - 2,5	2,3 - 3,6	3,3 - 5,3	4,8 - 6,8
650	0,7 - 1,5	1,3 - 2,4	2,2 - 3,5	3,2 - 5,1	4,6 - 6,6
cikkszám	10003331800	10003331810	10003331820	10003331830	10003331840

*Ajtó súly (kg)= ajtólap súlya + 2x fogantyú súlya (kg)

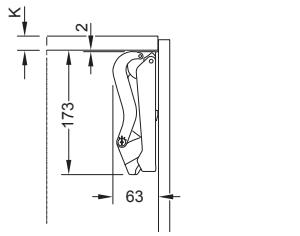

Y	X
16	117
18	110
19	107
22	96
24	90
26	83
28	76

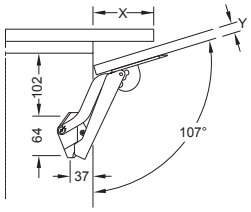

Y: ajtólap vastagság (mm)
X: max. párkány kinyúlás (mm)

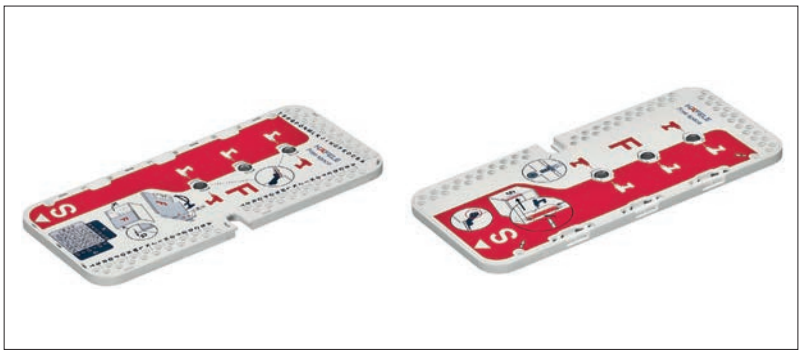

372.27.602
Free Space fúrósablon

anyaga: műanyag

10003331850

A vasalat terhelés (ajtó) nélkül történő csukása, nyitása rendkívül balesetveszélyes, és a termék tönkremeneteléhez vezethet, ezért szigorúan tilos!

Maxi felnyíló vasalat kisméretű ajtókhoz



A szükséges kivetőpánt a **9.** fejezetben található

- Korpusz szélesség: max 1200 mm
- Korpusz magasság: 300-1000 mm
- Ajtólapvastagság: 18-26 mm
- Minden ponton megállítható
- Állítható erősségű csukódás és nyitás
- 75°, 90° vagy 110°-os nyitásszög
- Kivetőpánt szükséges

Csillapított csukódás eléréséhez alkalmazzon csillapított kivetőpántot!

A szett tartalma:
- 1 db felnyíló vasalat
- 1 db vasalat rögzítőtalp
- 1 db front rögzítőtalp
- 1 db takarósapka

(minden típusnál szürke szín)



A táblázat 1db vasalat alkalmazása esetén érvényes.
2 db vasalatnál (600 mm szélesség felett) az ajtók súlyát felezni kell.

ajtó		Modell A szürke, állítható	Modell B beige, állítható	Modell C fehér, állítható	Modell D fekete, állítható
nyitásszög	korpusz magasság KH (mm)	ajtó súlya* (kg)			
75°	400	2,2-4,0	4,3-8,2	7,1-14,0	–
	500	1,8-3,2	3,4-7,0	6,4-11,5	6,6-13,4
	600	1,6-3,0	2,9-5,5	5,1-10,0	6,4-11,2
	700	1,4-2,8	2,6-5,1	4,9-9,1	5,3-10,2
	800	–	2,4-4,6	4,0-7,4	4,9-9,0
	900	–	2,0-4,4	3,8-7,0	4,7-8,2
	1000	–	2,0-4,2	3,5-6,7	4,4-7,6
90°	300	2,7-5,1	5,0-8,5	8,0-12,0	9,0-15,0
	400	2,1-3,5	4,5-6,7	5,8-11,2	7,2-13,5
	500	1,6-2,6	3,5-5,5	4,5-8,8	6,0-11,0
	600	1,3-2,2	2,7-4,3	3,9-7,7	4,8-8,5
	700	1,2-2,0	2,5-3,7	3,2-6,4	4,2-7,6
	800	–	2,4-3,4	3,0-5,4	3,5-6,7
	900	–	–	2,7-5,2	3,0-6,0
	1000	–	–	–	2,7-5,5
110°	300	1,4-3,2	3,1-5,9	5,4-10,0	–
	400	1,2-2,5	3,0-5,0	4,2-8,1	4,8-9,0
	500	0,9-2,0	2,2-3,8	3,2-6,3	2,8-7,5
	600	0,7-1,5	1,9-3,5	2,7-6,0	3,5-6,8
	700	–	1,7-2,7	2,5-4,5	3,0-5,2
	800	–	–	2,2-3,6	2,6-4,7
	900	–	–	–	2,3-4,3
	1000	–	–	–	2,0-4,0
cikkszám		10003330025	10003330028	10003330030	10003330035

A 12.12 - 12.15 oldalakon látható nyitási megoldások esetében az összes Maxi felnyíló vasalat megegyezik. Az alkalmazásbeli különbségeket az eltérő beépítési pozíciók határozzák meg.

* Ajtó súly (kg)= ajtólap súlya+(2x fogantyú súlya)

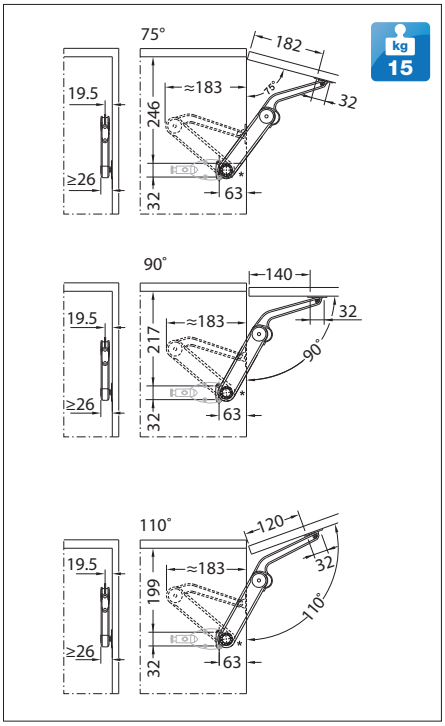

A vasalat terhelés (ajtó) nélkül történő csukása, nyitása rendkívül balesetveszélyes, és a termék tönkremeneteléhez vezethet, ezért szigorúan tilos!

Maxi felnyíló vasalat nagyméretű ajtókhoz

A táblázat 1db vasalat alkalmazása esetén érvényes. 2 db vasalatnál (600 mm szélesség felett) az ajtók súlyát felezni kell.

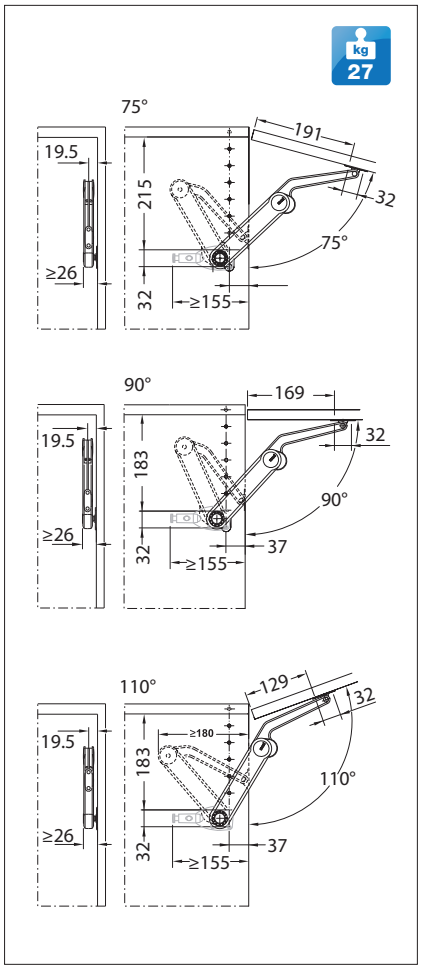

ajtó		Modell A szürke, állítható	Modell B beige, állítható	Modell C fehér, állítható	Modell D fekete, állítható
nyitásszög	korpusz magasság KH (mm	ajtó súlya* (kg)			
75°	300	3,8-7,1	6,7-13,7	11,9-21,0	15,4-27,3
	400	2,8-5,3	5,0-10,3	8,9-15,8	11,6-20,5
	500	2,3-4,3	4,1-8,3	7,2-12,5	9,4-16,2
	600	1,9-3,5	3,3-7,0	5,9-10,6	7,6-13,7
	700	1,6-3,0	2,8-5,7	5,0-8,8	6,5-11,4
	800	1,4-2,7	2,5-5,1	4,4-7,9	5,7-10,4
	900	1,3-2,4	2,2-4,6	4,0-7,0	5,2-9,1
	1000	1,1-2,1	2,0-4,1	3,6-6,3	4,6-8,2
90°	300	3,0-5,3	5,1-10,2	9,1-15,8	11,9-20,8
	400	2,3-4,0	3,8-7,6	6,9-11,9	8,9-15,6
	500	1,8-3,2	3,1-6,1	5,5-9,6	7,2-12,5
	600	1,5-2,7	2,6-5,1	4,6-7,9	6,0-10,4
	700	1,3-2,2	2,1-4,2	3,8-6,6	4,9-8,7
	800	1,1-2,0	1,9-3,9	3,4-5,9	4,4-7,8
	900	1,0-1,8	1,7-3,4	3,0-5,2	3,9-6,9
	1000	0,6-1,6	1,5-3,0	2,7-4,7	3,6-6,2
110°	300	2,4-4,0	3,9-7,5	6,8-11,6	9,2-15,0
	400	1,8-3,0	2,9-5,6	5,1-8,7	6,9-11,2
	500	1,4-2,4	2,4-4,5	4,0-7,1	5,7-9,0
	600	1,2-2,0	1,9-3,8	3,3-5,9	4,5-7,6
	700	1,0-1,7	1,7-3,1	2,9-4,8	3,8-6,2
	800	0,9-1,4	1,4-2,8	2,6-4,3	3,4-5,6
	900	0,8-1,3	1,3-2,5	2,3-3,8	3,0-5,0
	1000	0,7-1,2	1,1-2,2	2,0-3,5	2,7-4,5
cikkszám		10003330025	10003330028	10003330030	10003330035

* Ajtó súly (kg)= ajtólap súlya+(2x fogantyú súlya)





373.69.905 Adapter

keskeny alumínium keretes ajtókhoz
rendelés: db

10003330037



373.69.799 Csillapító adapter

rendelés: db

10003330038

A vasalat terhelés (ajtó) nélkül történő csukása, nyitása rendkívül balesetveszélyes, és a termék tönkremeneteléhez vezethet, ezért szigorúan tilos!

Maxi push-open nyomásra teljesen kinyíló változat





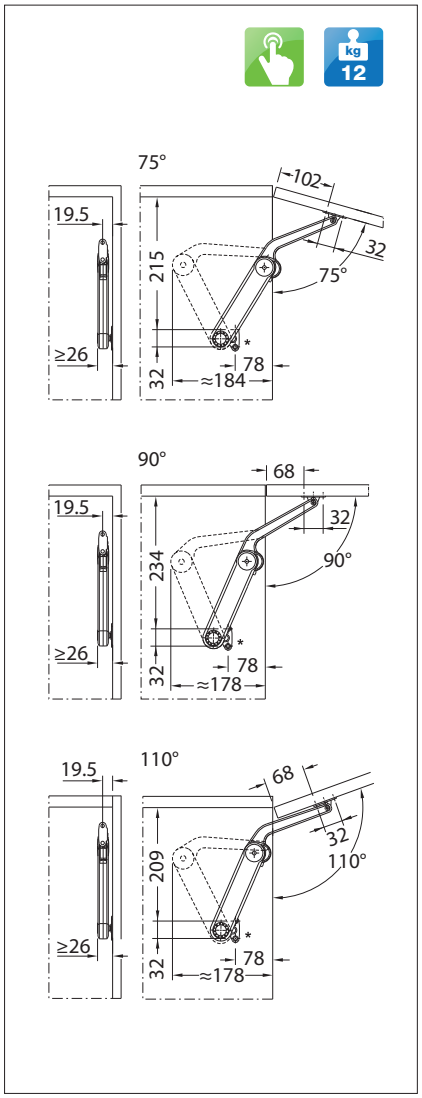

A táblázat 1db vasalat alkalmazása esetén érvényes.
2 db vasalatnál (600 mm szélesség felett) az ajtók súlyát felezni kell.

ajtó		Modell A szürke, állítható	Modell B beige, állítható	Modell C fehér, állítható	Modell D fekete, állítható
nyitásszög	korpusz magasság KH (mm)	ajtó súlya* (kg)			
75°	300	2,4-3,3	4,5-6,8	5,5-9,5	8,6-11,8
	400	1,7-2,3	3,6-5,3	4,6-7,7	6,0-10,1
	500	–	2,7-4,7	4,3-7,0	5,8-9,2
	600	–	2,1-3,3	2,9-5,1	3,9-6,6
	700	–	2,1-3,0	2,6-4,5	3,4-5,8
	800	–	–	2,5-4,2	3,3-5,5
	900	–	–	2,1-3,7	2,8-4,8
	1000	–	–	2,0-3,4	2,7-4,4
90°	300	1,7-2,4	3,1-4,6	3,8-7,0	5,8-9,8
	400	–	2,4-3,7	3,1-5,5	4,2-7,1
	500	–	1,6-2,9	2,6-4,5	3,4-5,8
	600	–	1,5-2,4	2,1-3,6	2,9-4,8
	700	–	1,2-2,1	1,5-3,2	2,5-4,0
	800	–	–	1,3-2,9	2,2-3,8
	900	–	–	1,1-2,6	1,9-3,3
	1000	–	–	–	1,6-3,0
110°	300	–	2,7-4,0	3,5-6,1	5,1-7,8
	400	–	1,8-3,0	2,7-4,6	3,4-5,0
	500	–	1,7-2,4	2,3-3,7	3,0-4,9
	600	–	1,4-2,1	1,8-3,1	2,5-4,2
	700	–	–	1,6-2,7	2,2-3,5
	800	–	–	–	1,8-3,1
	900	–	–	–	1,4-2,9
	1000	–	–	–	1,2-2,6
cikkszám		10003330025	10003330028	10003330030	10003330035

* Ajtó súly (kg)= ajtólap súlya+(2x fogantyú súlya)

A vasalat terhelés (ajtó) nélkül történő csukása, nyitása rendkívül balesetveszélyes, és a termék tönkremeneteléhez vezethet, ezért szigorúan tilos!

Maxi push-open nyomásra nyíló, tetszőleges pozícióban megállítható változat



A táblázat 1db vasalat alkalmazása esetén érvényes. 2 db vasalatnál (600 mm szélesség felett) az ajtók súlyát felezni kell.

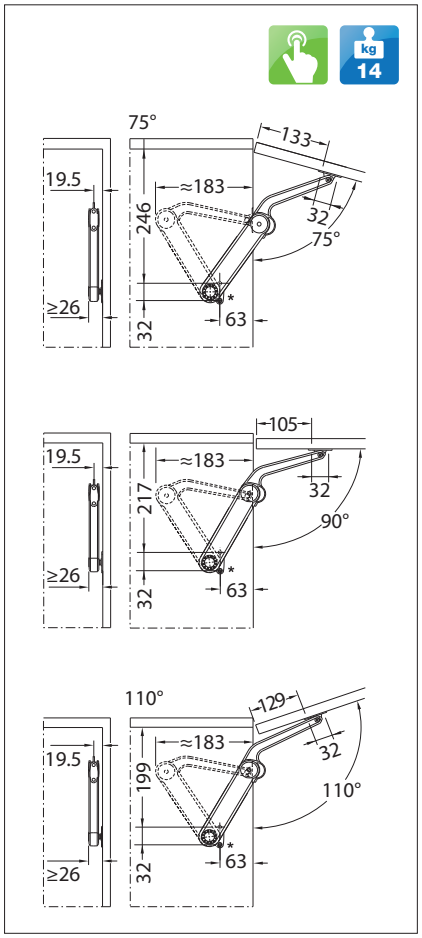

ajtó		Modell A szürke, állítható	Modell B beige, állítható	Modell C fehér, állítható	Modell D fekete, állítható
nyitásszög	korpusz magasság KH (mm)	ajtó súlya (kg)			
75°	300	2,0-3,8	4,0-7,7	7,0-14,0	–
	400	1,6-3,1	3,0-6,3	5,0-11,5	7,0-12,5
	500	1,3-2,5	2,7-5,2	4,7-8,4	5,5-10,5
	600	–	2,4-4,5	4,3-7,8	4,7-8,4
	700	–	2,2-4,0	4,0-7,5	4,3-8,0
	800	–	–	3,6-6,2	3,9-7,3
	900	–	–	3,4-5,8	3,5-6,7
90°	300	2,0-3,5	3,3-6,7	6,0-10,3	7,8-13,6
	400	1,5-2,6	2,5-5,0	5,5-7,8	5,8-10,2
	500	1,2-2,1	2,0-4,0	3,6-6,3	4,7-8,2
	600	1,0-1,8	1,7-3,3	3,0-5,2	3,9-6,8
	700	0,9-1,4	1,4-2,7	2,5-4,3	3,2-5,7
	800	0,7-1,3	1,2-2,6	2,2-3,9	2,9-5,1
	900	0,7-1,2	1,1-2,2	2,0-3,4	2,6-4,5
	1000	0,6-1,0	1,0-2,0	1,8-3,1	2,4-4,1
110°	300	1,2-2,9	2,6-5,5	4,6-9,5	–
	400	0,9-2,2	2,0-4,4	3,8-7,0	4,6-8,7
	500	0,7-1,8	1,7-3,4	3,1-5,8	3,7-6,5
	600	–	1,4-3,0	2,6-4,7	3,1-5,8
	700	–	–	2,3-4,1	2,8-4,5
	800	–	–	2,0-3,8	2,4-4,1
	900	–	–	–	2,1-3,9
	1000	–	–	–	1,8-3,7
cikkszám		10003330025	10003330028	10003330030	10003330035

Maxi push-open szerelvények

A push-open Maxi vasalatok működéséhez az alábbi három szerelvény alkalmazása szükséges

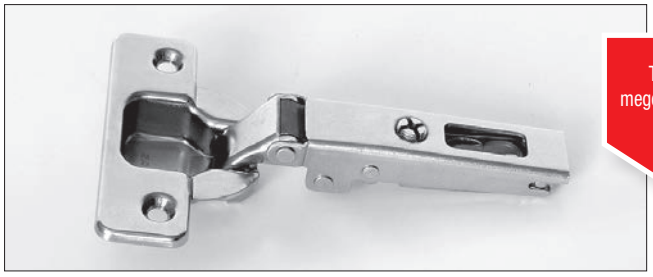

További kilökő megoldás itt található: 9.46



C2APA99 Push-open ráütődő pánt és alátét

pánt	10002701550
pántalátét	10002708701

DPMB289 Push-open csappantyú

méret: csappantyú: ø10 x 40mm • rögzítőlemez: ø11,5mm

10013700541

A vasalat terhelés (ajtó) nélkül történő csukása, nyitása rendkívül balesetveszélyes, és a termék tönkremeneteléhez vezethet, ezért szigorúan tilos!

Duo fel- és lenyíló vasalatok







- Korpusz szélesség: max 1200 mm
- Korpusz magasság: 200-700 mm
- Ajtólapvastagság: 18-22 mm
- Minimális korpusz mélység: Duo: 133 mm, Duo Forte: 175 mm
- Minden ponton megállítható
- 75°, 90° vagy 110°-os nyitásszög felnyílóajtónál
- 90° -os nyitásszög lenyílóajtónál
- Kivetőpánt szükséges

600 mm szélesség felett 2 db vasalat javasolt.

A szükséges kivetőpánt a **9.** fejezetben található

Duo

Fel- és lenyíló olló faajtókhoz

10003330000

Duo

Fel- és lenyíló olló keskeny alumínium keretes ajtókhoz

10003330010

Duo Forte

Fel- és lenyíló olló faajtókhoz

10003330020

* Ajtó súly (kg)= ajtólap súlya+(2x fogantyú súlya)

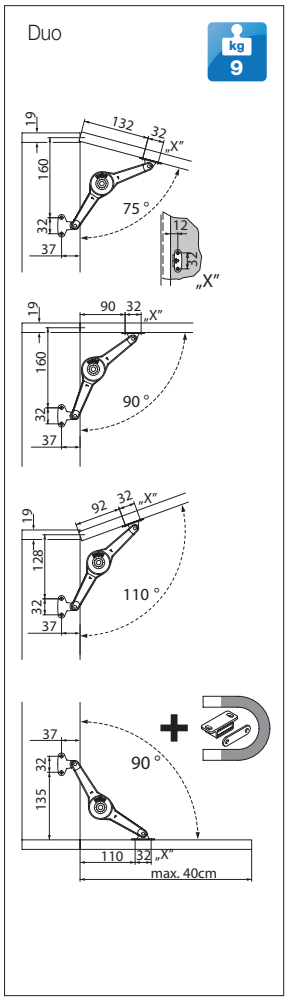

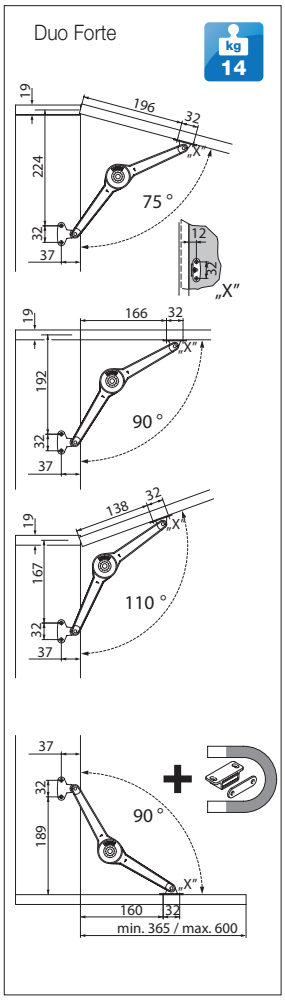

ajtó nyílás-szög	korpusz magas-ság KH (mm)	Duo				Duo Forte			
		minden helyzetben megálló		szélső helyzetekben megálló		minden helyzetben megálló		szélső helyzetekben megálló	
		ajtó súlya* (kg)							
		1 db	2 db	1 db	2 db	1 db	2 db	1 db	2 db
75° felnyíló	200	9,0	15,0	11,5	15,0	14,0	15,0	15,0	15,0
	250	7,0	15,0	9,0	15,0	11,5	15,0	15,0	15,0
	300	6,0	12,0	7,5	15,0	9,0	15,0	12,0	15,0
	350	5,0	10,0	6,5	13,0	8,0	15,0	11,0	15,0
	400	4,5	9,0	6,0	11,5	7,0	14,0	9,0	15,0
	450	4,0	8,0	5,0	10,0	6,0	12,5	8,0	15,0
	500	3,5	7,0	4,5	9,0	5,5	11,0	7,0	15,0
	550	–	–	–	–	5,0	10,0	6,5	13,0
	600	–	–	–	–	5,0	9,5	6,0	12,0
	650	–	–	–	–	4,0	8,5	5,5	11,0
	700	–	–	–	–	4,0	8,0	5,0	10,5
90° fel- és lenyíló	200	7,5	15,0	9,5	15,0	12,5	15,0	15,0	15,0
	250	6,0	12,0	7,5	15,0	9,5	15,0	12,0	15,0
	300	5,0	10,0	6,0	13,0	8,0	15,0	10,0	15,0
	350	4,0	8,5	5,5	11,0	7,0	13,5	9,0	15,0
	400	3,5	7,0	5,0	10,0	6,0	12,0	8,0	15,0
	450	3,5	6,5	4,5	8,5	5,0	11,0	7,0	14,0
	500	3,0	6,0	4,0	7,5	5,0	9,5	6,0	12,0
	550	–	–	–	–	4,0	8,5	5,5	11,0
	600	–	–	–	–	4,0	8,0	5,0	10,0
	650	–	–	–	–	3,5	7,0	5,0	9,5
	700	–	–	–	–	3,0	7,0	4,0	9,0
110° felnyíló	200	6,0	12,0	8,0	15,0	9,5	15,0	12,5	15,0
	250	5,0	9,5	6,0	12,0	7,5	15,0	10,0	15,0
	300	4,0	8,0	5,0	10,0	6,5	12,5	8,0	15,0
	350	3,5	7,0	4,0	9,0	5,5	11,0	7,0	14,0
	400	3,0	6,0	4,0	7,5	4,5	9,5	6,0	12,5
	450	2,5	5,5	3,5	7,0	4,0	8,5	5,5	11,0
	500	2,0	5,0	3,0	6,0	4,0	7,5	5,0	10,0
	550	–	–	–	–	3,5	7,0	4,0	9,0
	600	–	–	–	–	3,0	6,0	4,0	8,0
	650	–	–	–	–	3,0	5,5	4,0	7,5
	700	–	–	–	–	3,0	5,0	3,5	7,0



373.66.682 Adapter Duo Forte

keskeny alumínium keretes ajtókhoz
rendelés: db

10003330023

A vasalat terhelés (ajtó) nélkül történő csukása, nyitása rendkívül balesetveszélyes, és a termék tönkremeneteléhez vezethet, ezért szigorúan tilos!

Egyéb felnyíló vasalatok



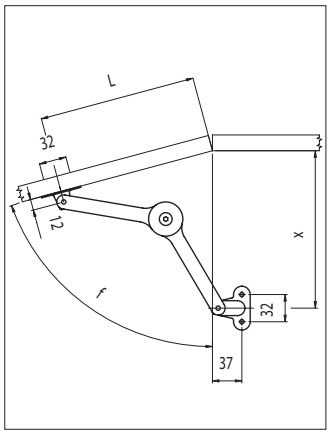

HS315C Fel- és lenyíló olló

állítható rugóerő, átfordítható lenyílló ollóvá

10003301360

f	75°	90°	110°
L (mm)	148	106	108
x (mm)	153	153	120



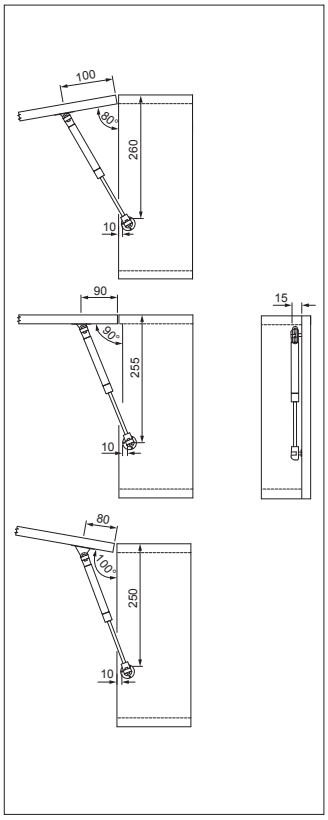

GFNY127
Gázteleszkópos felnyíló olló

Fa ajtókhoz és keskeny alumínium keretes ajtókhoz egyaránt használható
A szett tartalma:

- 1 db felnyíló vasalat
- 1 db előlaprögzítő fa ajtókhoz
- 1 db előlap rögzítő keskeny alumínium ajtókhoz
- 1 db rögzítőtalp a korpusztesthez
- csavarok

rugóerő 50N	
fehér	10003301400
fekete	10003301405
rugóerő 80N	
fehér	10003301410
fekete	10003301415
rugóerő 150N	
fehér	10003301420
fekete	10003301425

Ajtólap magasság (mm)	Ajtólap szélesség (mm)			
	450	600	900	1200
400	50N x 2	50N x 2	80N x 2	100N x 2
500	50N x 2	100N x 2	100N x 2	150N x 2
600	80N x 2	100N x 2	150N x 2	-

A vasalat terhelés (ajtó) nélkül történő csukása, nyitása rendkívül balesetveszélyes, és a termék tönkremeneteléhez vezethet, ezért szigorúan tilos!

LINK lenyíló vasalat



- Korpusz szélesség: max. 2.500 mm
- Korpusz magasság: 250-480 mm
- Ajtólapvastagság: 18-20 mm
- Csillapított csukódás és nyitás
- Minden ponton megállítható
- 90°-os nyitásszög
- Kivetőpánt szükséges
- Szín: fehér

600 mm szélesség felett 2 db vasalat javasolt!

A szett tartalma:
- 1 db lenyíló vasalat
- 1 db előlaprögzítő
- 1 db takarósapka
- 2 db stift előlaprögzítőhöz
- csavarok



A táblázat 1 db Link lenyíló vasalat alkalmazása esetén érvényes.

korpusz magasság KH (mm)	ajtó súlya (kg)*					
250	1,6-1,7	1,8-2,6	2,7-3,0	4,5-5,0	5,1-6,3	6,4-7,6
275	1,4-1,5	1,6-2,3	2,4-2,7	4,1-4,6	4,7-5,7	5,8-6,9
300	1,3-1,4	1,5-2,1	2,2-2,5	3,7-4,2	4,3-5,3	5,4-6,4
325	1,2-1,3	1,4-2,0	2,1-2,3	3,4-3,9	4,0-4,9	5,0-5,9
350	1,1-1,2	1,3-1,8	1,9-2,1	3,2-3,6	3,7-4,5	4,6-5,4
375	-	1,2-1,7	1,8-2,0	3,0-3,3	3,4-4,2	4,3-5,1
400	-	1,1-1,6	1,7-1,8	2,8-3,1	3,2-3,9	4,0-4,8
425	-	1,0-1,5	1,6-1,7	2,6-2,9	3,0-3,7	3,8-4,5
450	-	1,0-1,4	1,5-1,6	2,5-2,8	2,9-3,5	3,6-4,2
480	-	1,0-1,3	1,4-1,5	2,3-2,6	2,7-3,3	3,4-4,0
típus	A262	N262	U262	AL280	AQ300	AQ335
cikkszám	10003341000	10003341010	10003341020	10003341030	10003341040	10003341050

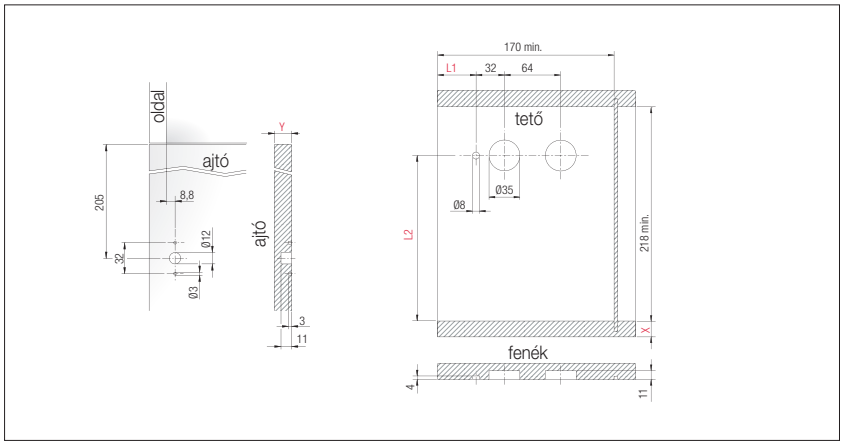

KIMANA pánt használatával			
X+	Y+	L1	L2
18+2	18	44	189
18+2	19	44	189
19	16+2	42	187
19	19	43	187
20	20	43	187
Lenyíló ajtópánt használatával			
–	–	L1	L2
–	–	43	187

A táblázat 2 db Link lenyíló vasalat alkalmazása esetén érvényes.

korpusz magasság KH (mm)	ajtó súlya (kg)*											
250	2,8-3,5	3,6-4,2	4,3-4,9	5,0-5,6	5,7-6,4	6,5-6,9	7,0-8,2	8,3-9,7	9,8-10,9	11,0-12,3	12,4-13,1	13,2-14,8
275	2,6-3,2	3,3-3,8	3,9-4,5	4,6-5,1	5,2-5,8	5,9-6,3	6,4-7,4	7,5-8,8	8,9-9,9	10,0-11,2	11,3-11,9	12,0-13,5
300	2,4-2,9	3,0-3,8	3,6-4,1	4,2-4,6	4,7-5,4	5,5-5,8	5,9-6,8	6,9-8,1	8,2-9,1	9,2-10,3	10,4-10,9	11,0-12,3
325	2,3-2,7	3,0-3,5	3,3-3,8	3,9-4,3	4,4-4,9	5,0-5,3	5,4-6,3	6,4-7,5	7,6-8,4	8,5-9,5	9,6-10,1	10,2-11,4
350	2,1-2,5	2,8-3,2	3,1-3,5	3,6-4,0	4,1-4,6	4,7-4,9	5,0-5,8	5,9-6,9	7,0-7,8	7,9-8,8	8,9-9,4	9,5-10,6
375	2,0-2,3	2,4-2,8	2,9-3,3	3,4-3,7	3,8-4,3	4,4-4,6	4,7-5,4	5,5-6,5	6,6-7,3	7,4-8,2	8,3-8,7	8,8-9,9
400	1,9-2,2	2,3-2,6	2,7-3,1	3,2-3,5	3,6-4,0	4,1-4,3	4,4-5,1	5,2-6,1	6,2-6,8	6,9-7,7	7,8-8,2	8,3-9,2
425	1,8-2,0	2,1-2,5	2,6-2,9	3,0-3,3	3,4-3,8	3,9-4,1	4,2-4,8	4,9-5,7	5,8-6,4	6,5-7,2	7,3-7,7	7,8-8,7
450	1,7-1,9	2,0-2,3	2,4-2,7	2,8-3,1	3,2-3,6	3,7-3,8	3,9-4,5	4,6-5,4	5,5-6,1	6,2-6,8	6,9-7,3	7,4-8,2
480	1,6-1,8	1,9-2,2	2,3-2,5	2,6-2,9	3,0-3,3	3,4-3,6	3,7-4,2	4,3-5,0	5,1-5,7	5,8-6,4	6,5-6,8	6,9-7,7
típus	A262 + A262	A262 + N262	A262 + U262	N262 + U262	U262 + U262	N262 + AL280	U262 + AL280	AL280 + AL280	AL280 + AQ300	AQ300 + AQ300	AQ300 + AQ335	AQ335 + AQ335
cikszám	10003341000	10003341000	10003341000	10003341010	10003341020	10003341010	10003341020	10003341030	10003341030	10003341040	10003341040	10003341050
	10003341000	10003341010	10003341020	10003341020	10003341020	10003341030	10003341030	10003341030	10003341040	10003341040	10003341050	10003341050

*Ajtó súly (kg)= ajtólap súlya + 2x fogantyú súlya (kg)

A vasalat terhelés (ajtó) nélkül történő csukása, nyitása rendkívül balesetveszélyes, és a termék tönkremeneteléhez vezethet, ezért szigorúan tilos!

KIMANA lenyíló ajtópánt



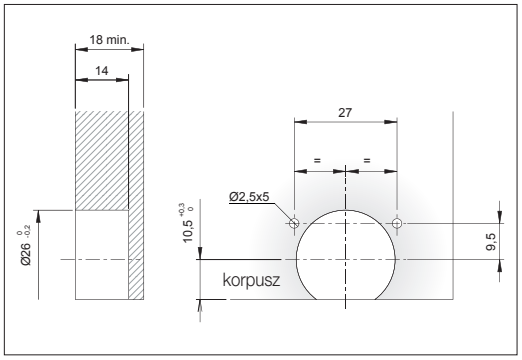

40120000 Pántalátét

KIMANA lapospánthoz
rendelés: db
szín: nikkel

10003300410



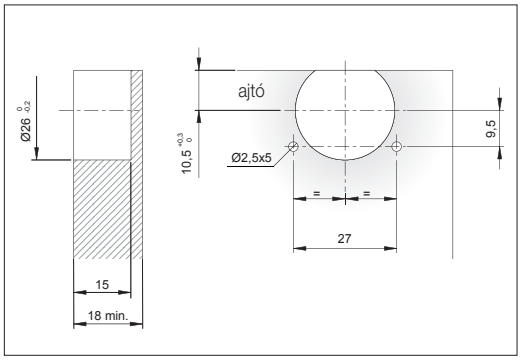

40120010 Lapospánt

ráütődő
rendelés: db
szín: nikkel

10003300400



40115340 Alátétlemez

KIMANA pántalátéthez
18 mm-es korpusz anyagvastagság esetén
vastagság: 2 mm
rendelés: db
szín: nikkel

10003300430



40120040 Lapospánt takaró

KIMANA lapospánthoz
rendelés: db
szín: nikkel

10003300420

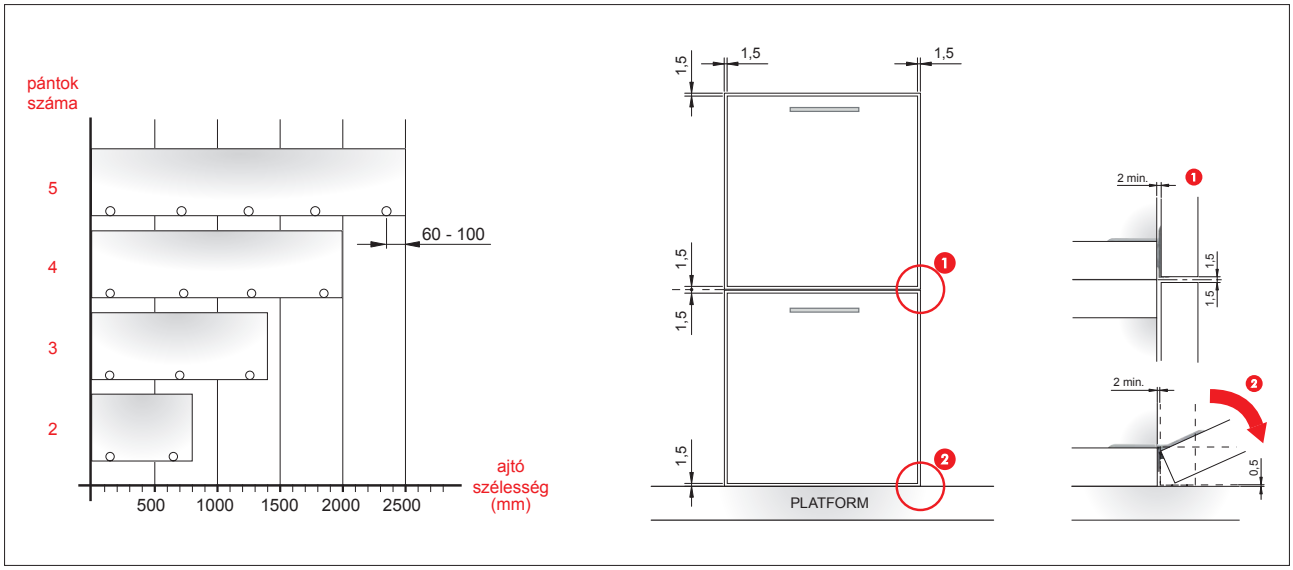

Ajtólap súly táblázat

Forgácslap front (18 mm)	korpusz magasság													
korpusz szélesség	250	300	350	400	450	500	550	600	650	700	750	800	850	900
250	0.79	0.95	1.10	1.26	1.42	1.58	1.73	1.89	2.05	2.21	2.36	2.52	2.68	2.84
300	0.95	1.13	1.32	1.51	1.70	1.89	2.08	2.27	2.46	2.65	2.84	3.02	3.21	3.40
350	1.10	1.32	1.54	1.76	1.98	2.21	2.43	2.65	2.87	3.09	3.31	3.53	3.75	3.97
400	1.26	1.51	1.76	2.02	2.27	2.52	2.77	3.02	3.28	3.53	3.78	4.03	4.28	4.54
450	1.42	1.70	1.98	2.27	2.55	2.84	3.12	3.40	3.69	3.97	4.25	4.54	4.82	5.10
500	1.58	1.89	2.21	2.52	2.84	3.15	3.47	3.78	4.10	4.41	4.73	5.04	5.36	5.67
550	1.73	2.08	2.43	2.77	3.12	3.47	3.81	4.16	4.50	4.85	5.20	5.54	5.89	6.24
600	1.89	2.27	2.65	3.02	3.40	3.78	4.16	4.54	4.91	5.29	5.67	6.05	6.43	6.80
650	2.05	2.46	2.87	3.28	3.69	4.10	4.50	4.91	5.32	5.73	6.14	6.55	6.96	7.37
700	2.21	2.65	3.09	3.53	3.97	4.41	4.85	5.29	5.73	6.17	6.62	7.06	7.50	7.94
750	2.36	2.84	3.31	3.78	4.25	4.73	5.20	5.67	6.14	6.62	7.09	7.56	8.03	8.51
800	2.52	3.02	3.53	4.03	4.54	5.04	5.54	6.05	6.55	7.06	7.56	8.06	8.57	9.07
850	2.68	3.21	3.75	4.28	4.82	5.36	5.89	6.43	6.96	7.50	8.03	8.57	9.10	9.64
900	2.84	3.40	3.97	4.54	5.10	5.67	6.24	6.80	7.37	7.94	8.51	9.07	9.64	10.21
950	2.99	3.59	4.19	4.79	5.39	5.99	6.58	7.18	7.78	8.38	8.98	9.58	10.17	10.77
1000	3.15	3.78	4.41	5.04	5.67	6.30	6.93	7.56	8.19	8.82	9.45	10.08	10.71	11.34
1050	3.31	3.97	4.63	5.29	5.95	6.62	7.28	7.94	8.60	9.26	9.92	10.58	11.25	11.91
1100	3.47	4.16	4.85	5.54	6.24	6.93	7.62	8.32	9.01	9.70	10.40	11.09	11.78	12.47
1150	3.62	4.35	5.07	5.80	6.52	7.25	7.97	8.69	9.42	10.14	10.87	11.59	12.32	13.04
1200	3.78	4.54	5.29	6.05	6.80	7.56	8.32	9.07	9.83	10.58	11.34	12.10	12.85	13.61

MDF front (18 mm)	korpusz magasság													
korpusz szélesség	250	300	350	400	450	500	550	600	650	700	750	800	850	900
250	0.90	1.08	1.26	1.44	1.62	1.80	1.98	2.16	2.34	2.52	2.70	2.88	3.06	3.24
300	1.08	1.30	1.51	1.73	1.94	2.16	2.38	2.59	2.81	3.02	3.24	3.46	3.67	3.89
350	1.26	1.51	1.76	2.02	2.27	2.52	2.77	3.02	3.28	3.53	3.78	4.03	4.28	4.54
400	1.44	1.73	2.02	2.30	2.59	2.88	3.17	3.46	3.74	4.03	4.32	4.61	4.90	5.18
450	1.62	1.94	2.27	2.59	2.92	3.24	3.56	3.89	4.21	4.54	4.86	5.18	5.51	5.83
500	1.80	2.16	2.52	2.88	3.24	3.60	3.96	4.32	4.68	5.04	5.40	5.76	6.12	6.48
550	1.98	2.38	2.77	3.17	3.56	3.96	4.36	4.75	5.15	5.54	5.94	6.34	6.73	7.13
600	2.16	2.59	3.02	3.46	3.89	4.32	4.75	5.18	5.62	6.05	6.48	6.91	7.34	7.78
650	2.34	2.81	3.28	3.74	4.21	4.68	5.15	5.62	6.08	6.55	7.02	7.49	7.96	8.42
700	2.52	3.02	3.53	4.03	4.54	5.04	5.54	6.05	6.55	7.06	7.56	8.06	8.57	9.07
750	2.70	3.24	3.78	4.32	4.86	5.40	5.94	6.48	7.02	7.56	8.10	8.64	9.18	9.72
800	2.88	3.46	4.03	4.61	5.18	5.76	6.34	6.91	7.49	8.06	8.64	9.22	9.79	10.37
850	3.06	3.67	4.28	4.90	5.51	6.12	6.73	7.34	7.96	8.57	9.18	9.79	10.40	11.02
900	3.24	3.89	4.54	5.18	5.83	6.48	7.13	7.78	8.42	9.07	9.72	10.37	11.02	11.66
950	3.42	4.10	4.79	5.47	6.16	6.84	7.52	8.21	8.89	9.58	10.26	10.94	11.63	12.31
1000	3.60	4.32	5.04	5.76	6.48	7.20	7.92	8.64	9.36	10.08	10.80	11.52	12.24	12.96
1050	3.78	4.54	5.29	6.05	6.80	7.56	8.32	9.07	9.83	10.58	11.34	12.10	12.85	13.61
1100	3.96	4.75	5.54	6.34	7.13	7.92	8.71	9.50	10.30	11.09	11.88	12.67	13.46	14.26
1150	4.14	4.97	5.80	6.62	7.45	8.28	9.11	9.94	10.76	11.59	12.42	13.25	14.08	14.90
1200	4.32	5.18	6.05	6.91	7.78	8.64	9.50	10.37	11.23	12.10	12.96	13.82	14.69	15.55

Alukeret front (4mm-es üveggel)	korpusz magasság													
korpusz szélesség	250	300	350	400	450	500	550	600	650	700	750	800	850	900
250	1.05	1.21	1.38	1.55	1.71	1.88	2.05	2.21	2.38	2.55	2.72	2.88	3.05	3.22
300	1.21	1.40	1.60	1.79	1.98	2.17	2.36	2.56	2.75	2.94	3.13	3.32	3.52	3.71
350	1.38	1.60	1.81	2.03	2.25	2.46	2.68	2.90	3.12	3.33	3.55	3.77	3.98	4.20
400	1.55	1.79	2.03	2.27	2.51	2.76	3.00	3.24	3.48	3.72	3.97	4.21	4.45	4.69
450	1.71	1.98	2.25	2.51	2.78	3.05	3.32	3.58	3.85	4.12	4.38	4.65	4.92	5.18
500	1.88	2.17	2.46	2.76	3.05	3.34	3.63	3.92	4.22	4.51	4.80	5.09	5.38	5.68
550	2.05	2.36	2.68	3.00	3.32	3.63	3.95	4.27	4.58	4.90	5.22	5.53	5.85	6.17
600	2.21	2.56	2.90	3.24	3.58	3.92	4.27	4.61	4.95	5.29	5.63	5.98	6.32	6.66
650	2.38	2.75	3.12	3.48	3.85	4.22	4.58	4.95	5.32	5.68	6.05	6.42	6.79	7.15
700	2.55	2.94	3.33	3.72	4.12	4.51	4.90	5.29	5.68	6.08	6.47	6.86	7.25	7.64
750	2.72	3.13	3.55	3.97	4.38	4.80	5.22	5.63	6.05	6.47	6.89	7.30	7.72	8.14
800	2.88	3.32	3.77	4.21	4.65	5.09	5.53	5.98	6.42	6.86	7.30	7.74	8.19	8.63
850	3.05	3.52	3.98	4.45	4.92	5.38	5.85	6.32	6.79	7.25	7.72	8.19	8.65	9.12
900	3.22	3.71	4.20	4.69	5.18	5.68	6.17	6.66	7.15	7.64	8.14	8.63	9.12	9.61
950	3.38	3.90	4.42	4.93	5.45	5.97	6.49	7.00	7.52	8.04	8.55	9.07	9.59	10.10
1000	3.55	4.09	4.63	5.18	5.72	6.26	6.80	7.34	7.89	8.43	8.97	9.51	10.05	10.60
1050	3.72	4.28	4.85	5.42	5.99	6.55	7.12	7.69	8.25	8.82	9.39	9.95	10.52	11.09
1100	3.88	4.48	5.07	5.66	6.25	6.84	7.44	8.03	8.62	9.21	9.80	10.40	10.99	11.58
1150	4.05	4.67	5.29	5.90	6.52	7.14	7.75	8.37	8.99	9.60	10.22	10.84	11.46	12.07
1200	4.22	4.86	5.50	6.14	6.79	7.43	8.07	8.71	9.35	10.00	10.64	11.28	11.92	12.56



Az adatok csak tájékoztató jellegűek, a megfelelő paraméterű vasalat kiválasztásához nyújtanak segítséget!



13. fejezet

Bútorzárak

Tartalomjegyzék

13.4 HB bútorzárak

13.6 Lehmann bútorzárak

13.11 Kisfiókzár, tolózár, redőnyzár

Útmutató

A termék jelölése: **Terméknév**

Cikkszám jelölése: 10003240100

Honlapunkon megtalálhatók a termékekhez kapcsolódó vásárlói tájékoztatók:
www.foresteu.com/vasarloi-tajekoztatok

Figyelem!
A gyártók folyamatos termékfejlesztése következtében termékeink kismértékben módosulhatnak a katalógusban megjelenthez képest.
A termékek nem szakszerű beszereléséből adódó károkért felelősséget nem vállalunk.

A kínálatunkban megtalálható bútorzárakat lakossági felhasználásra ajánljuk. Közületi, ipari felhasználás esetén (pl. csomagmegőrzők) kérje ki kollégánk véleményét. A bútorzárak nem biztonsági zárak, ezért fokozott vagyonvédelmi célra korlátozottan alkalmasak.

Amennyiben a katalógusban látható színek, színminták és a termékek valódi színe esetében némi eltérés tapasztalható, ez a nyomdai technológia és az alkalmazott anyagok jellegéből adódhat. Az esetleges nyomdai hibákért felelősséget nem vállalunk!

Jelmagyarázat:

Legkedvezőbb ár • Kínálatunk legolcsóbb terméke az adott kategóriában.

Kiváló ár-érték arány • Kedvező árfekvésű, jó minőséget képviselő termék.

Zártípus iránya

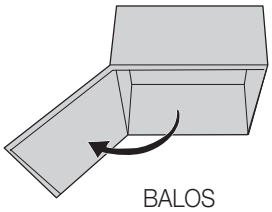

BALOS

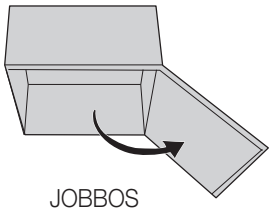

JOBBOS

HB bútorzárak
- mindenre van megoldásunk

A HB Locks bútorzáraival nincs lehetetlen.
Legyen az fiók-, központi,- üvegajtó,- vagy tolózár...
minden bútorajtóhoz, fiókhoz kínálunk korszerű megoldásokat.
A kiváló minőségű HB bútorzárak kedvező áron érhetők el
cégünk kínálatában.

HB
LOCKS

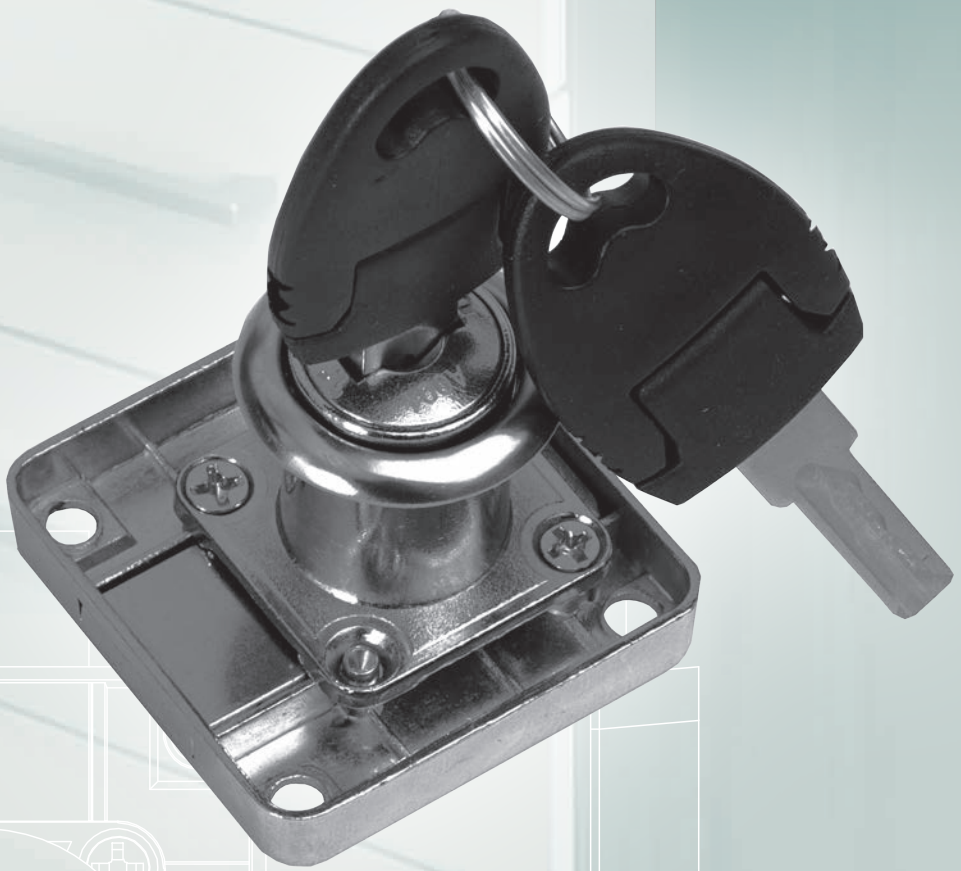



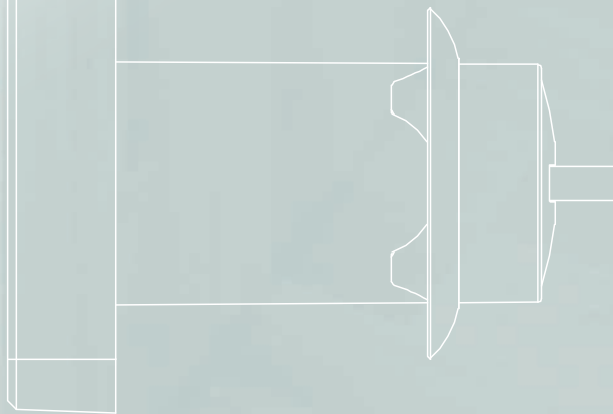

HB bútorzárak

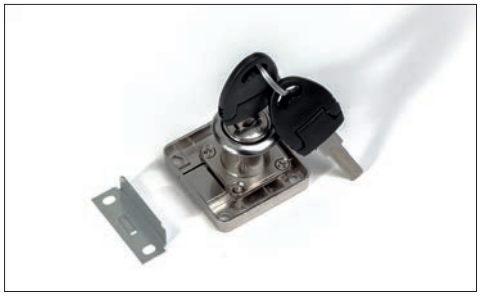

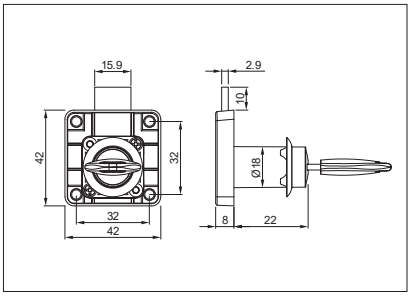

HB-01 Kisfiókzár

szögletes
balos
szín: nikkel
2 db kulccsal, rozettával, zárlemezzel

10003240000



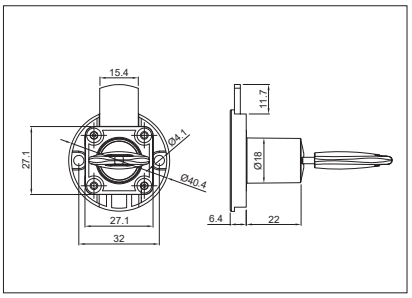

HB-03 Kisfiókzár

kerek
balos
szín: nikkel
2 db kulccsal, rozettával, zárlemezzel

10003240100



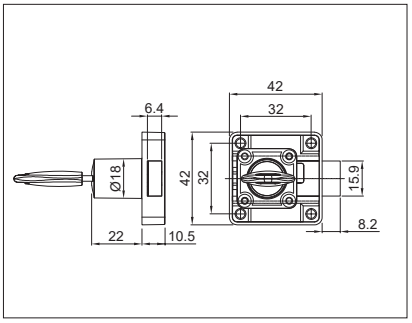

HB-04 Rugós kisfiókzár

szögletes
A zár alapesetben zárt állapotban van. A kulcsot 90°-kal elfordítva a zárnyelv behúzódik, majd kulcsot elengedve rugó húzza vissza a zárnyelvet zárt alaphelyzetbe.
jobbos
szín: nikkel
2 db kulccsal, rozettával, zárlemezzel

10003240200



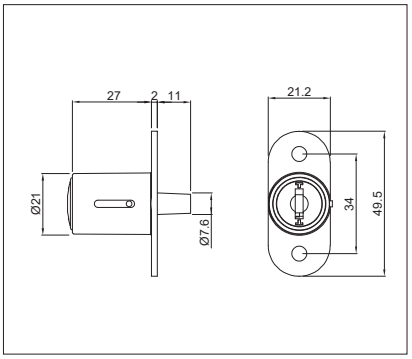

HB-06 Tolóajtózár

szín: nikkel
2 db kulccsal, rozettával

10003240300



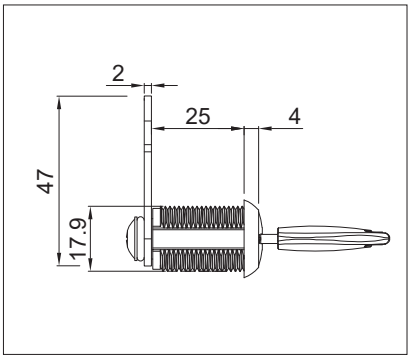

HB-07 Nyelves bútorzár

Fémszekrényekhez.
A zárnyelv 90°-ként elfordítható és a nyelv síkja is átfordítható.
balos
szín: nikkel
2 db kulccsal

10003240400

HB bútorzárak

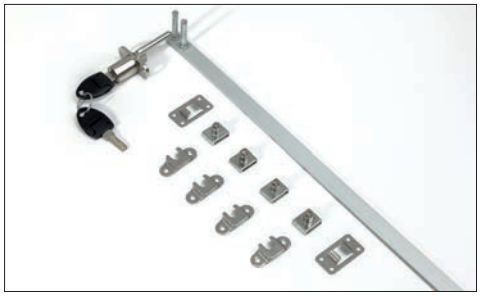

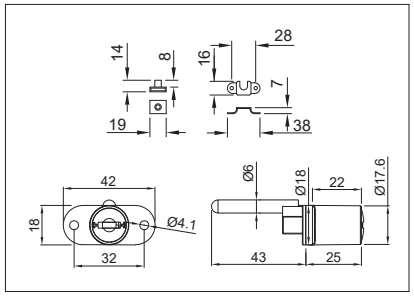

HB-08 Központi fiókzár - elölről zárható

rúd hossz: 600 mm
szín: nikkel
2 db kulccsal, rozettával, 4 db fiókrögzítő csappal
A szett valamennyi szükséges alkatrészt tartalmazza.

10003240500

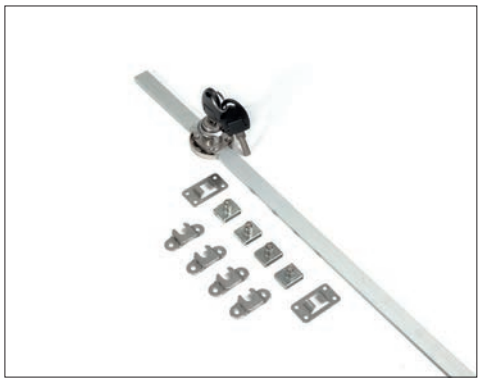

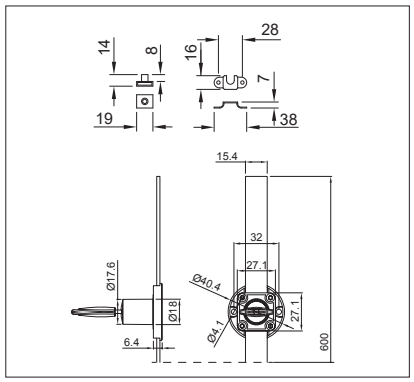

HB-09 Központi fiókzár - oldalról zárható

rúd hossz: 600 mm
szín: nikkel
2 db kulccsal, rozettával, 4 db fiókrögzítő csappal
A szett valamennyi szükséges alkatrészt tartalmazza.

10003240600

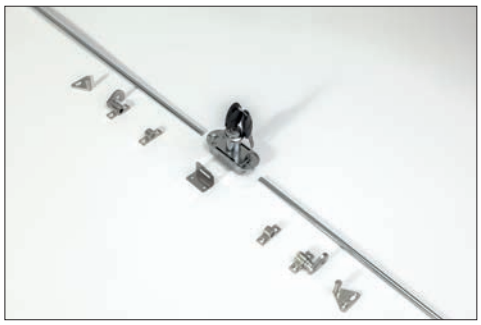

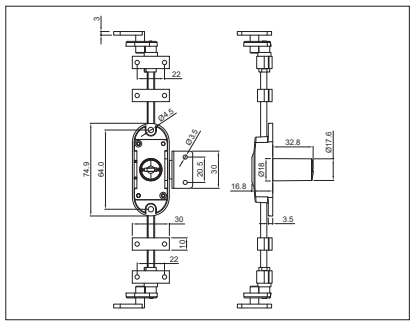

HB-17 Forgórúdzár

balos
szín: nikkel
2 db kulccsal, rozettával, zárlemezzel, 2db 1m-es rúddal

10003240900



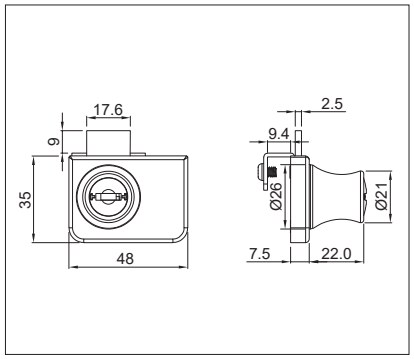

HB-10 Dupla üvegajtózár

4-8 mm-es üvegajtókhoz.
Fúrás nélkül szerelhető.
szín: króm
2 db kulccsal, rozettával, zárlemezzel

10003240700



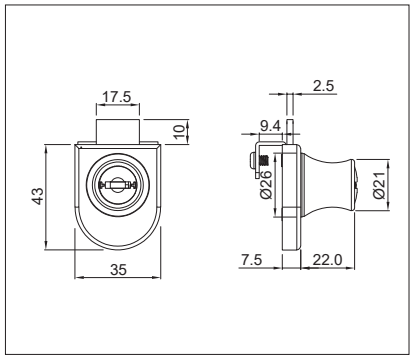

HB-11 Szimpla üvegajtózár

4-8 mm-es üvegajtókhoz.
Fúrás nélkül szerelhető.
szín: króm
2 db kulccsal, rozettával, zárlemezzel

10003240800

Kisfiókzárak, tolóajtózár

LEHMANN









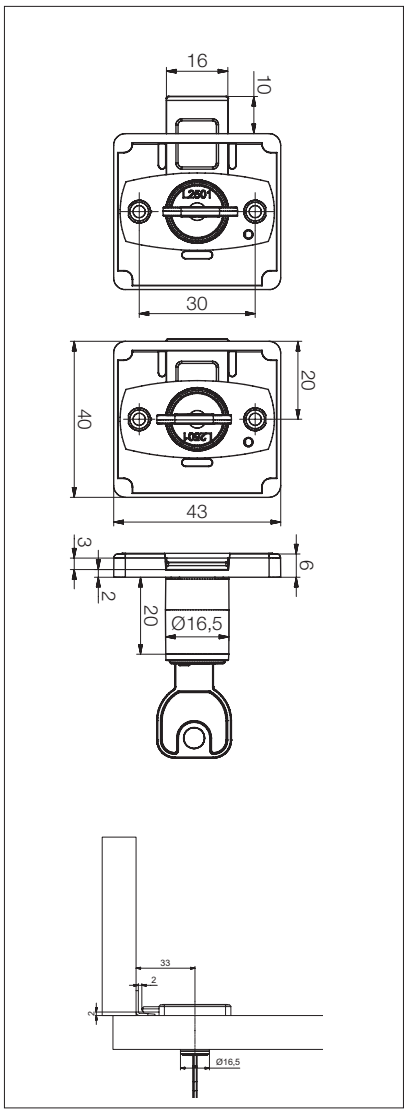

391 Kisfiók zár

L2501-L2700, 200 fajta kulcs variáció.
szín: nikkel
2 db kulccsal, rozettával

zár típus	cikkszám
különböző kulcsos, jobbos	10003212000
különböző kulcsos, balos	10003212010
egyforma kulcsos, jobbos L2501-as típus	10003212005

391 Kisfiók zár - főkulcsos

Főkulcsos rendszer (18001 - 18100 terjedő variáció).
szín: nikkel
2 db kulccsal, rozettával

zár típus	cikkszám
különböző kulcsos, jobbos	10003212050
különböző kulcsos, balos	10003212060
HSA12 főkulcs (1db) 1	10003212090

A főkulcsos típusnál a zártestből a zárbetét eltávolítható az alábbi kiszedőkulcs 2 segítségével.

10003212095

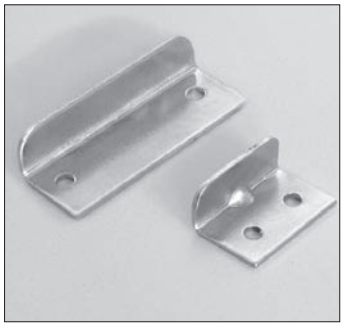

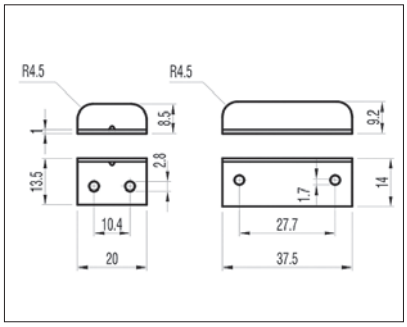

Zárlemez

szín: nikkel

típus	méret	cikkszám
04 1333 001 000	20 mm	10003219000
441360101	38 mm	10003219011



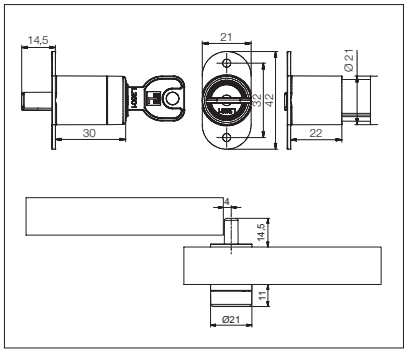

521 Tolóajtó zár

L2501-L2700, 200 fajta kulcs variáció.
szín: nikkel
2 db kulccsal

zár típus	cikkszám
különböző kulcsos	10003212300
egyforma kulcsos, L2501-as típus	10003212305

L2501 - L2700 variációjú különböző kulcsos zárrendszerekhez rendelhető pótkulcs is!

Központi fiókzár rendszer

LEHMANN®



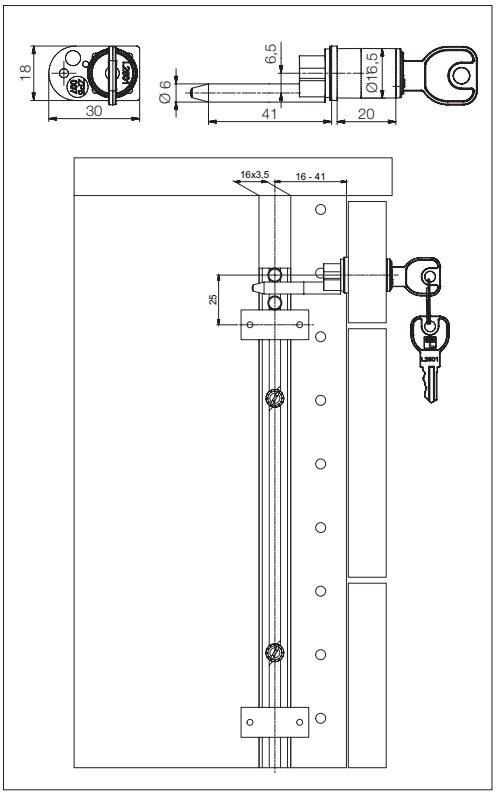

421 Központi fiókzár - elölről zárható

L2501-L2700, 200 fajta kulcs variáció.
szín: nikkel
2 db kulccsal

10003212200



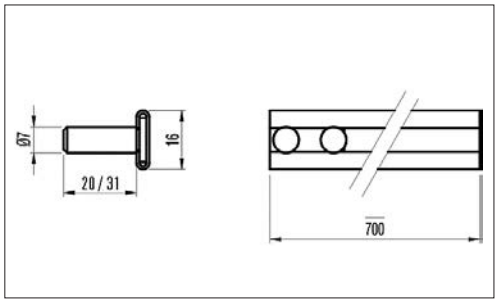

03 0922 650 C-profilú zárrúd

421 központi fiókzárhoz.
L=700
horganyzott

csaphossz	cikkszám
20 mm-es	10003210250
31 mm-es	10003210251



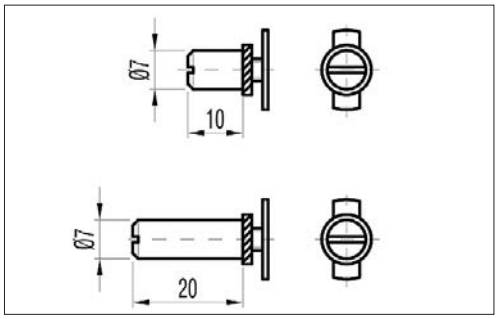

03 0912 003 Fiókrögzítő csap

421 központi fiókzárhoz.
szín: nikkel

csaphossz	cikkszám
10 mm-es	10003210255
20 mm-es	10003210260

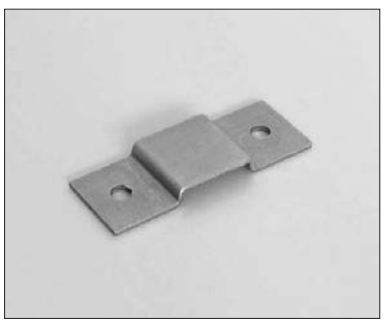

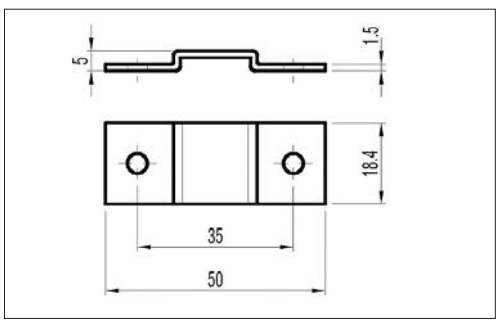

Rúdvezető lemez

421 központi fiókzárhoz.

10003212265

L2501 - L2700 variációjú különböző kulcsos zárrendszerekhez rendelhető pótkulcs is!

Forgórúdzár rendszer

LEHMANN®



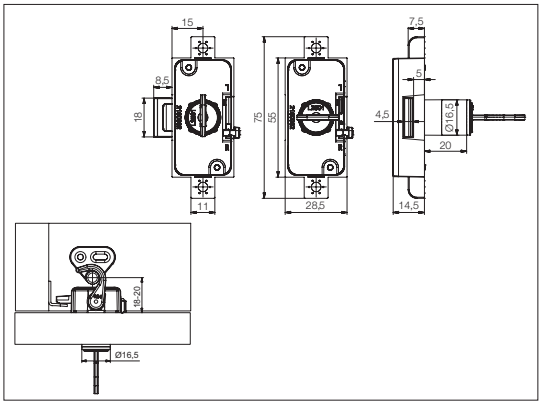

750 Forgórúd zár

L2501-L2700, 200 fajta kulcs variáció.
A zártest oldalán található állítókar segítségével a nyitási irány megfordítható, illetve beállítható, hogy a kulcsot nyitott állapotban ne lehessen kivenni.
szín: nikkel
2 db kulccsal

zár típus	cikkszám
különböző kulcsos	10003212110
egyforma kulcsos, L2501-as típus	10003212115



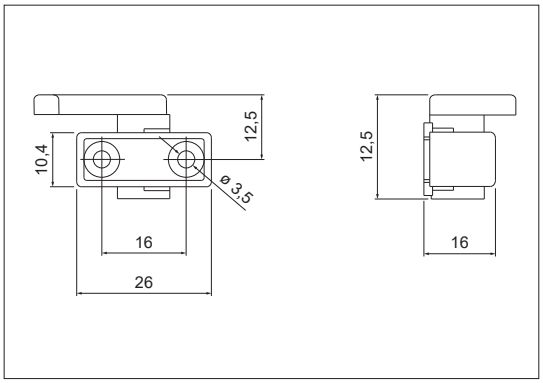

750 Zárhorog végzáróval

750 forgórúd zárhoz, műanyag persellyel.
szín: nikkel

típus	cikkszám
jobbos	10003212155
balos	10003212160



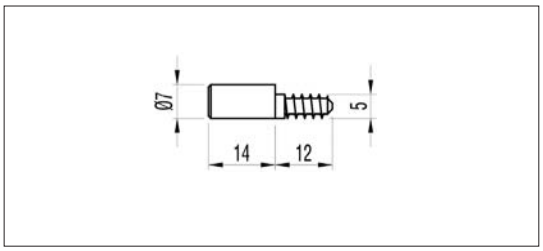

750 Excenteres ütköző

750 forgórúd zárhoz.
szín: nikkel

10003212175



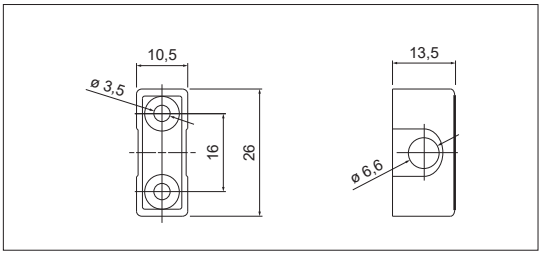

750 Rúdvezető

750 forgórúd zárhoz, műanyag persellyel.
szín: nikkel

10003212165

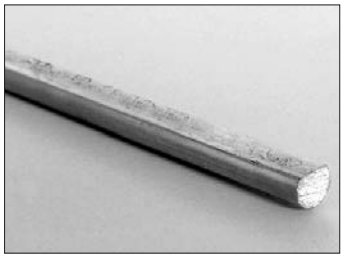

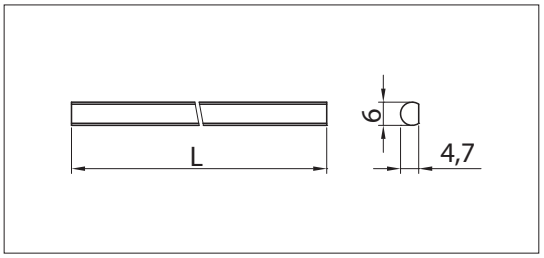

750 Rúd

750 forgórúd zárhoz.
szín: nikkel

hossz (m)	cikkszám
1,5	10003212152
2,0	10003212150

L2501 - L2700 variációjú különböző kulcsos zárrendszerekhez rendelhető pótkulcs is!

Üvegajtózárak, redőnyzár

LEHMANN®



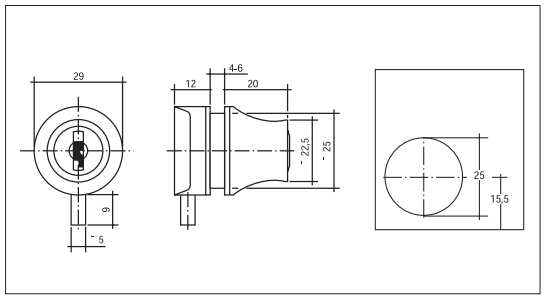

03 0689 503 000
Üvegzár

szín: króm
2 db kulccsal

10003210420

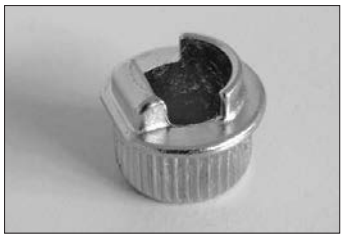

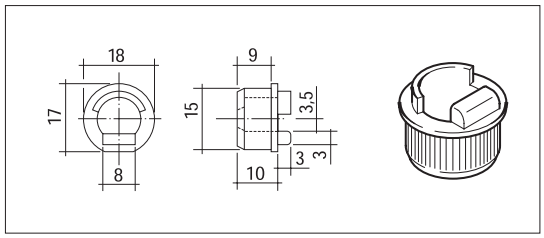

04 1085 001 000
Persely

03 0689 503 000 üvegzárhoz.
szín: nikkel

10003210425



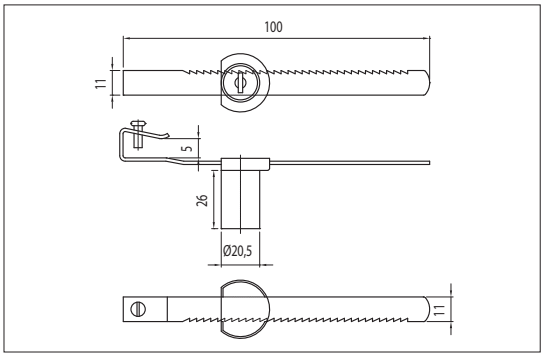

03 0680 501 000
Fűrészfogas üvegzár

4-8 mm vastag üvegekhez.
szín: króm
2 db kulccsal

10003210410

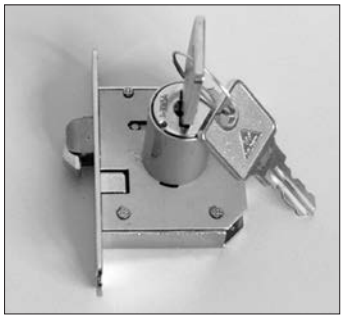

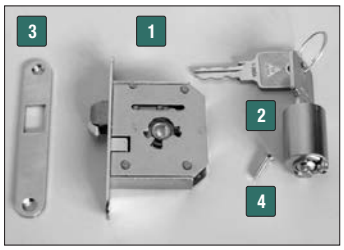

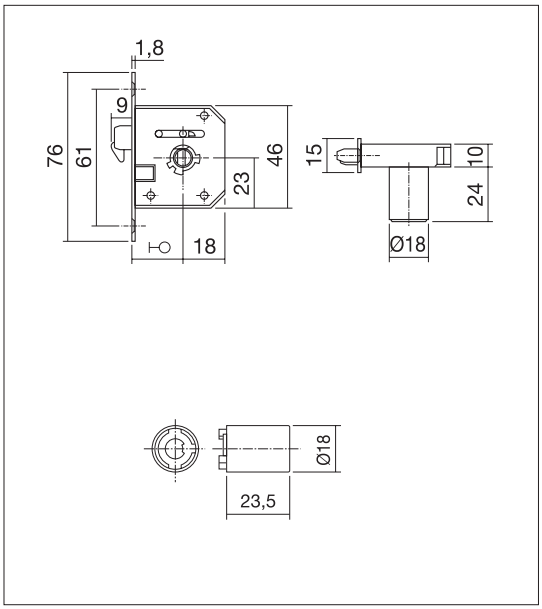

03 0170 212
Redőnyzár ház

10003210500 1

03 0170 511
Betét redőnyzárhoz

2 db kulccsal 2

10003210505

44 1180 001
Zárlemez redőnyzárhoz

10003210511 3

04 8238 041 000
Csavar redőnyzárhoz

10003210515 4

Számzáras bútorzár rendszer

LEHMANN®



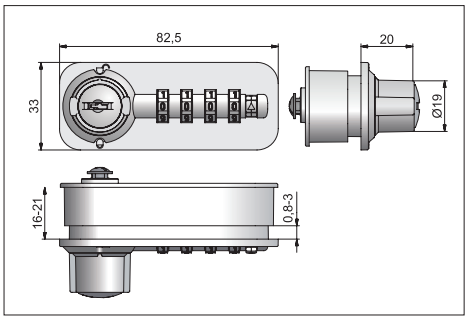

DialLock számzár

16-21 mm vastag lapokhoz vagy
0,8-3 mm vastag lemezekhez.
A zárat a különböző zárási módokhoz megfelelő zárnyelvekkel együtt szállítjuk.

típus	cikkszám
jobbos	10003210601
balos	10003210606



Kódkereső tű

Az elfelejtett, elhagyott kódsor megkeresésére alkalmas, a zár belső felén található lyukakon keresztül.

10003210641



Biztonsági főkulcs

Valamennyi DiaLock számzár nyitásához. A zárból csak a helyes kód beírása után lehet kivenni.

10003210631

Zárlemez itt található:
13.6

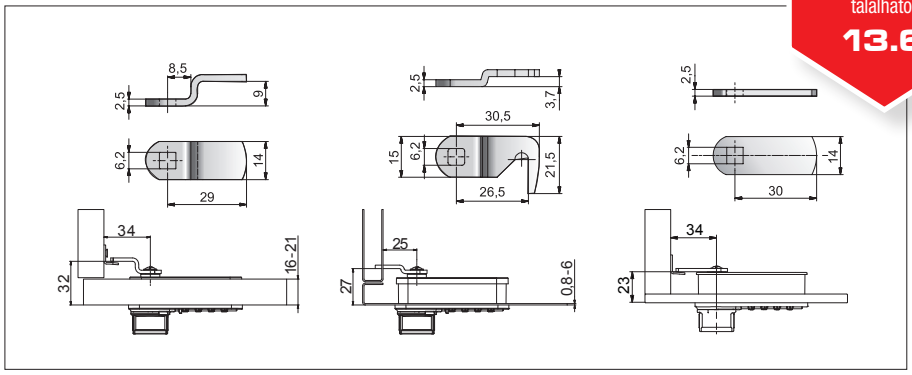

Fa ajtólap (16-21mm) marása

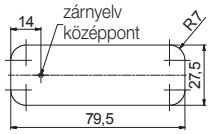

Üveg/lemez ajtólap (0,8-3 mm) marása

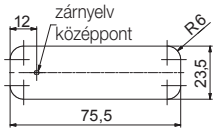

A gyári számkód megváltoztatása

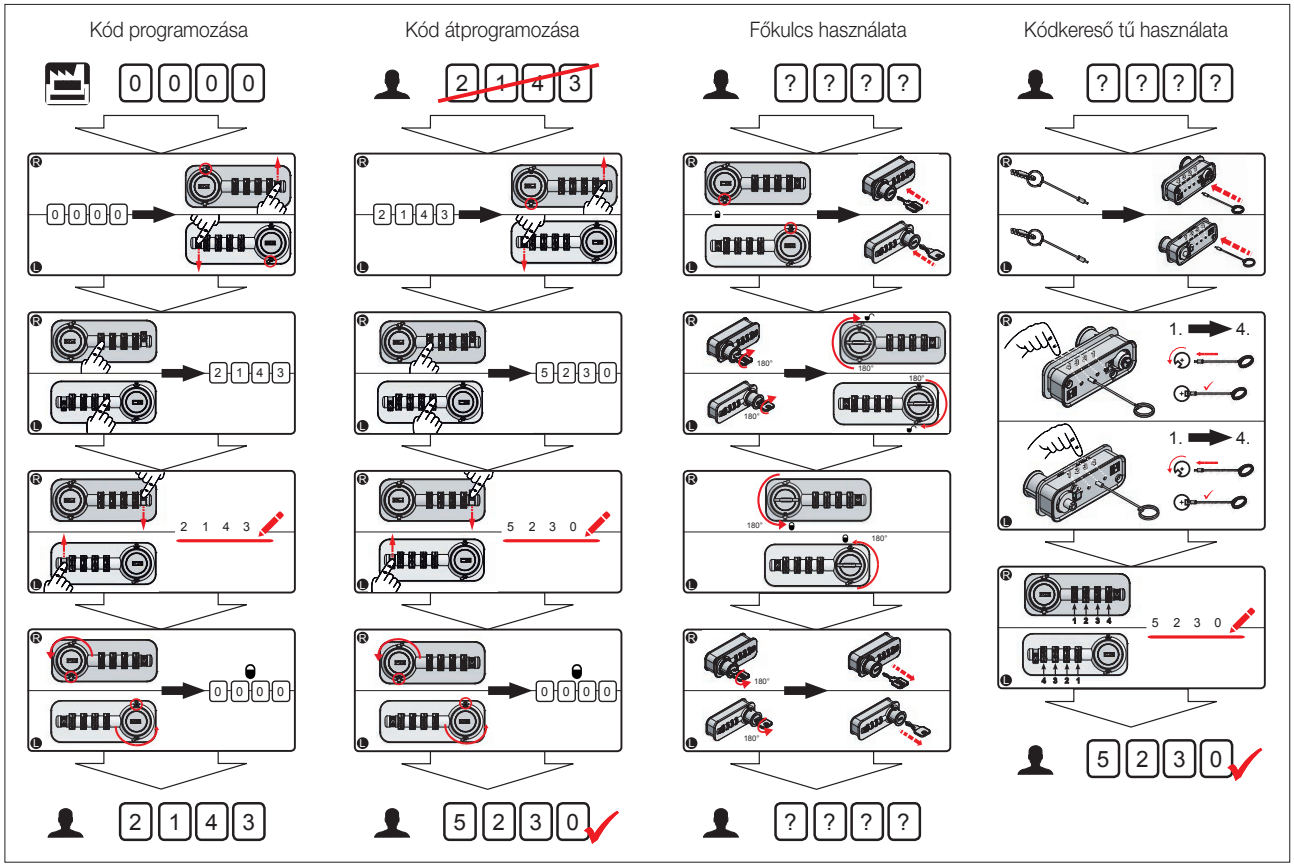

Kisfiókzár • tolózár • redőnyzár

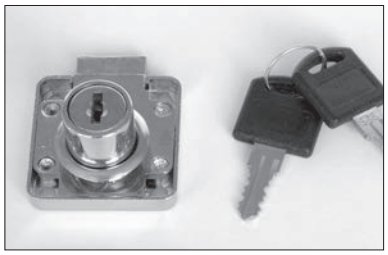

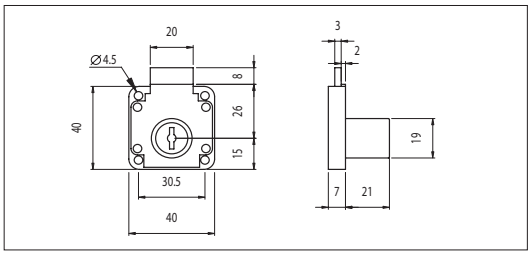

FL-09101.001 Fiókzár

balos
szín: nikkel
2 db kulccsal, rozettával

10003206000

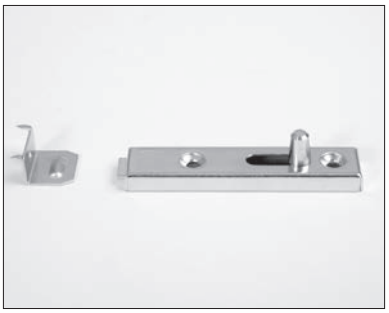

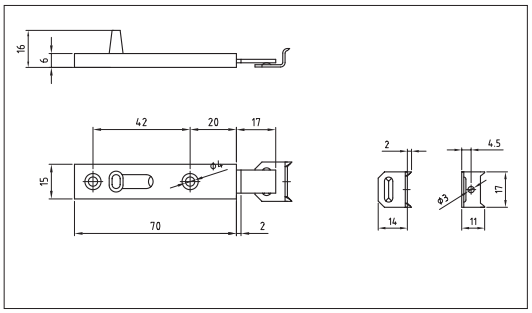

114.0000.50 Tolózár, közézáródó

méret: 70 x 15 x 16 mm
szín: nikkel

10003201110

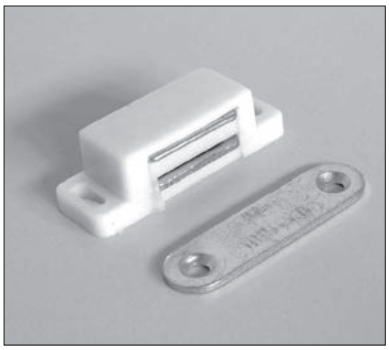

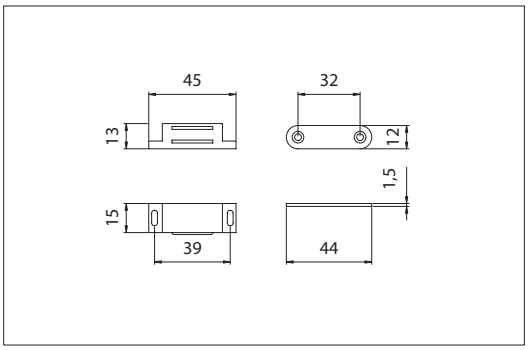

HE-501 Mágnescsappantyú

méret: 45 mm

szín	cikkszám
fehér	10003201200
barna	10003201210

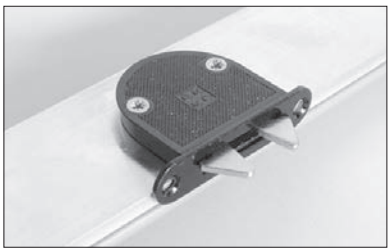

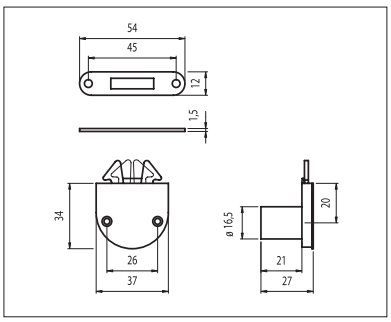



0656 Redőnyzár

jobbos
szín: fekete
2 db kulccsal, rozettával,
zárlemezzel

10003201300





14. fejezet

Függesztőelemek

Tartalomjegyzék

14.3	Szekrény függesztők
14.6	Függesztő sín szekrény függesztőkhöz
14.7	Szekrény függesztő, kiakadást gátló rendszerrel
14.9	Alsószekrény függesztő
14.10	Panelfüggesztő
14.11	Rejtett polcfüggesztő
14.13	Teherbírásra vonatkozó adatok
14.23	Egyéb függesztőelemek

Útmutató

A termék jelölése: **Terméknév**

Cikkszám jelölése: 10009600280

Honlapunkon megtalálhatók a termékekhez kapcsolódó vásárlói tájékoztatók:
www.foresteu.com/vasarloi-tajekoztatok

Honlapunkon megtalálhatóak a függesztők szakszerű szerelését bemutató videók:
www.foresteu.com/filmek

Figyelem!
A gyártók folyamatos termékfejlesztése következtében termékeink kismértékben módosulhatnak a katalógusban megjelenthez képest.
A termékek nem szakszerű beszereléséből adódó károkért felelősséget nem vállalunk.

Amennyiben a katalógusban látható színek, színminták és a termékek valódi színe esetében némi eltérés tapasztalható,
ez a nyomdai technológia és az alkalmazott anyagok jellegéből adódhat. Az esetleges nyomdai hibákért felelősséget nem vállalunk!

Jelmagyarázat:

Legkedvezőbb ár • Kínálatunk legolcsóbb terméke az adott kategóriában.

Kiváló ár-érték arány • Kedvező árfekvésű, jó minőséget képviselő termék.

kg 10 **Terhelhetőség**

Szekrény függesztők

CAMAR

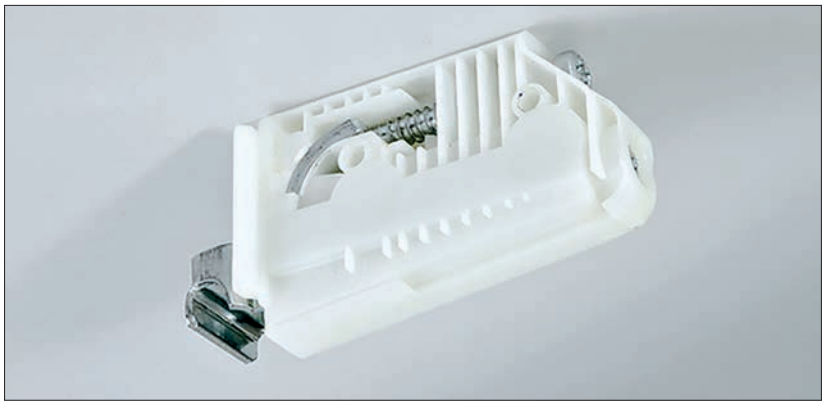

806 14 P2 VI
Szekrény függesztő

3 irányban állítható
mélységben: 25 mm
magasságban: 28 mm

típus	cikkszám
jobbos DX	10009600280
balos SX	10009600285

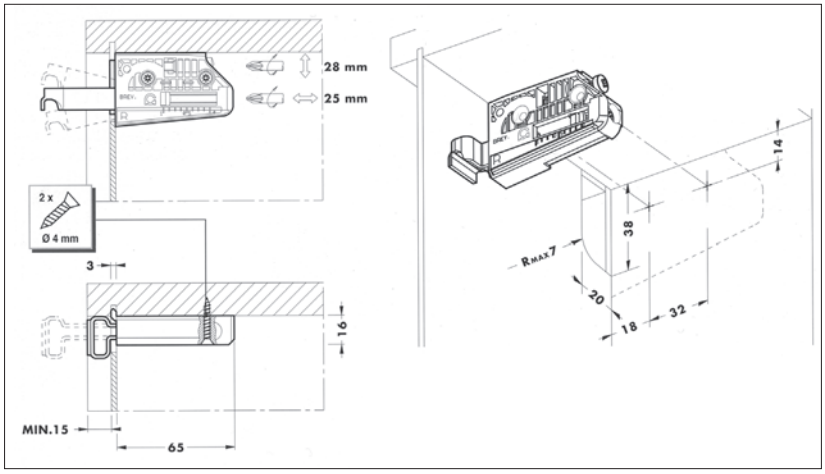

Az oldalon található függesztőkhöz való sínek ezen az oldalon találhatók:
14.6

Figyelem! Szereléskor a szekrény hátsó élének és a csempe külső síkjának egy vonalba kell esnie!

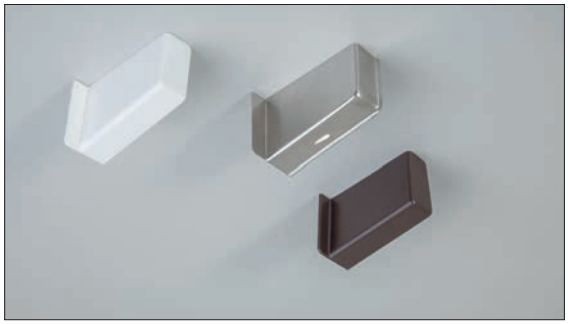

806 Takarólap

806 14 P2 VI Szekrény függesztőhöz

anyag	szín	típus	cikkszám
fém	nikkel	jobbos DX	10009600290
		balos SX	10009600295
műanyag	fehér	jobbos DX	10009600288
		balos SX	10009600289
	barna	jobbos DX	10009600297
		balos SX	10009600298



Figyelem! A teherbírással kapcsolatos fontos tudnivalók az 14.13 oldalon találhatók!

Szekrény függesztők

CAMAR

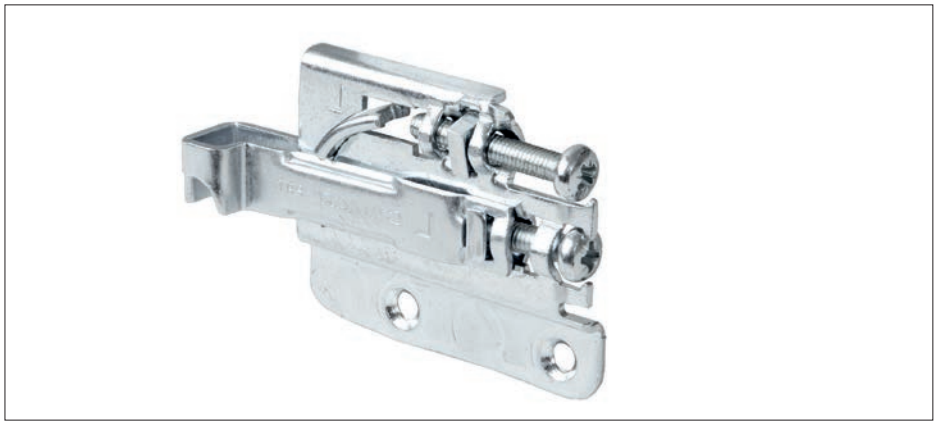

704 15 Z1 VI
Szekrény függesztő

Teljesen fémből készült
3 irányban állítható
mélységben: 12 mm
magasságban: 19 mm

típus	cikkszám
jobbos DX	10009600060
balos SX	10009600070

Figyelem! Szereléskor a szekrény hátsó élének és a csempe síkjának egy vonalba kell esnie!

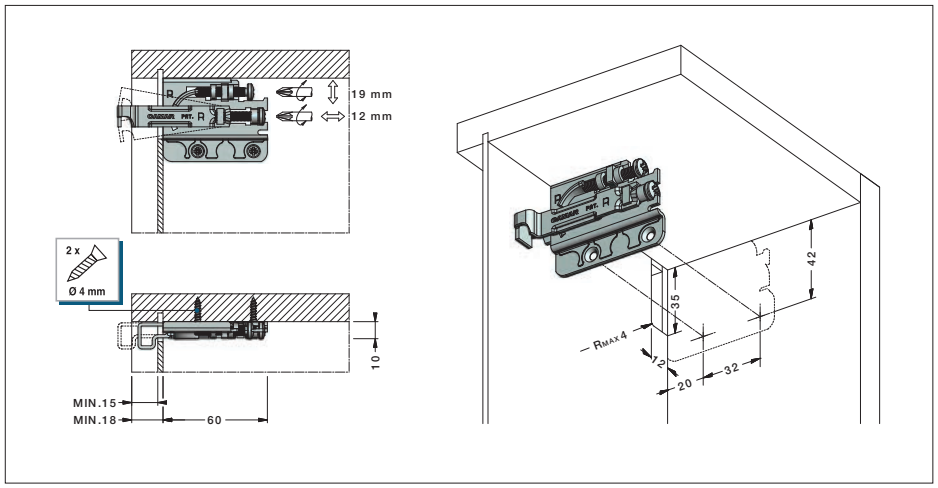

Az oldalon található függesztőkhöz való műanyag takarólapok ezen az oldalon találhatók:
14.7

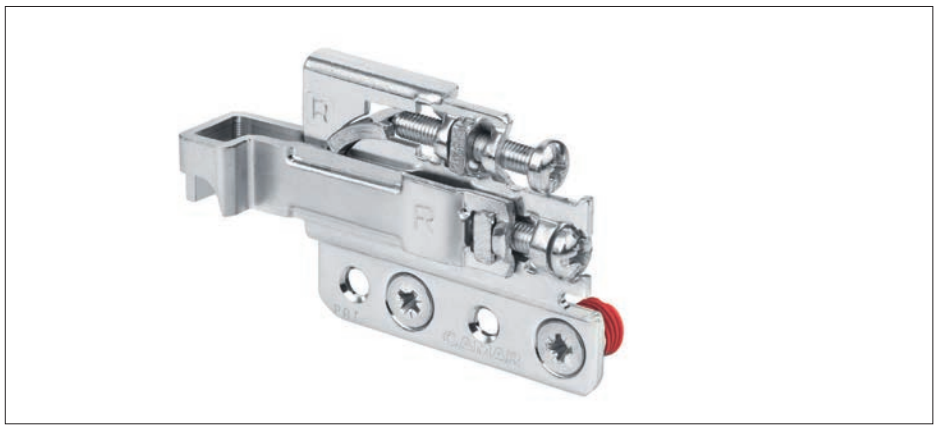

801 22 Z1 IN
Szekrény függesztő

Teljesen fémből készült, dübeles
3 irányban állítható
mélységben: 19 mm
magasságban: 22 mm

típus	cikkszám
jobbos DX	10009600020
balos SX	10009600030

Figyelem! Szereléskor a szekrény hátsó élének és a csempe síkjának egy vonalba kell esnie!

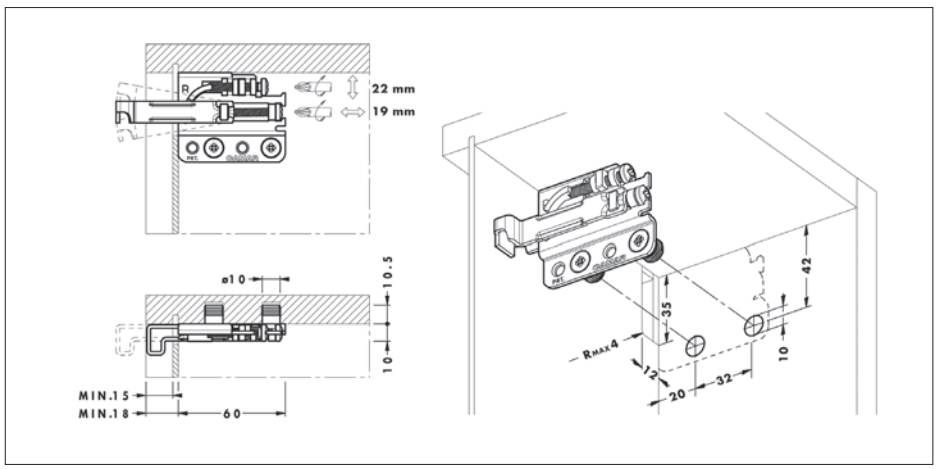

Az oldalon található függesztőkhöz való sínek ezen az oldalon találhatók:
14.6

Figyelem! A teherbírással kapcsolatos fontos tudnivalók a 14.14 és 14.16 oldalon találhatók!

Szekrény függesztők

CAMAR

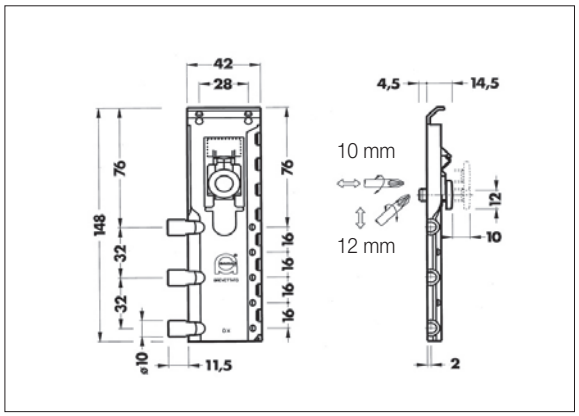



816 32 Z1 DU
Szekrény függesztő

Teljesen fémből készült
3 irányban állítható
mélységben: 10 mm
magasságban: 12 mm

A függesztőt a hátfal mögé kell beszerelni.

típus	cikkszám
jobbos Dx	10009600250
balos Sx	10009600260

Beépítési variációk

Nútban rögzített hátfal
Kifelé fordított rögzítő karmok

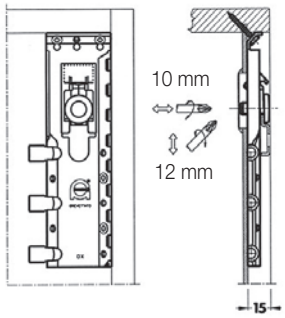

Visszaléptetett tetőhöz rögzített hátfal
Kifelé fordított rögzítő karmok

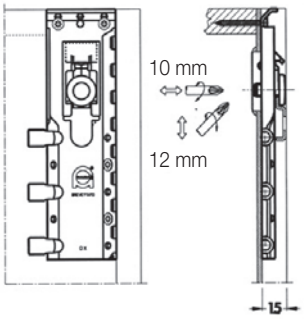

Az oldalon található függesztőkhöz való sínek ezen az oldalon találhatók: **14.6**

Nútban rögzített hátfal
Oldalba fúrt rögzítő karmok

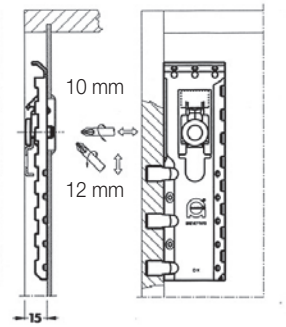

Visszaléptetett tetőhöz rögzített hátfal
Oldalba fúrt rögzítő karmok

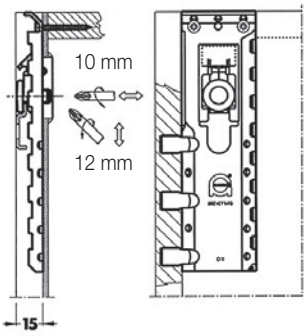

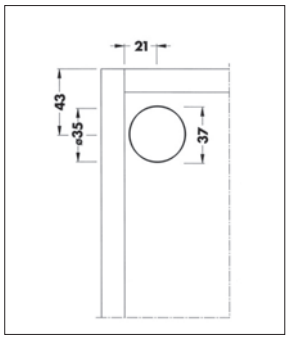

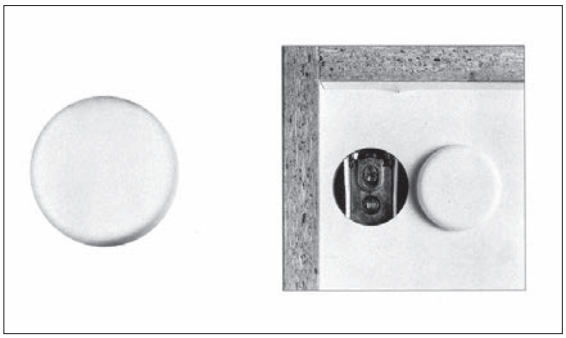

810 Takarósapka

816-os függesztőhöz
anyag: műanyag
méret: ø37 mm
furat: ø35 mm

szín	cikkszám
fehér	10009600265
barna	10009600270
nikkel	10009600275

Figyelem! A teherbírással kapcsolatos fontos tudnivalók az 14.15 oldalon találhatók!

Függesztő sín szekrény függesztőkhöz

CAMAR

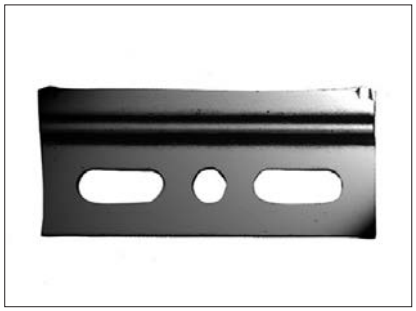

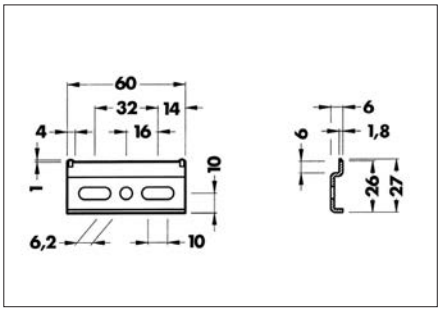

875 AC Z1 00 60
Függesztő sín

anyag: horganyzott acél
hossz: 60 mm

10009600320

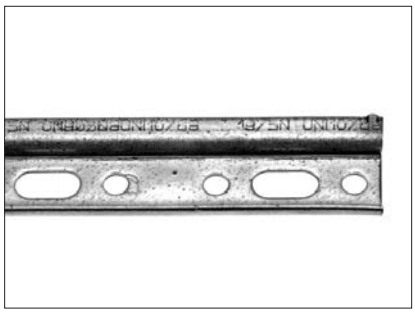

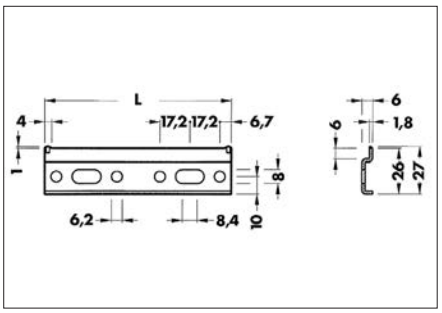

875 AC Z1 01 07
Függesztő sín

anyag: horganyzott acél
hossz: 108 mm

10009600300

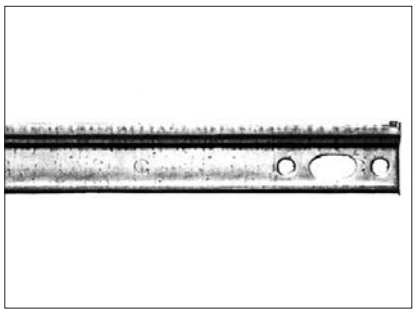

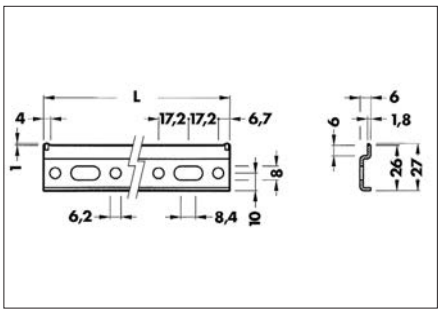

875 AC Z1 11 57
Függesztő sín

anyag: horganyzott acél
hossz: 1157 mm

10009600340

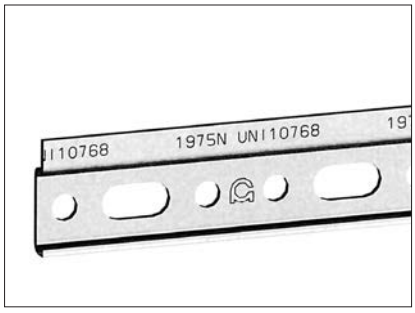

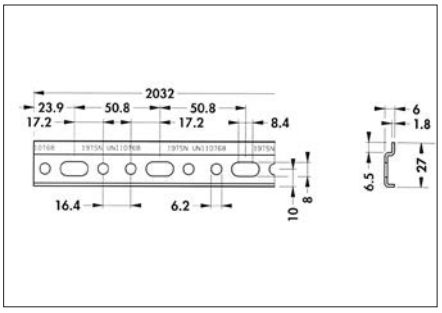

875 AC Z1 20 32
Függesztő sín

anyag: horganyzott acél
hossz: 2032 mm

10009600330

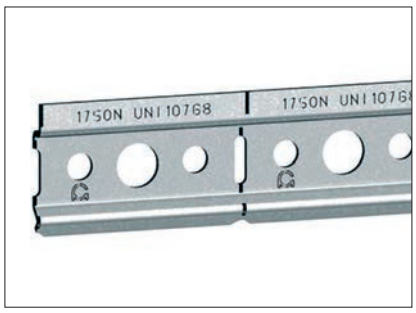

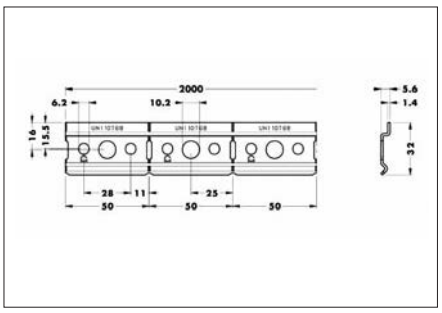

874 AC Z1 20 00 IP
Törhető függesztő sín

anyag: horganyzott acél
hossz: 2000 mm

10009600351

Figyelem! A teherbírással kapcsolatos fontos tudnivalók az 14.22 oldalon találhatók!

Szekrény függesztő, kiakadást gátló rendszerrel

CAMAR

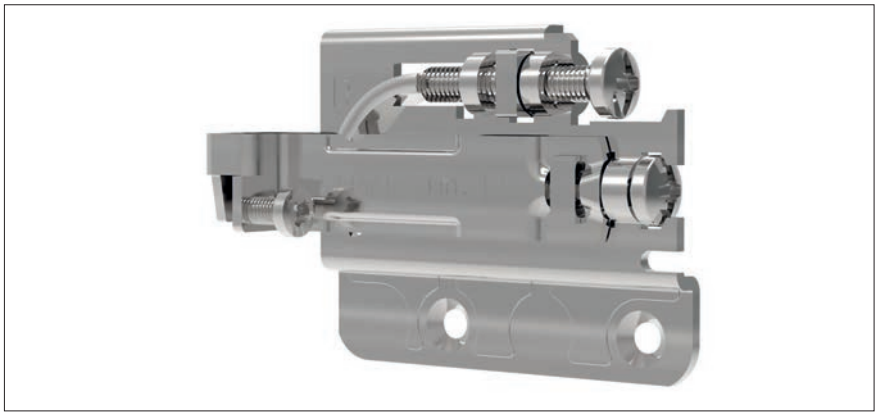

704 15 ZV VI
Szekrény függesztő

Teljesen fémből készült
Kiakadást gátló rendszerrel
3 irányban állítható
mélységben: 12 mm
magasságban: 19 mm

típus	cikkszám
jobbos DX	10009600100
balos SX	10009600110

Figyelem! Szereléskor a szekrény hátsó élének és a csempe síkjának egy vonalba kell esnie!

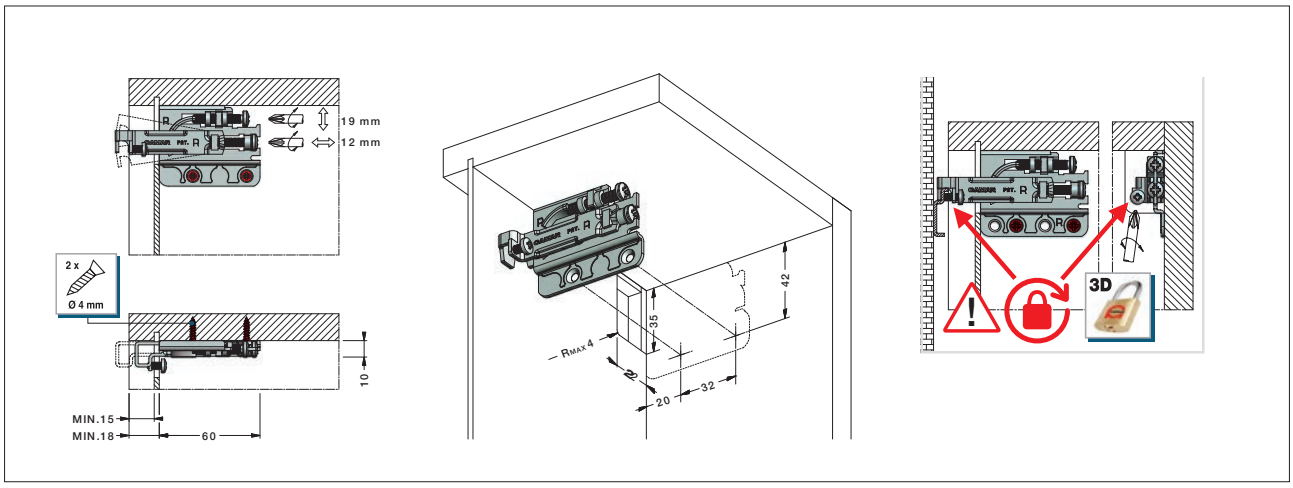

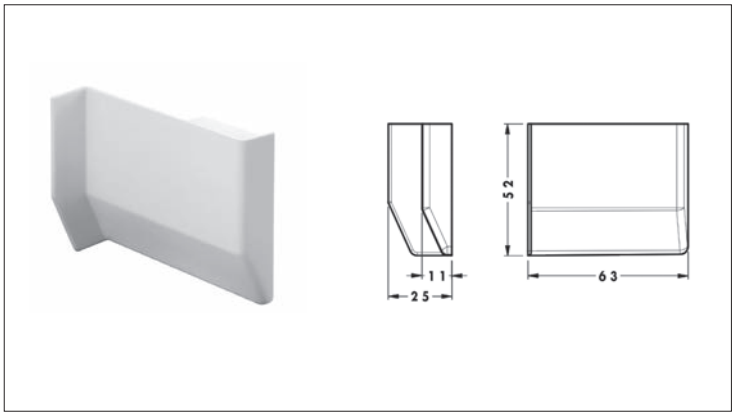

801 00 Takarólap

704-es és 801-es szekrény függesztőkhöz

típus	szín	jobbos DX	balos SX
801 00 01 00	fehér	10009600040	10009600041
801 00 02 00	fekete	10009600042	10009600043
801 00 75 00	ezüst	10009600044	10009600045
801 00 35 00	barna	10009600046	10009600047
801 00 55 00	bézs	10009600048	10009600049

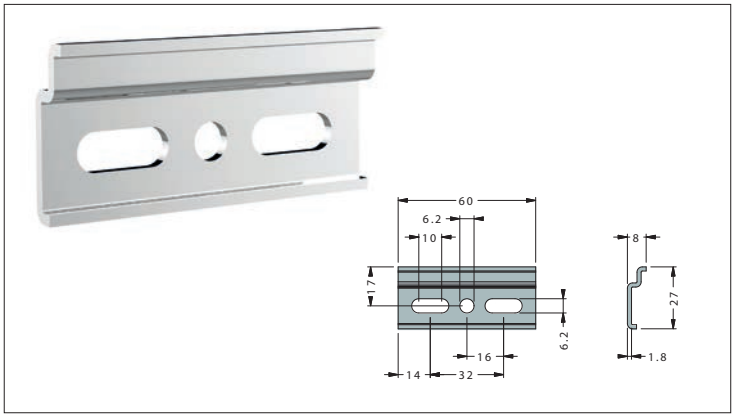

875 AS Z1 00 60 Függesztő sín

704 15 ZV VI szekrény függesztőhöz
Kiakadást gátló rendszerrel
anyag: horganyzott acél
hossz: 60 mm

10009600360

Figyelem! A teherbírással kapcsolatos fontos tudnivalók az 14.16 oldalon találhatók!

Szekrény függesztő, kiakadást gátló rendszerrel

CAMAR

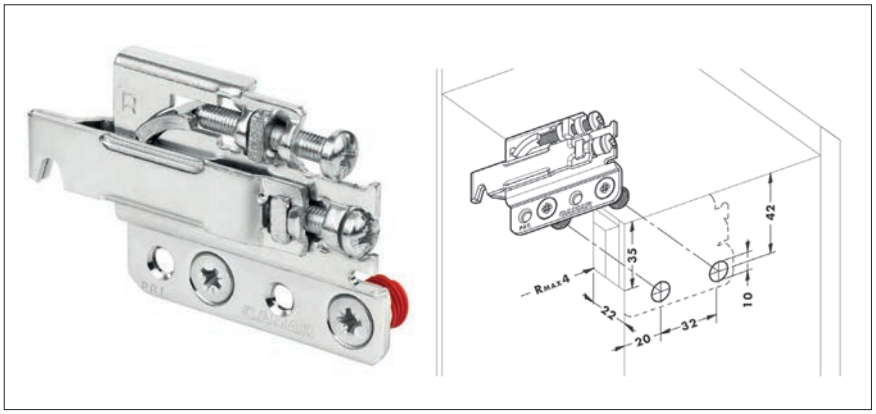

801 02 Z1 IN
Szekrény függesztő

Teljesen fémből készült, dübeles
Kiakadást gátló rendszerrel
3 irányban állítható
mélységben: 19 mm
magasságban: 22 mm

típus	cikkszám
jobbos DX	10009600000
balos SX	10009600010

Figyelem! Szereléskor a szekrény hátsó élének és a csempe síkjának egy vonalba kell esnie!

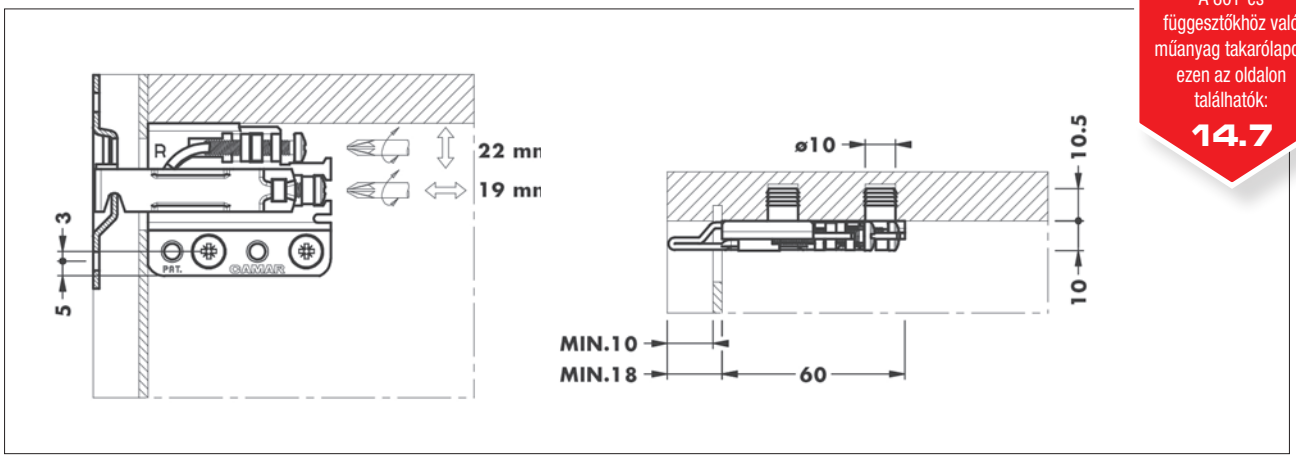

A 801-es függesztőkhöz való műanyag takarólapok ezen az oldalon találhatók: 14.7



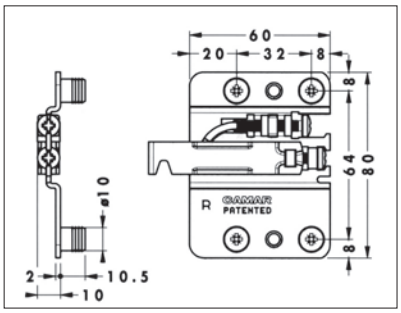

807 02 Z1 IN
Alsószekrény függesztő

Teljesen fémből készült, dübeles
Kiakadást gátló rendszerrel
3 irányban állítható
mélységben: 19 mm
magasságban: 22 mm

típus	cikkszám
jobbos DX	10009600700
balos SX	10009600701



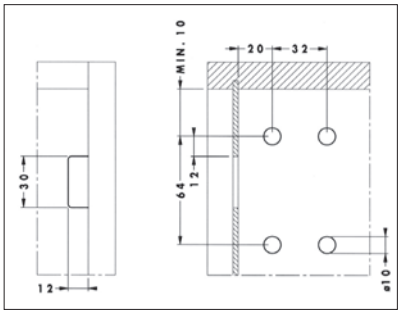

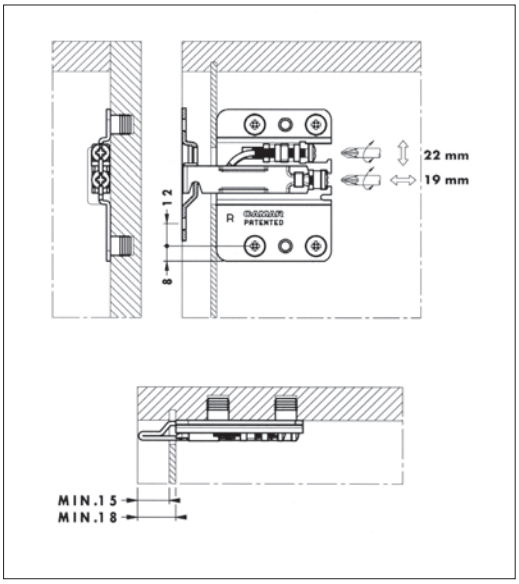

Figyelem! A teherbírással kapcsolatos fontos tudnivalók a 14.14 és 14.17 oldalon találhatók!

Alsószekrény függesztő

CAMAR



807 00 Takarólap

807-es alsószekrény függesztőhöz

típus	szín	jobbos DX	balos SX
807 00 01 31	fehér	10009600710	10009600711
807 00 02 31	fekete	10009600712	10009600713
807 00 75 31	ezüst	10009600714	10009600715
807 00 35 31	barna	10009600716	10009600717
807 00 55 31	bézs	10009600718	10009600719

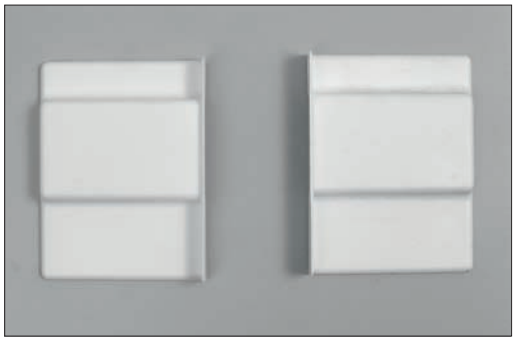



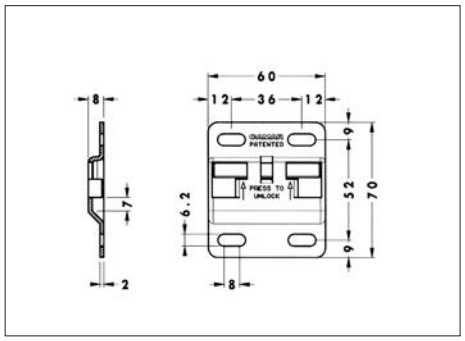

897 AS Z1 Függesztő sín

807-es alsószekrény függesztőhöz és 801 02-es szekrény függesztőhöz
Kiakadást gátló rendszerrel
anyag: horganyzott acél

típus	méret (mm)	cikkszám
897 AS Z1 60 70	60x70	10009600720
897 AS Z1 12 12	120x120	10009600730



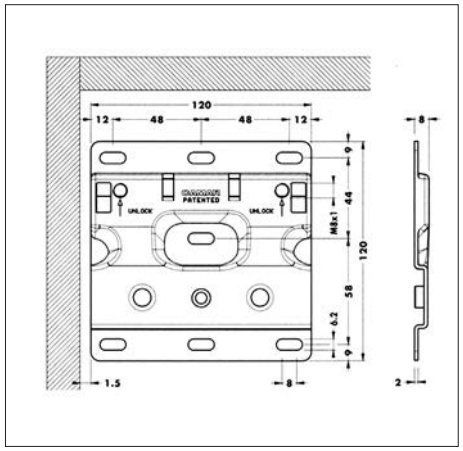

Figyelem! A teherbírással kapcsolatos fontos tudnivalók a 14.14 és 14.17 oldalon találhatók!

Panelfüggesztő

CAMAR

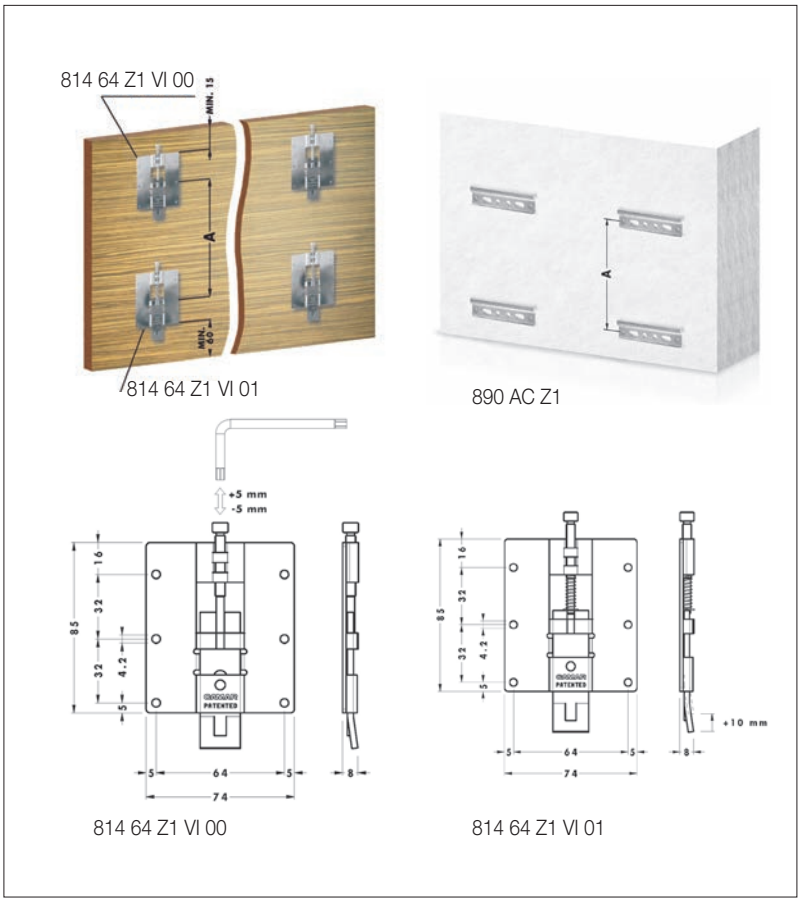

814 64 Z1 VI 00 Panelfüggesztő

Teljesen fémből készült
A panel felső felére, rugó nélkül
méret: 85 x 74 x 8 mm
állíthatóság (magasságban): ±5 mm
anyag: horganyzott acél

10009600600

814 64 Z1 VI 01 Panelfüggesztő

Teljesen fémből készült
A panel alsó felére, rugóval
méret: 85 x 74 x 8 mm
állíthatóság (magasságban): +10 mm
anyag: horganyzott acél

10009600601

890 AC Z1 01 00 Panelfüggesztő sín

méret: 100 x 26 x 6 mm
anyag: horganyzott acél

10009600610

Panelfüggesztő vasalat falsíkra merőleges állítási lehetőséggel

A panel felső felére az alábbi vasalatokat kell szerelni:

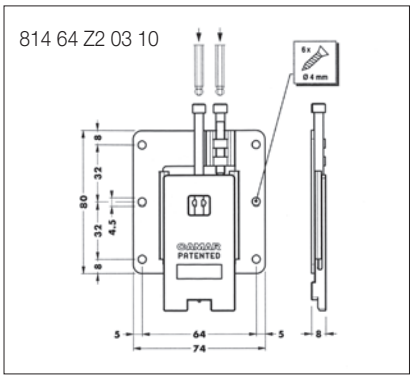

814 64 Z2 03 10 Panelfüggesztő

Teljesen fémből készült
A panel felső felére, rugó nélkül
méret: 80 x 74 x 8 mm
állíthatóság:
magasságban: +10 mm
mélységben: +2 mm
anyag: horganyzott acél,
cink öntvény

10009600620

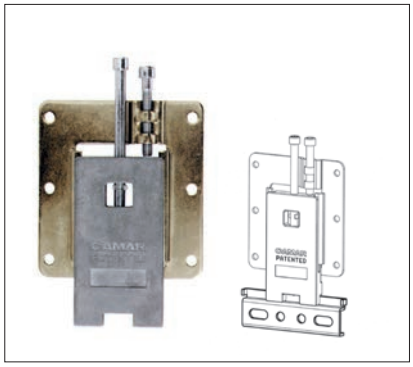

892 AC Z2 80 26 Panelfüggesztő sín

méret: 80 x 26 x 8 mm
anyag: horganyzott acél

10009600630

A panel alsó felére az alábbi vasalatokat kell szerelni:

814 64 Z1 VI 01 Panelfüggesztő

Teljesen fémből készült
A panel alsó felére, rugóval
méret: 85 x 74 x 8 mm
állíthatóság (magasságban): +10 mm
anyag: horganyzott acél

10009600601

890 AC Z1 01 00 Panelfüggesztő sín

méret: 100 x 26 x 6 mm
anyag: horganyzott acél

10009600610

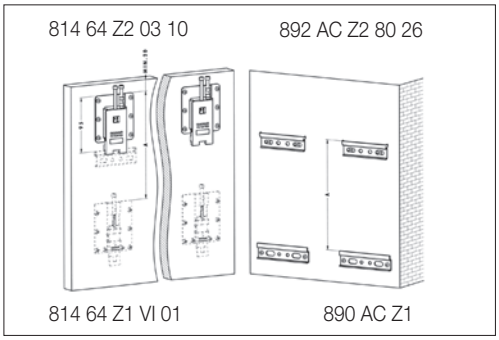

Figyelem! A teherbírással kapcsolatos fontos tudnivalók a 14.18 és 14.19 oldalon találhatók!

Rejtett polcfüggesztő

CAMAR

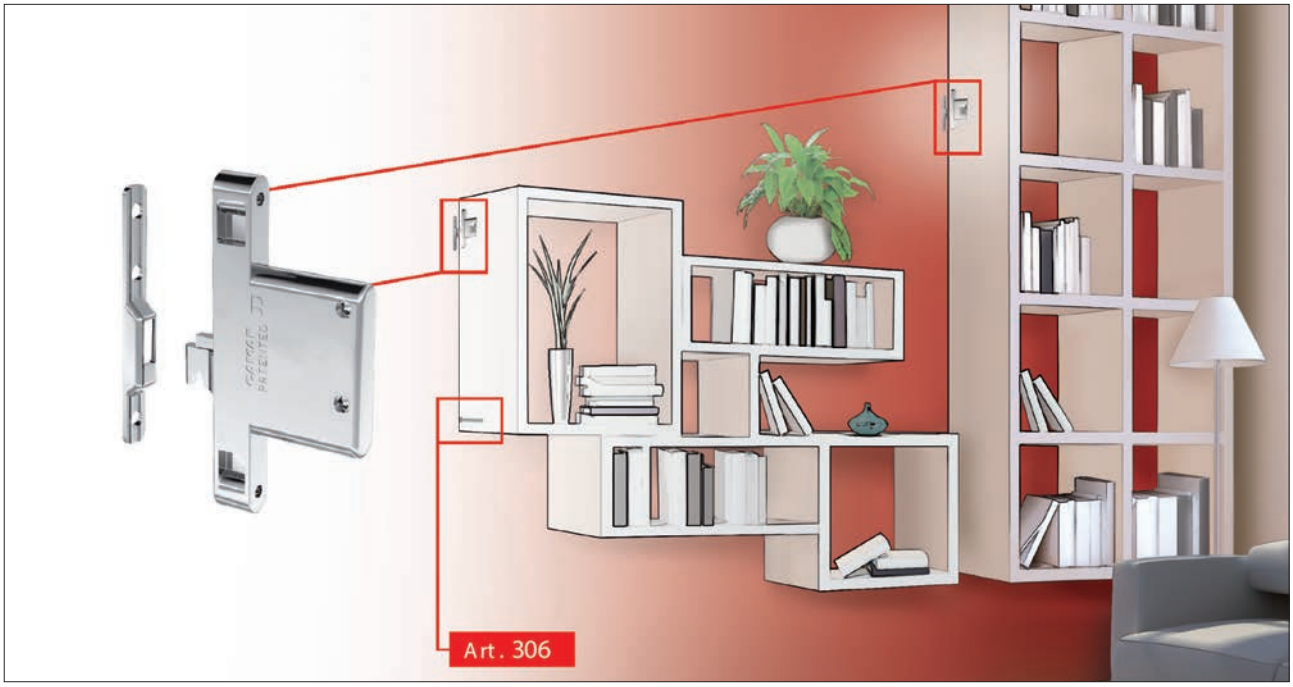

821 Rejtett polcfüggesztők

A függesztőt a rajz szerint elkészített fészekbe kell beilleszteni. A szerelvény rejtett, csak az állítócsavarok (függőleges és mélységi állításhoz) csavartakarói láthatók, ezért nyitott polcokhoz célszerű használni. Teljesen fémből készült, kiakadást gátló rendszerrel van felszerelve. A 12 mm-es szerelvényt 18 mm-es vastagsághoz, a 20 mm-est 25 mm-es, vagy nagyobb vastagsághoz ajánljuk.



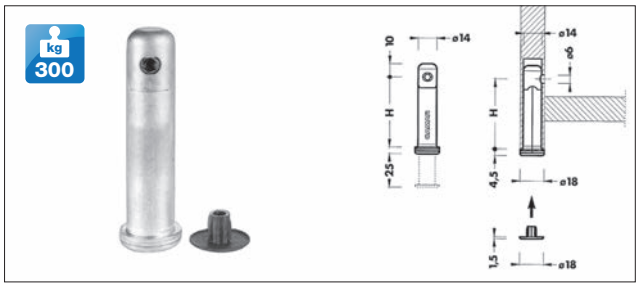

306 Szintező szekrényláb

Kiegészítő termék a szekrény alsó felének falra merőleges állításához
állíthatóság: +25 mm
teherbírás: 300 kg
H= 52 mm
anyaga: fém

10014100300

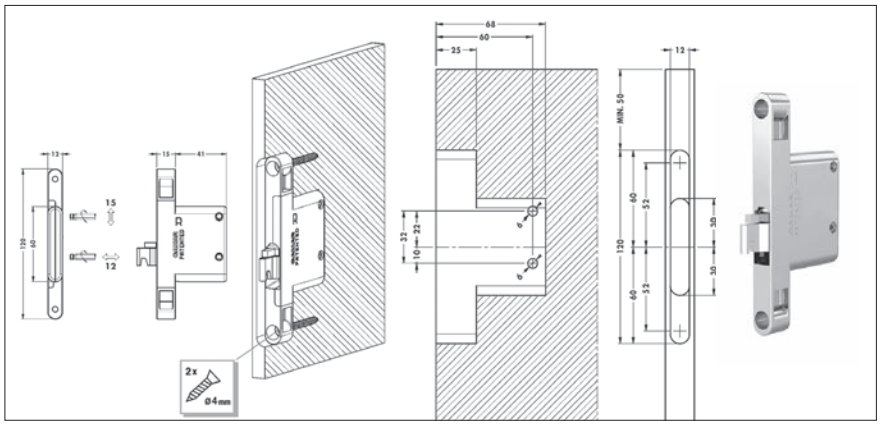

821 12 Z1 IN DX Függesztő

Kiakadást gátló rendszerrel
Minimum 18 mm-es oldallaphoz
méret: 120 × 56 × 12 mm
állíthatóság:
magasságban: +15 mm
mélységben: +12 mm
anyag: horganyzott acél, cinköntvény

típus	cikkszám
jobbos DX	10009600800
balos SX	10009600805

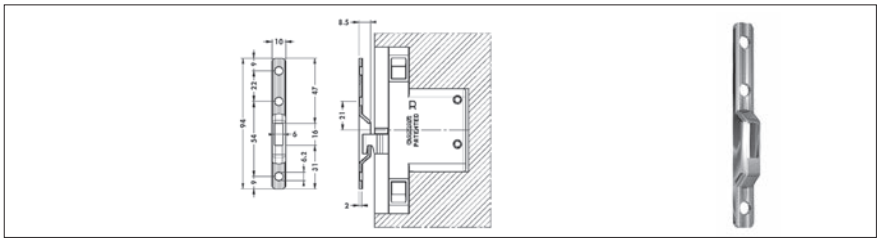

895 AS Z1 10 94 Függesztő lemez

821 12 függesztőhöz
méret: 94 × 10 × 8,5 mm
anyag: horganyzott acél

10009600820

Figyelem! A teherbírással kapcsolatos fontos tudnivalók a 14.20 és 14.21 oldalon találhatók!

Rejtett polcfüggesztő

CAMAR

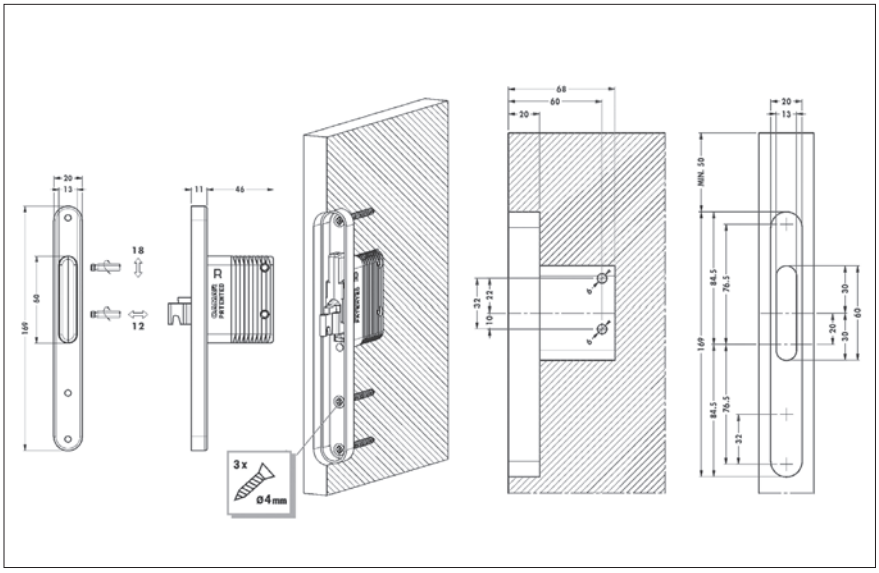

821 20 Z1 IN DX Függesztő

Kiakadást gátló rendszerrel
Minimum 25 mm-es oldallaphoz
méret: 169 × 57 × 20 mm
állíthatóság:
magasságban: +18 mm
mélységben: +12 mm
anyag: horganyzott acél, cinköntvény

típus	cikkszám
jobbos DX	10009600850
balos SX	10009600855

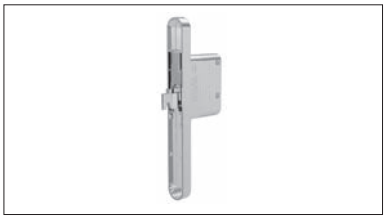

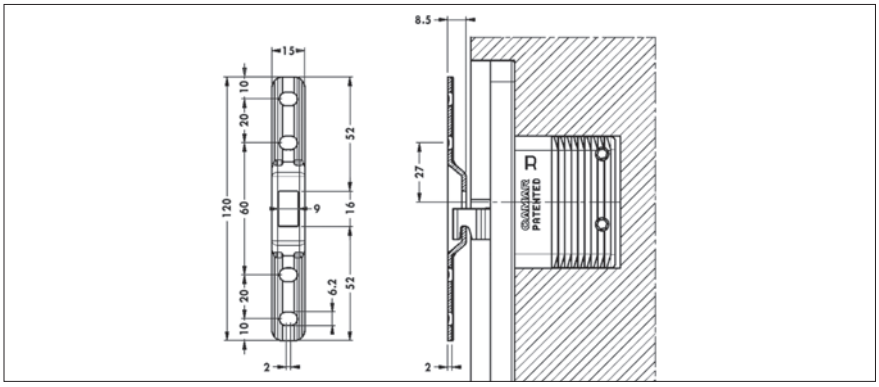

895 AS Z1 15 12 Függesztő lemez

821 20 függesztőhöz
méret: 120 × 15 × 8,5 mm
anyag: horganyzott acél

10009600870



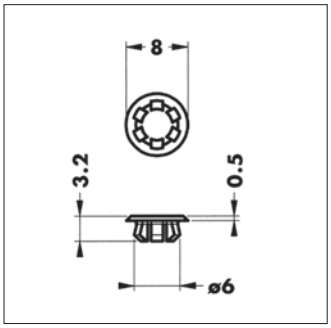

810 15 01 06 08 Furattakaró

821 függesztőkhöz, 6 mm átmérőjű furathoz

típus	cikkszám
fehér	10009600990
barna	10009600991

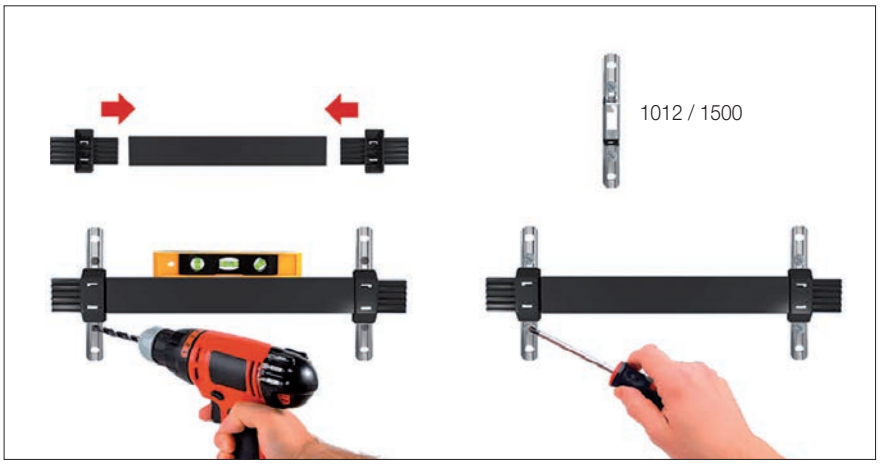

895 AP 02 Szerelősablon léc

hossz: 2000 mm • anyag: műanyag

10009600980

1012 Vég

821 12 Z1 IN DX függesztőhöz
rendelés: db

10009600830

1500 Vég

821 20 Z1 IN DX függesztőhöz
rendelés: db

10009600880

Figyelem! A teherbírással kapcsolatos fontos tudnivalók a 14.20 és 14.21 oldalon találhatók!

Teherbírásra vonatkozó adatok

CAMAR®

806-os szekrény függesztők teherbírása

Az alábbiakban megadott értékek kizárólag a rajzon látható szekrényre vonatkoznak.

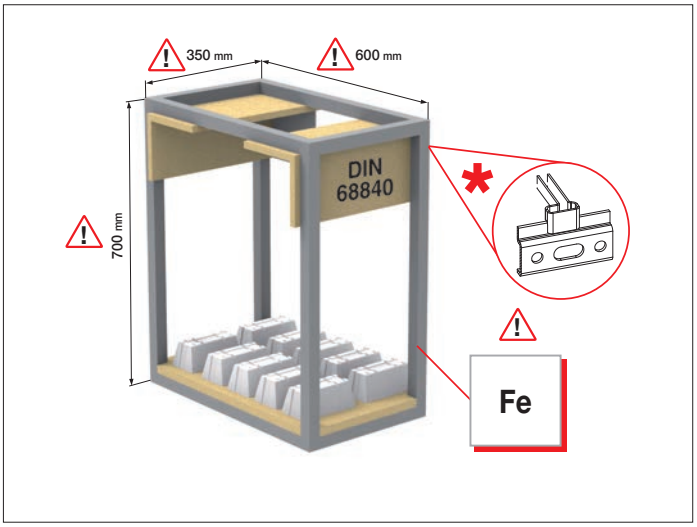

A függesztő horognak teljesen illeszkednie kell a függesztő sínhez. Az itt megállapított teherbírási adatok olyan teszt eredményei, melyeket a DIN 68840 szabványnak megfelelő eszközökkel végeztek az adott terméken. Ezek az adatok a szabvány szerint elhelyezett és szerelt termékre vonatkoznak és nem veszik figyelembe az elkészített szekrény szerkezeti változatosságát és a falhoz való rögzítés módját.

Ha a termék a műszaki rajzokon megadott értékektől eltér, akkor javasoljuk a komplett szekrény tesztelését egy olyan erre akkreditált intézményben, amely a tesztet a forgalomba hozatali célország szabványainak megfelelően végzi el.

típus	névleges teherbírás / db	vizsgálatot végző laboratórium	vizsgálatnál alkalmazott csavarok méretei
806 14 P2 VI	50 kg	LGA	2 db Ø3,5×30 mm

A teherbírást a következő tényezők határozzák meg

1

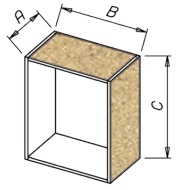

A szekrény méretei és a felhasznált anyagok.

2

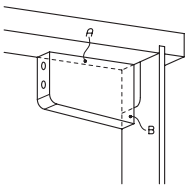

A függesztő elhelyezkedése, a tetőlaphoz (A) és hátfalhoz (B) viszonyítva

3

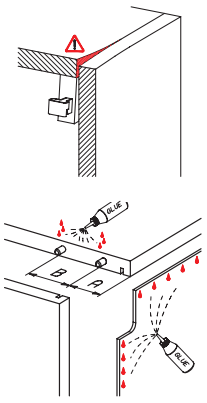

A tetőlap szilárdsága.
A köldökcsapok, rögzítő elemek és a ragasztó jelenléte, elhelyezkedése, és mennyisége.

4

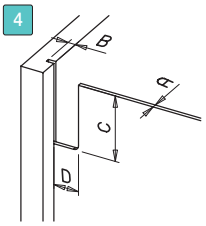

A hátlap jelenléte és vastagsága (A), a hátlap részére mart árok mélysége (B), és a függesztő részére kialakított nyílás méretei (C, D).

5

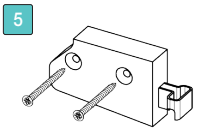

A felhasznált csavarok típusa, átmérője és hossza.

6

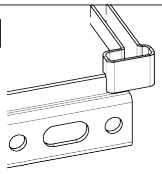

Ha a függesztő horog csak részben fekszik fel a függesztő sínre.

7

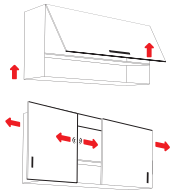

Dinamikai igénybevétel.

Teherbírásra vonatkozó adatok

CAMAR

801 02 és 22 szekrény függesztők teherbírása

Az alábbiakban megadott értékek kizárólag a rajzon látható szekrényre vonatkoznak.

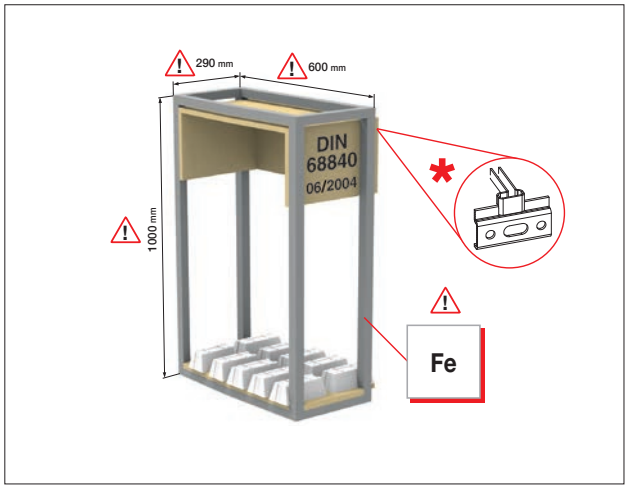

A függesztő horognak teljesen illeszkednie kell a függesztő sínhez.
Az itt megállapított teherbírási adatok olyan teszt eredményei, melyeket a DIN 68840 06/2004 szabványnak megfelelő eszközökkel végeztek az adott terméken. Ezek az adatok a szabvány szerint elhelyezett és szerelt termékre vonatkoznak és nem veszik figyelembe az elkészített szekrény szerkezeti változatosságát és a falhoz való rögzítés módját.

Ha a termék a műszaki rajzokon megadott értékektől eltér, akkor javasoljuk a komplett szekrény tesztelését egy olyan erre akkreditált intézményben, amely a tesztet a forgalomba hozatali célország szabványainak megfelelően végzi el.

típus	névleges teherbírás / db	vizsgálatot végző laboratórium
801 02 Z1 IN	850 N	LGA
801 22 Z1 IN	1000 N	LGA

A teherbírást a következő tényezők határozzák meg

1

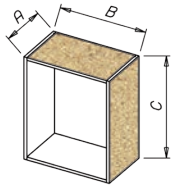

A szekrény méretei és a felhasznált anyagok.

2

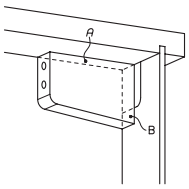

A függesztő elhelyezkedése, a tetőlaphoz (A) és hátfalhoz (B) viszonyítva

3

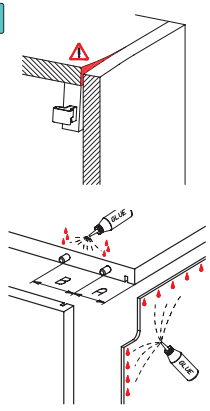

A tetőlap szilárdsága.
A köldökcsapok, rögzítő elemek és a ragasztó jelenléte, elhelyezkedése, és mennyisége.

4

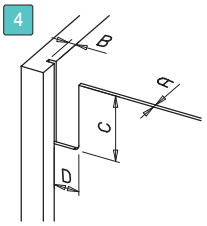

A hátlap jelenléte és vastagsága (A), a hátlap részére mart árok mélysége (B), és a függesztő részére kialakított nyílás méretei (C, D).

5

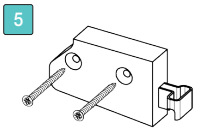

A felhasznált csavarok típusa, átmérője és hossza.

6

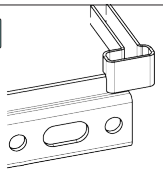

Ha a függesztő horog csak részben fekszik fel a függesztő sínre.

7

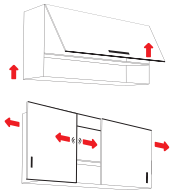

Dinamikai igénybevétel.

Teherbírásra vonatkozó adatok

CAMAR®

816-os szekrény függesztők teherbírása

Az alábbiakban megadott értékek kizárólag a rajzon látható szekrényre vonatkoznak.

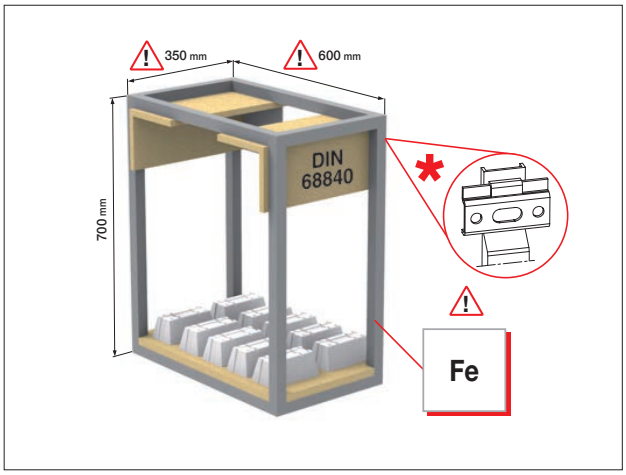

A függesztő horognak teljesen illeszkednie kell a függesztő sínhez.
Az itt megállapított teherbírási adatok olyan teszt eredményei, melyeket a DIN 68840 szabványnak megfelelő eszközökkel végeztek az adott termékeken. Ezek az adatok a szabvány szerint elhelyezett és szerelt termékre vonatkoznak és nem veszik figyelembe az elkészített szekrény szerkezeti változatosságát és a falhoz való rögzítés módját.

Ha a termék a műszaki rajzokon megadott értékektől eltér, akkor javasoljuk a komplett szekrény tesztelését egy olyan erre akkreditált intézményben, amely a tesztet a forgalomba hozatali célország szabványainak megfelelően végzi el.

típus	névleges teherbírás / db	vizsgálatot végző laboratórium
816 32 Z1 DU	65 kg	LGA

A teherbírást a következő tényezők határozzák meg

1

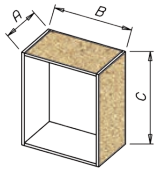

A szekrény méretei és a felhasznált anyagok.

2

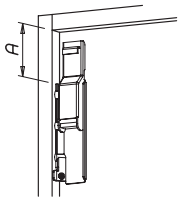

A függesztő elhelyezkedése, a tetőlaphoz (A) és hátfalhoz (B) viszonyítva.

3

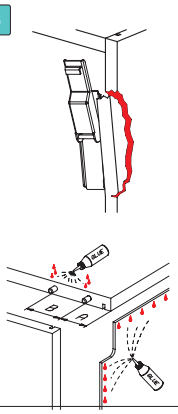

Az oldallap szilárdsága.
A köldökcsapok, rögzítő elemek és a ragasztó jelenléte, elhelyezkedése, és mennyisége.

4

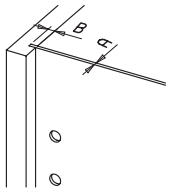

A hátlap jelenléte és vastagsága (A), a hátlap részére mart árok mélysége (B), és a függesztő részére kialakított nyílás méretei.

5

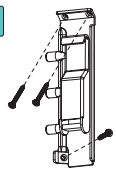

A felhasznált csavarok típusa, átmérője és hossza.

6

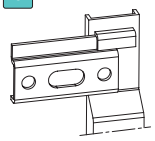

Ha a függesztő horog csak részben fekszik fel a függesztő sínre.

7

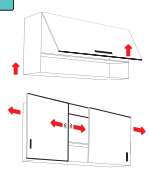

Dinamikai igénybevétel.

Teherbírásra vonatkozó adatok

CAMAR

704 15 Z1 VI és 704 15 ZV VI szekrény függesztők teherbírása

Az alábbiakban megadott értékek kizárólag a rajzon látható szekrényre vonatkoznak.

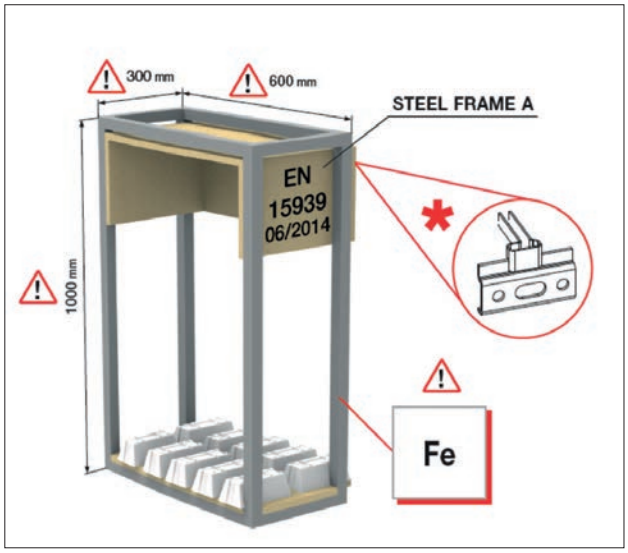

A függesztő horognak teljesen illeszkednie kell a függesztő sínhez.
Az itt megállapított teherbírási adatok olyan teszt eredményei, melyeket a EN 15939 06/2014 szabványnak megfelelő eszközökkel végeztek az adott terméken. Ezek az adatok a szabvány szerint elhelyezett és szerelt termékre vonatkoznak és nem veszik figyelembe az elkészített szekrény szerkezeti változatosságát és a falhoz való rögzítés módját.

Ha a termék a műszaki rajzokon megadott értékektől eltér, akkor javasoljuk a komplett szekrény tesztelését egy olyan erre akkreditált intézményben, amely a tesztet a forgalomba hozatali célország szabványainak megfelelően végzi el.

típus	névleges teherbírás / db	vizsgálatot végző laboratórium	vizsgálatnál alkalmazott csavarok méretei
704 15 Z1 VI	77 kg	LGA	–
704 15 ZV VI	77 kg	CAMAR	2 db Ø4×16 mm

A teherbírást a következő tényezők határozzák meg

1

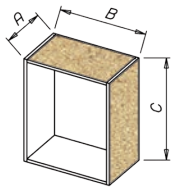

A szekrény méretei és a felhasznált anyagok.

2

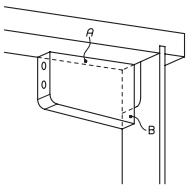

A függesztő elhelyezkedése, a tetőlaphoz (A) és hátfalhoz (B) viszonyítva

3

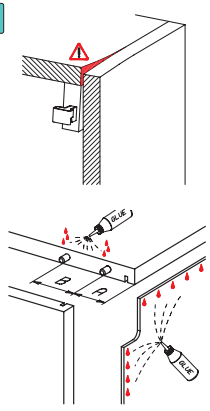

A tetőlap szilárdsága.
A köldökcsapok, rögzítő elemek és a ragasztó jelenléte, elhelyezkedése, és mennyisége.

4

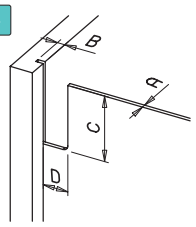

A hátlap jelenléte és vastagsága (A), a hátlap részére mart árok mélysége (B), és a függesztő részére kialakított nyílás méretei (C, D).

5

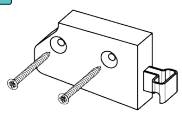

A felhasznált csavarok típusa, átmérője és hossza.

6

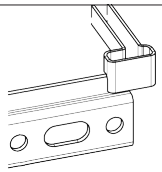

Ha a függesztő horog csak részben fekszik fel a függesztő sínre.

7

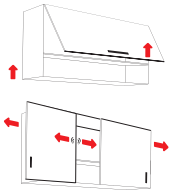

Dinamikai igénybevétel.

Teherbírásra vonatkozó adatok

CAMAR

807-es alsószekrény függesztők teherbírása

Az alábbiakban megadott értékek kizárólag a rajzon látható szekrényre vonatkoznak.

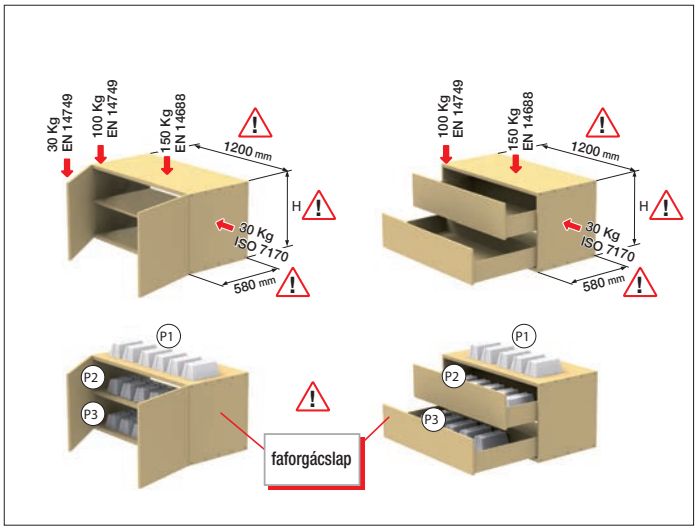

Az itt megállapított teherbírási adatok olyan teszt eredményei, melyeket az EN 14749 EN 14688 és az ISO 7170 szabványoknak megfelelő eszközökkel végeztek az adott terméken. Ezek az adatok a szabvány szerint elhelyezett és szerelt termékre vonatkoznak és nem veszik figyelembe az elkészített szekrény szerkezeti változatosságát és a falhoz való rögzítés módját.

Ha a termék a műszaki rajzokon megadott értékektől eltér, akkor javasoljuk a komplett szekrény tesztelését egy olyan erre akkreditált intézményben, amely a tesztet a forgalomba hozatali célország szabványainak megfelelően végzi el.

típus	névleges teherbírás / db	szekrény kialakítása	vizsgált teherbírás (kg)	vizsgálatot végző laboratórium
807 02 Z1 +897 AS Z1	120 kg	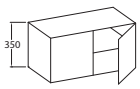	P1 36 + P2 108 + P3 166 = 310	LGA
		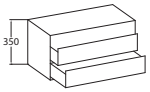	P1 176 + P2 108 + P3 166 = 278	
		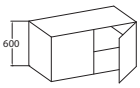	P1 36 + P2 108 + P3 180 = 324	
		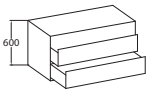	P1 200 + P2 50 + P3 50 = 300	

A teherbírást a következő tényezők határozzák meg

1

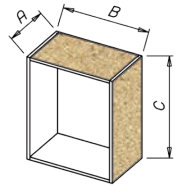

A szekrény méretei és a felhasznált anyagok

3

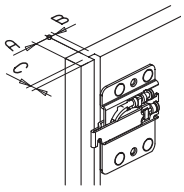

A hátlap elhelyezkedése és vastagsága (A, C), a hátlap részére mart árok mélysége (B)

2

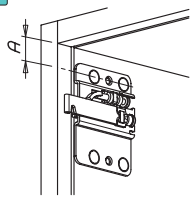

A függesztő elhelyezkedése, a tetőlaphoz (A) viszonyítva

4

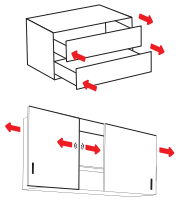

Dinamikai igénybevétel

Teherbírásra vonatkozó adatok

CAMAR®

814 Z1 panelfüggesztő teherbírása

Az alábbiakban megadott értékek kizárólag a rajzon látható szekrényre vonatkoznak.

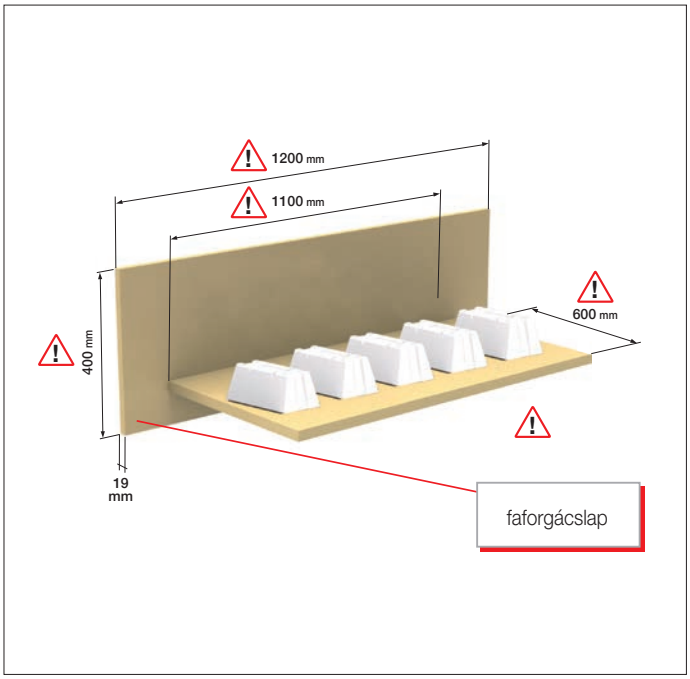

Az itt megállapított teherbírási adatok olyan teszt eredményei, mely az ábrán látható módon van elkészítve, pontosan elhelyezve és szerelve. Figyelmen kívül hagyva a konstrukciós változatokat a kész paneleknél és azt hogy hogyan vannak rögzítve. A szabványnak megfelelő eszközökkel végeztek az adott terméken. Ezek az adatok a szabvány szerint elhelyezett és szerelt termékre vonatkoznak és nem veszik figyelembe az elkészített szekrény szerkezeti változatosságát és a falhoz való rögzítés módját.

Ha a termék a műszaki rajzokon megadott értékektől eltér, akkor javasoljuk a komplett szekrény tesztelését egy olyan erre akkreditált intézményben, amely a tesztet a forgalomba hozatali célország szabványainak megfelelően végzi el.

típus	névleges teherbírás / db	vizsgálatot végző laboratórium	vizsgálatnál alkalmazott csavarok méretei	CAMAR által ajánlott max. teherbírás /db
814 64 Z1 VI 00 +890 AC Z1 01 00	50 kg	LGA	6 db Ø4×20 mm	30 kg

A teherbírást a következő tényezők határozzák meg

1



A panel anyaga.

3

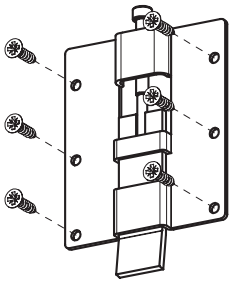

A felhasznált csavarok típusa, átmérője és hossza.

2

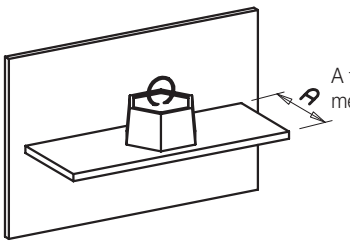

A terhelő erő milyen messze esik a paneltől.

4

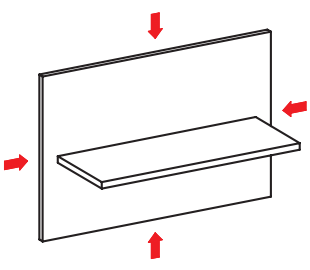

Dinamikai igénybevétel.

Teherbírásra vonatkozó adatok

CAMAR

814 Z2 függesztő teherbírása

Az alábbiakban megadott értékek kizárólag a rajzon látható szekrényre vonatkoznak.

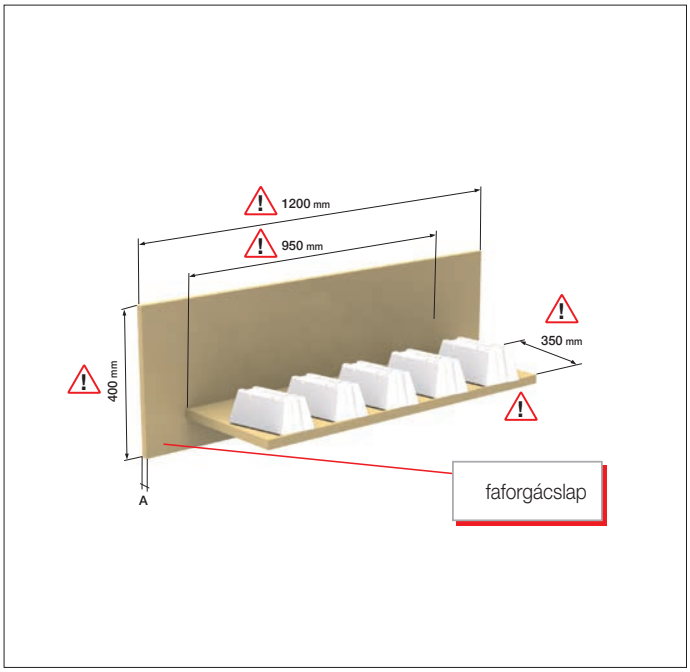

Az itt megállapított teherbírási adatok olyan teszt eredményei, mely az ábrán látható módon van elkészítve, pontosan elhelyezve és szerelve. Figyelmen kívül hagyva a konstrukciós változatokat a kész paneleknél és azt hogy hogyan vannak rögzítve. A szabványnak megfelelő eszközökkel végeztek az adott terméken. Ezek az adatok a szabvány szerint elhelyezett és szerelt termékre vonatkoznak és nem veszik figyelembe az elkészített szekrény szerkezeti változatosságát és a falhoz való rögzítés módját.

Ha a termék a műszaki rajzokon megadott értékektől eltér, akkor javasoljuk a komplett szekrény tesztelését egy olyan erre akkreditált intézményben, amely a tesztet a forgalomba hozatali célország szabványainak megfelelően végzi el.

típus	névleges teherbírás / db	vizsgálatot végző laboratórium	vizsgálatnál alkalmazott csavarok méretei	CAMAR által ajánlott max. teherbírás /db
814 64 Z2 03 10 +892 AC Z2 80 26	50 kg	LGA	6 db Ø4×20 mm	30 kg

A teherbírást a következő tényezők határozzák meg

1

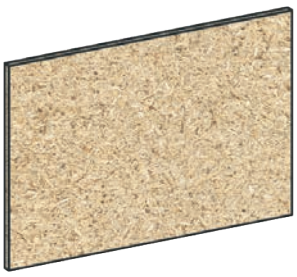

A panel anyaga.

3

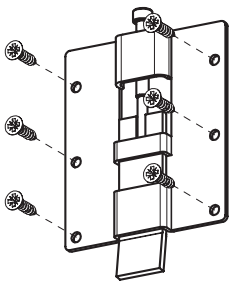

A felhasznált csavarok típusa, átmérője és hossza.

2

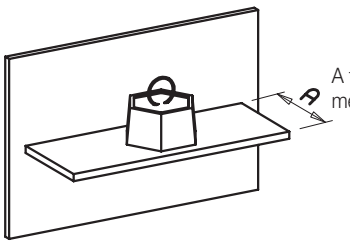

A terhelő erő milyen messze esik a paneltől.

4

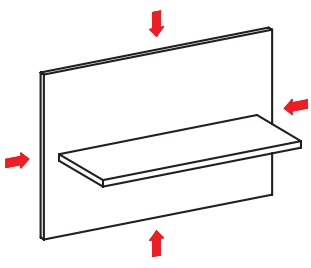

Dinamikai igénybevétel.

Teherbírásra vonatkozó adatok

CAMAR®

821.12 rejtett polcfüggesztő teherbírása

Az alábbiakban megadott értékek kizárólag a rajzon látható szekrényre vonatkoznak.

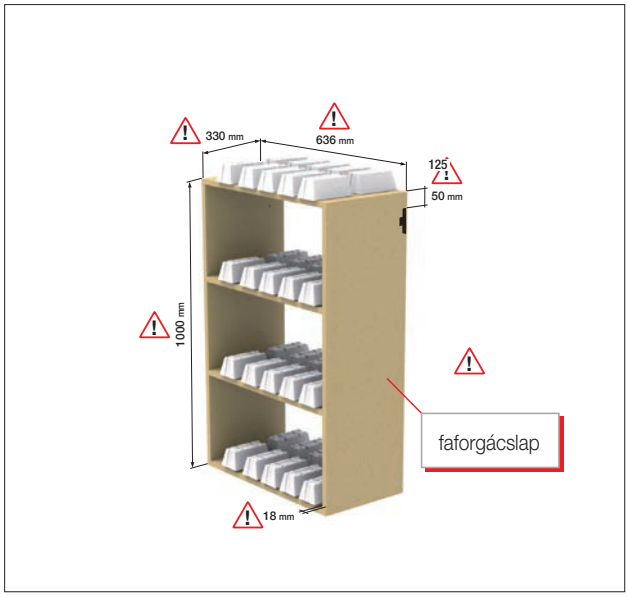

Az itt megállapított teherbírási adatok olyan teszt eredményei, melyeket a DIN 14073 szabványnak megfelelő eszközökkel végeztek az adott termé-ken. Ezek az adatok a szabvány szerint elhelyezett és szerelt termékre vo-natkoznak és nem veszik figyelembe az elkészített szekrény szerkezeti vál-tozatosságát és a falhoz való rögzítés módját.

Ha a termék a műszaki rajzokon megadott értékektől eltér, akkor javasol-juk a komplett szekrény tesztelését egy olyan erre akkreditált intézmény-ben, amely a tesztet a forgalomba hozatali célország szabványainak meg-felelően végzi el.

típus	„töréspont" terhelhetőség	vizsgálatot végző laboratórium	vizsgálatnál alkalmazott csavarok mérete	CAMAR által ajánlott max. teherbírás /db
821 12 Z1 IN + 895 AS Z1 10 94	805 kg	LGA	2×Ø4×60mm	60 kg

A teherbírást a következő tényezők határozzák meg

1

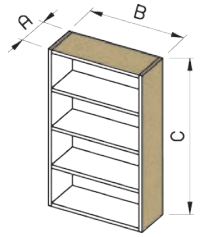

A szekrény méretei és a felhasznált anyagok.

2



A szekrény oldallapjának anyaga és vastagsága.

3

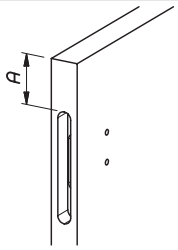

A függesztő elhelyezkedése, a tetőlaphoz(A) viszonyítva

4

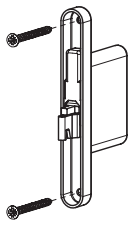

A felhasznált csavarok típusa, átmérője és hossza.

5

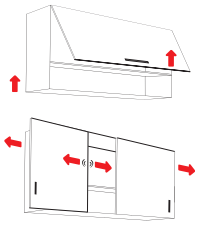

Dinamikai igénybevétel.

Teherbírásra vonatkozó adatok

CAMAR

821.20 rejtett polcfüggesztő teherbírása

Az alábbiakban megadott értékek kizárólag a rajzon látható szekrényre vonatkoznak.



Az itt megállapított teherbírási adatok olyan teszt eredményei, melyeket a EN 14073 szabványnak megfelelő eszközökkel végeztek az adott terméken. Ezek az adatok a szabvány szerint elhelyezett és szerelt termékre vonatkoznak és nem veszik figyelembe az elkészített szekrény szerkezeti változatosságát és a falhoz való rögzítés módját.

Ha a termék a műszaki rajzokon megadott értékektől eltér, akkor javasoljuk a komplett szekrény tesztelését egy olyan erre akkreditált intézményben, amely a tesztet a forgalomba hozatali célország szabványainak megfelelően végzi el.

típus	„töréspont" terhelhetőség	vizsgálatot végző laboratórium	vizsgálatnál alkalmazott csavarok mérete	CAMAR által ajánlott max. teherbírás /db
821 20 Z1 IN + 895 AS Z1 15 12	980 kg	LGA	3×Ø4×60mm	100 kg

A teherbírást a következő tényezők határozzák meg

1

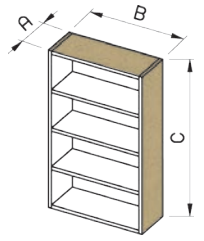

A szekrény méretei és a felhasznált anyagok.

2

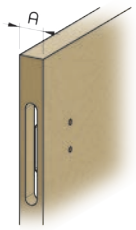

A szekrény oldallapjának anyaga és vastagsága.

3

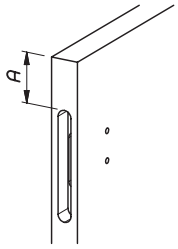

A függesztő elhelyezkedése, a tetőlaphoz(A) viszonyítva

4

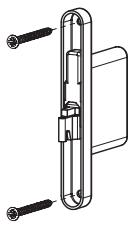

A felhasznált csavarok típusa, átmérője és hossza.

5

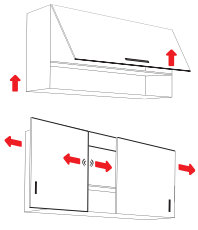

Dinamikai igénybevétel.

Teherbírásra vonatkozó adatok

CAMAR

Függesztősínek teherbírása

Az alábbiakban megadott értékek kizárólag a rajzon látható szekrényre vonatkoznak.

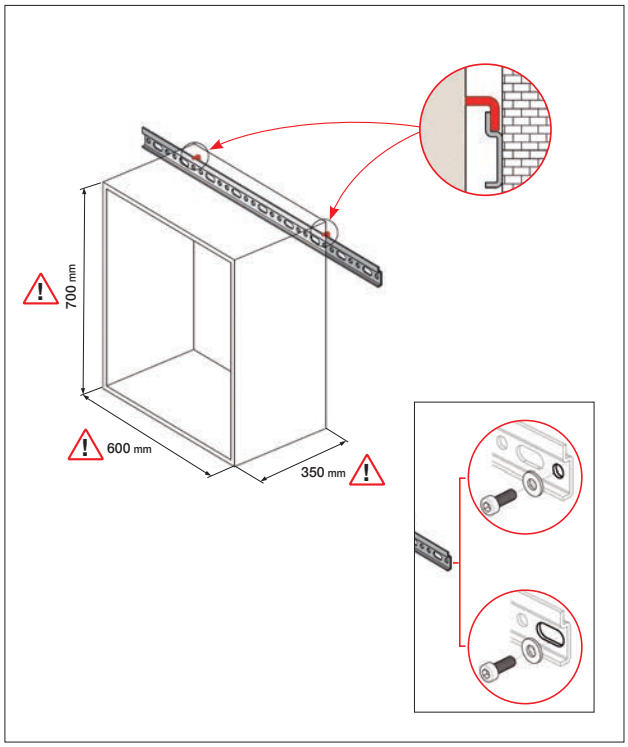

A függesztő horognak teljesen illeszkednie kell a függesztő sínhez.

Az itt megállapított teherbírási adatok olyan teszt eredményei, melyeket a UNI 10768 szabványnak megfelelő eszközökkel végeztek az adott termé-ken és ezek az adatok a rögzítési pontonkénti maximális teherbírásnak fe-lelnek meg, valamint a szabvány szerinti méretekkel elkészített és falra sze-relt termékre vonatkoznak és nem veszik figyelembe az elkészített szekrény szerkezeti változatosságát és a falhoz való rögzítés módját. Ajánljuk az ösz-szes méretű függesztőhöz, melyek a technikai rajzaink alpján illeszkednek a sínekhez.

Ha a termék a műszaki rajzokon megadott értékektől eltér, akkor javasol-juk a komplett szekrény tesztelését egy olyan erre akkreditált intézmény-ben, amely a tesztet a forgalomba hozatali célország szabványainak meg-felelően végzi el.

típus	névleges teherbírás (N)	vizsgálatot végző laboratórium	vizsgálatnál alkalmazott alátét belső mérete (mm)	vizsgálatnál alkalmazott alátét belső mérete (mm)
874 AC Z1 20 00 IP	1750	CATAS	Ø6,2	Ø14x1,5
875 AC Z1 00 60	1950	CATAS	Ø6,2	Ø12x1,5
875 AC Z1	1950	CATAS	Ø6,2	Ø12x1,5
875 AC Z1 20 32	1950	CATAS	Ø6,2	Ø12x1,5
875 AS Z1 00 60	1950	CATAS	Ø6,2	Ø12x1,5

A teherbírást a következő tényezők határozzák meg

1

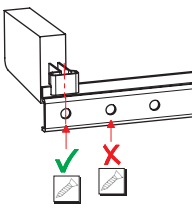

A sín rögzítési pontjának elhelyezkedése a függesztés helyéhez viszonyítva

2

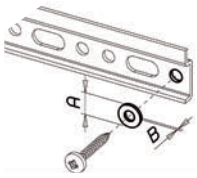

A sín rögzítéséhez alkalmazott alátét paraméterei.

3

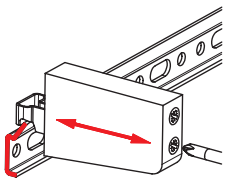

A vízszintes állítócsavar túlzott megfeszítése.

4

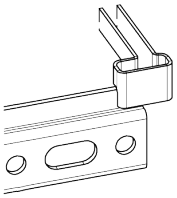

Ha horog csak részben illeszkedik a sínre.

5

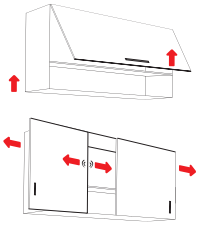

Dinamikai igénybevétel.

Egyéb függesztőelemek



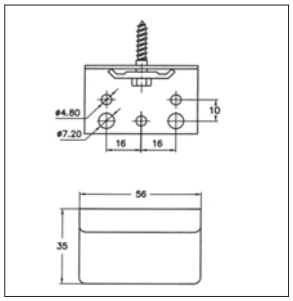

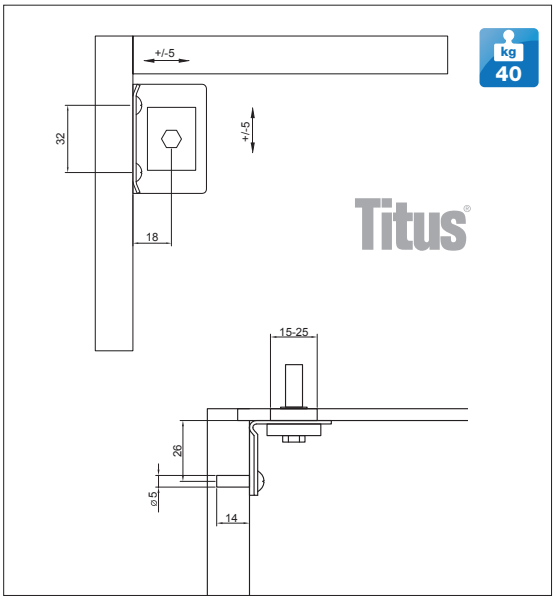

345.9115
Szekrény függesztő

méret: 56 x 35 x 35 mm
teherbírás: max. 40 kg
a szett tartalma:
- 1 db függesztő az állítólemezzel
- 1 db takarólap
- 1 db hatlapfejű csavar
- 1 db műanyag dübel
- 2 db rögzítőcsavar

takarólap színe	cikkszám
fehér	10009600400
barna	10009600500

A szett hatlapfejű csavar és műanyag dübel nélkül:

takarólap színe	cikkszám
fehér	10009600401
barna	10009600501

szín	típus		cikkszám
fehér	hatlapfejű csavarral	145.0000.01	10009602100
	hatlapfejű csavar nélkül	145.0099.01	10009602120
barna	hatlapfejű csavarral	145.0000.02	10009602101
	hatlapfejű csavar nélkül	145.0099.02	10009602121
fekete	hatlapfejű csavarral	145.0000.03	10009602102
	hatlapfejű csavar nélkül	145.0099.03	10009602122
beige	hatlapfejű csavarral	145.0000.04	10009602103
	hatlapfejű csavar nélkül	145.0099.04	10009602123
szürke	hatlapfejű csavarral	145.0000.9006	10009602104
	hatlapfejű csavar nélkül	145.0099.9006	10009602124

145.00
Szekrény függesztő

méret: 56 x 34 x 37 mm
a szett tartalma:
- 1 db függesztő az állítólemezzel
- 1 db takarólap
- 2 db rögzítőcsavar (opcionális)
- 1 db hatlapfejű csavar (opcionális)
- 1 db műanyag dübel (opcionális)

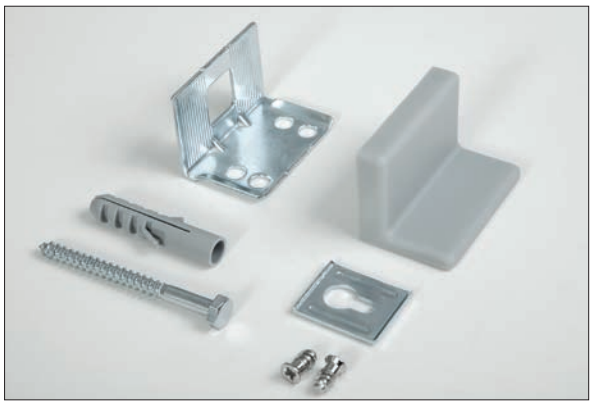

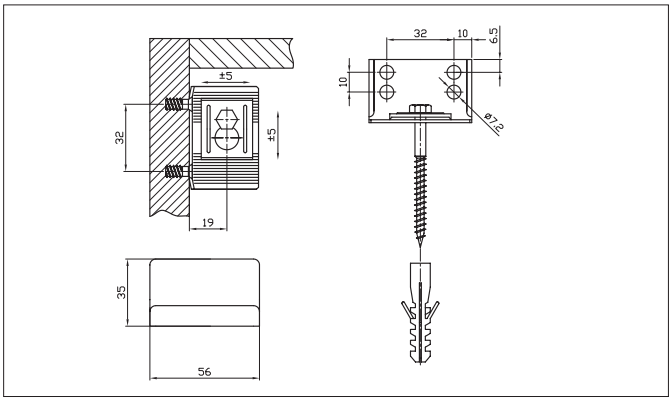

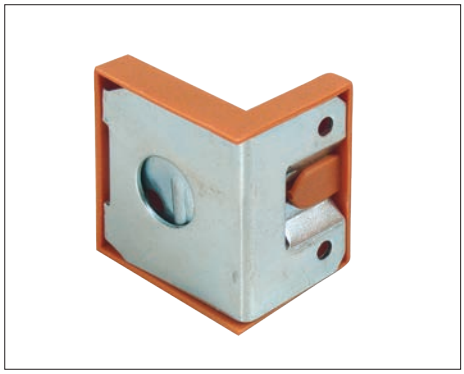

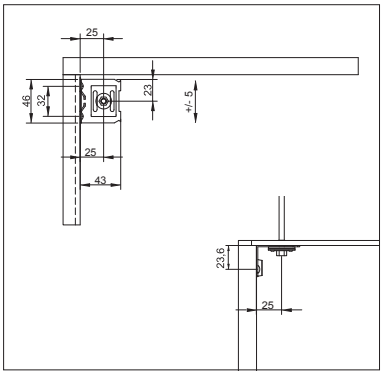

48104
Szekrény függesztő

méret: 50 x 35 x 45 mm
a szett tartalma:
- 1 db függesztő az állítólemezzel
- 1 db takarólap

takarólap színe	cikkszám
fehér	10009603000
juhar	10009603010
cseresznye	10009603020
wenge	10009603030
bükk	10009603040

Egyéb függesztőelemek



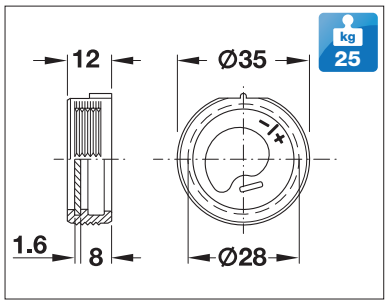

Befúrható panelfüggesztő

ø35 mm-es furatba alkalmazható
furatmélység: 12 mm
állíthatóság: ± 3 mm
teherbírás: max. 25 kg
anyag: műanyag-acél

10009602020



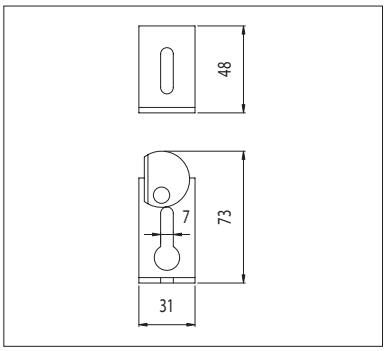

C3277 Excenteres konyhaszekrény függesztő

M6x30-as kapupánt csavarral
méret: 31 x 73 x 48 mm
anyag: acél

10009602010



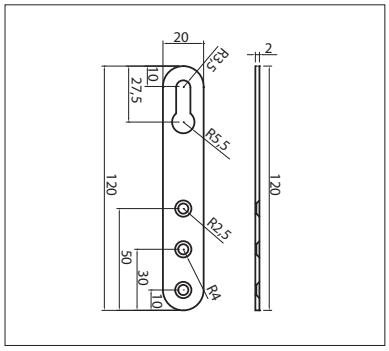

C4351 Egyenes függesztő

méret: 120 × 20 × 2 mm
anyag: acél

10009620100





15. fejezet

Asztallábak, szekrénylábak, bútorgörgők



A fekete trend folytatódik

A bútorok tehertartó elemeire (asztalláb, bútorláb, szintezőláb) is igaz, hogy a megfelelő színek és formák kiválasztása a gyorsan változó trendek miatt, izgalmas kihívást jelent.

Megújult termékcsalád

A 19548-as design lábunk továbbra is kiváló választás azoknak, akik szeretik a kedvező árfekvésű, mégis praktikus megoldásokat. Most kibővített szín-és méretválasztékkal áll a vásárlók rendelkezésére.

15.13





Design lábak óriási választékban

A modern, jelenlegi színtrendeknek megfelelő, 19555-ös fém design láb kiváló választás az újdonságok szerelmeseinek. Matt fekete színével, extravagáns megjelenésével pluszt ad letisztult bútorának.

15.12

Ha fontos a teherbírás

Választékunkban igazán megbízható, nagy teherbírású (akár 250 kg) design lábak találhatók. Széles anyag- és méretválasztékban.

15.14







Frontoldalról állítható, takart szintezőláb

Magas minőséget képviselő, igényes formatervezés egyenesen a Camar gyártótól. Az elölről állítható szintezőláb rendszer, a hozzá tartozó állító csavarhúzóval minden kivitelező munkáját kényelmessé és könnyűvé teszi. Nem kell a padlóra feküdni, a szekrény alá nyúlni! Egyszerűen, gyorsan, praktikusan állítható. A rendszer könnyedén és esztétikusan a lábazati takarás mögé rejthető. Ehhez a kínálatunkban elérhető lábazattartó klipek nagyszerű lehetőséget biztosítanak.

15.18



Behajtható fém asztalláb

Könnyen működtethető, szerszámot nem igénylő, moduláris megoldás egyedi helyzetekhez.

A különböző konferenciák, családi összejövetelek elengedhetetlen „bútora” egy összecsukható rendezvényasztal.

Használat után kis helyen tárolható. Strapabíró, elegáns megoldás kompromisszumok nélkül.

15.7

Tartalomjegyzék

15.5	Asztallábak
15.8	Bisztró asztallábak
15.10	Irodabútor asztallábak, kiegészítők
15.12	Design bútorlábak
15.18	Elölről állítható szintezőláb rendszer
15.19	Fém és műanyag szintező lábak, kiegészítők
15.26	Lábazatelemek
15.28	Lábazatvédő profil
15.29	Beltéri bútorgörgők
15.32	Bútorgörgők, ipari kerekek

Útmutató

A termék jelölése: **Terméknév**

Cikkszám jelölése: 10001509210

Honlapunkon megtalálhatók a termékekhez kapcsolódó vásárlói tájékoztatók:
www.foresteu.com/vasarloi-tajekoztatok

Figyelem!
A gyártók folyamatos termékfejlesztése következtében termékeink kismértékben módosulhatnak a katalógusban megjelenthez képest. A termékek nem szakszerű beszereléséből adódó károkért felelősséget nem vállalunk.

Amennyiben a katalógusban látható színek, színminták és a termékek valódi színe esetében némi eltérés tapasztalható, ez a nyomdai technológia és az alkalmazott anyagok jellegéből adódhat. Az esetleges nyomdai hibákért felelősséget nem vállalunk!

Jelmagyarázat:

Exkluzív • Magas minőségű, igényes formatervezésű termék.

Legkedvezőbb ár • Kínálatunk legolcsóbb terméke az adott kategóriában.

Kiváló ár-érték arány • Kedvező árfekvésű, jó minőséget képviselő termék.

Állíthatóság (mm)

Teherbírás (kg)

Asztallábak

CAMAR

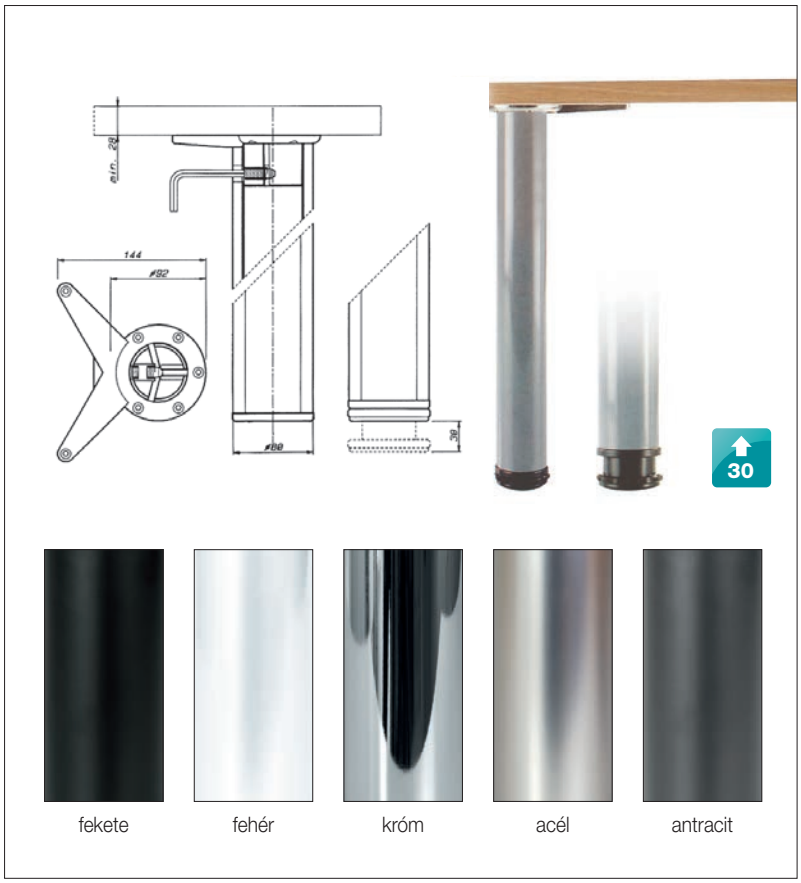

615
Fém asztalláb garnitúra

méret: ø60 mm
magasság: 705 mm
A garnitúra tartalma:
- 4 db asztalláb
- 4 db asztalláb felfogató
- imbuszkulcs
- 5x20-as rögzítőcsavarok

szín	cikkszám
fekete	10001504100
fehér	10001504000
króm	10001504310
acél	10001504330
antracit	10001504200

Rendelhető tartalék alkatrészek:

Asztalláb felfogató

anyag: fém

10001509000

Állítható talp

anyag: műanyag

10001509100



380 Fém támasztó láb

méret: ø35 mm
a hegesztett felfogató talp: ø60 mm
magasság: 700, 800 mm
állítható vagy fix lábvéggel
szín: króm
rendelés: db

magasság (mm)	cikkszám
700 állítható	10001509200
700 fix	10001509210
800 állítható	10001509250

615 Alumina
Alumínium asztalláb garnitúra

méret: ø60 mm
magasság: 690 mm
szín: alumínium
A garnitúra tartalma:
- 4 db asztalláb
- 4 db asztalláb felfogató
- imbuszkulcs
- 5x20-as rögzítőcsavarok

10001507600



Az asztalokat terhelt állapotban vagy egyenetlen felületen ne toljuk!

Asztallábak

CAMAR

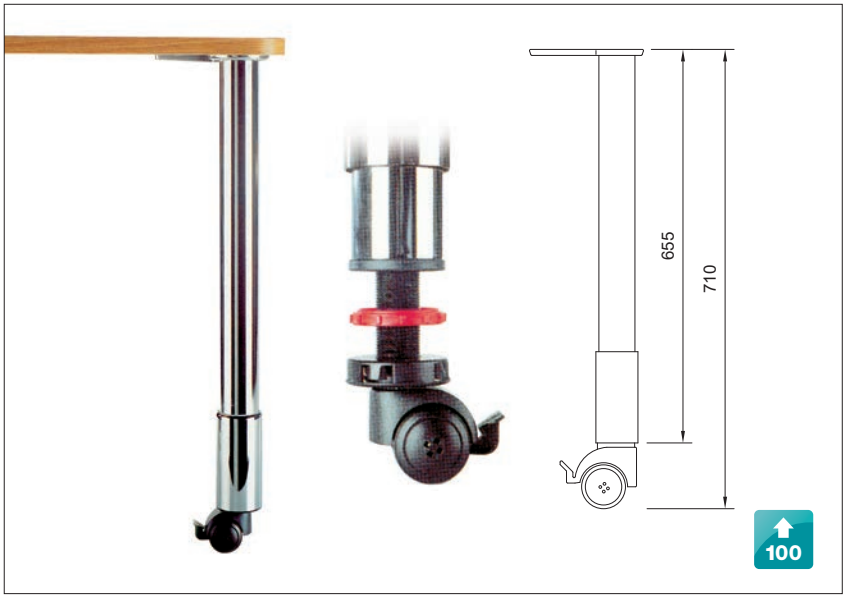

613
Fékezőgörgős fém asztalláb

méret: ø60 mm
magasság: 655 mm
szín: króm
rendelés: db

10001506800

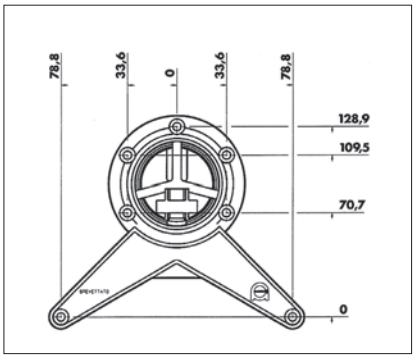

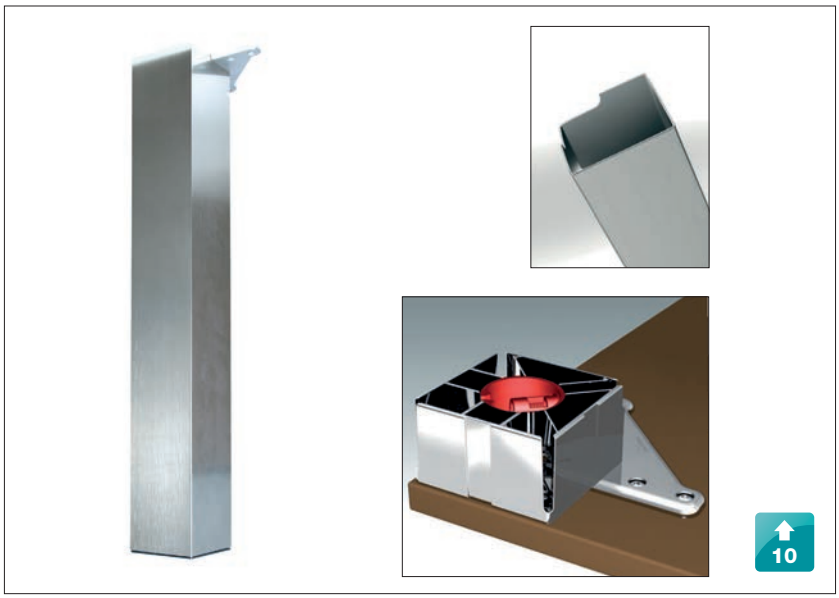

642 Eliteline
Fém asztalláb

méret: 100x100mm
magasság: 700 mm
szín: szálcsiszolt nikkel
rendelés: db

10001508500

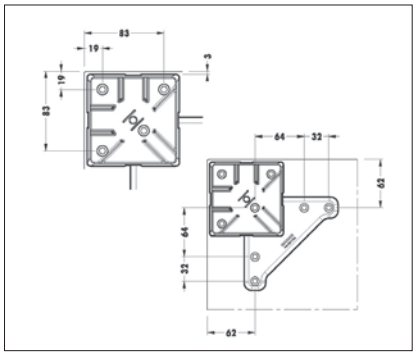

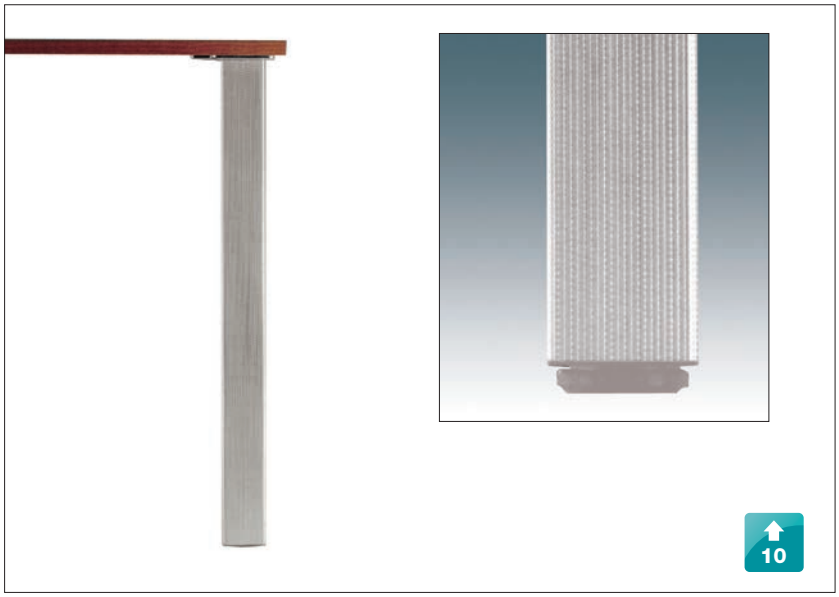

646 Quadra
Alumínium asztalláb garnitúra

négyszögletes
keresztmetszeti méret: 60 x 60 mm
magasság: 700 mm
szín: alumínium

A garnitúra tartalma:
- 4 db asztalláb
- 4 db asztalláb felfogató
- imbuszkulcs
- 5x20-as rögzítőcsavarok

10001507650

Az asztalokat terhelt állapotban vagy egyenetlen felületen ne toljuk!

Asztallábak



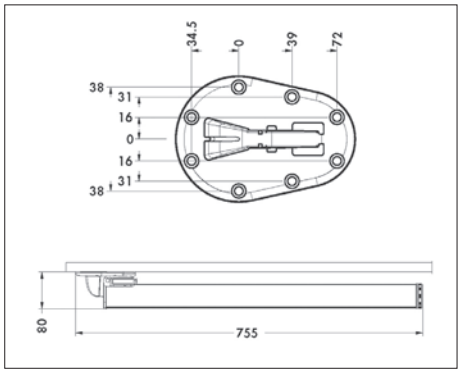

656 Click Behajtható fém asztalláb garnitúra

méret: ø50 mm
magasság: 700 mm
szín: fekete
A garnitúra tartalma:
- 4 db asztalláb
- 5x20-as rögzítőcsavarok

10001508700

CAMAR®

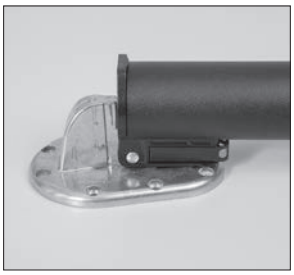

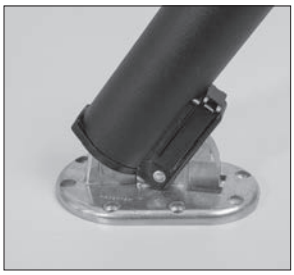







33112 fém asztalláb garnitúrák

méret: ø60 mm
A garnitúra tartalma:
- 4 db asztalláb
- 4 db asztalláb felfogató

szín	kód / magasság (mm)			
	710	810	870	1100
króm	10001540100	10001541100	10001542100	10001543100
gyöngy nikkel	10001540110	10001541110	10001542110	10001543110
alumínium	10001540120	10001541120	10001542120	10001543120
fekete	10001540130	10001541130	10001542130	10001543130
inox	10001540140	10001541140	–	–


króm


gyöngy nikkel


alumínium


fekete


inox



Asztálláb felfogató

33112 garnitúrához
csavar nélkül
anyag: fém

10001543999

Az asztalokat terhelt állapotban vagy egyenetlen felületen ne toljuk!

Előlap tartó bilincs

CAMAR

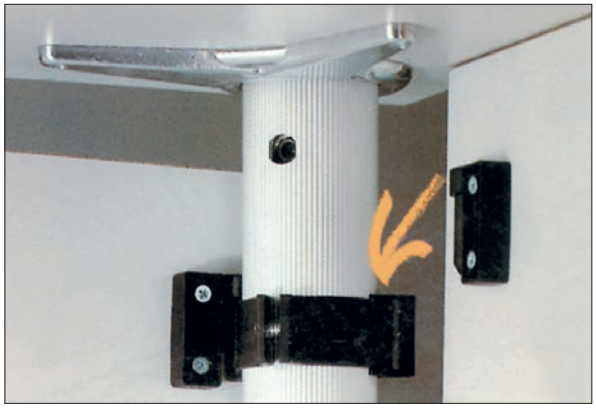



Felfogató

ø 50 és ø 60 mm-es lábakhoz
szín: fekete

10001508970

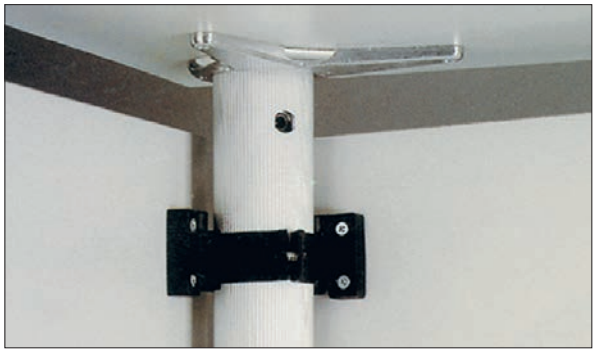



Gyűrű csavarral

átmérő (mm)	cikkszám
50	10001508965
60	10001508967

Adapter

10001508972

Felhasználási lehetőségek



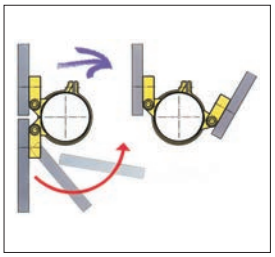



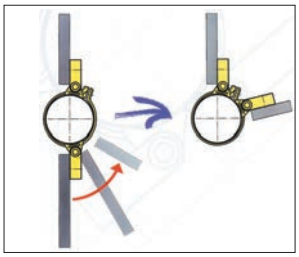

Bisztró asztallábak



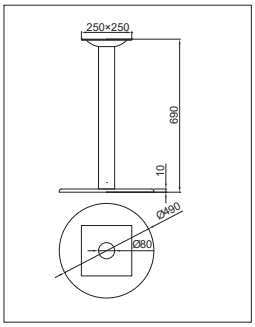

MFMT01.FH - acél

talp: ø490 mm
laptartó konzol: 250x250 mm
láb: ø80 mm
magasság: 688 mm
ajánlott asztallap: max. ø1000 mm
szín: alumínium

10001521000

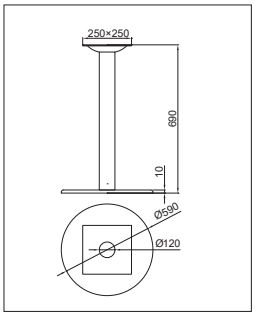

MFMT02.FH - acél

talp: ø590 mm
laptartó konzol: 250x250 mm
láb: ø120 mm
magasság: 688 mm
ajánlott asztallap: max. ø1200 mm
szín: alumínium

10001521010

Az asztalokat terhelt állapotban vagy egyenetlen felületen ne toljuk!

Bisztró asztallábak



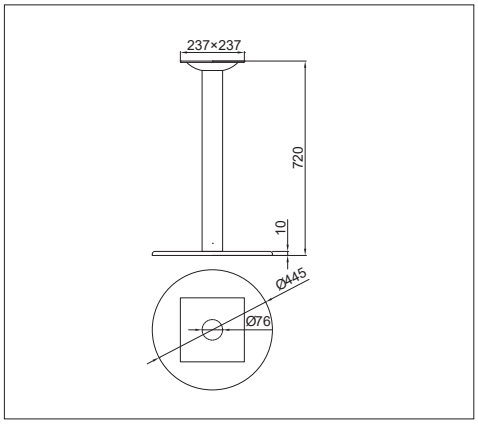

33116
bisztró asztalláb

talp: ø445 mm
laptartó konzol: 237x237 mm
láb: ø76 mm
magasság: 720 mm
ajánlott asztallap: max. ø800 mm
szín: fekete

10001522220



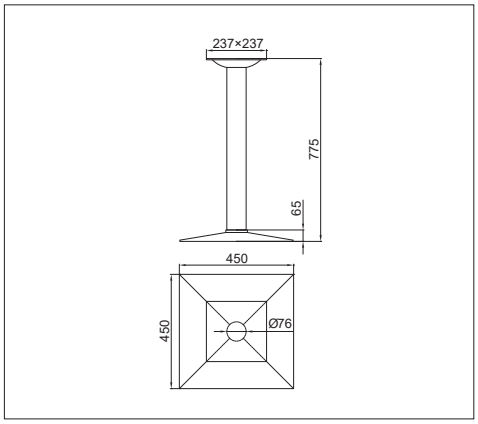

33119
bisztró asztalláb

talp: 450x450 mm
laptartó konzol: 237x237 mm
láb: ø76 mm
magasság: 775 mm
ajánlott asztallap: max. ø800 mm
szín: fekete

10001522260



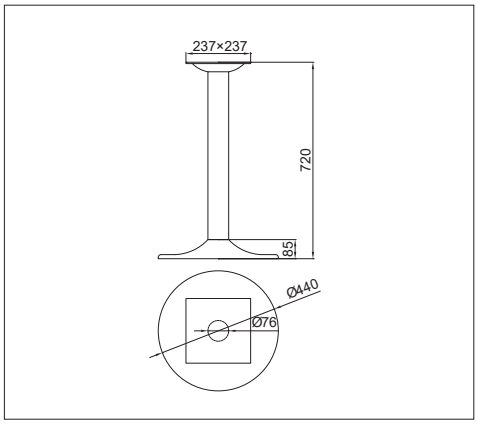

33151
bisztró asztalláb

talp: ø440 mm
laptartó konzol: 237x237 mm
láb: ø76 mm
magasság: 720 mm
ajánlott asztallap: max. ø800 mm
szín: króm

10001522200



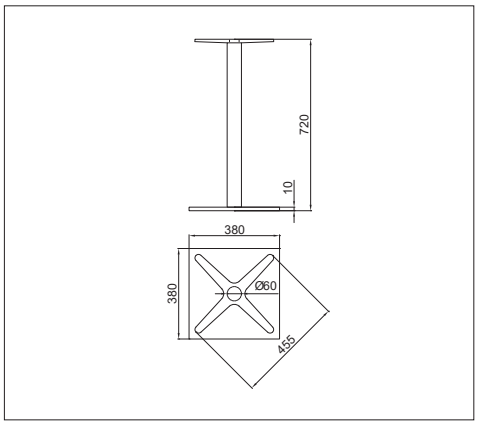

33118
bisztró asztalláb

talp: 380x380 mm
laptartó konzol: 237x237 mm
láb: ø60 mm
magasság: 720 mm
ajánlott asztallap: max. ø800 mm
szín: acél

10001522240

Az asztalokat terhelt állapotban vagy egyenetlen felületen ne toljuk!

Irodabútor asztallábak



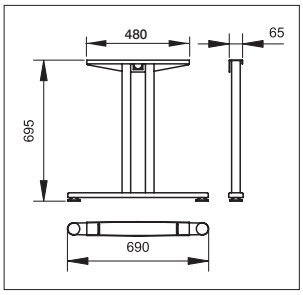

Pechino asztalláb

szín: alumínium RAL9006
rendelés: db

10010410000

A képen kör-lyukas burkolattal
(külön rendelhető) látható.
Amelynek anyaga fém.



Lábkötő Pechino asztalláb

szín: alumínium RAL9006
méret: ø42 mm

névleges hossz (mm)	cikkszám
1200	10010411000
1400	10010411010
1600	10010411020
1800	10010411030

Kábelcsatornás irodabútor asztallábak



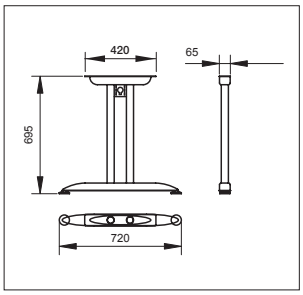

Tokyo asztalláb

szín: alumínium RAL9006
rendelés: db

10010410010

A képen csíkos-lyukas burkolattal
(külön rendelhető) látható.
Amelynek anyaga fém.



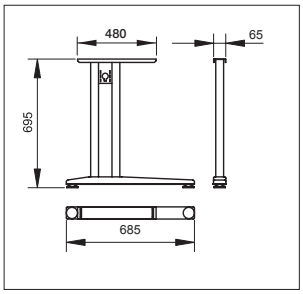

Canberra asztalláb

szín: alumínium RAL9006
rendelés: db

10010410020

A képen négyszög-lyukas burkolattal
(külön rendelhető) látható.
Amelynek anyaga fém.



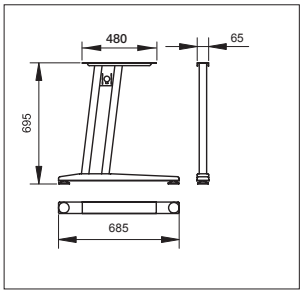

Bangkok asztalláb garnitúra

A láb a képen látható burkolattal együtt rendelhető.
A garnitúra tartalma:
1 pár asztalláb
1 pár fém, körmintás burkolat
szín: alumínium RAL9006

10010410040



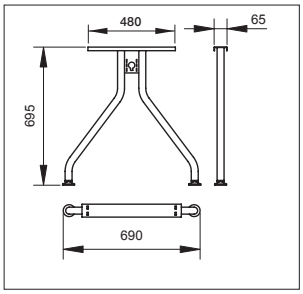

Kuala Lumpur asztalláb garnitúra

fém körmintás burkolattal
A láb a képen látható burkolattal együtt rendelhető.
szín: alumínium RAL9006
rendelés: db

10010410030

Az asztalokat terhelt állapotban vagy egyenetlen felületen ne toljuk!

Kábelcsatornás kötők, kiegészítők



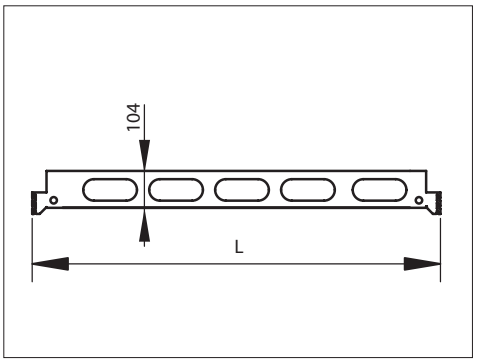

Kábelcsatornás kötők

Tokyio, Canberra, Bangkok, Kuala Lumpur és Singapore asztallábakhoz. 1600-as és az 1800-as méretek alkalmasak a T-kötő fogadására.
szín: alumínium RAL9006

névleges hossz (mm)	L (mm)	cikkszám
1200	1140	10010411100
1400	1340	10010411110
1600	1540	10010411120
1800	1740	10010411130



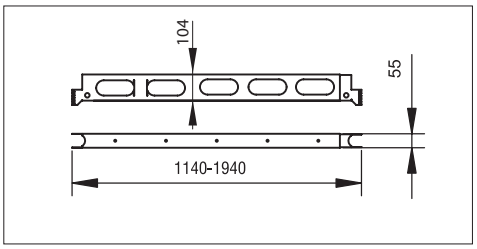

Kábelcsatornás teleszkópos kötő

Tokyio, Canberra, Bangkok, Kuala Lumpur és Singapore asztallábakhoz. Alkalmas a T-kötő fogadására.
szín: alumínium RAL9006
névleges hossz: 1200-2000 mm.

10010411140

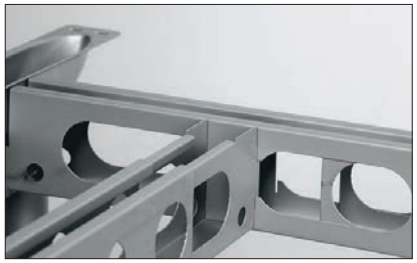

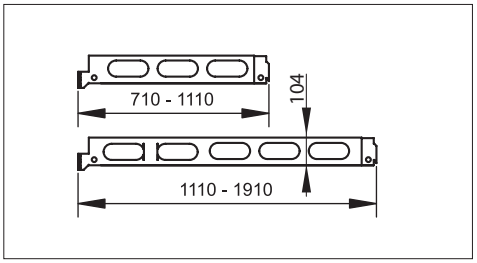

Kábelcsatornás teleszkópos T-kötő

szín: alumínium RAL9006

névleges hossz (mm)	cikkszám
710-1110	10010411150
1110-1910	10010411160



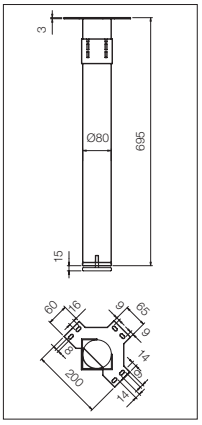

Singapore középső láb

Tokyio, Canberra, Bangkok, Kuala Lumpur asztallábakhoz.
„L" alakú asztalokhoz, kábelcsatornás kötőkkel alkalmazható.
magasság: 695 mm
átmérő: 80 mm
szín: alumínium RAL9006
rendelés: db

10010410050

Asztalláb burkolatok



anyag	műanyag	fém			
minta	csíkos	körmintás	négyszög lyukas	csíkos lyukas	körlyukas
Tokyo	10010410350	10010410360	10010410370	10010410380	10010410390
Canberra	10010410300	10010410311	10010410320	10010410330	10010410340
Pechino	10010410290				

Az asztalokat terhelt állapotban vagy egyenetlen felületen ne toljuk!

Fém design bútorlábak



19527

anyag: acél-műanyag
méret: ø50 mm
talpméret: ø85 mm

magasság (mm)	szín	cikkszám
80	króm	10014110300
100		10014110310
120		10014110320
150		10014110330
80	nikkel	10014110301
100		10014110311
120		10014110321
150		10014110331



19305

anyag: alumínium-műanyag
méret: ø60 mm
talpméret:
41x49 mm • M10-es furattal
szín: alumínium

magasság (mm)	cikkszám
60	10014110100
120	10014110130
150	10014110140

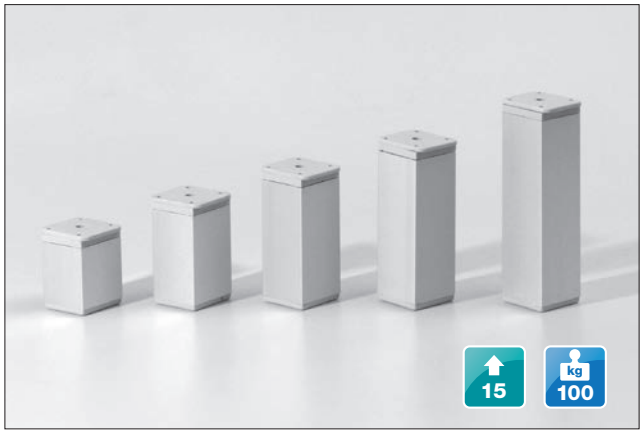

19306

anyag: alumínium-műanyag
méret: 40 x 40 mm
talpméret: 41 x 48 mm
szín: alumínium

magasság (mm)	cikkszám
60	10014110200
80	10014110210
100	10014110220
120	10014110230
150	10014110240



19134

anyag: alumínium-műanyag
méret: 40 x 40 mm
talpméret: 65 x 65 mm
szín: alumínium

magasság (mm)	cikkszám
100	10014110400
150	10014110410

A bútorokat terhelt állapotban vagy egyenetlen felületen ne toljuk!
A maximalizált terherbírási adatok, statikus, függőleges irányú terhelésre, a lábak teljesen zárt állapotára érvényesek!
A lábak a bútor helytelen terheléséből adódó előrebukást nem tudják megakadályozni, ezért az ilyen bútorokat a falhoz kell rögzíteni!

Fém design bútorlábak



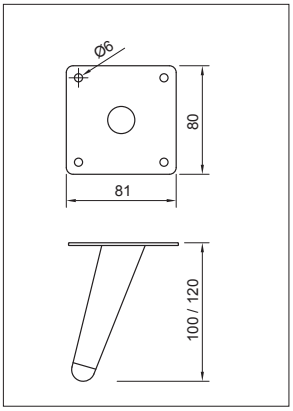

19612

Döntött kúpos, nem állítható
anyag: acél-műanyag
talpméret: 81x80 mm

szín	magasság (mm)	
	100	120
matt fekete	10014110450	10014110460



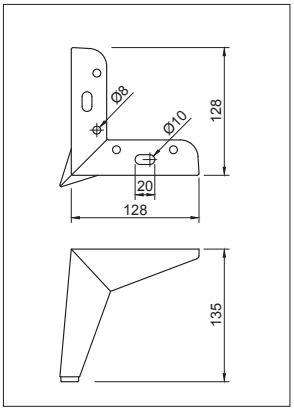

19555

Döntött szögletes, nem állítható
anyag: acél-műanyag
talpméret: 128x128 mm
szín: matt fekete

10014110490



19175

anyag: acél-műanyag
méret: 25x25 mm
talpméret: 60x60 mm

szín	magasság (mm)		
	100	120	150
króm	10014110600	10014110610	10014110620
matt króm	10014110601	10014110611	10014110621
nikkel	10014110602	10014110612	10014110622
matt fekete	10014110604	10014110614	10014110624



19548

anyag: acél-műanyag
méret: ø30 mm
talpméret: 60x60 mm

szín	magasság (mm)			
	80	100	120	150
króm	10014110530	10014110540	10014110550	10014110560
matt króm	10014110531	10014110541	10014110551	10014110561
nikkel	10014110532	10014110542	10014110552	10014110562
matt nikkel	10014110533	10014110543	10014110553	10014110563
matt fekete	10014110534	10014110544	10014110554	10014110564

A bútorokat terhelt állapotban vagy egyenetlen felületen ne toljuk!
A lábak a bútor helytelen terheléséből adódó előrebukást nem tudják megakadályozni, ezért az ilyen bútorokat a falhoz kell rögzíteni!

Műanyag design bútorlábak

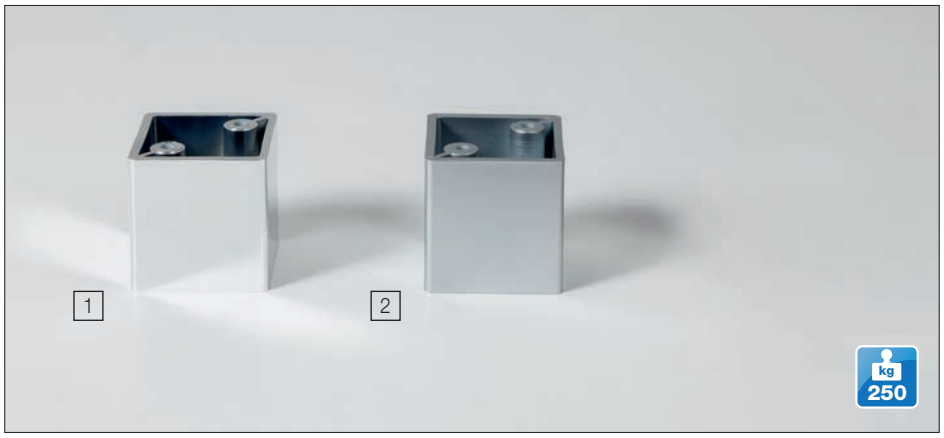

8022/46

anyag: műanyag
méret: 47x47 mm
furattávolság: 32 mm
magasság: 46 mm

szín	cikkszám
1. króm	10014103700
2. alumínium	10014103701



Art 16

M8-as menetes furattal.
anyag: műanyag
méret: ø45 mm
talpméret: ø50 mm
magasság: 120 mm

szín	cikkszám
1. alumínium	10014106000
2. króm	10014106006



Horganyzott lábrögzítő csavar

ART 16; 707R; 709R
típusú lábakhoz.
méret: M8x35

10014107000



Art 66

anyag: műanyag
méret: 24x24 mm
talpméret: 50x50 mm
magasság: 110 mm

szín	cikkszám
1. alumínium	10014106200
2. matt nikkel	10014106203

A bútorokat terhelt állapotban vagy egyenetlen felületen ne toljuk!
A maximalizált terherbírási adatok, statikus, függőleges irányú terhelésre, a lábak teljesen zárt állapotára érvényesek!
A lábak a bútor helytelen terheléséből adódó előrebukást nem tudják megakadályozni, ezért az ilyen bútorokat a falhoz kell rögzíteni!

Műanyag design bútorlábak



724

anyag: műanyag
méret: 60x60 mm
magasság: 20 mm
szín: alumínium

10014106330



707/R

anyag: műanyag
méret: 40x40 mm
magasság:110 mm
szín: alumínium

10014106320





727R

anyag: műanyag
méret: 38 x 38 mm
magasság: 100 mm
szín: alumínium

10014106350



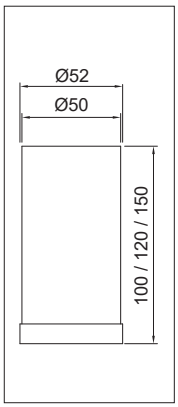

Lábrögzítő csavar ezen az oldalon található: **15.14**

709R

anyag: műanyag
méret: ø50 mm
M8-as furattal

szín	magasság (mm)		
	100	120	150
alumínium	10014106410	10014106420	10014106430
fekete	10014106415	10014106425	10014106435

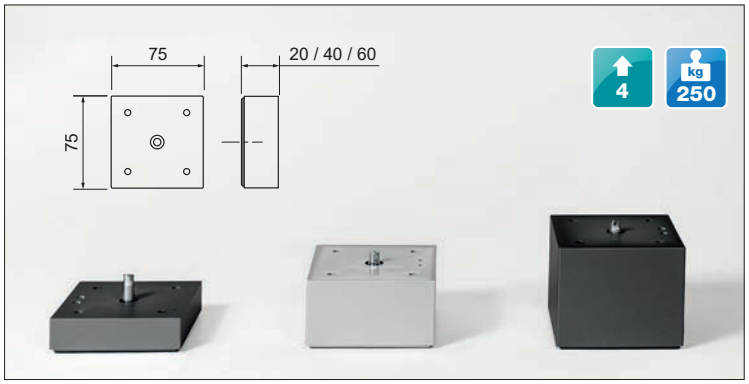

706R

Korpuszon belülről állítható
anyag: műanyag
méret: 75x75 mm

szín	magasság (mm)		
	20	40	60
alumínium	10014106440	10014106450	10014106460
fekete	10014106441	10014106451	10014106461

A bútorokat terhelt állapotban vagy egyenetlen felületen ne toljuk!
A maximalizált terherbírási adatok, statikus, függőleges irányú terhelésre, a lábak teljesen zárt állapotára érvényesek!
A lábak a bútor helytelen terheléséből adódó előrebukást nem tudják megakadályozni, ezért az ilyen bútorokat a falhoz kell rögzíteni!

Műanyag design bútorlábak



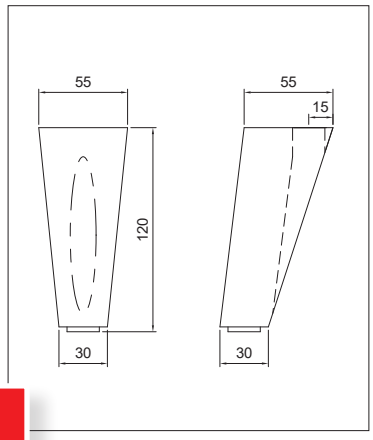

739R műanyag bútorláb

M8-as furattal
anyag: műanyag
szín: fekete

10014106475

Lábrögzítő csavar ezen az oldalon található: 15.14



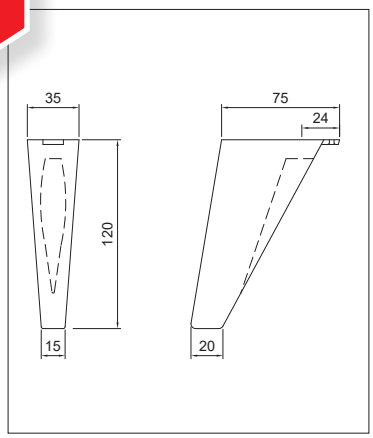

737 műanyag bútorláb

M8-as furattal
anyag: műanyag
szín: fekete

10014106485



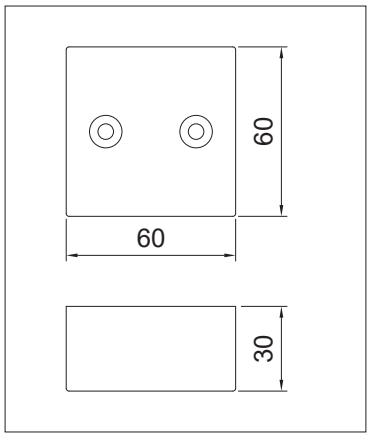

731 műanyag bútorláb

anyag: műanyag
szín: fekete

10014106495



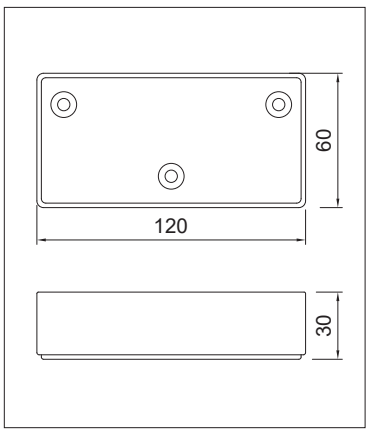

723 műanyag bútorláb

anyag: műanyag
szín: fekete

10014106505

A bútorokat terhelt állapotban vagy egyenetlen felületen ne toljuk!
A lábak a bútor helytelen terheléséből adódó előrebukást nem tudják megakadályozni, ezért az ilyen bútorokat a falhoz kell rögzíteni!

Műanyag és fém design bútorlábak

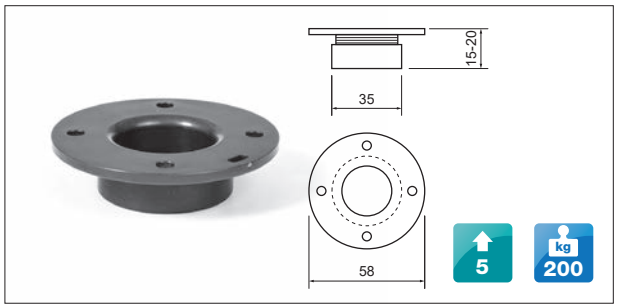

738

anyag: műanyag • méret: ø35 mm • magasság: 15 mm
szín: antracit

10014106380

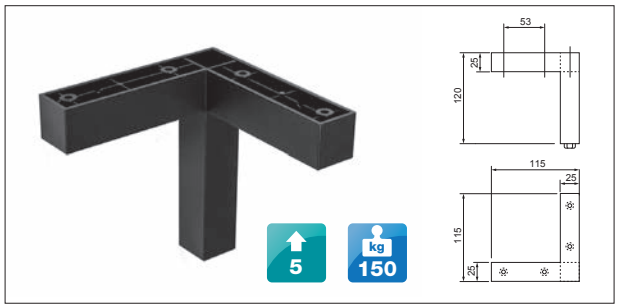

779R

anyag: műanyag • méret: 115x115 mm • magasság: 120 mm
szín: fekete

10014106390



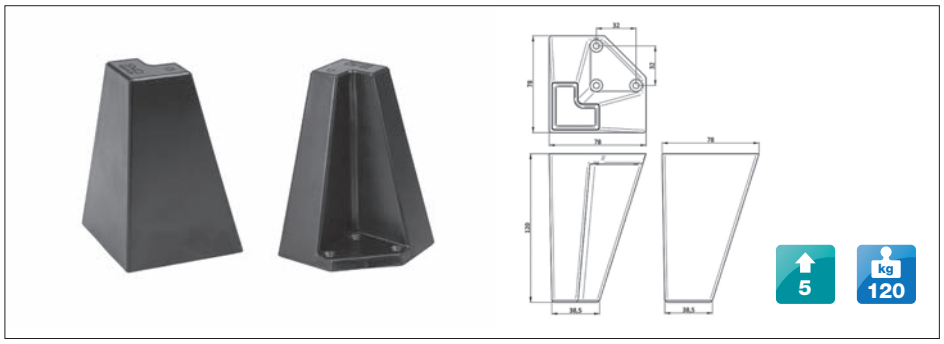

8281

anyag: műanyag
méret: 78x78 mm
magasság: 120 mm
szín: fekete

10014103810



EM-077-A

anyag: fém
talpméret: 43x43 mm

magasság: 50 mm	
króm	10014110000
matt króm	10014110001
magasság: 80 mm	
króm	10014110010
matt króm	10014110011
magasság:100 mm	
króm	10014110020
matt króm	10014110021

A bútorokat terhelt állapotban vagy egyenetlen felületen ne toljuk!
A maximalizált terherbírási adatok, statikus, függőleges irányú terhelésre, a lábak teljesen zárt állapotára érvényesek!
A lábak a bútor helytelen terheléséből adódó előrebukást nem tudják megakadályozni, ezért az ilyen bútorokat a falhoz kell rögzíteni!

Ercolino elölről állítható szintezőláb rendszer

CAMAR

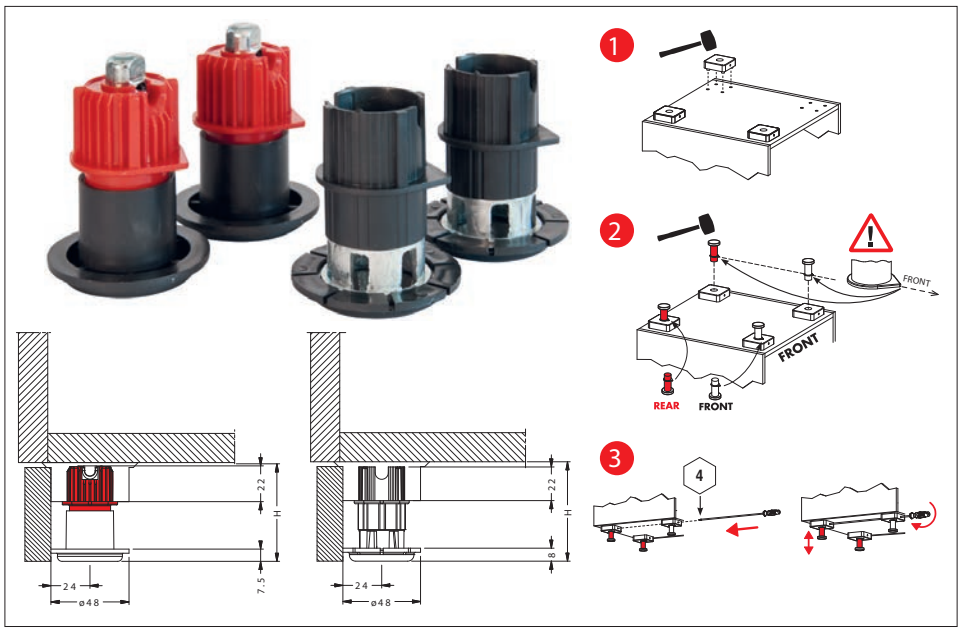

Ercolino 437 műanyag szekrényláb garnitúra

Az állító csavarhúzó segítségével szintezhető a hátsó láb. Nem kell a padlóra lefeküdni, szekrény alá benyúlni. Egyszerűen, gyorsan, praktikusan állítható a frontoldalról.
talp: 840
A garnitúra tartalma:
- 2 db első (fekete) láb
- 2 db hátsó (piros) láb

H (mm)	állíthatóság	cikkszám
60	+25 mm	10014101800
80	+20, -5 mm	10014101820
100	+20, -5 mm	10014101840

5 | 20 | 25 | kg 150

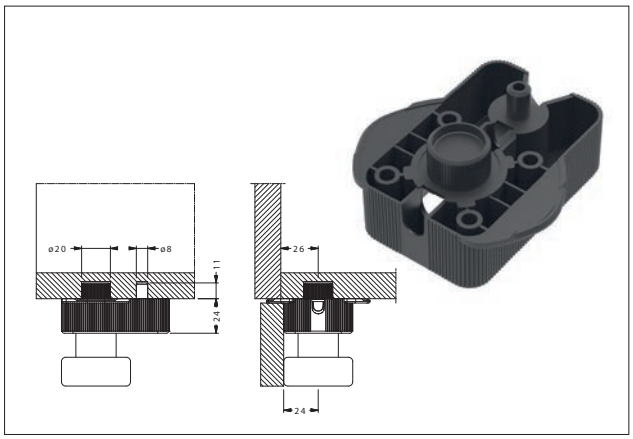

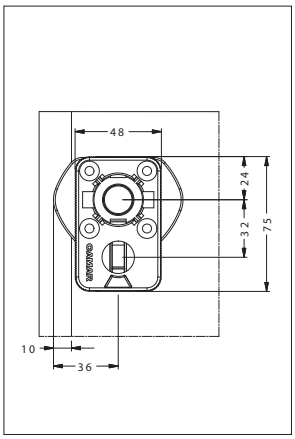

840 Műanyag talp

Ercolino 437 szekrénylábhoz.
rendelés: db
szín: fekete

10014101860

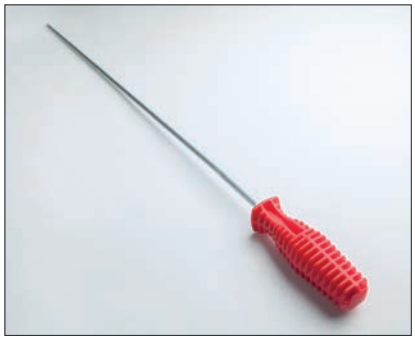

Ercolino állító csavarhúzó

Ercolino 437 szekrényláb állításához.
hossz: 680 mm

10014101880



A bútorokat terhelt állapotban vagy egyenetlen felületen ne toljuk!
A maximalizált terherbírási adatok, statikus, függőleges irányú terhelésre, a lábak teljesen zárt állapotára érvényesek!
A lábak a bútor helytelen terheléséből adódó előrebukást nem tudják megakadályozni, ezért az ilyen bútorokat a falhoz kell rögzíteni!

Műanyag lábak

CAMAR

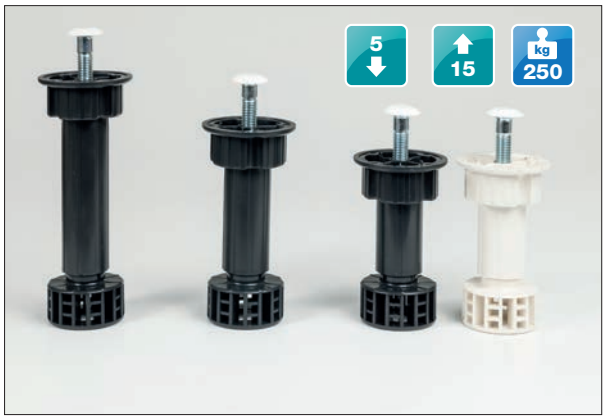

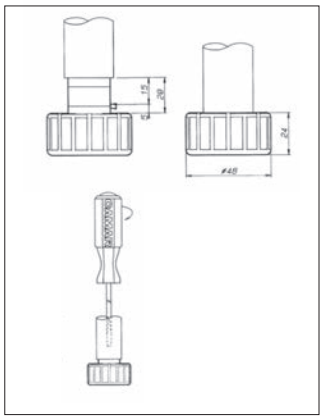

450
Műanyag szekrényláb

magasság: 100 mm	
fekete	10014101100
fehér	10014101310
magasság: 120 mm	
fekete	10014101200
magasság: 150 mm	
fekete	10014101300

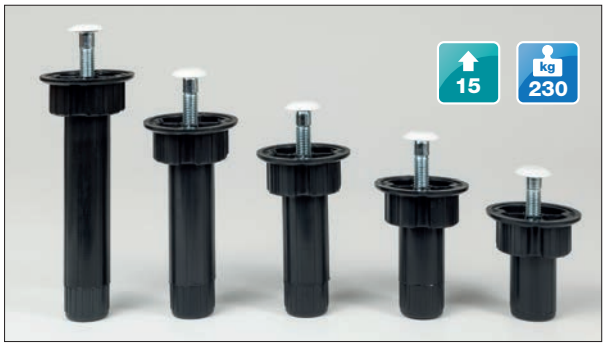

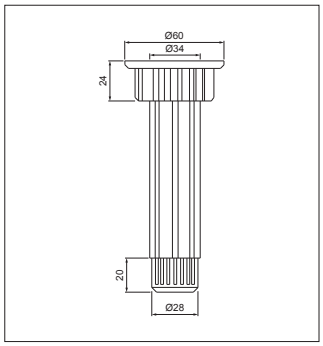

423
Műanyag szekrényláb

szín: fekete

magasság (mm)	cikkszám
65	10014101040
80	10014101050
100	10014101052
120	10014101054
150	10014101056



450 T2
Műanyag szekrényláb

talp: 835 KO; 835 NO; 835 L5
szín: fekete

magasság (mm)	cikkszám
100	10014101340
120	10014101345
150	10014101350

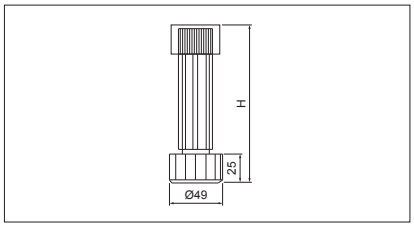

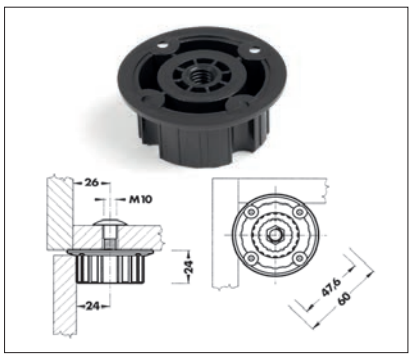

835 NO Felfogató talp

450 T2 szekrénylábhoz.
szín: fekete

10014101354

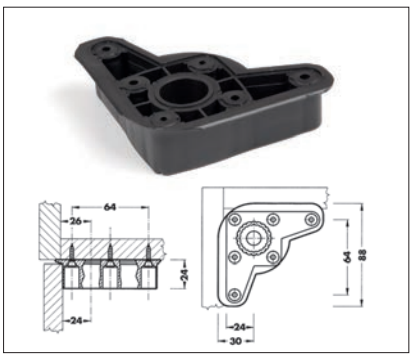

835 KO Felfogató talp

450 T2 szekrénylábhoz.
szín: fekete

10014101358

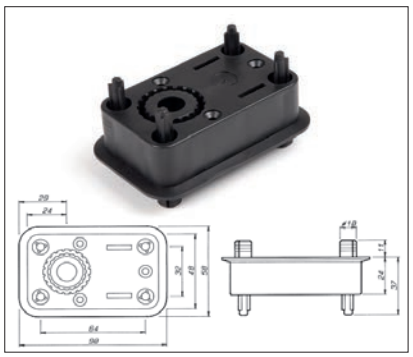

835 L5 Felfogató talp

450 T2 szekrénylábhoz.
szín: fekete

10014101352

A bútorokat terhelt állapotban vagy egyenetlen felületen ne toljuk!
A maximalizált terherbírási adatok, statikus, függőleges irányú terhelésre, a lábak teljesen zárt állapotára érvényesek!
A lábak a bútor helytelen terheléséből adódó előrebukást nem tudják megakadályozni, ezért az ilyen bútorokat a falhoz kell rögzíteni!

Fém lábak, kiegészítők

CAMAR



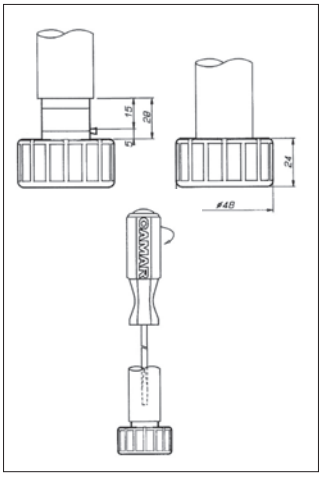

350
Fém szekrényláb

magasság (mm)	cikkszám
100	10014100800
120	10014100900
150	10014101000



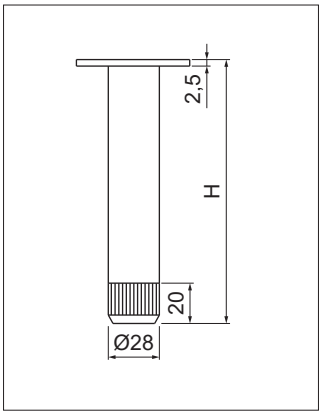

323
Fém szekrényláb

magasság (mm)	cikkszám
60	10014100400
100	10014100500
150	10014100550
200	10014100600

Talp ezen az oldalon található:
15.21



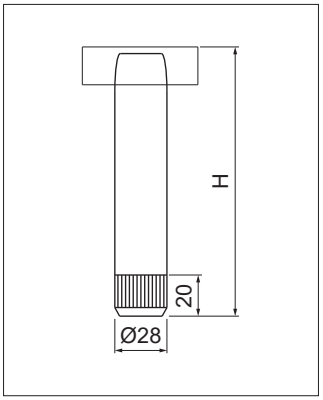

323 T6
Fém szekrényláb

Talp: 825 E1

magasság (mm)	cikkszám
100	10014100630
150	10014100640



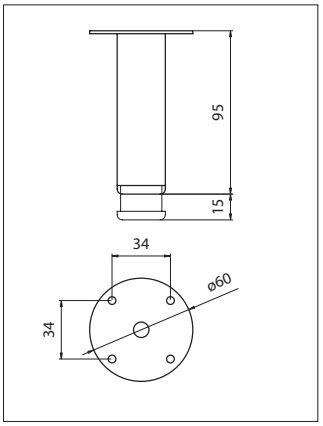

323/H-95
Fém szekrényláb

magasság: 95mm

10014100510

A bútorokat terhelt állapotban vagy egyenetlen felületen ne toljuk!
A maximalizált terherbírási adatok, statikus, függőleges irányú terhelésre, a lábak teljesen zárt állapotára érvényesek!
A lábak a bútor helytelen terheléséből adódó előrebukást nem tudják megakadályozni, ezért az ilyen bútorokat a falhoz kell rögzíteni!

Kiegészítők

CAMAR

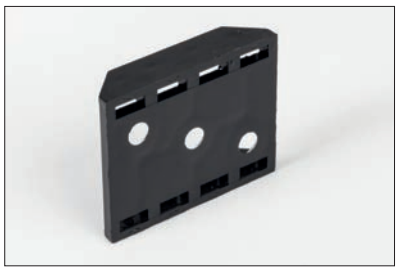

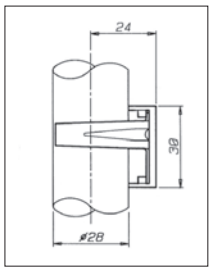

228 Lábazattartó talp

Csavarral rögzíthető.
anyag: műanyag

10014101400

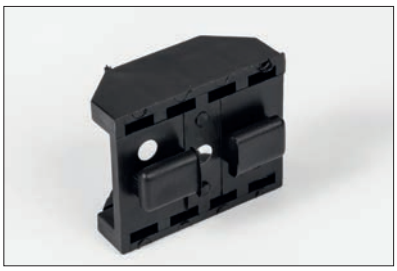

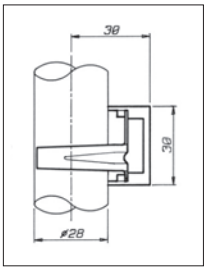

228 Lábazattartó talp

Csapos.
anyag: műanyag

10014101600

Lábazatelemek ezeken az oldalakon találhatók:
15.26-28



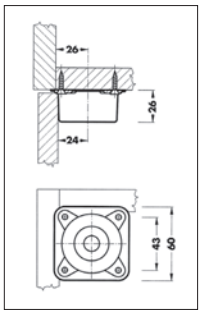

825 E1 Felfogató talp

323 T6-os szekrénylábakhoz.
anyag: fém

10014100680



228 Lábazattartó klip

anyag: fém

10014101410

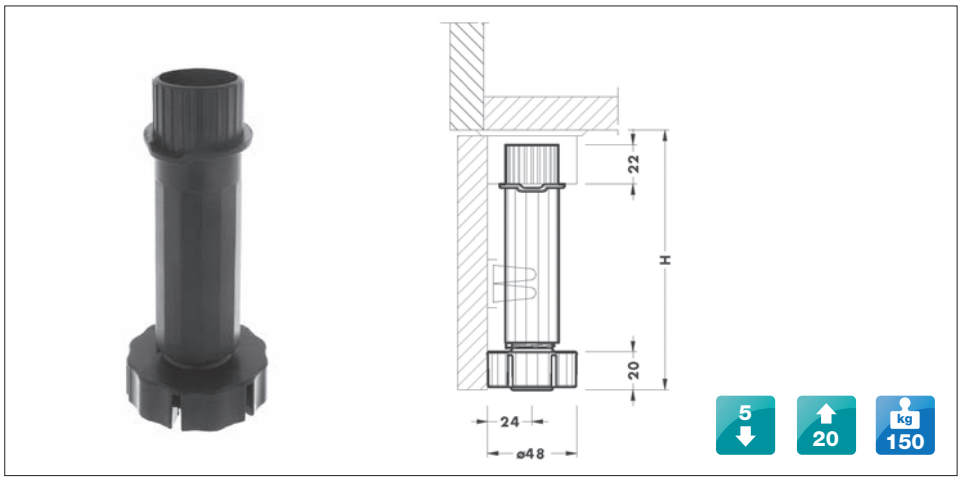

415 Műanyag szekrényláb

talp: 840
szín: fekete

magasság (mm)	cikkszám
100	10014101361
120	10014101362
150	10014101363

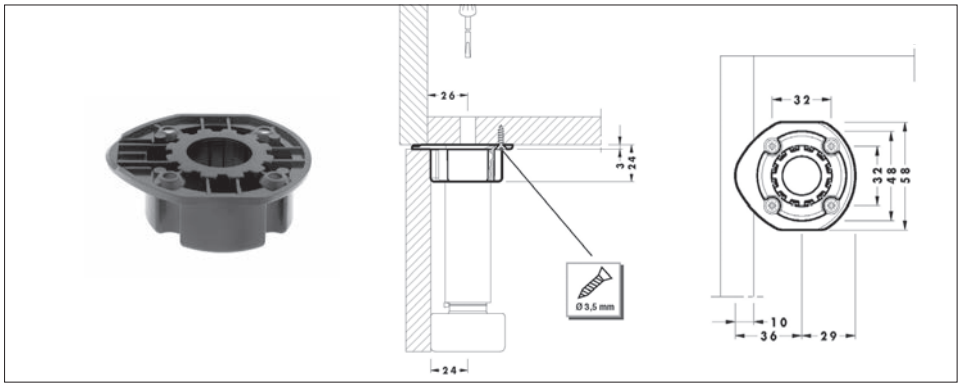

840 Műanyag talp

415 szekrénylábhoz
szín: fekete

10014101369

A bútorokat terhelt állapotban vagy egyenetlen felületen ne toljuk!
A maximalizált terherbírási adatok, statikus, függőleges irányú terhelésre, a lábak teljesen zárt állapotára érvényesek!
A lábak a bútor helytelen terheléséből adódó előrebukást nem tudják megakadályozni, ezért az ilyen bútorokat a falhoz kell rögzíteni!

Műanyag lábak, kiegészítők

Lábazatcsavar ezen az oldalon található: **15.23**



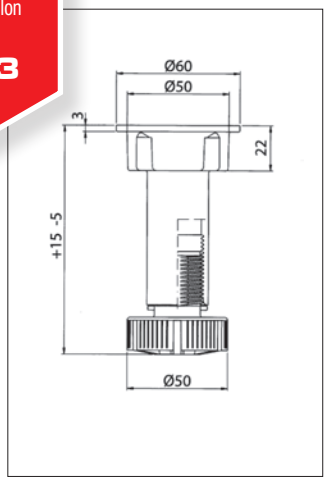

02A NR Műanyag szekrényláb

magasság (mm)	cikkszám
100	10114100200
120	10114100204
150	10114100202



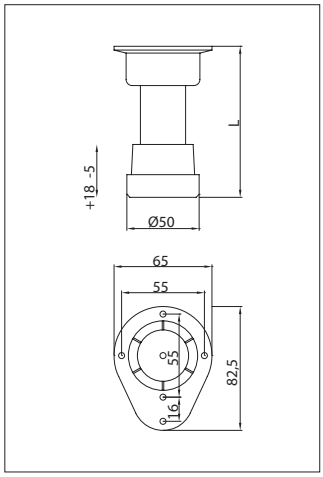

10\31.A Serie 31 Műanyag szekrényláb

magasság (mm)	cikkszám
100	10014102520
120	10014102530
150	10014102540

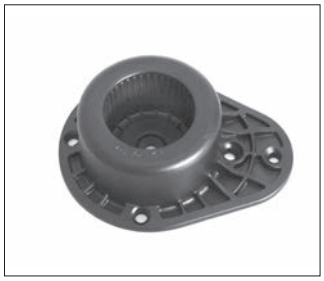

10\05.0360 Felfogató talp

10\31.A Serie 31 lábhoz
csap nélkül

10014102500

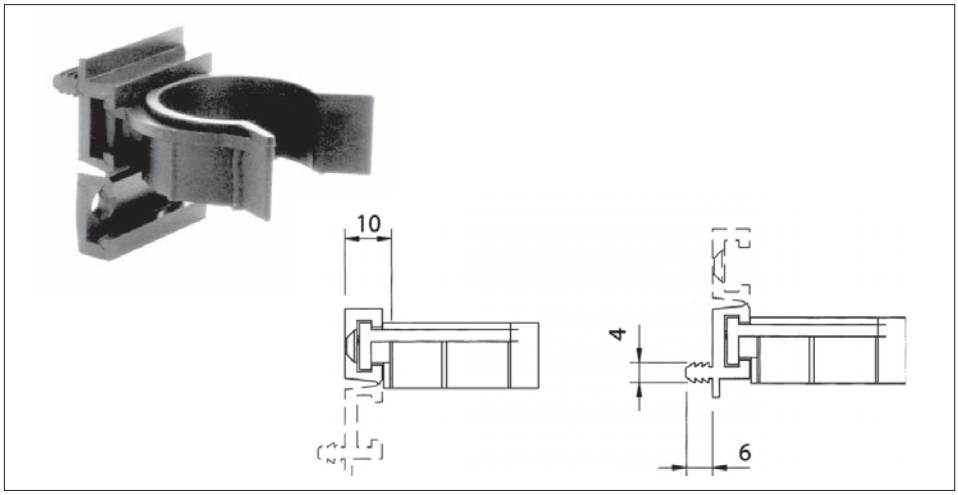

06.180 Lábazattartó klip + talp

csavarral vagy nútba rögzíthető
anyag: műanyag

10114100203

A bútorokat terhelt állapotban vagy egyenetlen felületen ne toljuk!
A maximalizált terherbírási adatok, statikus, függőleges irányú terhelésre, a lábak teljesen zárt állapotára érvényesek!
A lábak a bútor helytelen terheléséből adódó előrebukást nem tudják megakadályozni, ezért az ilyen bútorokat a falhoz kell rögzíteni!

Műanyag lábak, kiegészítők

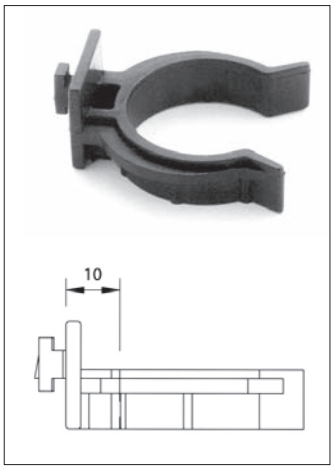

06.151
Lábazattartó klip

egyenes és íves műanyag lábazatelemekhez
anyag: műanyag

10114100210

Lábazatelemek ezeken az oldalakon találhatók:
15.26-28



Lábazatcsavar + takaró

02A NR műanyag szekrénylábhoz.

10114100199

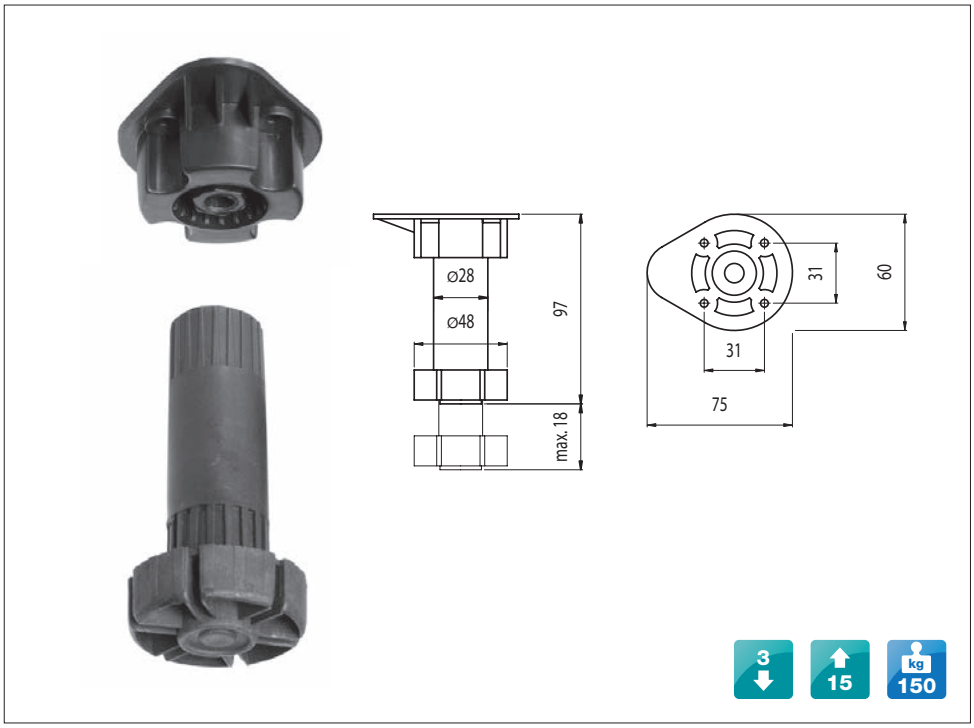

22101.001
Műanyag szekrényláb leszerelhető talppal

magasság: 100mm
szín: fekete

10114100000

3
15
kg 150

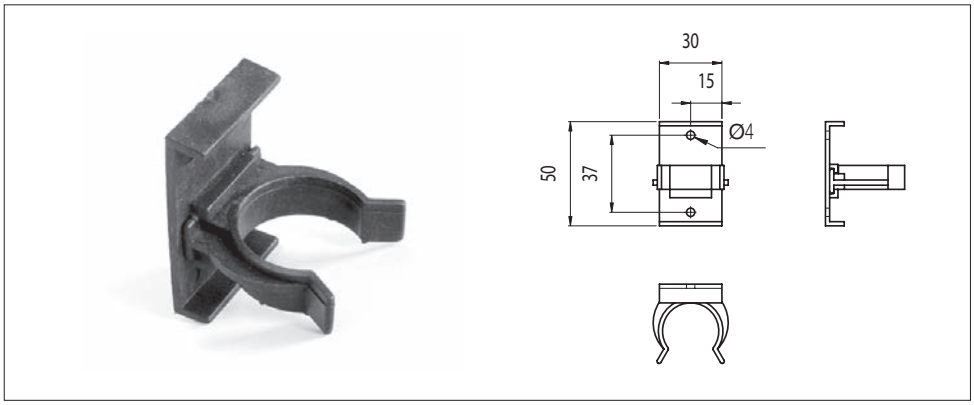

22901.001
Lábazattartó klip+talp

csavarral rögzíthető
anyag: műanyag

10114100100

A bútorokat terhelt állapotban vagy egyenetlen felületen ne toljuk!
A maximalizált terherbírási adatok, statikus, függőleges irányú terhelésre, a lábak teljesen zárt állapotára érvényesek!
A lábak a bútor helytelen terheléséből adódó előrebukást nem tudják megakadályozni, ezért az ilyen bútorokat a falhoz kell rögzíteni!

Fém és műanyag szintezőlábak

CAMAR

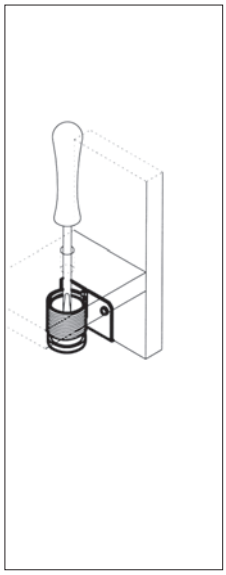

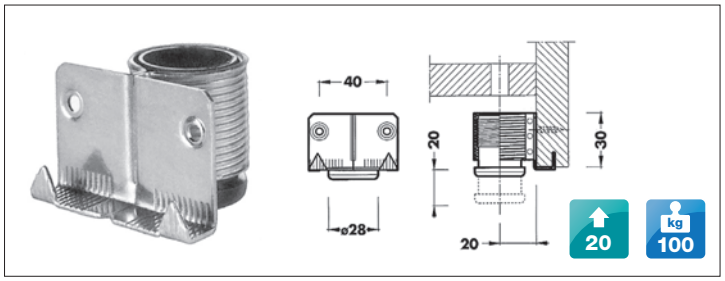

300 Szintező szekrényláb

Beütős.
magasság: 30 mm
anyag: fém-műanyag

10014100100

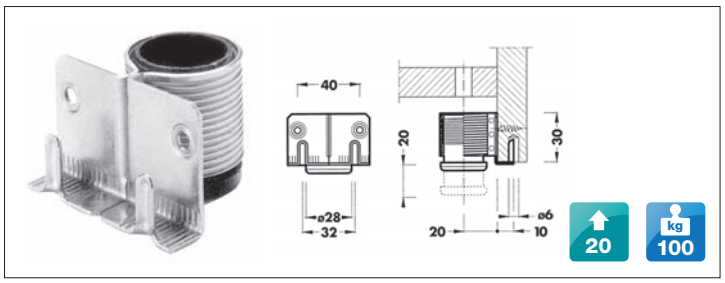

300 Szintező szekrényláb

Befúrós.
magasság: 30 mm
anyag: fém-műanyag

10014100120



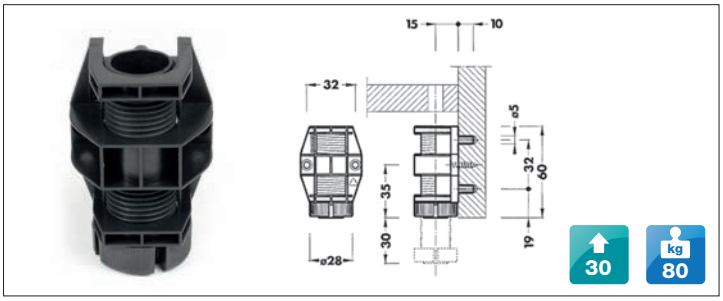

302 Szintező szekrényláb

magasság: 60 mm
anyag: műanyag

10014100200



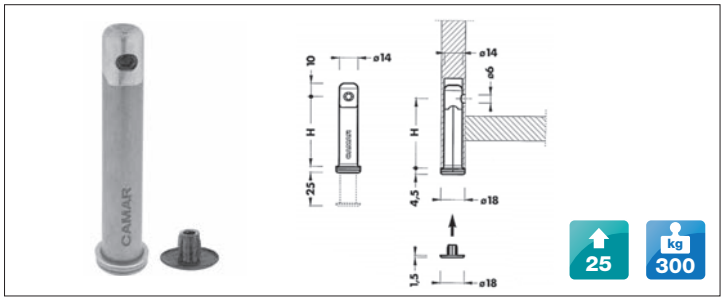

306 Szintező szekrényláb

magasság: 52 mm
anyag: fém

10014100300

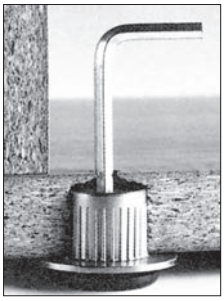

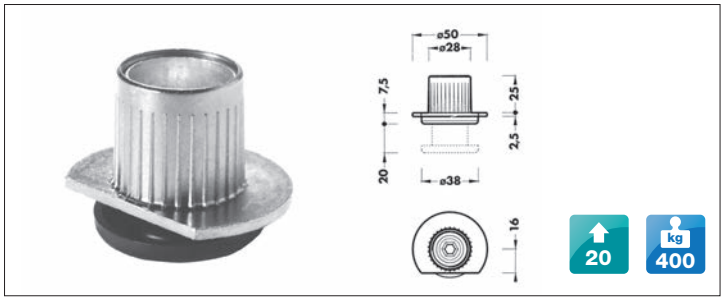

305 Szintező szekrényláb

magasság: 32,5 mm
anyag: fém-műanyag

10014100230

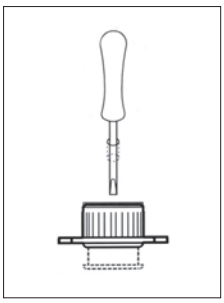

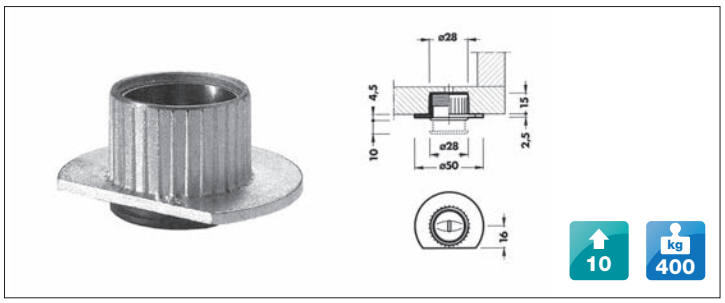

304 Szintező szekrényláb

magasság: 19,5 mm
anyag: fém-műanyag

10014100210

A bútorokat terhelt állapotban vagy egyenetlen felületen ne toljuk!
A maximalizált terherbírási adatok, statikus, függőleges irányú terhelésre, a lábak teljesen zárt állapotára érvényesek!
A lábak a bútor helytelen terheléséből adódó előrebukást nem tudják megakadályozni, ezért az ilyen bútorokat a falhoz kell rögzíteni!

Fém és műanyag szintezőlábak



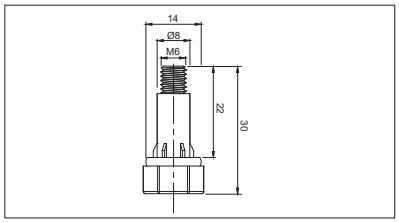

43112 hüvelyes szintezőláb

M6-os menettel,
villáskulccsal állítható,
fekete takarósapkával
anyag: fém-műanyag

10014100000



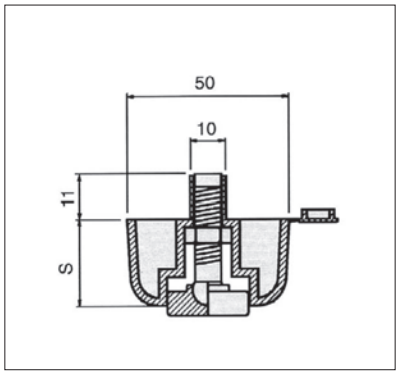

Szintezőláb

ø50 mm • szín: fekete

méret S (mm)	típus	cikkszám
17	PR255017NR	10010402101
	43107.003	10010402500
44	PR255044NR	10010402201
	43107.002	10010402510



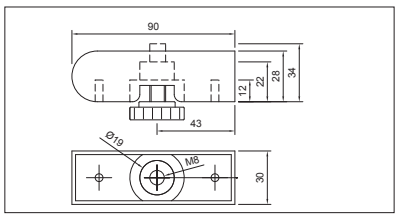

PR 2625/PR 2130 Szintezőláb

25 mm-es laphoz
méret: 90 x 25 mm
szín: fekete

10010401800

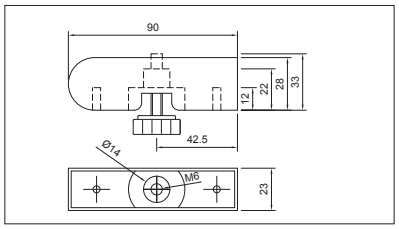

PR 2619/PR 2125 F6 Szintezőláb

19 mm-es laphoz
méret: 90 x 19 mm
szín: fekete

10010401750

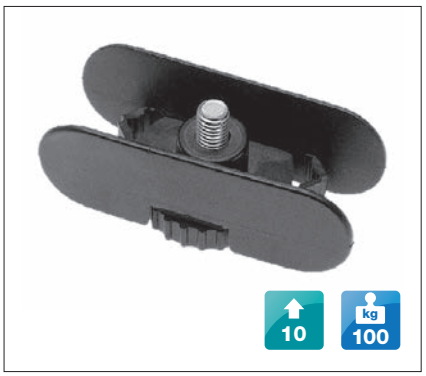

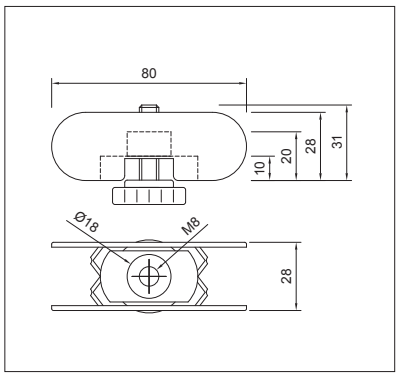

PR 2701/PR 2130 Szintezőláb

méret: 90 x 25-30 mm
szín: fekete

10010402000

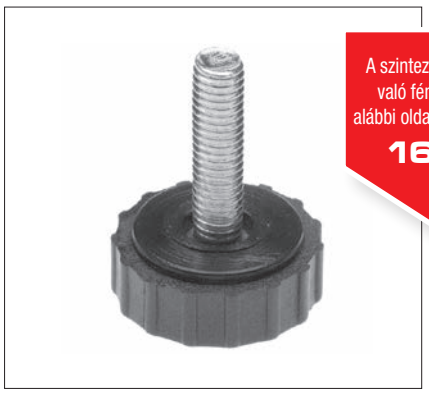

A szintezőcsavarhoz való fémdübel az alábbi oldalon található:
16.10

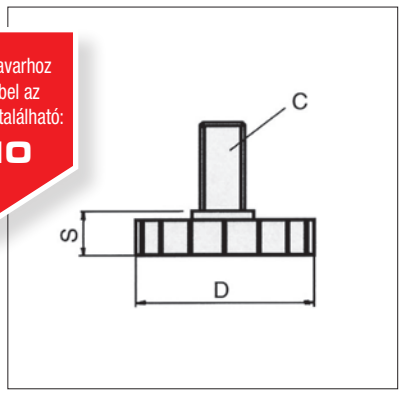

PR21.25 CE8.22 Szintezőcsavar

D (mm): 25 • S (mm): 10 • C (mm): M8 x 22
szín: fekete

10010402300

PR21.25 F6.22 Szintezőcsavar

D (mm): 25 • S (mm): 10 • C (mm): M6 x 22
szín: fekete

10010402310

A bútorokat terhelt állapotban vagy egyenetlen felületen ne toljuk!
A maximalizált terherbírási adatok, statikus, függőleges irányú terhelésre, a lábak teljesen zárt állapotára érvényesek!
A lábak a bútor helytelen terheléséből adódó előrebukást nem tudják megakadályozni, ezért az ilyen bútorokat a falhoz kell rögzíteni!

Lábazatelemek

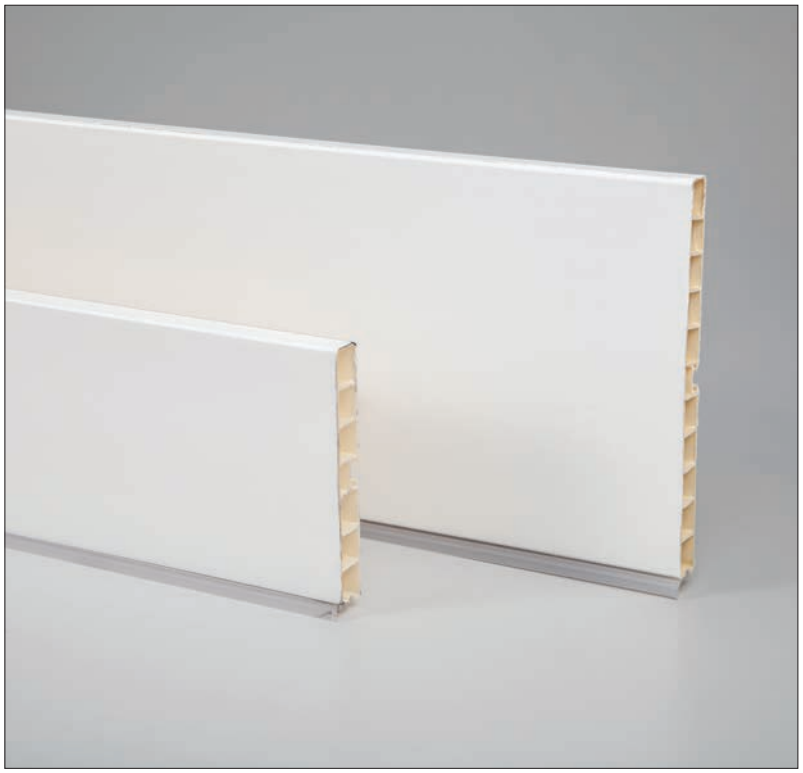

Lábazat előlap

anyag: műanyag
hossz: 4 m
szín: fehér

típus	magasság (mm)	cikkszám
100	97	10010900110
150	147	10010900910

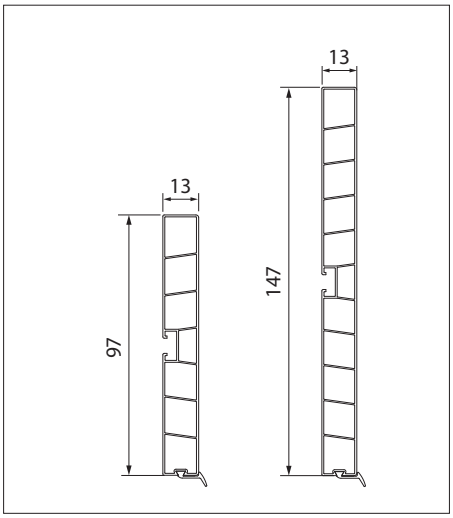





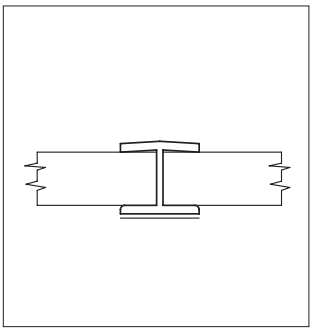

09-es típusú lábazatelem hossztoldó

anyag: műanyag
szín: fehér

típus	magasság (mm)	cikkszám
100	97	10010900300
150	147	10010901100



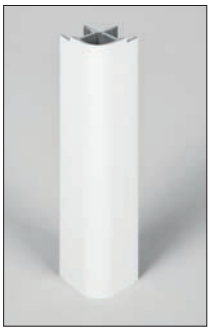

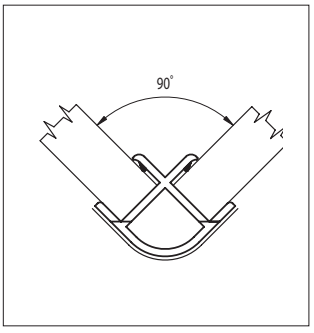

90°-os sarokelem

anyag: műanyag
szín: fehér

típus	magasság (mm)	cikkszám
100	97	10010900200
150	147	10010901000



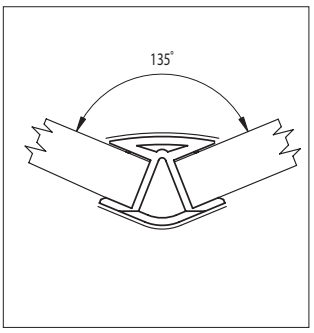

135°-os sarokelem

anyag: műanyag
magasság: 150 mm
szín: fehér

10010901200

Lábazatelemek

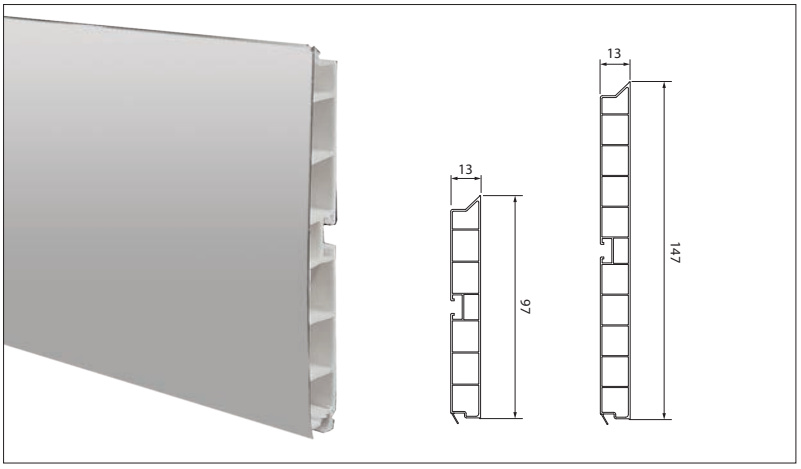

Lábazat előlap

anyag: műanyag - alumínium
hossz: 4 m
szín: alumínium

típus	magasság (mm)	cikkszám
100	97	10010901450
150	147	10010901470

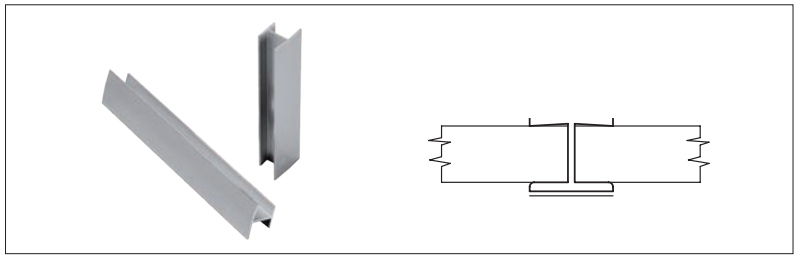

19-es típusú lábazatelem hossztoldó

anyag: alumínium
szín: alumínium

típus	magasság (mm)	cikkszám
100	97	10010901460
150	147	10010901480

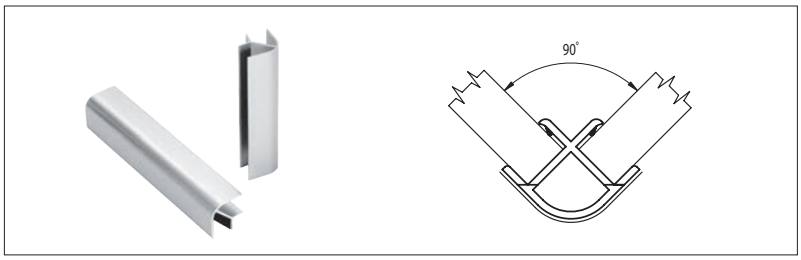

90°-os sarokelem

anyag: alumínium
szín: alumínium

típus	magasság (mm)	cikkszám
100	97	10010901455
150	147	10010901475

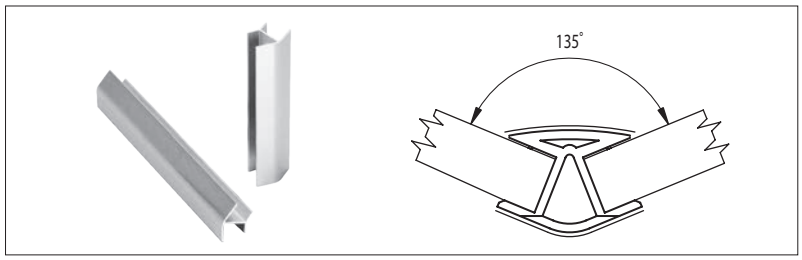

135°-os sarokelem

anyag: alumínium
szín: alumínium

típus	magasság (mm)	cikkszám
100	97	10010901465
150	147	10010901485

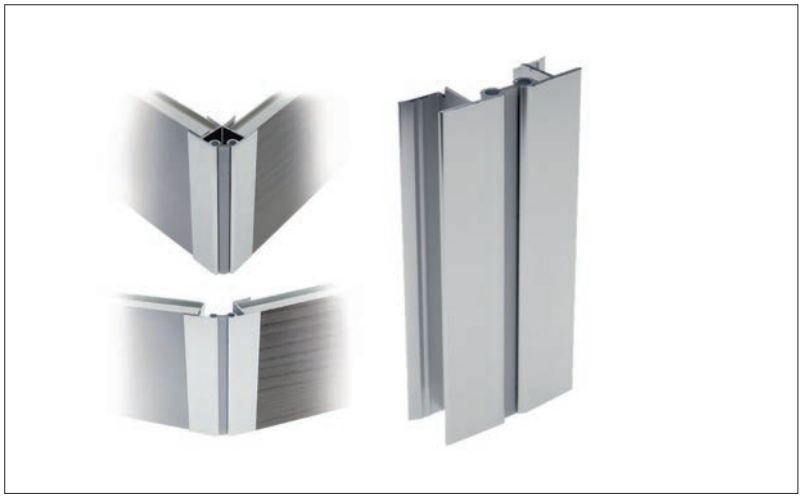

Multicorner

90°-320°-ig állítható lábazat toldó és sarokelem
anyag: alumínium
szín: alumínium

típus	magasság (mm)	cikkszám
100	97	10010903000
150	147	10010903010

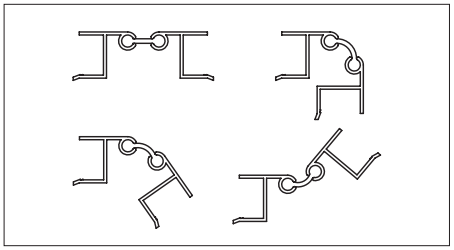

Lábazatelemek, lábazatvédő profil

Színazonos vízzáró lécek itt találhatók: 3.73

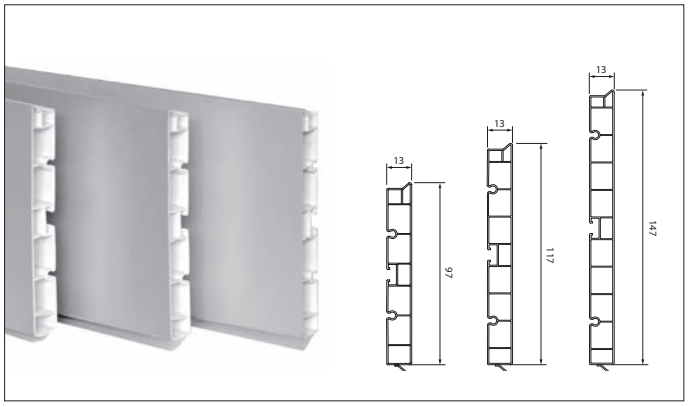

Lábazat előlap

anyag: műanyag-alumínium
hossz: 4 m

szín	típus	magasság (mm)	cikkszám
fényes alumínium	100	97	10010901550
szálcsiszolt alumínium	100	97	10010901560
alumínium inox	120	117	10010901610
	150	147	10010901580
matt alumínium	100	97	10010901570
	120	117	10010901620
	150	147	10010901590

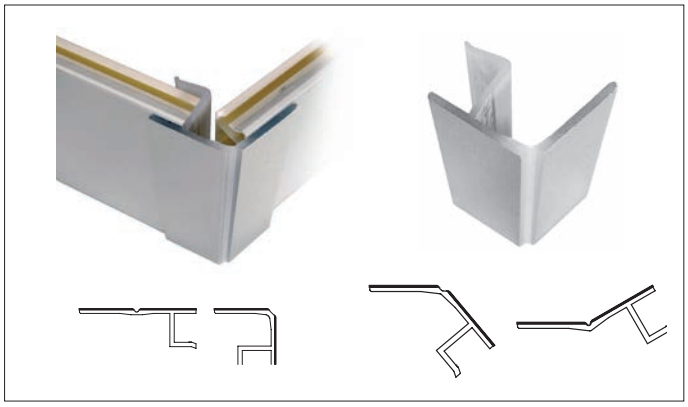

Univerzális sarokelem

85°-270°-ig állítható lábazat toldó és sarokelem
anyag: műanyag-alumínium

szín	típus	magasság (mm)	cikkszám
fényes alumínium	100	97	10010903020
szálcsiszolt alumínium	100	97	10010903030
alumínium inox	120	117	10010903070
	150	147	10010903050
matt alumínium	100	97	10010903040
	120	117	10010903080
	150	147	10010903060



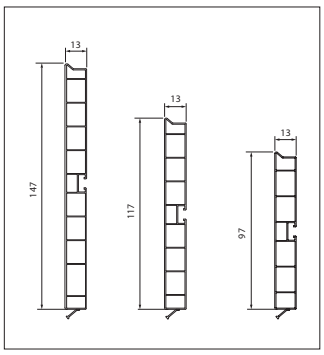

Lábazat előlap

anyag: műanyag-alumínium
hossz: 4 m

szín	típus	magasság (mm)	cikkszám
magasfényű fehér	100	97	10010901650
	120	117	10010901700
	150	147	10010901750
matt fekete	100	97	10010901660
	120	117	10010901710
	150	147	10010901760



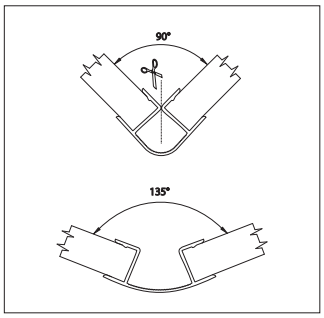

Multicorner

90°-135°-ig állítható sarokelem
anyag: műanyag

szín	típus	magasság (mm)	cikkszám
magasfényű fehér	100	97	10010903100
	120	117	10010903120
	150	147	10010903140
matt fekete	100	97	10010903110
	120	117	10010903130
	150	147	10010903150

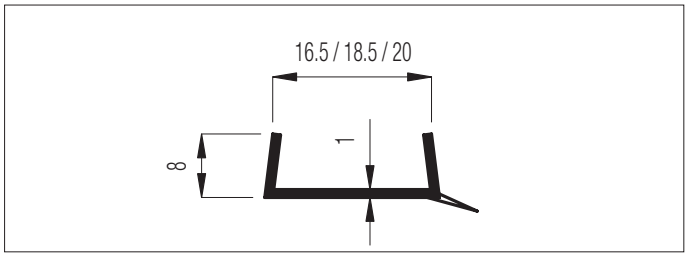

Lábazatvédő profil

anyag: műanyag
szín: áttetsző

méret (mm)	cikkszám
4000 x 20	10011100100
4000 x 18,5	10011100101

Beltéri bútorgörgők sima felületekre



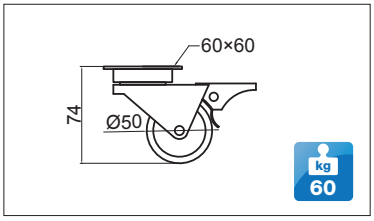

031/N.050N

talpas, fékezős, Ø50 mm
talpméret: 60 x 60 mm
magasság: 74 mm
szín: fekete

10002305260



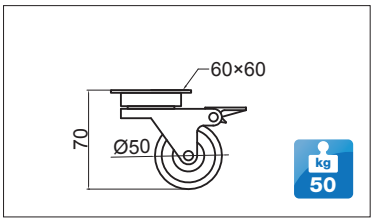

111/NGF.050P

talpas, fékezős, Ø50 mm
talpméret: 60 x 60 mm
magasság: 70 mm
szín: króm-fekete

10002305210



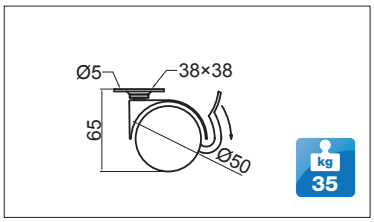

311/FP.050

talpas, fékezős, Ø50 mm
talpméret: 38 x 38 mm
magasság: 65 mm
szín: fekete

10002305230

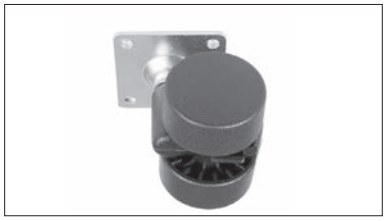

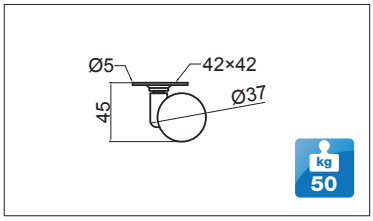

311/MG.037

talpas, Ø37 mm
talpméret: 42 x 42 mm
magasság: 45 mm
szín: fekete

10002305250



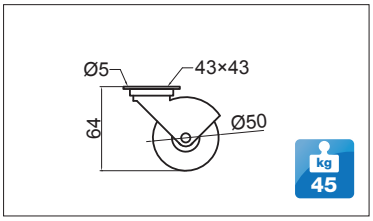

141.050

talpas, Ø50 mm
talpméret: 43 x 43 mm
magasság: 64 mm

szín	cikkszám
fekete	10002305200
fehér	10002305201



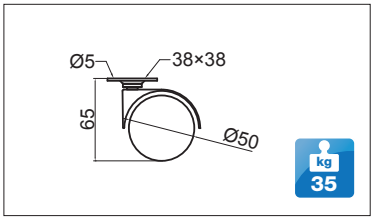

311/P.050

talpas, Ø50 mm
talpméret: 38 x 38 mm
magasság: 65 mm
szín: fekete

10002305220



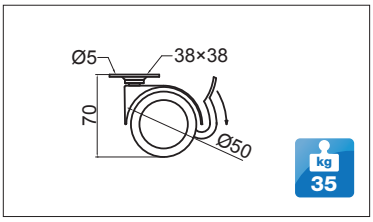

311/MF.050

talpas, fékezős, Ø50 mm
talpméret: 38 x 38 mm
magasság: 70 mm
szín: szürke-fekete

10002305240

A bútorgörgők fotelekhez és fiókboxokhoz alkalmazhatók.
A fenti bútorgörgők kizárólag beltérben, sima padozaton alkalmazhatók.

Beltéri bútorgörgők sima felületekre



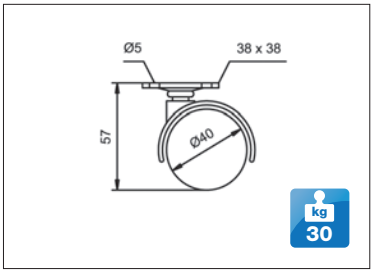

9615

talpas, Ø40 mm
talpméret: 38 x 38 mm
magasság: 57 mm
szín: fekete

10002300600



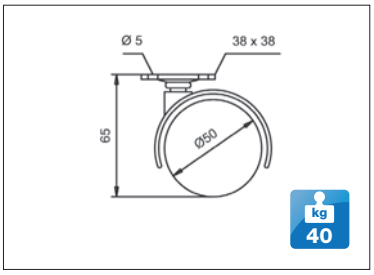

9616

talpas, Ø50 mm
talpméret: 38 x 38 mm
magasság: 65 mm
szín: fekete

10002300700



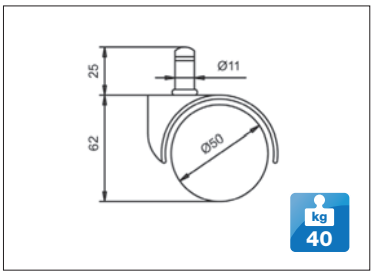

9611

csapos, Ø50 mm
magasság: 62 mm
szín: fekete

10002300300



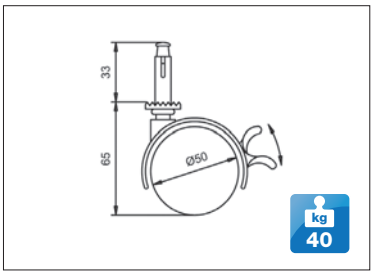

9609

hüvelyes, fékezős, Ø50 mm
magasság: 65 mm
hüvely: Ø9,5 mm
szín: fekete

10002300400



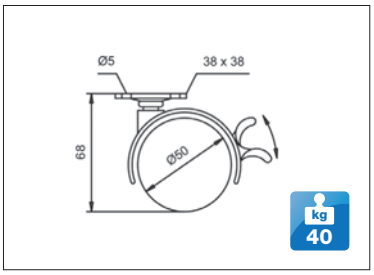

9613

talpas, fékezős, Ø50 mm
talpméret: 38 x 38 mm
magasság: 68 mm
szín: fekete

10002300500



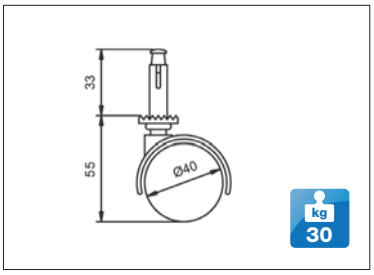

9600

hüvelyes, Ø40 mm
magasság: 55 mm
hüvely: Ø9,5 mm
szín: fekete

10002300100

A bútorgörgők fotelekhez és fiókboxokhoz alkalmazhatók.
A fenti bútorgörgők kizárólag beltérben, sima padozaton alkalmazhatók.

Beltéri bútorgörgők sima felületekre



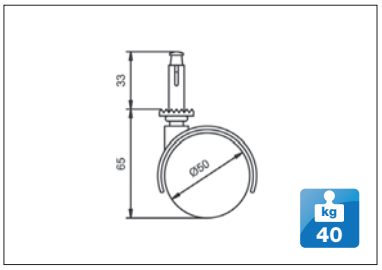

9610

hüvelyes, Ø50 mm
magasság: 65 mm
hüvely: Ø9,5 mm
szín: fekete

10002300200



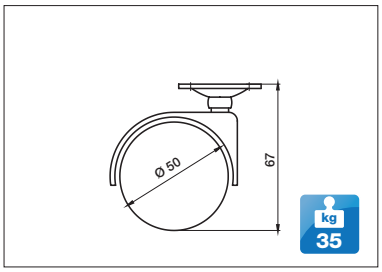

183.5020

talpas Ø50 mm
talpméret: 38 x 38 mm
magasság: 67 mm
szín: szürke

10002301501



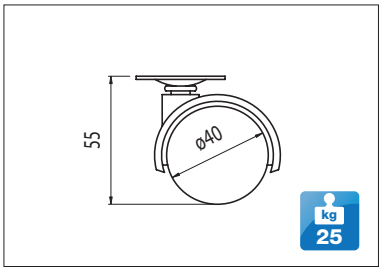

06101-40

talpas, Ø40 mm
talpméret: 38 x 38 mm
magasság: 55 mm
szín: fekete

10002301200



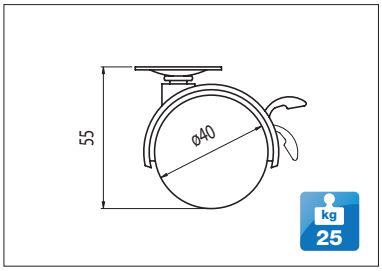

06107-40

talpas, fékezős, Ø40 mm
talpméret: 35 x 35 mm
magasság: 55 mm
szín: fekete

10002301210



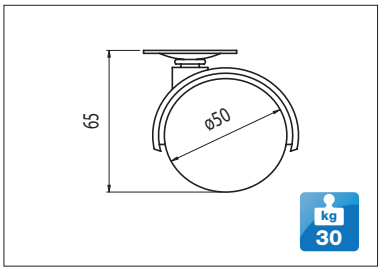

06101-50

talpas, Ø50 mm
talpméret: 38 x 38 mm
magasság: 65 mm
szín: fekete

10002301250



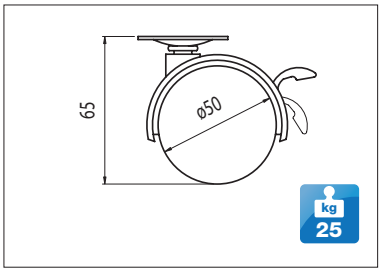

06107-50

talpas, fékezős Ø50 mm
talpméret: 38 x 38 mm
magasság: 65 mm
szín: fekete

10002301260

A bútorgörgők fotelekhez és fiókboxokhoz alkalmazhatók.
A fenti bútorgörgők kizárólag beltérben, sima padozaton alkalmazhatók.

Bútorgörgők, ipari kerekek



031/N

Sajtolt acél forgótalp, fékkel, dupla fekete műanyag görgővel, Ø50 mm.
talpméret: 60 x 60 mm
magasság: 74 mm
A következő felületeken alkalmazható:
szőnyegpadló, járólap, parketta.

10002305020



032/N

Sajtolt acél forgórész, fékkel, dupla fekete műanyag görgővel, Ø50 mm.
magasság: 74 mm
csapméret: M10 x 25 mm
A következő felületeken alkalmazható:
szőnyegpadló, járólap, parketta.

10002305050



141

Sajtolt, krómozott burkolat, forgótalppal, fekete gumigörgővel.
A következő felületeken alkalmazható: szőnyegpadló, járólap, parketta.

típus	átmérő (mm)	magasság (mm)	teherbírás (kg)	talpméret (mm)	cikkszám
141.30	30	48	30	43 x 43	10002305090
141.40	40	55	35	43 x 43	10002305120
141.50	50	64	45	43 x 43	10002305130



142

Sajtolt, krómozott burkolat, forgó menetes csappal, fekete gumigörgővel.
A következő felületeken alkalmazható: szőnyegpadló, járólap, parketta.
csapos, Ø40 mm
csapméret: M8 x 30 mm
magasság: 55 mm
szín: króm

10002305110



111/NE

Sajtolt acél forgótalp, fekete műanyag görgővel.
A következő felületeken alkalmazható: szőnyegpadló, járólap, parketta.

típus	átmérő (mm)	magasság (mm)	teherbírás (kg)	talpméret (mm)	cikkszám
111/NE.40	40	55	15	43 x 43	10002305000
111/NE.50	50	66	20	43 x 43	10002305010

A bútorgörgők fotelekhez és fiókboxokhoz alkalmazhatók.
A fenti ipari kerekek és bútorgörgők alkalmazhatók beltérben és a terméknél megjelölt padozat típusokon.

Bútorgörgők, ipari kerekek



112/N

Sajtolt acél keréktartó, forgó menetes csappal, fekete műanyag görgővel.
A következő felületeken alkalmazható: szőnyegpadló, járólap, parketta.

típus	átmérő (mm)	magasság (mm)	teherbírás (kg)	csapméret (mm)	cikkszám
112/N.40	40	59	15	M8 x 30	10002305031
112/N.50	50	68	20	M8 x 30	10002305041





21/N, 222/N

Sajtolt acél fix fémtalp, fekete műanyag görgővel.
A következő felületeken alkalmazható: szőnyegpadló, járólap, parketta.

típus	átmérő (mm)	magasság (mm)	teherbírás (kg)	talpméret (mm)	cikkszám
21/N.025	25	29	20	45 x 22	10002305300
222/N.40	40	58	20	43 x 43	10002305071
222/N.50	50	67	20	43 x 43	10002305081

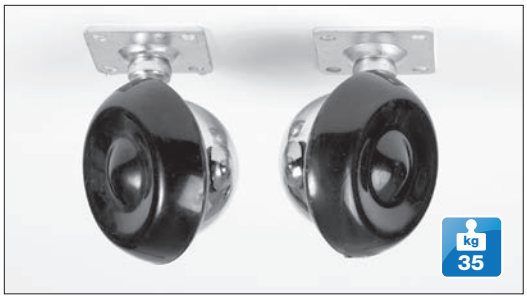

151

Sajtolt acél forgótalppal, krómozott burkolattal, fém görgő, gumiborítással, ferde tengelyű.
rendelés: pár
A következő felületeken alkalmazható: szőnyegpadló, járólap, parketta.
talpas, Ø53 mm
talpméret: 35 x 35 mm
magasság: 67 mm

10002305151



350

Acél forgótalppal, acél kerékpánt, fekete gumiabronccsal.
A következő felületeken alkalmazható: aszfalt, beton, műgyanta padló, kő.

típus	átmérő (mm)	magasság (mm)	teherbírás (kg)	talpméret (mm)	cikkszám
350/B.100	100	123	85	80 x 100	10010500080
350.150	150	178	120	80 x 100	10010500090



550

A következő felületeken alkalmazható: járólap, kő, beton, műgyanta padló.
Sajtolt acél keréktartó és forgótalp, fehér műanyag görgővel.
talpas, Ø80 mm
talpméret: 80 x 100 mm
magasság: 104 mm

10010500100

A bútorgörgők fotelekhez és fiókboxokhoz alkalmazhatók.
A fenti ipari kerekek és bútorgörgők alkalmazhatók beltérben és a terméknél megjelölt padozat típusokon.



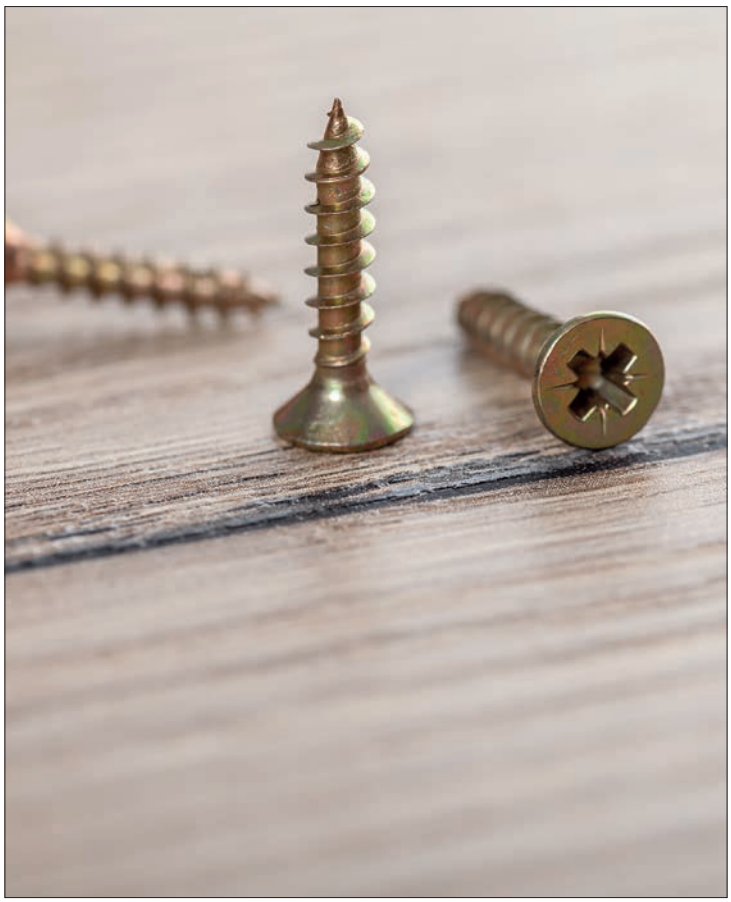

16. fejezet

Rögzítéstechnika

Tartalomjegyzék

16.3 Facsavarok

16.5 Behajtóhegyek, csavarok

16.6 Összehúzók

16.13 Kötőelemek

16.14 Sarokmerevítők

Útmutató

A termék jelölése: **Terméknév**

Cikkszám jelölése: 10003315000

Honlapunkon megtalálhatók a termékekhez kapcsolódó vásárlói tájékoztatók:
www.foresteu.com/vasarloi-tajekoztatok

Figyelem!
A gyártók folyamatos termékfejlesztése következtében termékeink kismértékben módosulhatnak a katalógusban megjelenthez képest.
A termékek nem szakszerű beszereléséből adódó károkért felelősséget nem vállalunk.

Amennyiben a katalógusban látható színek, színminták és a termékek valódi színe esetében némi eltérés tapasztalható,
ez a nyomdai technológia és az alkalmazott anyagok jellegéből adódhat. Az esetleges nyomdai hibákért felelősséget nem vállalunk!

Jelmagyarázat:

Legkedvezőbb ár • Kínálatunk legolcsóbb terméke az adott kategóriában.

Facsavarok

REISSER CSAVAR KFT.

Tövigmenetes PZD csavar

felületkezelés: sárgított
rendelés: doboz

átmérő (mm)	a csavar hossza • cikkszám • kiszerelés (db/doboz)							
	12 mm		16 mm		18 mm		20 mm	
2,5	10007110005	1000	10007110010	1000	–		10007110015	1000
3	10007110105	1000	10007110110	1000	10007110115	1000	10007110120	1000
3,5	–		10007110205	1000	10007110210	1000	10007110215	1000
4	–		10007110305	1000	10007110310	1000	10007110315	1000
4,5	–		–		–		10007110405	1000
	25 mm		30 mm		33 mm		35 mm	
2,5	10007110020	1000	–		–		–	
3	10007110125	1000	10007110130	1000	–		10007110135	1000
3,5	10007110220	1000	10007110225	1000	10007110230	1000	10007110235	1000
4	10007110320	1000	10007110325	1000	10007110330	1000	10007110335	1000
4,5	–		10007110415	1000	–		10007110420	1000
5	–		10007110510	1000	–		10007110515	500
	40 mm		45 mm		50 mm		60 mm	
3,5	10007110240	1000	10007110245	1000	10007110250	500	–	
4	10007110340	500	10007110345	500	10007110350	500	10007110360	500
4,5	10007110425	500	10007110430	500	10007110435	500	10007110445	200
5	10007110520	500	10007110525	500	10007110530	500	10007110540	200
6	–		–		10007110620	200	10007110625	100





Tövigmenetes PZD csavar

felületkezelés: horganyzott
rendelés: doboz

átmérő (mm)	a csavar hossza • cikkszám • kiszerelés (db/doboz)							
	16 mm		18 mm		20 mm		33 mm	
3,5	10007112105	1000	10007112110	1000	–		10007112125	1000
4	10007112205	1000	10007112210	1000	10007112215	1000	10007112225	1000



Részmenetes PZD csavar

felületkezelés: sárgított
rendelés: doboz

átmérő (mm)	a csavar hossza • cikkszám • kiszerelés (db/doboz)							
	40 mm		45 mm		50 mm		60 mm	
4	10007111310	500	10007111315	500	10007111320	500	10007111325	500
4,5	–		–		10007111420	500	10007111425	200
5	–		–		10007111510	500	10007111520	200
	70 mm		80 mm		90 mm		100 mm	
4	10007111330	200	10007111335	200	–		–	
4,5	10007111430	200	10007111435	200	–		–	
5	10007111525	200	10007111530	200	10007111535	200	10007111540	200
6	10007111605	100	10007111610	100	10007111615	100	10007111620	100
	110 mm		120 mm		130 mm		140 mm	
5	–		10007111550	200	–		–	
6	10007111625	100	10007111630	100	10007111635	100	10007111640	100
	150 mm		160 mm		180 mm		200 mm	
6	10007111645	100	10007111650	100	10007111655	100	10007111660	100

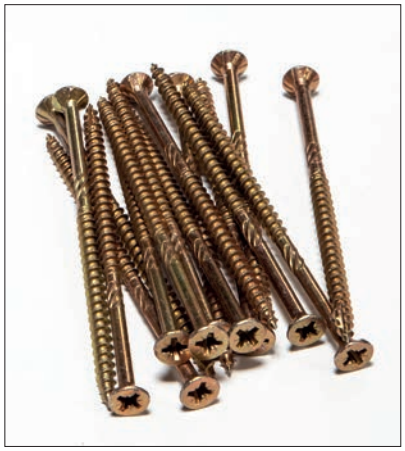

Facsavarok

REISSER CSAVAR KFT.

átmérő (mm)	a csavar hossza • cikkszám • kiszerelés (db/doboz)							
	16 mm		18 mm		20 mm		30 mm	
3,5	10007113205	1000	10007113210	1000	–		10007113225	1000
4	10007113305	1000	–		10007113315	1000	10007113325	1000
	33 mm		35 mm		40 mm		45 mm	
3,5	10007113230	1000	–		–		–	
4	–		10007113335	1000	–		10007113345	500
5	–		–		10007113520	500		
	50 mm		60 mm					
3,5	10007113250	500	–		–		–	
4	10007113350	500	–		–		–	
5	10007113530	500	10007113540	200	–		–	

Tövigmenetes TORX facsavar

felületkezelés: sárgitott
rendelés: doboz



átmérő (mm)	a csavar hossza • cikkszám • kiszerelés (db/doboz)							
	40 mm		50 mm		60 mm		70 mm	
4	10007114310	500	10007114320	500	10007114325	500	10007114330	200
5	–		10007114510	500	10007114520	200	10007114525	200
6	–		–		–		10007114605	100
	80 mm		90 mm		100 mm		120 mm	
5	10007114530	200	10007114535	200	10007114540	200	10007114550	200
6	10007114610	100	10007114615	100	10007114620	100	10007114630	100

Részmenetes TORX facsavar

felületkezelés: sárgitott
rendelés: doboz





Behajtóhegyek, csavarok



WERA behajtóhegy

Hagyományos kivitelben rendelhető.
rendelés: doboz
a doboz tartalma: 10 db behajtóhegy

típus	méret	cikkszám
PH	1	10007119100
	2	10007119105
	3	10007119110
PZ	1	10007119150
	2	10007119155
	3	10007119160
TORX TZD	20	10007119250
	25	10007119255
	30	10007119260



Mágneses befogószár

méret: 1/4", 58 mm

10007119000





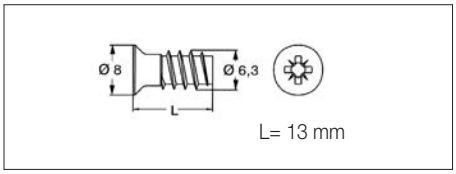

821.6323.05
Részmenetes eurocsavar

nikkel

10002800600



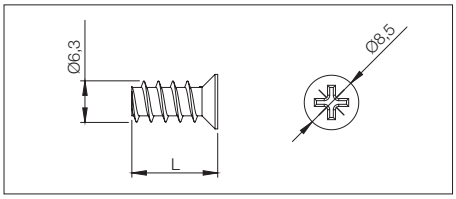

326.63
Tövigmenetes eurocsavar

L (mm)	cikkszám
9	10002800610
13	10002800620



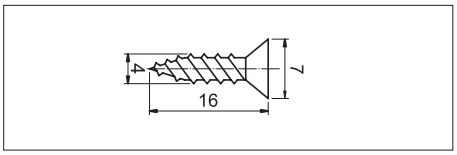

Süllyesztett fejű facsavar

Eurocsavaros furatsüllyesztésbe tökéletesen illeszkedik.
méret: 4x16 mm

10103600700

Összehúzók

Titus

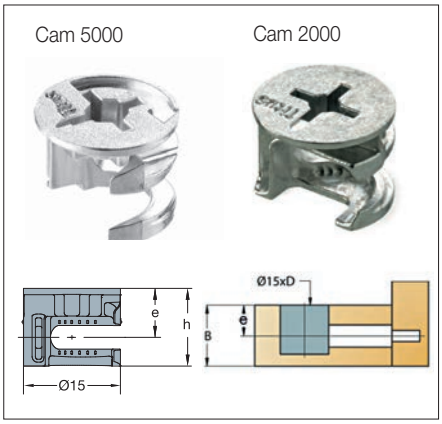

Excenter ház

anyag: cink
méret: Ø15 mm

Típus		lapvastagság B (mm)	méret h (mm)	fej kialakítása	furat mélység D (mm)	furat középvonal e (mm)	cikkszám
Cam 5000	09692	18/19	Ø15x13,2	PZ2 és Hexa-Imbusz	14	9-9,5	10003315210
	09699	15/16	Ø15x11,9	PZ2 és Hexa-Imbusz	12,5	7,5-8	10003315200
Cam 2000	05656	18/19	Ø15x13,2	PZ2 és Hexa-Imbusz	14	9-9,5	10003315000
	05644	15/16	Ø15x11,9	PZ2	12,7	7,5-8	10003315020
	05653	12/13	Ø15x10,4	PZ2	10,9	6-6,5	10003315010



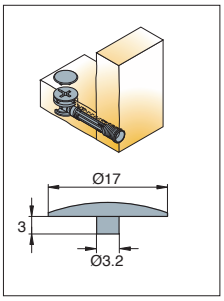

01026
Műanyag takarósapka

Cam2000 Excenter házhoz
méret: Ø17 mm

szín	cikkszám
fehér	10003315100
barna	10003315101
fekete	10003315102

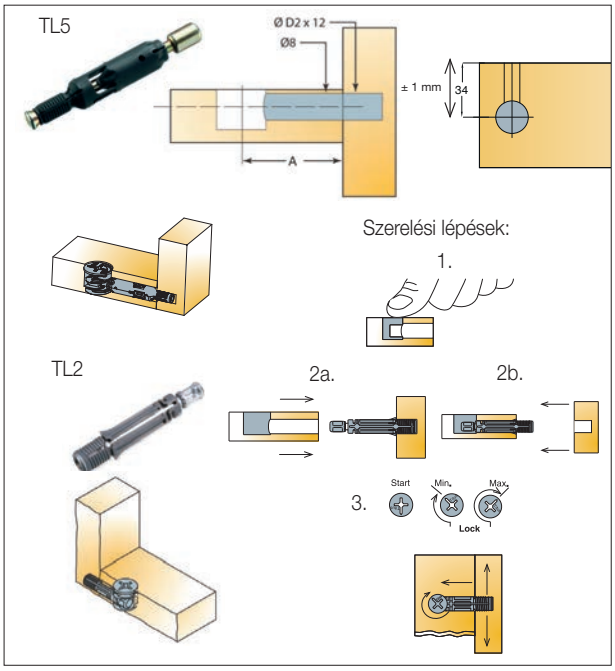

Gyorsszerelős, pozicionálós excenter szár, mélységi toleranciával

A TL2 illetve TL5 excenterszár nem csak az összehúzást, hanem a pozicionálást is biztosítja, alkalmazása eseten a köldökcsapot akár el is lehet hagyni.
A szekrény oldalába kialakított furatba az excenter szárat csak bele kell helyezni, majd az excenter ház meghúzása után fog beleszorulni a lapba.
méret: Ø8 x 34 mm
furatközéppont távolság A= 34 ±1 mm

Típus		anyag	alkalmazható excenter ház	oldal furat átmérő D2 (mm)	cikkszám
TL5	09652	cink	Cam5000	Ø5	10003315230
TL2	05474	cink-műanyag	Cam5000 vagy Cam2000	Ø8	10003315030

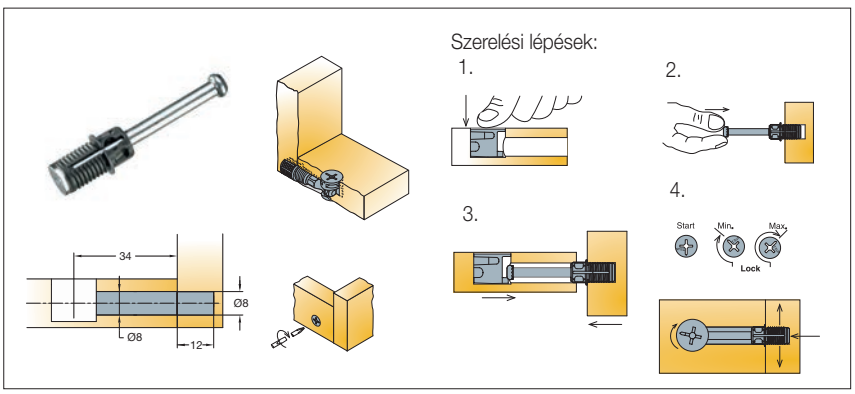

Gyorsszerelős excenter szár

A szekrény oldalába kialakított Ø8 mm-es furatba az excenter szárat csak bele kell helyezni, majd az excenter ház meghúzása után fog beleszorulni a lapba.
mélységhatároló gallérral
szerelhető Cam5000 vagy Cam2000 excenter házzal
méret: Ø8 x 34 mm
anyag: cink-műanyag

10003315060

Honlapunkon megtalálhatók a termékek szakszerű szerelését bemutató videó:
www.foresteu.com/filmek

Összehúzók

Titus

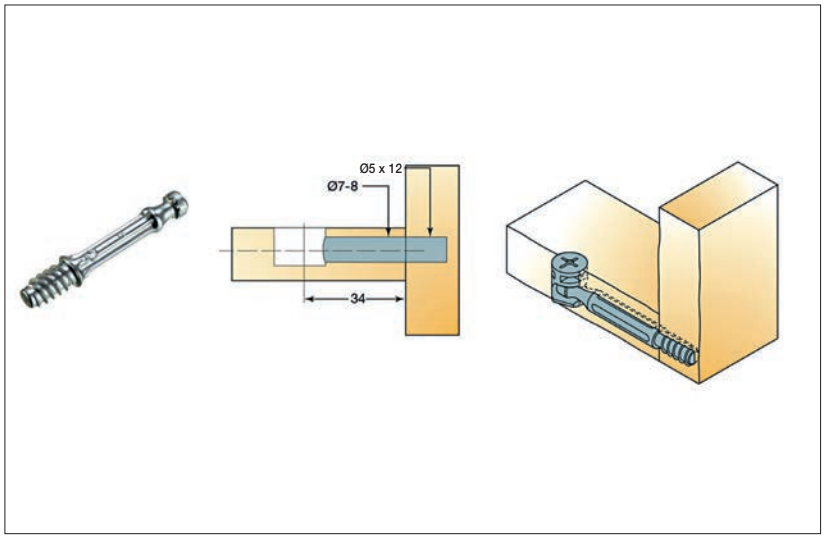

05534
Excenter szár, famenetes

szerelhető Cam5000 vagy Cam2000 excenter házzal
méret: Ø7 x 34 mm
anyag: cink

10003315070

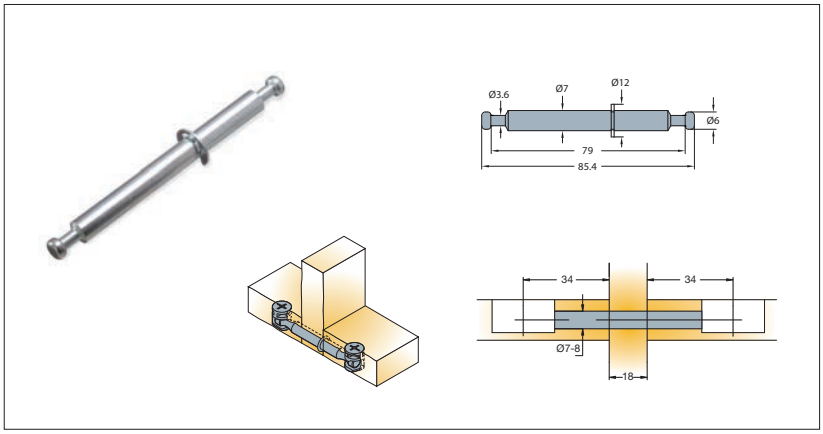

05772
Excenter szár, függőleges választóhoz

szerelhető Cam5000 vagy Cam2000 excenter házzal
anyag: cink

10003315240



Összehúzók

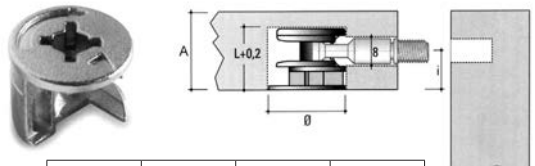

Típus	L (mm)	i (mm)	A (mm)
EC20	12	7,7	16
ECX3	14	9,5	18-20

Excenter ház

anyag: nyers cink

típus	méret (mm)	cikkszám
EC20	Ø15 x 12	10003310001
ECX3	Ø15 x 14	10003310010



CF04
Takarósapka

Az EC típusú excenter házhoz
méret: Ø17 mm

szín	cikkszám
fehér	10003310040
barna	10003310041
fekete	10003310042

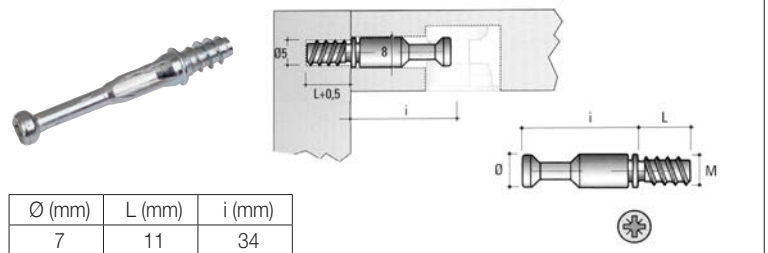

Ø (mm)	L (mm)	i (mm)
7	11	34

TL01
Excenter szár, famenetes

felület: horganyzott
méret: Ø7 x 34 mm

10003310025

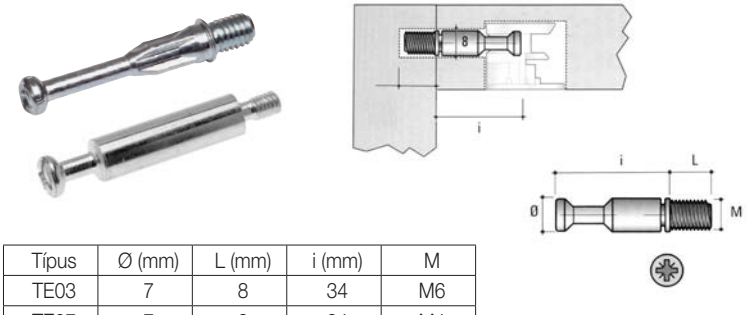

Típus	Ø (mm)	L (mm)	i (mm)	M
TE03	7	8	34	M6
TE07	7	8	34	M4

Excenter szár

felület: horganyzott

típus	méret (mm)	cikkszám
TL03	M6 x 34 mm	10003310027
TE07	M4 x 34 mm	10003310021

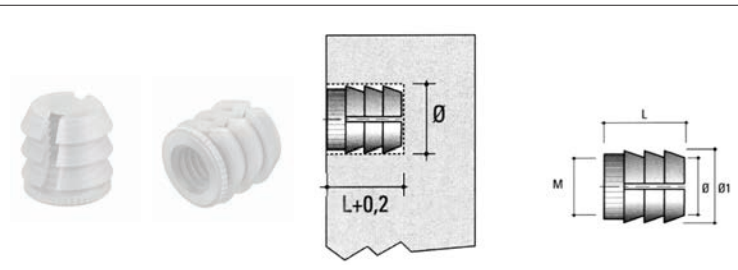

Típus	Ø (mm)	Ø1 (mm)	L (mm)	M
BU11	8	9	10	M4
BU18	10	11	11	M6

Műanyag dübel

típus	méret (mm)	cikkszám
BU11	M4 x 10 mm	10003310030
BU18	M6 x 11 mm	10003310031

Összehúzók

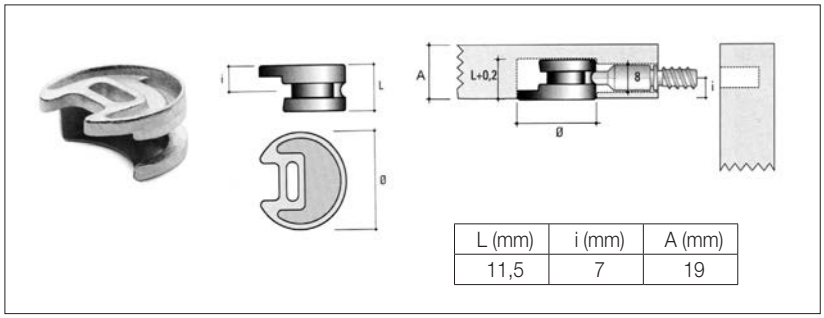

L (mm)	i (mm)	A (mm)
11,5	7	19

EC12
Excenter ház

méret: Ø25 x 11,5 mm
anyag: nyers cink

10003310050



CF08
Takarósapka

Az EC12 típusú excenter házhoz
méret: Ø30 mm

szín	cikkszám
fehér	10003310070
barna	10003310071
fekete	10003310072

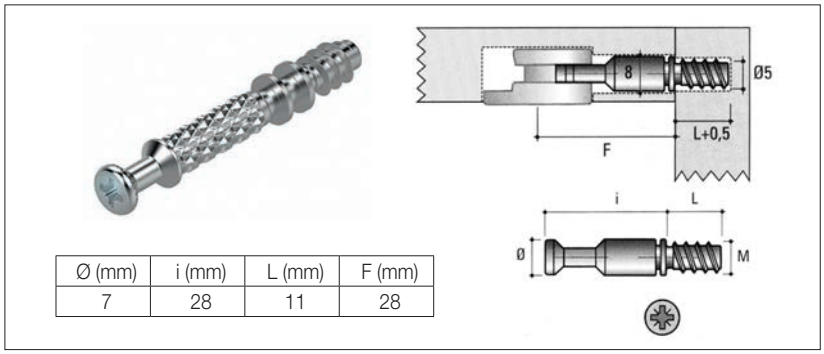

Ø (mm)	i (mm)	L (mm)	F (mm)
7	28	11	28

TM28
Excenter szár, famenetes

méret: Ø7 x 39 mm
felület: horganyzott

10003310062

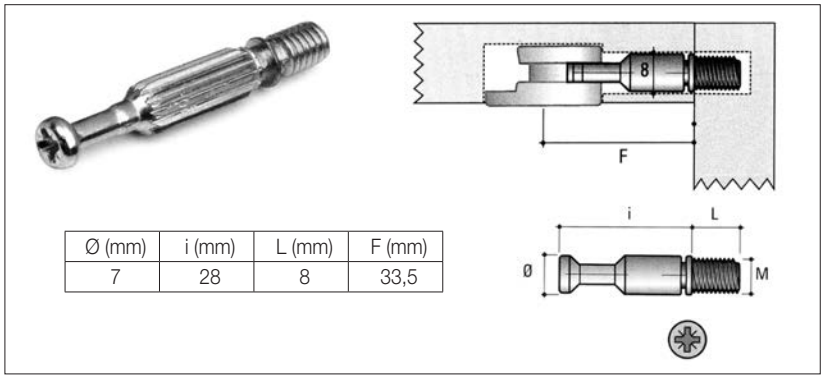

Ø (mm)	i (mm)	L (mm)	F (mm)
7	28	8	33,5

TE16
Excenter szár, M6

méret: M6 x 33,5 mm
felület: horganyzott

10003310061

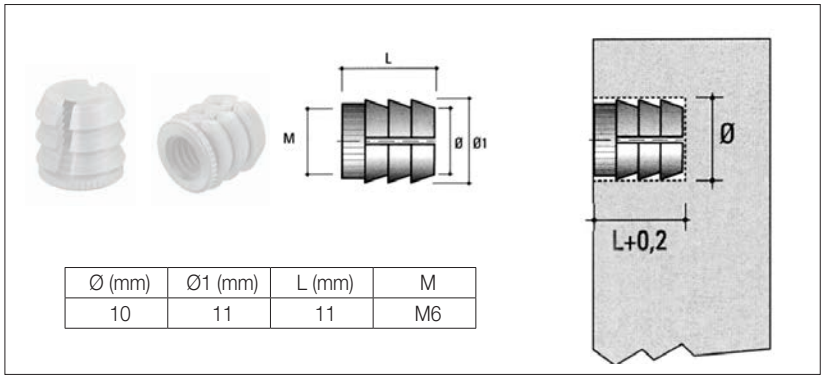

Ø (mm)	Ø1 (mm)	L (mm)	M
10	11	11	M6

BU18
Műanyag dübel, M6

méret: Ø11 x 11 mm

10003310031

Összehúzók

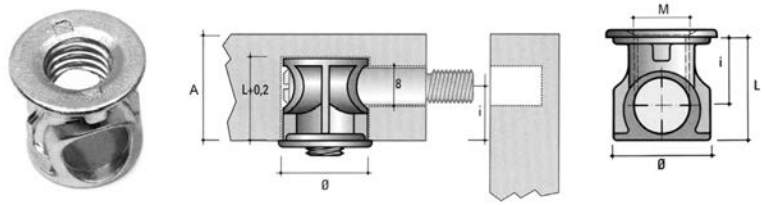

L (mm)	i (mm)	A (mm)	M
14	9,5	19	M8

BO01
Összehúzó ház

méret: Ø14 x 14 mm
felület: horganyzott

10003310080



GR01
Rögzítő csavar

A BO01 összehúzó házhoz
méret: M8 x 10 mm
felület: horganyzott

10003310100

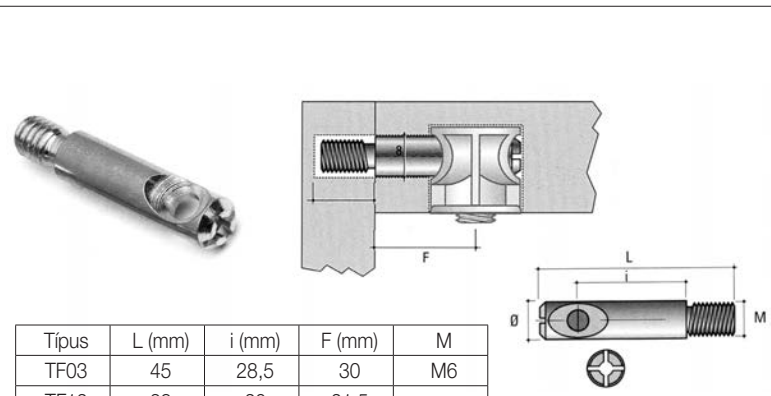

Típus	L (mm)	i (mm)	F (mm)	M
TF03	45	28,5	30	M6
TF12	38	20	21,5	–

TF03
Összekötő szár

méret: M6 x 30 mm
felület: horganyzott

10003310090

TF12
Összekötő szár, famenetes

méret: Ø8 x 21,5 mm
felület: horganyzott

10003310091

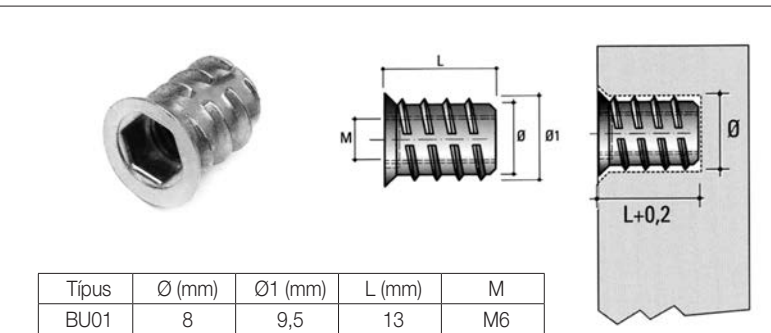

Típus	Ø (mm)	Ø1 (mm)	L (mm)	M
BU01	8	9,5	13	M6
BU05	10	12	15	M8

Fém dübel

típus	méret (mm)	cikkszám
BU01	M6 x 13 mm	10003310110
BU05	M8 x 15 mm	10003310111

Összehúzók

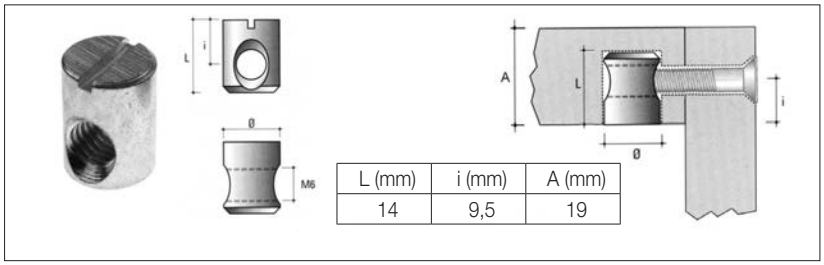

L (mm)	i (mm)	A (mm)
14	9,5	19

BA02
Tönkanya

méret: Ø10 x 14 mm
felület: horganyzott

10003310160

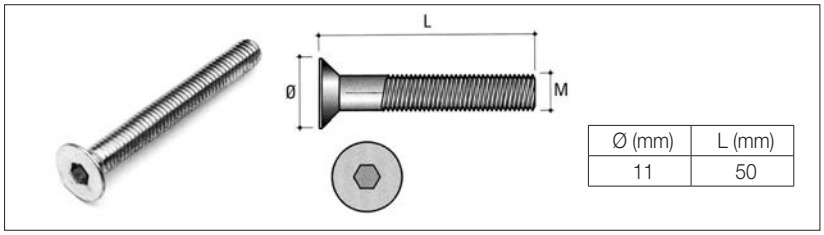

Ø (mm)	L (mm)
11	50

VG02
Összehúzó csavar

a BA02 tönkanyához
méret: M6 x 50 mm
felület: horganyzott

10003310150



CV02
Takarósapka

A VG02 összehúzó csavarhoz
méret: Ø14 mm

szín	cikkszám
fehér	10003310170
barna	10003310171

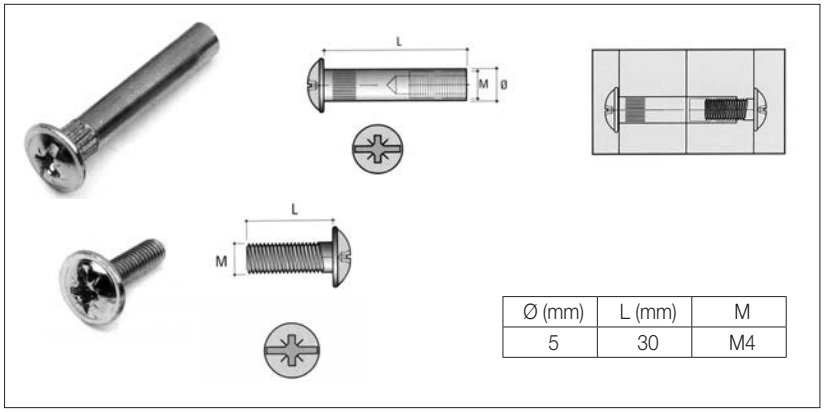

Ø (mm)	L (mm)	M
5	30	M4

VF04
Korpusz összehúzó ház

méret: Ø5 x 30 mm
felület: horganyzott

10003302300

VC01
Korpusz összehúzó csavar

méret: M4 x 15 mm
felület: horganyzott

10003302310

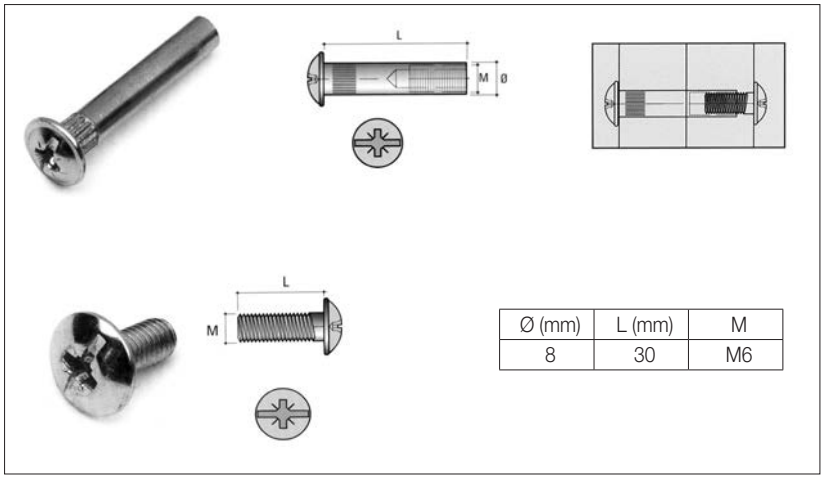

Ø (mm)	L (mm)	M
8	30	M6

VF03
Korpusz összehúzó ház

méret: Ø8 x 30 mm
felület: horganyzott

10003302320

VC05
Korpusz összehúzó csavar

méret: M6 x 14 mm
felület: horganyzott

10003302330

Összehúzók

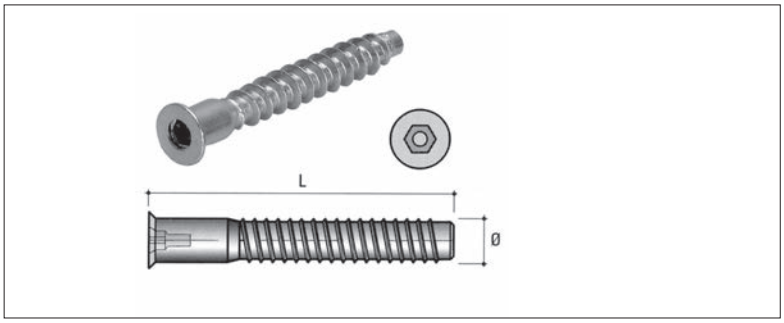

Konfirmátor csavar

fej kialakítása: hexa – imbusz
felület: horganyzott

típus	méret (mm)	cikkszám
VG01	Ø7 x 50	10003302200
VG05	Ø5 x 50	10003302210
VG77	Ø7 x 70	10003302205
	Ø7 x 50	10003302202
	Ø5 x 50	10003302212



CV01
Takarósapka

A VG konfirmátor csavarokhoz
méret: Ø12 mm

szín	cikkszám
fehér	10003302220
fekete	10003302221

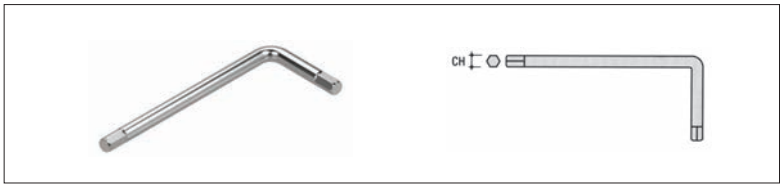

Imbuszkulcs

típus	méret	cikkszám
CH01	4-es	10003302230
CH02	3-as	10003302240



SE Excenteres polcösszehúzó

	16 mm-es polcokhoz	18-20 mm-es polcokhoz
típus	SE01	SE02
méret	Ø20 x 12,5	Ø20 x 14
fehér	10003310120	10003310130
barna	10003310121	10003310131
fekete	10003310122	10003310132

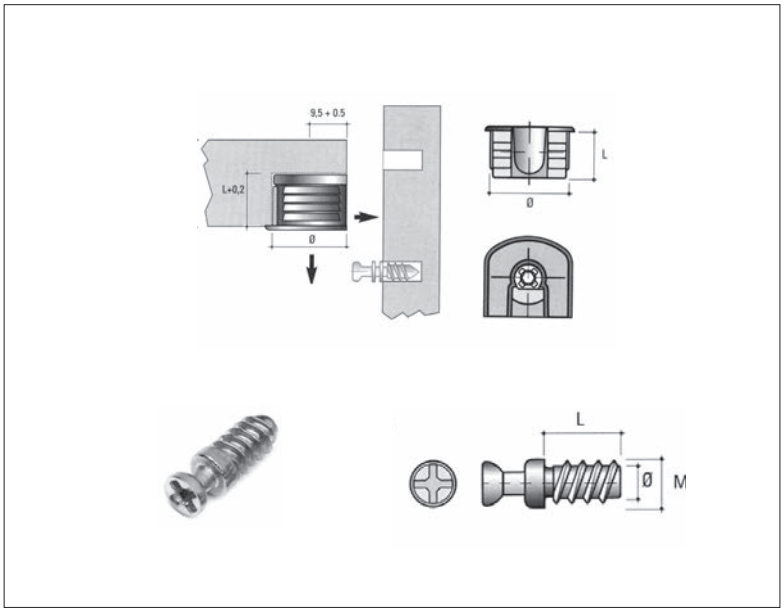

TI06 Rögzítőcsavar, famenetes

Az SE excenteres polcösszehúzókhoz
méret: Ø5 x 11 mm

10003310140

Összehúzók, kötőelemek

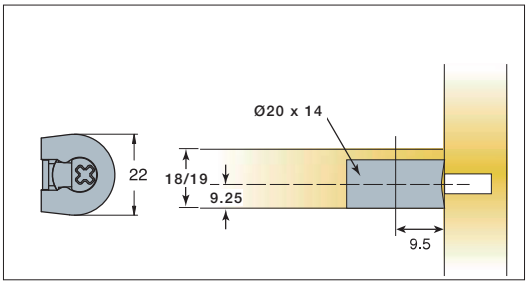



SYS6 Excenteres polcösszehúzó

18/19 mm vastagságú polcokhoz
méret: Ø20 x 14 mm
anyag: cink
szín: nikkel

10003301930

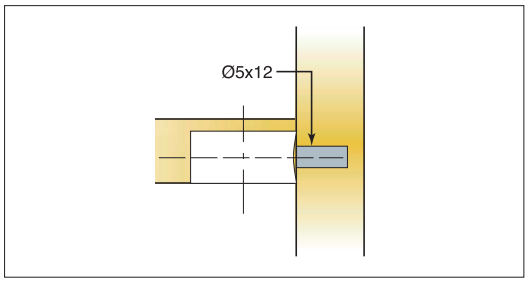

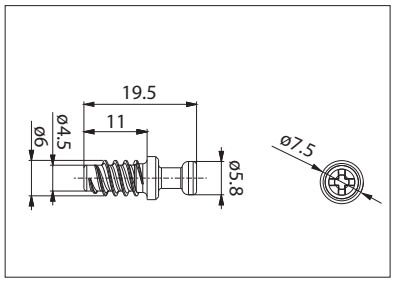

SYS6 Rögzítőcsavar

méret: Ø5 x 11 mm
anyag: acél

10003301940

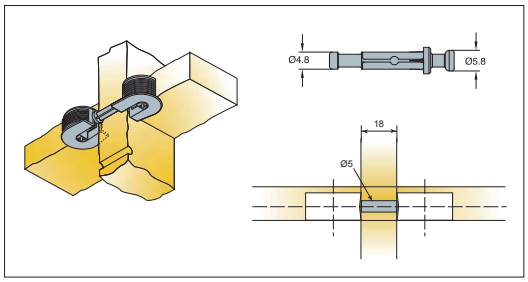

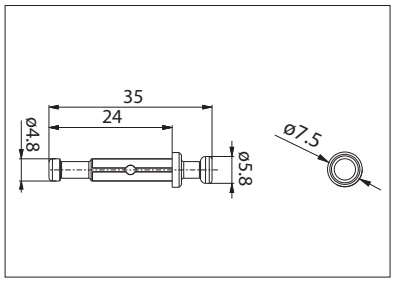

SYS6 Rögzítőcsap, függőleges választóhoz

anyag: cink

10003301950

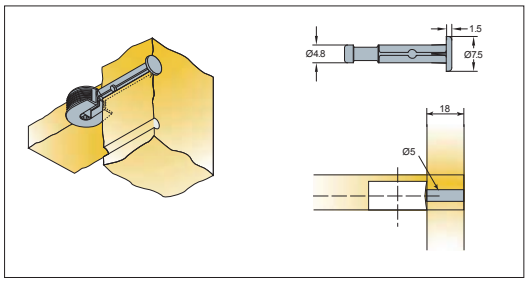

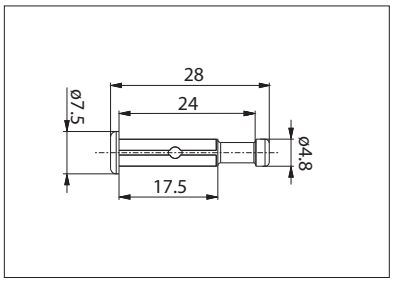

SYS6 Rögzítőcsap, külső oldalhoz

anyag: cink

10003301960





Köldökcsap

méret: Ø8x35 mm
anyag: bükk
rendelés: 9,5-10 kg/csomag

10003320000

Lapostipli

típus	méret (mm)	anyag	kiszerelés (db)	cikkszám
0	47 x 15 x 3,8	bükk	1000/ csomag	10003320220
10	53 x 19 x 3,8			10003320210
20	56 x 23 x 3,8			10003320200

Sarokmerevítők

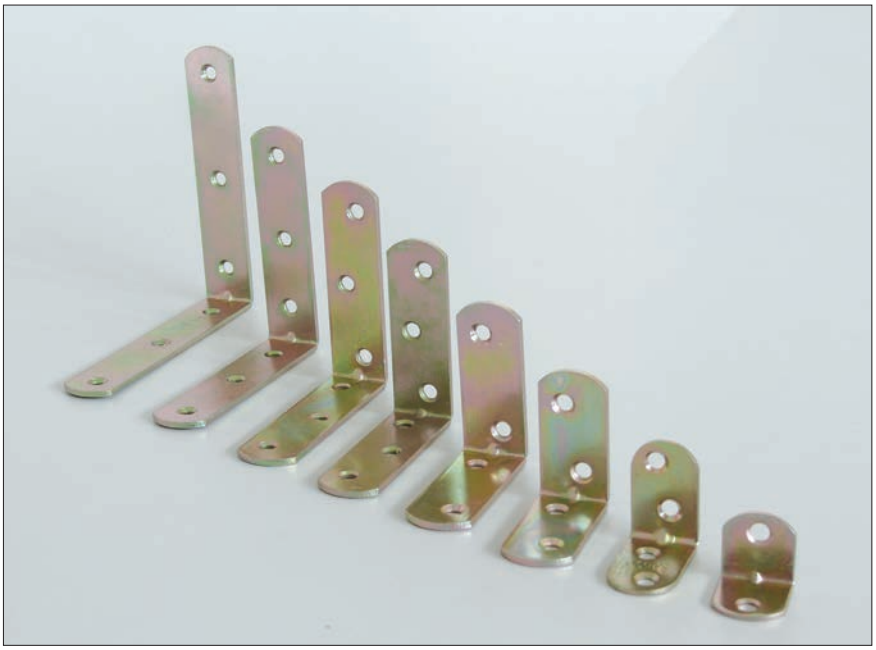

Sarokvas

anyag: acél

méret (mm)	cikkszám
20 x 20 x 18,5	10009620000
30 x 30 x 18,5	10009620010
40 x 40 x 19	10009620020
50 x 50 x 20	10009620030
60 x 60 x 20	10009620040
70 x 70 x 20	10009620050
80 x 80 x 20	10009620060
100 x 100 x 20	10009620080



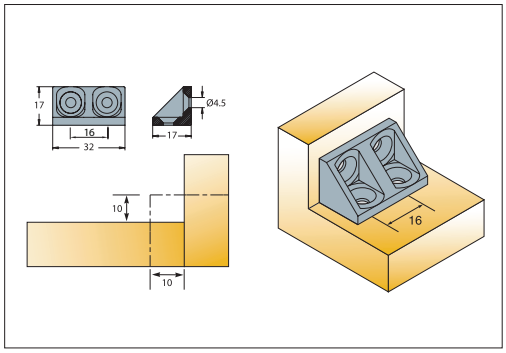

Sarokmerevítő

méret: 17 x 17 x 32 mm
anyag: műanyag
szín: törtfehér

10003315110



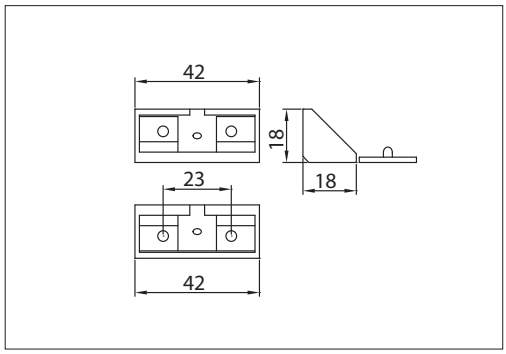

1-0080 Sarokmerevítő takarólappal - dupla

anyag: műanyag

szín	cikkszám
fehér	10003315360
drapp	10003315361
barna	10003315362
fekete	10003315363



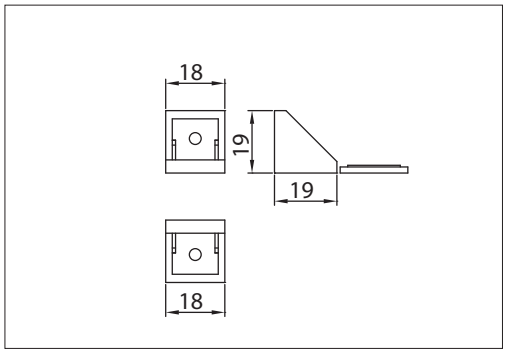

1-0093 Sarokmerevítő takarólappal - szimpla

anyag: műanyag

szín	cikkszám
fehér	10003315310
drapp	10003315311
barna	10003315312
fekete	10003315313



17. fejezet

Szerelvények és kiegészítők

Tartalomjegyzék

17.3	Polctartók
17.5	Padlóvédők, bútorbeállító ék
17.6	Üvegbefogók, hátfaltoldó
17.7	Szellőzőrácsok
17.8	Kábelkivezetők
17.10	Ágyvasalatok
17.11	Ajtóütközők

Útmutató

A termék jelölése: **Terméknév**

Cikkszám jelölése: 10003315000

Honlapunkon megtalálhatók a termékekhez kapcsolódó vásárlói tájékoztatók:
www.foresteu.com/vasarloi-tajekoztatok

Figyelem!
A gyártók folyamatos termékfejlesztése következtében termékeink kismértékben módosulhatnak a katalógusban megjelenthez képest.
A termékek nem szakszerű beszereléséből adódó károkért felelősséget nem vállalunk.

Amennyiben a katalógusban látható színek, színminták és a termékek valódi színe esetében némi eltérés tapasztalható,
ez a nyomdai technológia és az alkalmazott anyagok jellegéből adódhat. Az esetleges nyomdai hibákért felelősséget nem vállalunk!

Jelmagyarázat:

Legkedvezőbb ár • Kínálatunk legolcsóbb terméke az adott kategóriában.

Polctartók

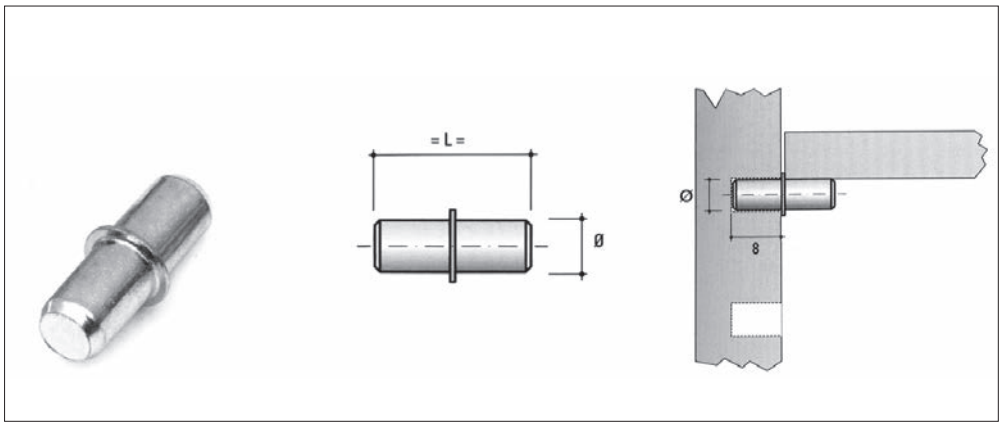

37117
Csapos polctartó

anyag: fém
felület: horganyzott
méret: ø5 x 16 mm

10013600002

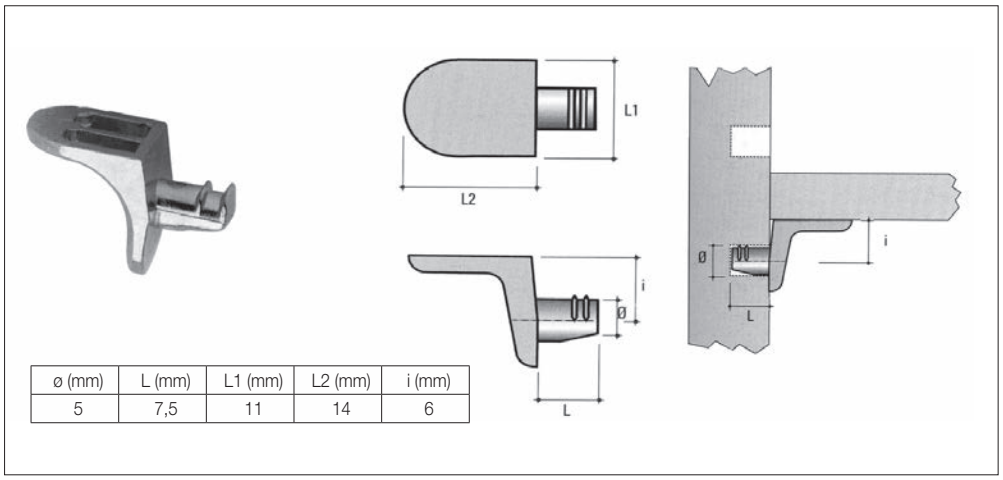

ø (mm)	L (mm)	L1 (mm)	L2 (mm)	i (mm)
5	7,5	11	14	6

ME05
Körmös polctartó

anyag: fém

szín	cikkszám
nikkel	10013600020
bronz	10013600021

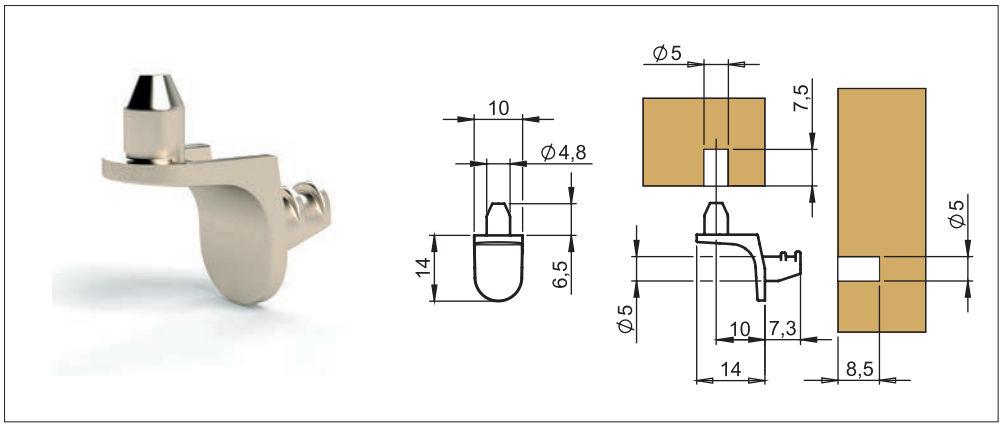

MRG01.00.50
Csapos-körmös polctartó

anyag: fém
szín: nikkel

10013600080

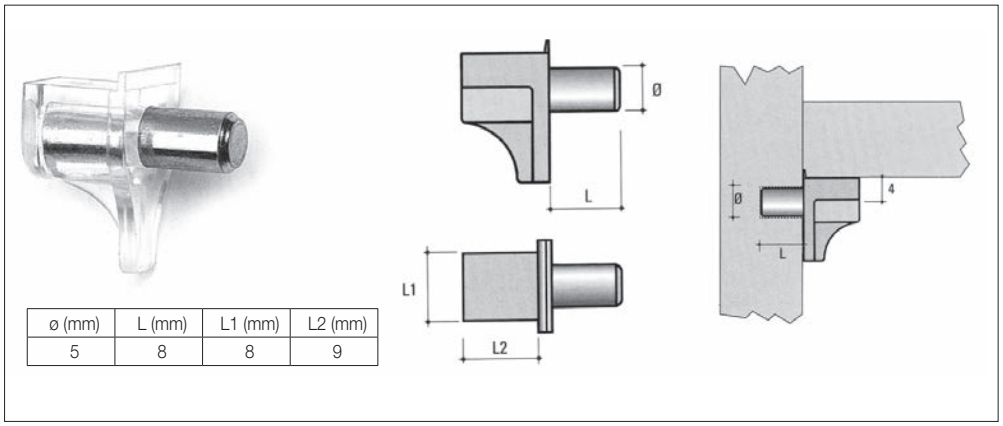

ø (mm)	L (mm)	L1 (mm)	L2 (mm)
5	8	8	9

ME13
Csapos polctartó

anyag: fém-műanyag

10013600030

Polctartók

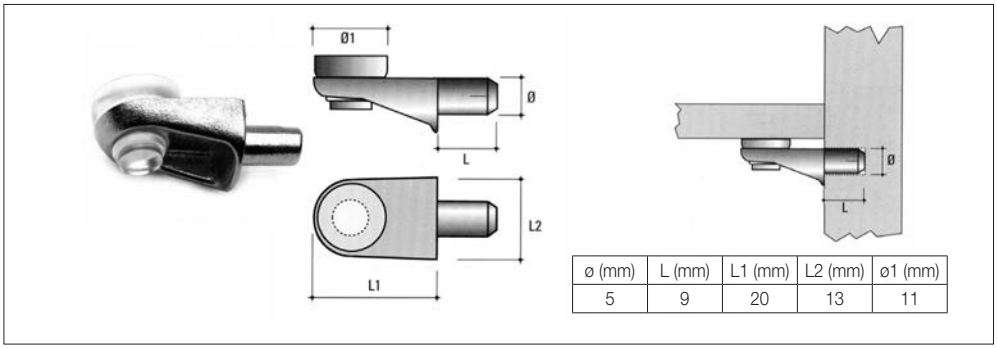

ø (mm)	L (mm)	L1 (mm)	L2 (mm)	ø1 (mm)
5	9	20	13	11

MV01 Csapos üvegpolc tartó

anyag: fém-műanyag

szín	cikkszám
nikkel	10013600040
bronz	10013600041

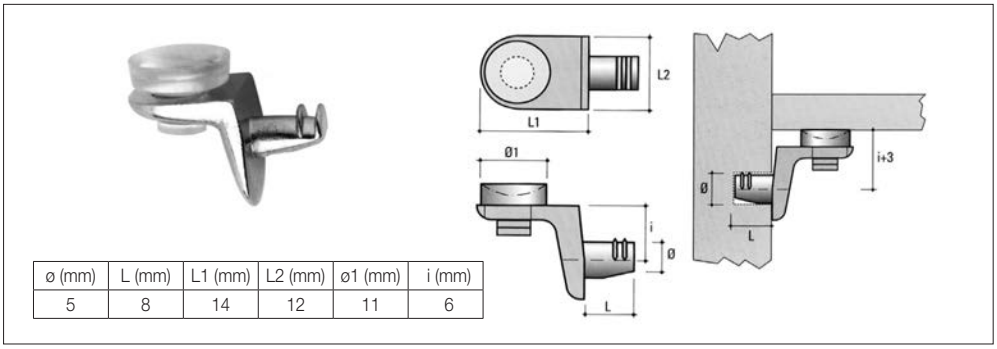

ø (mm)	L (mm)	L1 (mm)	L2 (mm)	ø1 (mm)	i (mm)
5	8	14	12	11	6

MV03 Körmös üvegpolc tartó

anyag: fém-műanyag

szín	cikkszám
nikkel	10013600050
bronz	10013600051

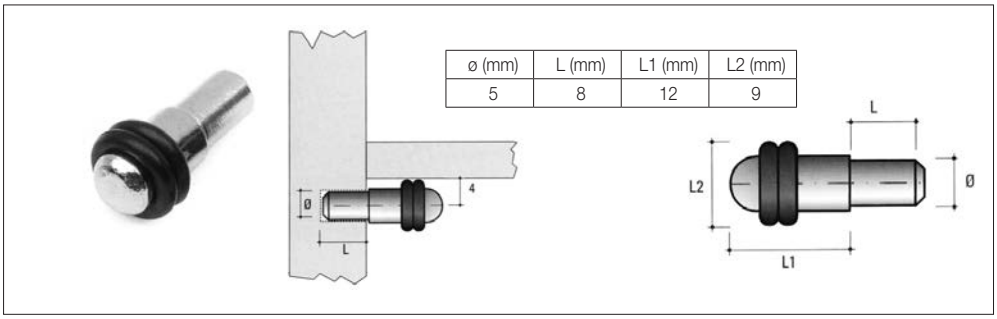

ø (mm)	L (mm)	L1 (mm)	L2 (mm)
5	8	12	9

MV06 Csapos üvegpolc tartó

anyag: fém-műanyag

szín	cikkszám
nikkel	10013600060
bronz	10013600061

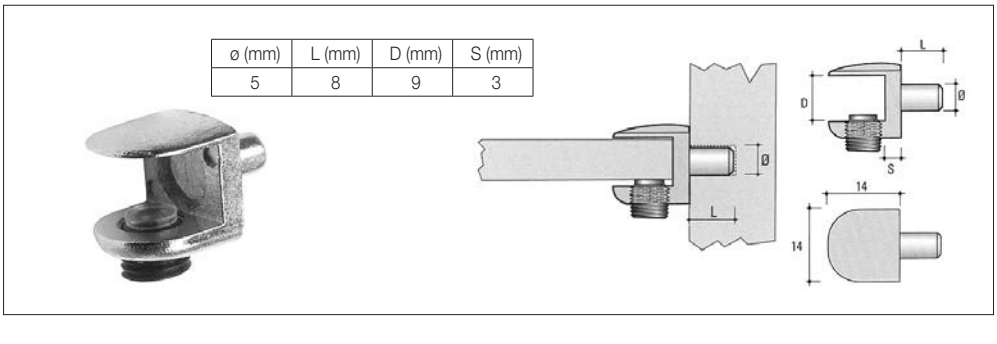

ø (mm)	L (mm)	D (mm)	S (mm)
5	8	9	3

MV08 Csapos üvegpolc tartó

anyag: fém-műanyag

szín	cikkszám
nikkel	10013600070
bronz	10013600071

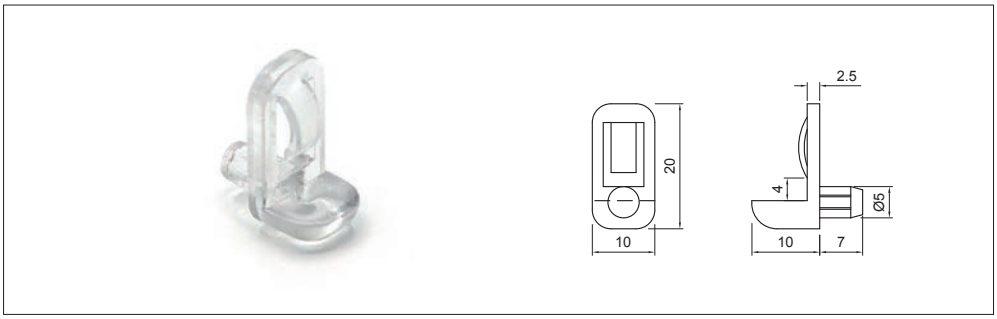

196 Csapos üvegpolc tartó

anyag: áttetsző műanyag

10013600090

Padlóvédők, bútorbeállító ék

Öntapadós filc padlóvédő

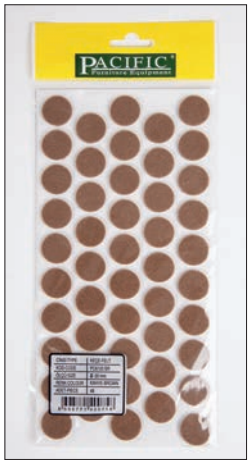

2-0187-020

méret: Ø20 x 3 mm
rendelés: 50 db/levél
10015505000

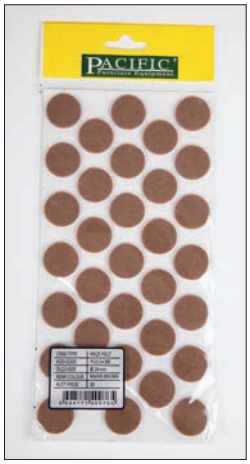

2-0187-024

méret: Ø24 x 3 mm
rendelés: 33 db/levél
10015505010

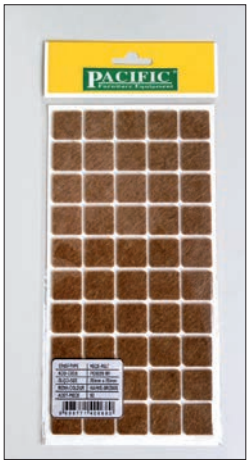

2-0186-020

méret: 20 x 20 x 3 mm
rendelés: 50 db/levél
10015505020

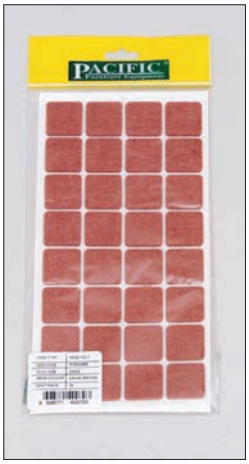

2-0186-025

méret: 25 x 25 x 3 mm
rendelés: 32 db/levél
10015505030



2-0186-040

méret: 40 x 40 x 3mm
rendelés: 10 db/levél
10015505040









Csúsztatószeg

méret (mm)	anyag / rögzítés	szín	db	Bliszteres kiszerelés 8 db/bliszter
			cikkszám	
Ø24	filc, műanyag / szeg	fehér	10015506000	10015506100
Ø24	filc, műanyag / szeg	barna	10015506001	10015506101
Ø24	filc, műanyag / csavar	fehér	10015506010	10015506110
Ø24	filc, műanyag / csavar	barna	10015506011	10015506111
Ø25	fém / szeg	króm	10015506020	10015506120
Ø25	műanyag / szeg	fehér	10015506030	10015506130
Ø25	műanyag / szeg	barna	10015506031	10015506131
Ø25	műanyag / szeg	fekete	10015506032	10015506132

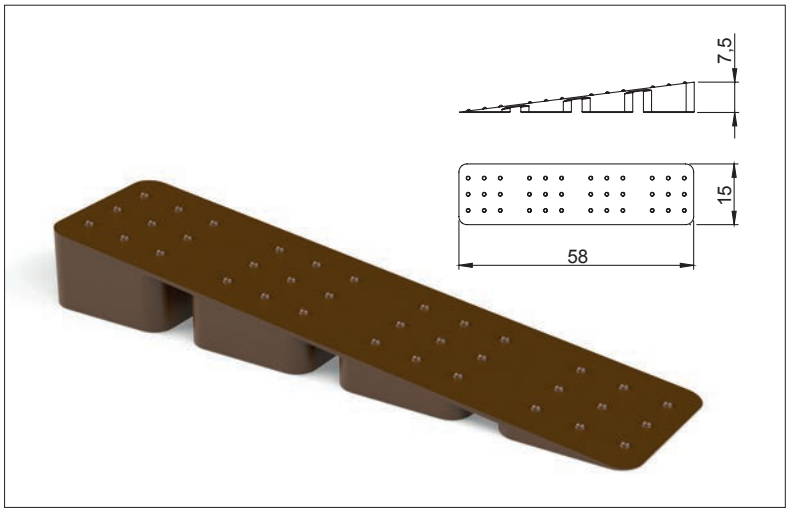

156.0000.02
Bútorbeállító ék

szín: barna
anyag: műanyag
10015505400

Padlóvédők, üvegbefogók és hátfaltoldó

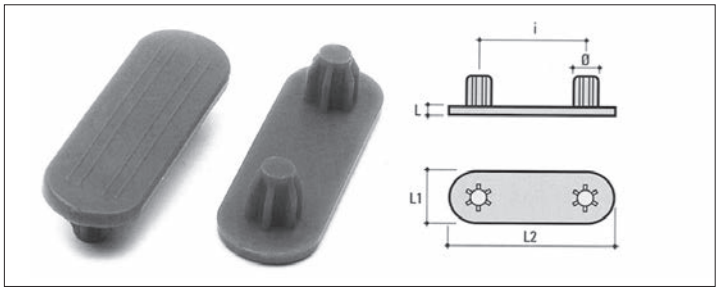

SC01 Padlóvédő

anyag: műanyag

méret (mm)	szín	cikkszám
50x16	fekete	10015505300
50x16	barna	10015505305
50x16	fehér	10015505310

ø (mm)	L (mm)	L1 (mm)	L2 (mm)	i (mm)
8	3	16	50	32



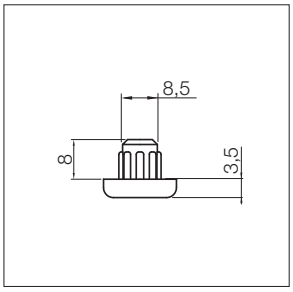

160.1000 Padlóvédő

anyag: műanyag

típus	szín	cikkszám
160.1000.02	barna	10015505320
160.1000.01	fehér	10015505325

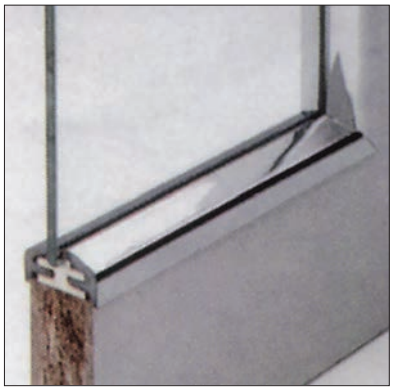

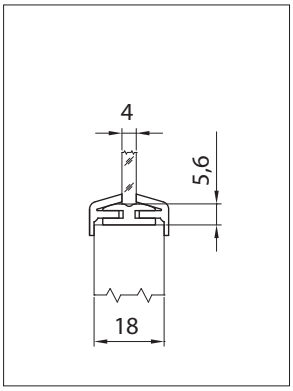

Üvegbefogó műanyag profil

18-19 mm vastagságú ajtókhoz
rendelhető: 2,0 m-es szálban

típus	szín	cikkszám
belső H profil	fehér	10015500100
külső F profil	króm	10015500200
külső F profil	matt alu	10015500205
külső F profil	fehér	10015500405

A „H" profil szállítása és tárolása csak egyenes helyzetben!

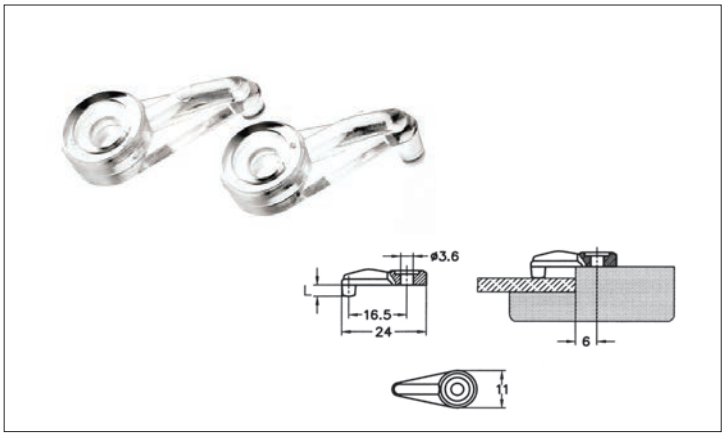

Üvegbeszorító klip

anyag: áttetsző műanyag

típus	L (mm)	cikkszám
359.4201	3,3	10015502000
359.4302	6	10015502005

A szereléshez 3 x 16-os facsavart javasolunk.

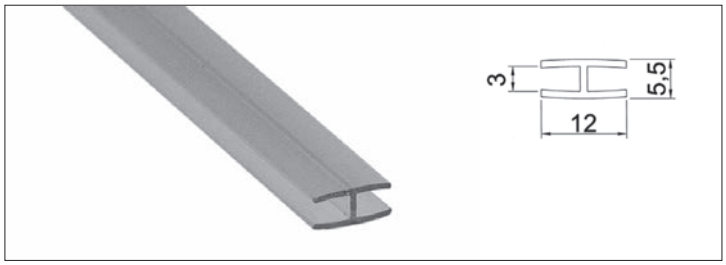

9/72 aH Műanyag hátfaltoldó profil

anyag: áttetsző műanyag
rendelhető: 2,0 m-es szálban

10009610000

Szellőzőrácsok

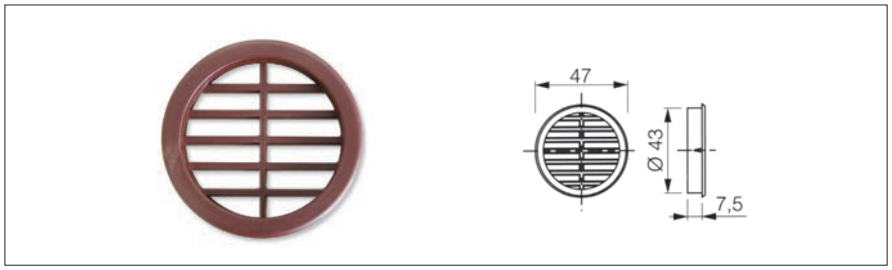

443. Szellőzőrács

anyag: műanyag

típus	szín	cikkszám
443.BI	fehér	10014200100
443.GR	szürke	10014200200
443.NR	fekete	10014200300
443.FG	bükk	10014200400
443.MA	barna	10014200500

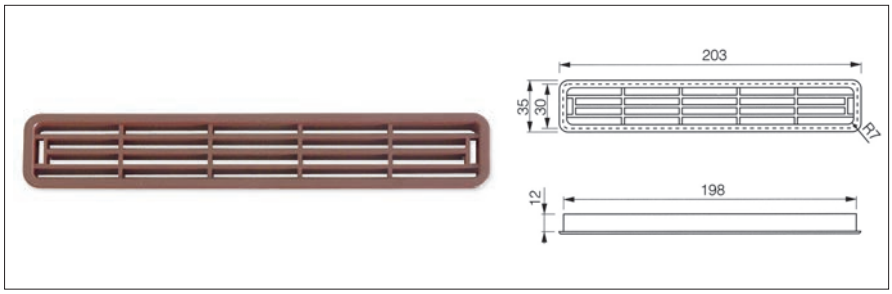

444. Szellőzőrács

anyag: műanyag

típus	szín	cikkszám
444.BI	fehér	10014201000
444.GR	szürke	10014201100
444.NR	fekete	10014201200
444.FG	bükk	10014201300
444.MA	barna	10014201400

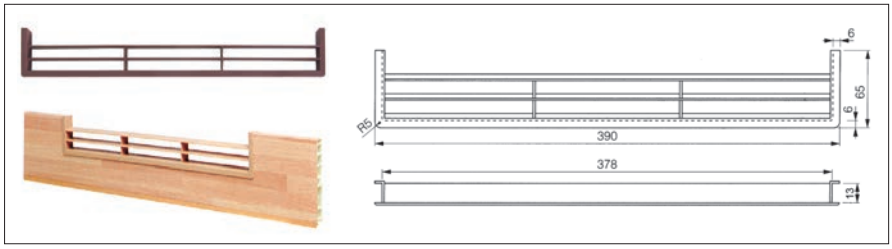

449. Szellőzőrács

lábazatelembe építhető
anyag: műanyag

típus	szín	cikkszám
449.BI	fehér	10014202000
449.NR	fekete	10014202100
449.MA	barna	10014202200

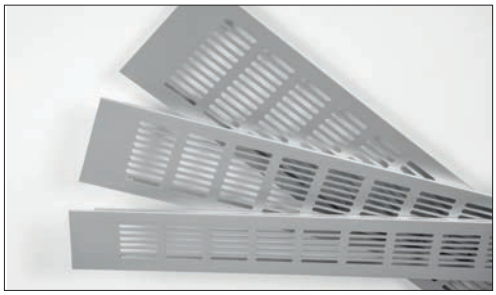

Alumínium szellőzőrács

méret (mm)	beépítési méret (mm)	alumínium	antik bronz	fehér	fekete
60 x 250	45 x 227	10014210000	10014210001		
60 x 400	45 x 377	10014210010	10014210011		
60 x 500	45 x 477	10014210020	10014210021		
60 x 800	45 x 777	10014210030	10014210031		
60 x 1000	45 x 977	10014210040	10014210041		
80 x 250	65 x 227	10014210100			
80 x 400	65 x 377	10014210110	10014210111	10014210112	10014210113
80 x 500	65 x 477	10014210120	10014210121		
80 x 800	65 x 777	10014210130			
80 x 1000	65 x 977	10014210140			
100 x 250	85 x 227	10014210200			
100 x 400	85 x 377	10014210210			
100 x 500	85 x 477	10014210220			
100 x 800	85 x 777	10014210230			
100 x 1000	85 x 977	10014210240			

Kábelkivezetők



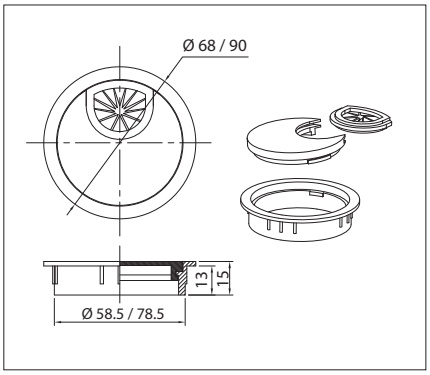

30129 Kábelkivezető

anyag: fém

D (Ø mm)	szín	cikkszám
60	króm	10010400105
	nikkel	10010400115
	fekete	10010400125
80	króm	10010400150
	nikkel	10010400160



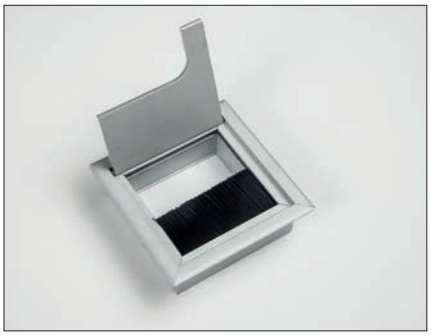

30135 Kábelkivezető

méret: 80 x 80 mm
beépítési méret: 68,5 x 68,5 mm
szín: alumínium
anyag: alumínium

10010400300

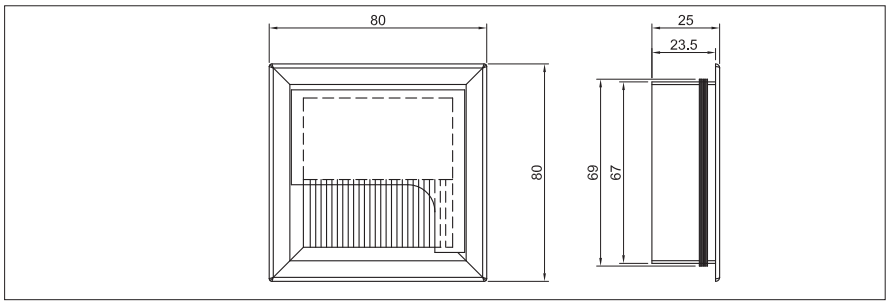





30134 Kábelkivezető

méret: 150 x 80 mm
beépítési méret: 138,5 x 68,5 mm
szín: alumínium
anyag: alumínium

10010400200

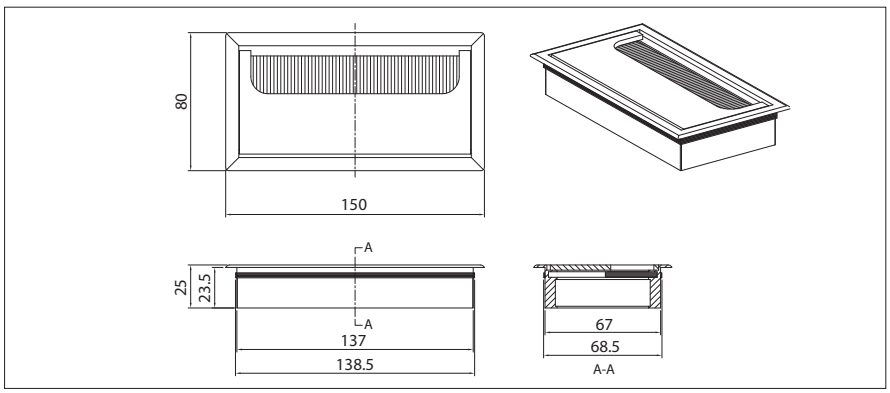

Kábelkivezetők

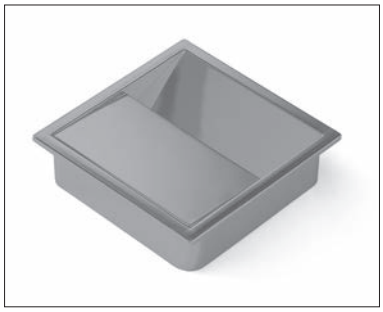

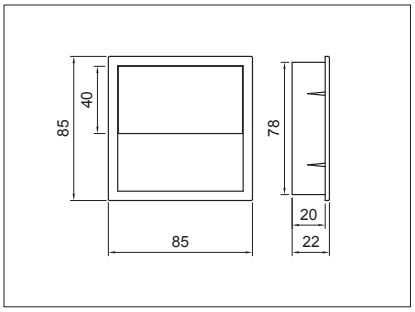

1626 Kábelkivezető

anyag: műanyag

szín	cikkszám
fekete	10010401200
fehér	10010401201
szürke	10010401202



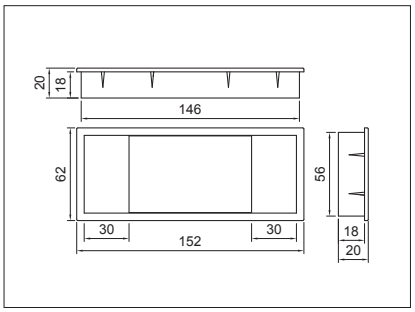

911 Kábelkivezető

anyag: műanyag

szín	cikkszám
fekete	10010401210
fehér	10010401211
szürke	10010401212

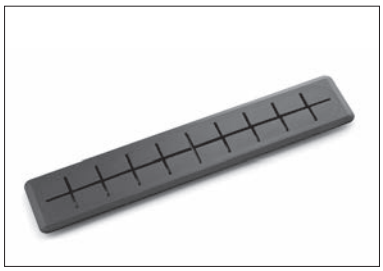

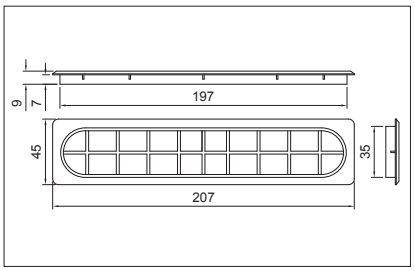

914 Kábelkivezető

anyag: műanyag-gumi
szín: antracit

10010401260

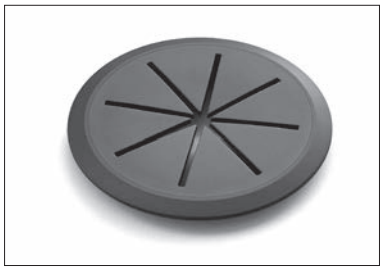

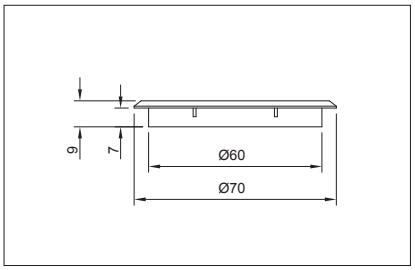

913 Kábelkivezető

anyag: műanyag-gumi
szín: antracit

10010401250



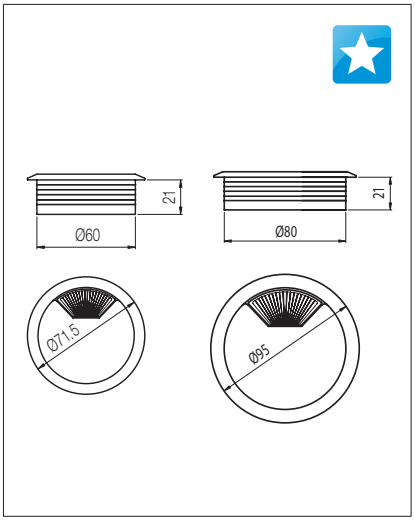

30102 Kábelkivezető

anyag: műanyag

szín	Ø 60 mm	Ø 80 mm
	cikkszám	
fekete	10010400000	10010400020
fehér	10010400007	10010400027
szürke	10010400001	10010400021
ezüst	10010400002	10010400022
krém	10010400003	10010400023
capuccino	10010400004	10010400024
sötétbarna	10010400005	10010400025
világosbarna	10010400006	10010400026

Ágyvasalatok



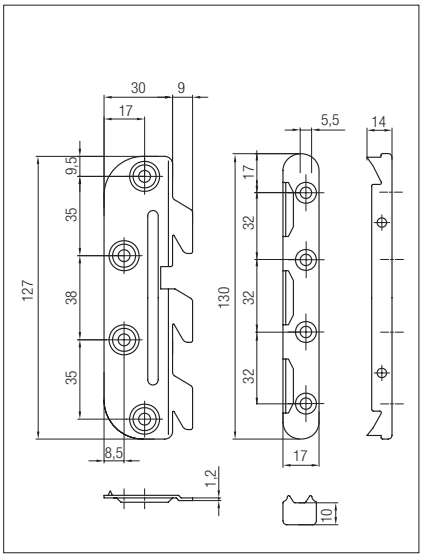

3361.0000.30
Kampós ágyvasalat

Sarkokhoz
anyag: acél
rendelés: 4 sarokhoz

10003400000



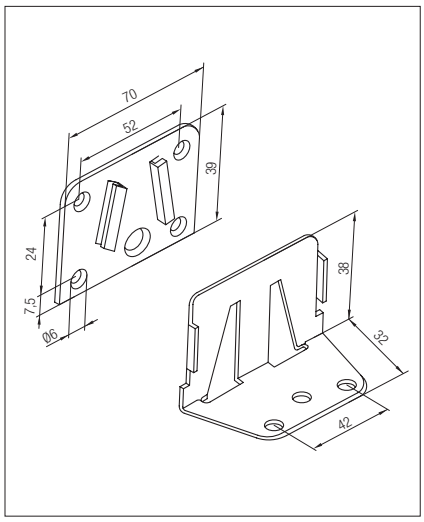

3892.0000.30
Középső ágyvasalat

Merevítőhöz
Kiakasztható
anyag: acél
rendelés: 1 pár

10003400100



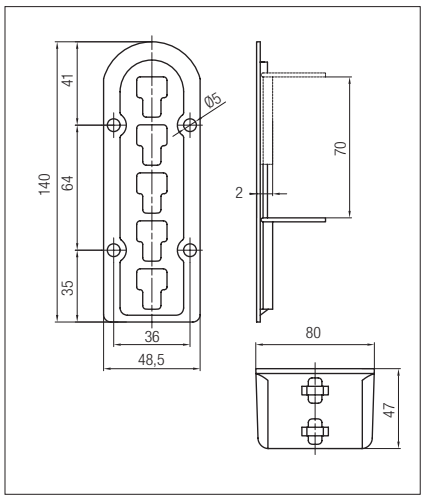

3366.0000.30
Állítható középső ágyvasalat

Négy beakasztási fokozattal
anyag: acél
rendelés: 1 pár

10003400200

Ajtóütközők

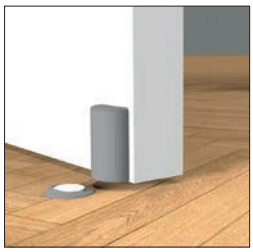

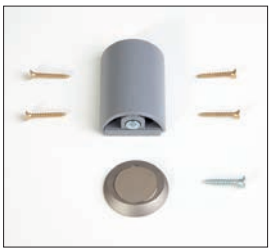

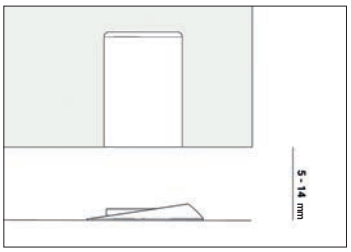

Stoppino mágneses ajtó pozicionáló

A mágneses talp fölött aktiválódik és kellő erősséggel rögzíti az ajtó helyzetét. A mágneses talp ragasztható vagy lefúrható az aljzathoz.

ajtólapra rögzítés típusa	cikkszám
csavarozható	10015530000
befúrható	10015530010





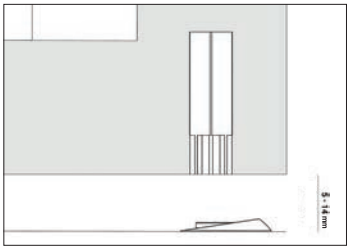







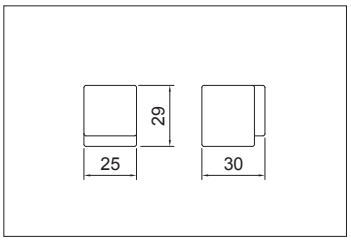

ART FP05 Ajtóütköző

anyag: fém-gumi
Csavarral vagy öntapadós csíkkal rögzíthető

szín	cikkszám
króm	10015531000
matt króm	10015531001

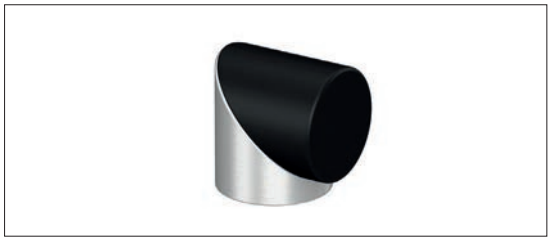

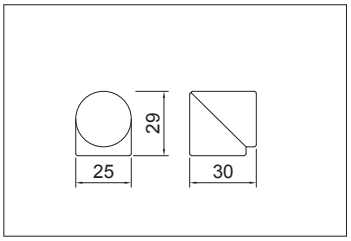

ART FP10 Ajtóütköző

anyag: fém-gumi
Csavarral vagy öntapadós csíkkal rögzíthető

szín	cikkszám
króm	10015531010
matt króm	10015531011


backspace
enter
shift
ctrl
Un Espresso Particolare



18. fejezet

Élzárók

Típusok, méretek és kiszerelési egységek



Ömledékragasztók gépi felhordáshoz itt találhatók: **19.11**

Színek

A Forest Hungary Kft. a hazai piacon forgalmazott laminált faforgácslap dekorokhoz igazodva dinamikusan fejleszti az élzáró kínálatát. A laminált faforgácslapokhoz megfelelő élzáró színek elfogadása szubjektív, ezért kérjük, hogy az általunk kiadott élzáró színminta kollekciót minden esetben próbálja hozzá a laminált laphoz.



Műanyag élzárók

A műanyag élzárókat alap esetben, ragasztó nélküli (gépi) kivitelben kínáljuk, de igény esetén bármely típust, ragasztóval látjuk el. A műanyag élzárók vastagsága: 0,4 mm, 0,8 mm, 1,0 mm, 1,5 mm és 2,0 mm.

Papírvázas élzárók

180 g/m^2 sűrűségű alappapírból készülő élfóliák, melyek jól megmunkálhatók és megfelelő szilárdsággal rendelkeznek az élzárási feladatokhoz. Valamennyi típusnál, raktárkészletről rendelhető a ragasztózott (kézi) és ragasztó nélküli (gépi) kivitel is.

Szélességi és hosszúsági méretek

Élzáróink alapszélessége 21-23 mm. A 2,0 mm-es vastagságú termékeink közül majdnem az összes 42 mm-es szélességben is raktárról elérhető. Az egyedi szélességi méretek gyártási lehetőségeiről és határidejével kapcsolatban kollégáink adnak tájékoztatást. A papír alapú, ragasztó nélküli termékek 250-600 fm-es, a ragasztózottak 50-120 fm-es kiszerelési egységekben kaphatók. A műanyag élzárok közül a 0,4 mm vastag 100-400 fm-es, a 2 mm vastag pedig 25-100 fm-es tekercsekben kerül forgalomba. A 0,8 mm-es tekercsek 75-200 fm élzáró anyagot tartalmaznak.

Minden élzárónk elérhető tetszőleges hosszban (tekercsbontási díj ellenében).

A ragasztó felhordását valamennyi élzáró típusra vállaljuk.

Környezet- és egészségvédelem

Az ABS és papírvázas élzárók alapanyaga nem tartalmaz sem klórt, sem halogén elemeket, teljes mértékben megfelel az Európai Unió környezetvédelmi előírásainak. Égése során mérgező anyagok nem szabadulnak fel. Normál tárolási körülmények között a termék stabil és semleges hatású, a bőrt nem irritálja, a felhasználóra semmilyen veszélyt nem jelent. A gyártásnál felhasznált lakkok és az előragasztó alacsony oldószertartalmúak. (A fent említett környezetvédelmi kívánalmaknak a PVC alapú élzárók nem felelnek meg!)

180 g/m^2-es papírvázas élzárók megfelelnek a DIN EN 717-2:1995-01. formaldehid kibocsátásra vonatkozó szabványnak. A szabvány által előírt határérték 3,5 mg/m^2 h, a 180 g/m^2-es papírvázas élzáróké pedig 0,92 mg/ m^2 h.

A termék felhasználása belső térben javasolt.

Honlapunkon megtalálhatók a termékekhez kapcsolódó vásárlói tájékoztatók:
www.foresteu.com/vasarloi-tajekoztatok

Honlapunkon folyamatosan aktualizált összefoglaló táblázatot és kereső felületet kínálunk:
www.foresteu.com/elzaro-kereso

Online élzárókereső • Naprakész megfelelőségi táblázatok

Folyamatosan aktualizált élzáró kínálatunk teljes választékáról a **www.foresteu.com** oldalunkon naprakész információkat adunk. A főoldalról egy kattintással elérhető **ÉLZÁRÓ KERESŐ** modul segítségével könnyedén kereshető a megfelelő élanyag. A megfelelő élzáró kiválasztása az alábbi kétféle módon történhet:

1. Bútorlap gyártó szerint: A bútorlap gyártójának és a laptermék kódjának kiválasztása után tovább szűrhetünk az alternatívaként feldobott élanyagok között. A kiválasztott színazonos élanyag – raktárkészletünkről elérhető – alapanyagáról, vastagságáról és szélességéről aktuális információt ad a keresési felület.

2. Élzáró cikkszám alapján: Élzáróink cikkszámának első 5 karaktere pontosan meghatározza a termék szín és felület típusát. A kereső felület második fülébe a cikkszám részlet beírása után naprakész információt kapunk az adott típusú élanyagból elérhető alapanyagokról, vastagságokról és szélességekről.

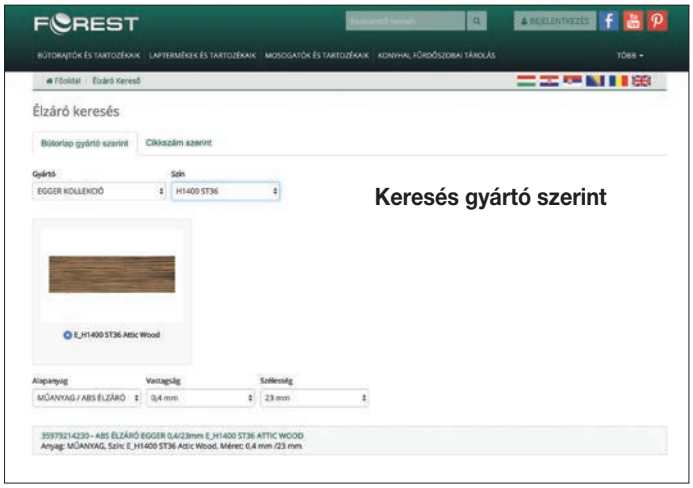

Keresés gyártó szerint

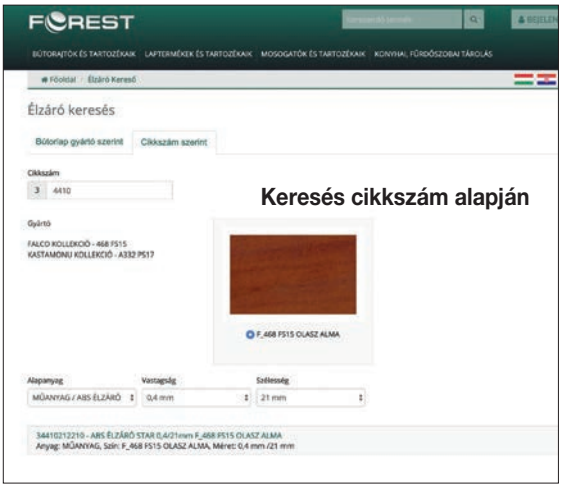

Keresés cikkszám alapján



Élfurnérok és éllécek

Gőzölt bükk



élfurnér			
ragasztózás	típus	szélesség (mm)	cikkszám
nincs	BN+CSISZ	22	33390811220
van	HOR+CSISZ	22	33390811221

élléc	
méret (mm)	cikkszám
2,0/24	33390851240
2,0/42	33390851420

Amerikai cseresznye



élfurnér			
ragasztózás	típus	szélesség (mm)	cikkszám
nincs	BN+CSISZ	22	33790811220
		42	33790811420
van	HOR+CSISZ	22	33790811221

élléc	
méret (mm)	cikkszám
2,0/24	33790851240

Európai juhar



élfurnér			
ragasztózás	típus	szélesség (mm)	cikkszám
nincs	BN+CSISZ	22	34395811220
van	HOR+CSISZ	22	34395811221

Kőris



élfurnér			
ragasztózás	típus	szélesség (mm)	cikkszám
nincs	HOV+CSISZ	22	34590811220
van	HOR+CSISZ	22	34590811221

Amerikai tölgy



élfurnér			
ragasztózás	típus	szélesség (mm)	cikkszám
nincs	HOV+CSISZ	22	34990811220
van	HOR+CSISZ	22	34990811221
		42	34990811421

élléc	
méret (mm)	cikkszám
2,0/24	34990851240
2,0/42	34990851420

Lucfenyő



élfurnér			
ragasztózás	típus	szélesség (mm)	cikkszám
van	HOR+CSISZ	22	35380811221

Erdei fenyő



élfurnér			
ragasztózás	típus	szélesség (mm)	cikkszám
nincs	HOV+CSISZ	22	35390811220
van	HOR+CSISZ	22	35390811221

élléc	
méret (mm)	cikkszám
2,0/24	35390851240
2,0/42	35390851420

Amerikai dió

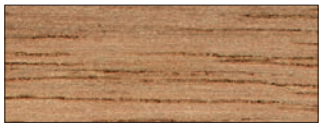

élfurnér			
ragasztózás	típus	szélesség (mm)	cikkszám
nincs	HOV+CSISZ	22	35690811220
van	HOR+CSISZ	22	35690811221

BN+CSISZ: Bevonat nélkül (gépi élfurnér), csiszolt kivitelben

HOV+CSISZ: 90 g/m^2 ragasztó bevonattal, nagyipari felhasználáshoz élzárógéppel, csiszolt kivitelben

HOR+CSISZ: 250 g/m^2 ragasztó bevonattal, kisipari felhasználáshoz, csiszolt kivitelben



19. fejezet

Ragasztás, csavartakarók, javítás



UNIKA, a ragasztás és tisztítás szakértője

Az UNIKA egy angol vegyipari gyártó, mely már közel 30 éve gyárt különféle ragasztókat, tisztítószereket a bútorgyártók és a végfelhasználók részére. Könnyen használható és hatékony termékeik már hazánkban is ismertek és most már magyarországi partnerként, cégünk kínálatában is elérhetőek. Az Unika termékek lehető legszélesebb választékát azonnal, raktárkészletről kínáljuk.



MITRE BOND PILLANATRAGASZTÓ

A MitreBond egy gyorskötésű ragasztó, alacsony viszkozitású, amely erősebb kötést biztosít porózus felületeken. Kötési idő: aktivátor nélkül 30-60 mp.

Ragasztható anyagok: MDF, fa, üveg, kerámia, alumínium, forgácslap, perspex panel, acél, porcelán, valamint bizonyos műanyagok.

19.5

TISZTÍTÓSZER SZUPERMATT FELÜLETEKHEZ

A szupermatt felület tisztító speciális formulájával óvja meg a matt felületű munkalapokat, fali panelokat, ajtólapokat a mindennapi szennyeződésektől és ujjlenyomatoktól. A használatra kész, szórófejes flakonban forgalmazott tisztítószer hatékonyan küzd a mindennapi zsírokkal és szennyeződésekkel. A tisztítás után ujjlenyomat- és csíkmentes matt felületet hagy maga után.

19.6



Melt-O-Clean

Természetes alapú tisztítószer, ami a lerakódott ragasztóanyag-maradványok és egyéb szennyeződések eltávolításához használható. A tisztítószert az optimális tisztító hatás elérése érdekében, javasolt szobahőmérsékleten alkalmazni. A felhordás után néhány perces szünetet kell tartani, hogy a tisztítószer az erősebb szennyeződéseket is fellazíthassa. Törlőkendővel, vagy kefével kell eltávolítani.

19.12





Pattex Fix Tükör & Panel ragasztó

Flextec-polymer technológiájú építési-szerelési ragasztó főként tükrök és falburkolatok ragasztására.

Alkalmas a következők ragasztására: tégla, kerámia, beton, farostlemez, gipszkarton, furnérlemez, kő, MDF, fa, fémek, PVC, üveg, műanyagok, festett felületek, tükrök. A legtöbb nedvszívó és nem nedvszívó anyaghoz alkalmazható, kivéve PE, PP, PTFE, akrilüveg, plexi, PVC, réz és bronz. Kül- és beltérben egyaránt használható, akár nedves felületeken is.

19.10

Pattex Express Fix PL600

Oldószer tartalmú építési-szerelési ragasztó, amely azonnal rögzít (Instant Track), nem kell várni az oldószer elpárolgására.

Kiválóan tapad az építőiparban jellemzően előforduló csaknem valamennyi porózus vagy tömör felülethez: pl. tégla, kerámia, természetes kő, beton, különféle szárazépítő lapok (gipszkarton, cementkötésű faforgácslap stb.), fa, fém, műanyag, festett felületek stb. Nem alkalmazható polisztirol, polietilén, polipropilén, teflon és tükör ragasztására. Időjárás- és öregedésálló. Kül- és beltérben egyaránt használható.

19.8



Tartalomjegyzék

19.5	Unika ragasztók és tisztítók
19.7	Diszperziós faipari ragasztók
19.8	Pattex termékek
19.11	Ömledékragasztók
19.13	PUR ömledékragasztók, tisztítószerek
19.14	Ragasztószalagok
19.16	Csavartakarók, furattakarók
19.18	Javítófilcek
19.19	Lágyviaszok

Útmutató

A termék jelölése: **Terméknév**

Cikkszám jelölése: 10005290100

Honlapunkon megtalálhatók a termékekhez kapcsolódó vásárlói tájékoztatók:
www.foresteu.com/vasarloi-tajekoztatok

A Henkel ragasztókkal kapcsolatos technikai adatlapok és egyéb információk a **www.ragasztas.hu** honlapon találhatók. Kérjük, e termékek alkalmazása előtt minden esetben tájékozódjon!

Unika termékek

UNIKA



ColorJoint munkalap ragasztó-tömítő

Egy magas kezdőszilárdságú polimer ragasztó és tömítő, amely minden népszerű felületet ragaszt: - gránit, kvarc, laminált, rozsdamentes acél, üveg, fa, MDF, forgácslap …
Alacsony zsugorodása és UV-stabilitása miatt kiváló hézagkitöltő. Kemény tapintású, ami tartósabbá teszi a kötést és nem gyűjti össze a port, mint a szilikon esetében. Nincs benne elektrosztatikus töltés, így nem vonzza magához a port. Alacsony hőmérsékleten is gyorsan megkeményedik, minden körülmények között könnyen használható. Még nedves felületeken is tapad, használható vizes elemeken is. Környezetbarát, nem tartalmaz oldószereket vagy egyéb veszélyes összetevőket. Nem bocsát ki szagot, nem párolog.
Színe a konyhai munkalapokhoz/panelekhez igazodik az egységes felület érdekében.

- nyitott idő: 10-15 perc
- kiszerelés: 20 g/tubus

kód	szín	cikkszám
CJ001	fehér	10005293000
CJ002	krém	10005293010
CJ003	tölgy	10005293020
CJ004	kőszürke	10005293030
CJ005	barna	10005293040

kód	szín	cikkszám
CJ006	szürke	10005293050
CJ007	szürke pala	10005293060
CJ008	szénszürke	10005293070
CJ009	antracit	10005293080
CJ010	fekete	10005293090



MitreBond pillanatragasztó

A MitreBondnak számos felhasználási területe van. Használható a helyszíni szerelések kapcsán UPVC ablakszegélyek, ajtó keretek rögzítésére, melamin véglécek, szegélylécek és párkánylécek illesztéséhez, építészeti díszlécekhez és még sok más területen. Ragaszt MDF-et, fát, üveget, kerámiát, alumíniumot, akrilt, forgácslapot, acélt, porcelánt, néhány műanyagot és gumit. Megfelelő sűrűségű, ami nem teszi lehetővé a felszívódást nedvszívó anyagokba, mint például fa vagy MDF. Nem szárad ki a csomagolásban a fém tűvel ellátott speciális kupaknak köszönhetően.

- kötési idő: 30 – 60 mp
- kötési idő aktivátorral: 15 mp
- alkalmazási hőmérséklet: -60°C - +80°C
- kiszerelés: 50 g/tubus

10005293500



MitrePen aktivátor toll

MitreBond pillanatragasztóhoz. Kiadóssága jobb, mint a hasonló spray aktivátoroké, nincs túlszórás és elkerülhető a túlszórás okozta foltosodás is. Alkalmazásával a kötési idő 15mp-re lerövidíthető.

- alkalmazási hőmérséklet: +5°C - 80°C

10005293510



Unika termékek



Szupermatt felülethez tisztítószer

Speciális szórófejes tisztító minden matt felületre. Alkalmas például PVC/ PET fóliából készült matt bútorfrontok tisztítására. Eltávolítja a kisebb körömkarcolásokat, amelyeket más módszerekkel nem lehet eltüntetni. Tökéletesen eltávolítja a zsírt és a szennyeződéseket, nem hagy csíkot. Speciális formulájának köszönhetően védőréteget hagy a felületen a szennyeződések és az ujjlenyomatok ellen.

- kiszerelés: 500 ml

10005293310

Elérhető a tisztítószer kezdő szettben is, mely a tisztítószeren kívül tartalmaz:

- 2 db szivacsradírt
- 1 db mikroszálas törlőkendő

10005293320



Magasfényű felülethez tisztítószer

Gyors és egyszerű a használata, fényessé teszi a felületeket. A szekrények, készülékek, üvegek, tükrök vagy króm felületek ujjlenyomatoktól, víznyomoktól, portól, enyhe szennyeződésektől mentesek, és újszerű megjelenésűek lesznek. Ez egy professzionális tisztítószer, amely csökkenti a statikus elektromosságot bármilyen felületen és minimalizálja a por felhalmozódását. A termék felhordása után az akril felületek legalább kétszer ellenállóbbak lesznek a karcolásokkal szemben, emellett visszaadja a megtisztított felület színmélységét és fényét.

- kiszerelés: 250 ml

10005293340



Magasfényű akril felülethez tisztítószer

A termék felhordása után az akril felületek legalább kétszer ellenállóbbak lesznek a karcolásokkal szemben, emellett visszaadja a megtisztított felület színmélységét és fényét.

- kiszerelés: 250 ml

10005293300



Kompozit mosogatóhoz tisztítószer

A kompozit mosogatók tisztítására és ápolására szolgáló speciális szer mindennapi használatra. Finom és semleges összetétele teljesen kíméletes a kompozit anyagokhoz, miközben nagyon jó a tisztító és ápoló hatása. Nem hagy csíkokat és nem karcolja meg a megtisztított felületet. A jól látható vízkő- és kalcium lerakódások vagy a beszáradt zsír többé nem okoz problémát.

- kiszerelés: 250 ml

10005293330

Diszperziós faipari ragasztók

Henkel





Ponal Standard

Normal, D2 diszperzió

Csapozáshoz, táblásításhoz, szélesítő és hosszabbító toldásokhoz, kemény- és puhafa esetén egyaránt. Ragasztási film átlátszó.

- vízállóság: D2 (EN 204)
- kiadósság: 150 g/m²
- nyitott idő: kb. 8-10 perc
- tárolás: fagyveszélyes
- présidő: min. 15-20 perc*

kiszerelés (kg)	cikkszám
0,75	10005290100
5	10005290101





Ponal Express

D2 diszperzió

Különféle faipari kötésekhez, táblásításhoz. Nehezen ragasztható faanyagok ragasztására is alkalmas. Ragasztási film átlátszó. A kötési idő a megszokottnál rövidebb.

- vízállóság: D2 (EN 204)
- kiadósság: 150 g/m²
- nyitott idő: kb. 8 perc
- tárolás: fagyveszélyes
- présidő: min. 12 perc*

kiszerelés (kg)	cikkszám
0,75	10005290110
5	10005290111





Ponal Super 3

Vízálló, D3 diszperzió

Különféle faipari kötésekhez, táblásításhoz, rétegragasztáshoz. Vizes helyiségekben és kültéren (védett helyen) lévő bútorok, faipari szerkezetek ragasztásához. Ragasztási fuga átlátszó. Rétegelt tartószerkezetek készítéséhez, csónaképítéshez nem alkalmas.

- vízállóság: D3 (EN 204)
- kiadósság: 150 g/m²
- nyitott idő: kb. 8-10 perc
- tárolás: fagyveszélyes
- présidő: min. 15-20 perc*

kiszerelés (kg)	cikkszám
0,75	10005290120
5	10005290121

* A fa hőmérsékletétől, típusától, nedvességtertalmától, valamint a levegő hőmérsékletétől és páratartalmától függ. A feltüntetett érték szobahőmérséleten (+20°C) értendő.

A Henkel ragasztókkal kapcsolatos technikai adatlapok és egyéb információk a **www.ragasztas.hu** honlapon találhatók.
Kérjük, e termékek alkalmazása előtt minden esetben tájékozódjon!

Pattex termékek

Henkel



Pattex szaniter szilikon

Gombásodás- és penészálló tömítő. Egykomponensű, nedvesség hatására kötő, szilikon bázisú szigetelő- és tömítőanyag. Jellemző alkalmazási területek: hidegburkolattal ellátott felületek csatlakozási fugáinak és tágulási hézagainak, szaniterek, fürdőszoba kerámiák, mosdóláb, mosdókagyló, öntött vas-, akril kád hézagtömítésére fürdőszobában, ill. vizes helyiségekben, lépcsőburkolatok valamint lábazatok készítésénél. További alkalmazási lehetőségek: tágulási, ill. dilatációs hézagok tömítése, élvédő ragasztása, kádparaván, kádszegély tömítése, stb. Ecetsavasan térhálósodik, ezért nem alkalmazható fémfelületek (elszíneződés veszélye) valamint cement- és mésztartalmú építőanyagok (lúgos kémhatás) vagy kő burkolólapok (pl. márvány, gránit) tömítésére. Időjárás- és öregedésálló. Kül- és beltérben egyaránt használható

- alkalmazási hőmérséklet: +5°C - 40°C
- szín: transzparens
- kiszerelés: 280ml/kartus

10005290236



Pattex Palmatex

Oldószeres, kontakt módon ragasztó univerzális erősragasztó. Alkalmas a következők ragasztására: Faanyagok, műanyag lemezek, műanyag szegélyek, furnér, gumi, bőr, textília, kemény PVC, fémek ragasztására. Nem alkalmas habosított polisztirol (Nikecell, Hungarocell), lágy PVC, polietilén, polipropilén és teflon ragasztására. Időjárás- és öregedésálló.

- alkalmazási hőmérséklet: -40°C - + 110°C
- szín: halványsárga

kiszerelés (ml)	cikkszám
120	10005290300
800	10005290301



Pattex Palmafix

Oldószeres, kontakt módon ragasztó erősragasztó. Kiváló kezdeti tapadásának és gyors kötésének köszönhetően számos építési anyag ragasztására alkalmas. Többek között: fa, farostlemez, fémek, falazat, tégla, beton, márvány, parafa, szigetelőanyagok, polisztirol fürdő panel, üvegszövet, FRP panelek, üveg, mázas felületek és egyebek. Nem alkalmazható PE, PP és teflon felületek ragasztásához. Kül- és beltérben egyaránt használható, fagyban is alkalmazható (-7°C felett).

- alkalmazási hőmérséklet: -7°C - + 38°C
- szín: sárgásbarna
- kiszerelés: 375g/kartus

10005290310



Pattex Express Fix PL 600

Oldószer tartalmú építési-szerelési ragasztó, amely azonnal rögzít (Instant Track), nem kell várni az oldószer elpárolgására. Kiválóan tapad az építőiparban jellemzően előforduló csaknem valamennyi porózus vagy tömör felülethez: pl. tégla, kerámia, természetes kő, beton, különféle szárazépítő lapok (gipszkarton, cementkötésű faforgácslap stb.), fa, fém, műanyag, festett felületek stb. Nem alkalmazható polisztirol, polietilén, polipropilén, teflon és tükör ragasztására. Időjárás- és öregedésálló. Kül- és beltérben egyaránt használható.

- alkalmazási hőmérséklet: +5°C - 30°C
- szín: krémszínű
- kiszerelés: 375g/kartus

10005290325



Pattex ONE for ALL

Flexibilis építési-szerelési ragasztó, amely Flextec-polymer technológiájának köszönhetően rendkívül magas kezdeti tapadást biztosít. Kiválóan tapad az építőiparban jellemzően előforduló csaknem valamennyi porózus vagy tömör felülethez: pl. tégla, kerámia, természetes kő (pl. 10 mm-nél vastagabb márvány vagy gránit), beton, különféle szárazépítő lapok (gipszkarton, cementkötésű faforgácslap, rétegelt lemez), fa, MDF, fém, PVC (kemény PVC), extrudált polisztirol, műanyag, festett felületek, üveg, tükör stb. Fém és fa szerkezetek, légcserélő-, és légkondicionáló berendezések illesztéseinek tömítésére. A ragasztás néhány percig korrigálható. Nem alkalmazható plexi, polietilén, polipropilén, akrilüveg és lágy PVC ragasztására.

- alkalmazási hőmérséklet: +5°C - 40°C
- szín: törtfehér
- kiszerelés: 440g/kartus

10005290260

A Henkel ragasztókkal kapcsolatos technikai adatlapok és egyéb információk a **www.ragasztas.hu** honlapon találhatók.
Kérjük, e termékek alkalmazása előtt minden esetben tájékozódjon!

Pattex termékek

Henkel



Pattex fali akril

Akril bázisú tömítőanyag nyílászáró keretek, ablakpárkány, ablakkönyöklő, díszítő elemek (pl. díszléc, stukkó), lábazati szegélyek, gipszkartonozás sarkainak, ill. illesztési hézagainak tartós és rugalmas tömítésére. Falrepedések tapétázás előtti kitöltésére. Megtapad: téglán, betonon (pl. előre gyártott elemek), vakolaton, fán (pl. tároló dobozok), műanyag-, vas- és alumínium felületeken. Bel- és kültérben alkalmazható, időjárásálló, átfesthető.

- alkalmazási hőmérséklet: +5°C - 50°C
- szín: fehér
- kiszerelés: 280 ml/kartus

10005290201



Pattex univerzális szilikon

Rendkívül rugalmas, savasan térhálósodó tömítő. Egykomponensű, nedvesség hatására kötő, szilikon tartalmú szigetelő-és tömítőanyag, amelynek felhasználási területe rendkívül széles. Alkalmas zuhanykabin, zuhanytálca fürdőkád (akril is) beépítésénél, vízelvezető, vízvető, vízzáró profil, mosogató lefolyó, bekötőcső, csatorna idom, üvegmozaik, kisszekrény, sínek, profilok stb. ragasztásánál, padlóösszefolyó, mosogató szifon, cső-szifon, mosogató tálca stb. tömítésénél. Ecetsavasan térhálósodik, ezért nem alkalmazható fémfelületek (elszíneződés veszélye) valamint cement- és mésztartalmú építőanyagok tömítésére (lúgos kémhatás). Időjárás- és öregedésálló. Kül- és beltérben egyaránt használható.

- alkalmazási hőmérséklet: +5°C - 40°C
- szín: transzparens
- kiszerelés: 280ml/kartus

10005290226



A Henkel ragasztókkal kapcsolatos technikai adatlapok és egyéb információk a **www.ragasztas.hu** honlapon találhatók.
Kérjük, e termékek alkalmazása előtt minden esetben tájékozódjon!

Pattex termékek • Kartuskinyomó pisztoly

Henkel



Pattex Fix Fa

Diszperziós építési-szerelési ragasztó elsősorban faanyagok ragasztására. Alkalmas a következők ragasztására: fából készült felületek, faanyagok (faforgácslap, fa panelek) vakolt felületek (beltéren), beton, gipszkarton lapok, pórusbeton, tégla, gipszrostlemez, poliuretán keményhab. Nem ajánlott állandó vízterhelésnek kitett felületeken.

- alkalmazási hőmérséklet: +10°C - 40°C
- szín: fehér
- kiszerelés: 385g/kartus

10005290400



Pattex Fix PVC & Alu

Flextec-polymer technológiájú építési-szerelési ragasztó főként PVC és alumínium anyagok ragasztására. A polimer alapú technológiájának köszönhetően erősebb ragasztás, sokoldalúság, és a külső körülményekkel szemben erősebb ellenállóság (víz, időjárás, ütések) jellemzi a terméket, az időtálló ragasztásért. Alkalmas a következők ragasztására: tégla, kerámia, beton, farostlemez, gipszkarton, furnérlemez, kő, MDF, fa, fémek, PVC, üveg, műanyagok, festett felületek, tükrök. A legtöbb nedvszívó és nem nedvszívó anyaghoz alkalmazható, kivéve PE, PP, PTFE, akrilüveg, plexi, PVC, réz és bronz. Külés beltérben egyaránt használható (nedves felületeken is).

- alkalmazási hőmérséklet: +5°C - 40°C
- szín: törtfehér
- kiszerelés: 440g/kartus

10005290410



Pattex Fix Tükör & Panel

Flextec-polymer technológiájú építési-szerelési ragasztó főként tükrök és falburkolatok ragasztására. A polimer alapú technológiájának köszönhetően erősebb ragasztás, sokoldalúság, és a külső körülményekkel szemben erősebb ellenállóság (víz, időjárás, ütések) jellemzi a terméket, az időtálló ragasztásért. Alkalmas a következők ragasztására: tégla, kerámia, beton, farostlemez, gipszkarton, furnérlemez, kő, MDF, fa, fémek, PVC, üveg, műanyagok, festett felületek, tükrök. A legtöbb nedvszívó és nem nedvszívó anyaghoz alkalmazható, kivéve PE, PP, PTFE, akrilüveg, plexi, PVC, réz és bronz. Külés beltérben egyaránt használható (nedves felületeken is).

- alkalmazási hőmérséklet: +5°C - 40°C
- szín: törtfehér
- kiszerelés: 440g/kartus

10005290420





Kartuskinyomó pisztoly

anyag: fém

10005290901

A Henkel ragasztókkal kapcsolatos technikai adatlapok és egyéb információk a **www.ragasztas.hu** honlapon találhatók.
Kérjük, e termékek alkalmazása előtt minden esetben tájékozódjon!

Ömledékragasztók



Technomelt KS 611

Speciálisan egyenes élek közepes hőfokon, kis előtolással történő felragasztására alkalmas. Furnér, PVC, ABS, melamin és poliészter élanyagok ragasztásához alkalmazható, kb. 2 mm vastagságig.

- viszkozitás: kb 40.000 mPa.s/180 °C
- felhordási hőmérséklet: 150-190 °C
- előtolás: 10-20 m/perc
- kiszerelés: 25 kg műanyag zsák
- tárolás: száraz, hűvös helyen

szín	cikkszám
natúr	10005290010
fehér	10005290011
fekete	10005290013

Technomelt KS 217

Speciálisan egyenes élek magas hőmérsékleten, közepes előtolással történő felragasztására alkalmas. Mindenféle élanyag felragasztására használható. A nehezen ragasztható élanyagoknál is eredményesen alkalmazható. A ragasztási fuga magas hőállósággal rendelkezik.

- viszkozitás: kb. 50.000 mPa.s/200 °C
- felhordási hőmérséklet: 190-200 °C
- előtolás: 12-30 m/perc
- kiszerelés: 25 kg műanyag zsák
- tárolás: száraz, hűvös helyen
- szín: natúr

10005290040

Technomelt KS 207

Egyenes élek magas hőmérsékleten közepes előtolással történő felragasztására alkalmas. A legtöbb élanyagnál alkalmazható a technológiai előírások szigorú betartása esetén.

- viszkozitás: kb 50.000 mPa.s/200 °C
- felhordási hőmérséklet: 190-210 °C
- előtolás: min. 20 m/perc
- kiszerelés: 25 kg műanyag zsák
- tárolás: száraz, hűvös helyen
- szín: natúr

10005290035

Technomelt KS 351

Egyenes élek felragasztására, valamint megmunkálóközpontok ragasztóegységeiben alkalmazható ragasztóanyag. Mindenféle élanyag felragasztására alkalmas nehezen ragaszthatóság esetén is. A ragasztási fuga magas hőállósággal rendelkezik.

- viszkozitás: kb. 75.000 mPa.s/200 °C
- felhordási hőmérséklet: 180-200 °C
- előtolás: min. 15 m/perc
- kiszerelés: 25 kg műanyag zsák
- tárolás: száraz, hűvös helyen
- szín: transzparens

10005290045

Technomelt KS 250 cool

Alkalmas gépi felhordással egyenes élragasztáshoz, közepes előtolással. Nehéz profilok ragasztáshoz (pl. softforming) is alkalmazható. Bonyolult profilok esetén és mobil élzáró gépeknél is javasolt a használata.

- viszkozitás: (Brookfield) kb.100.000 mPa.s / 140°C
- felhordási hőmérséklet: 140-160°C
- előtolás: min. 15 m/perc
- kiszerelés: 25 kg műanyag zsák
- tárolás: száraz, hűvös helyen
- szín: transzparens

10005290030

Technomelt 224/2

Speciálisan íves élragasztó gépeken, különféle élanyagok felragasztására alkalmas, max. 1 mm vastagságig (élfurnér, fólia). Ragasztóanyag felhordás anyagra, speciális hosszú nyitott idővel, alacsony felhordási hőmérsékleten. Közepes hőállósággal rendelkezik.

- felhordási hőmérséklet: 120-140 °C
- előtolás: min. 4 m/perc
- kiszerelés: 25 kg műanyag zsák
- tárolás: száraz, hűvös helyen
- szín: natúr

10005290050

A Henkel ragasztókkal kapcsolatos technikai adatlapok és egyéb információk a **www.ragasztas.hu** honlapon találhatók.
Kérjük, e termékek alkalmazása előtt minden esetben tájékozódjon!

Ömledékragasztók, tisztítószer

Henkel



Technomelt HKP 21

(patron Holz-Her gépekhez)
Speciálisan a HOLZ-HER egyenes élragasztó gépeken történő élragasztáshoz.
Melamin, poliészter, PVC élanyagok, élfurnér, tömörfa lécek felragasztásához kb. 5 mm vastagságig.

- viszkozitás: kb. 87.500 mPa.s/200 °C
- melegítési idő: kb. 4 perc
- felhordási hőmérséklet: kb. 200 °C
- előtolás: min. 10 m/perc
- kiszerelés: db (0,33 kg)
- tárolás: száraz, hűvös helyen
- natúr színű

10005290060



Melt-O-Clean

Természetes alapú tisztítószer, szobahőmérsékleten való felhasználásra.
Gépalkatrészek tisztítására, különösen lerakódott ragasztóanyag-maradványokhoz és egyéb szennyeződésekhez. A tisztítószert az optimális tisztító hatás elérése érdekében, javasolt szobahőmérsékleten alkalmazni. A felhordás után néhány perces szünetet kell tartani, hogy a tisztítószer az erősebb szennyeződéseket is fellazíthassa. Törlőkendővel, vagy kefével kell eltávolítani.

- lobbanáspont: 40-50 °C
- felhasználási hőmérséklet:15-25 °C
- kiszerelés: 500 ml
- száraz hűvös helyen raktározandó

10005290018



PUR ömledékragasztók, tisztítószerek



Technomelt PUR 270/7 G

Poliuretán bázisú, reaktív olvadó ragasztóanyagrendszer. Nagy kezdeti szilárdság, nem olvasztható, nem oldható, duroplaszt képződik belőle. A ragasztás nagy végső szilárdsággal rendelkezik. Nagyon nagy hőállóság és rugalmasság hidegben. Kiváló vízállóság. Tömör ragasztási hézagot eredményez.

- javasolt feldolgozási hőmérséklet: olvadéktartályban: 120-150 °C, a felhordóhengeren: 130-150 °C
- előtolás: min.15 m/perc
- terem hőmérséklet: 18-23°C
- lágyulási pont: kb. 60 °C
- viszkozitás: kb. 30 000 mPa·s /150 °C
- a végső szilárdságig eltelő kikeményedési idő: 2 - 5 nap
- hőállóság: > 150 °C
- kiszerelés: 0,75 kg

10005290016



Technomelt PUR 270/5 ME

Reaktív poliuretán ragasztó egyenes élzárási munkákhoz. A ragasztó csökkentett izocianát tartalmának köszönhetően, ugyanolyan munkavédelmi szabályozások alá tartozik, mint a sima EVA bázisú élzáró ragasztók. Nagyon magas a kezdeti tapadása és ez a tulajdonsága nagyon erős végső ragasztási szilárdsággal párosul. Transzparens ragasztási fuga, ami szinte 0 fugás élzárást biztosít

- javasolt feldolgozási hőmérséklet: olvadéktartályban: 120-150 °C, a felhordóhengeren: 130-150 °C
- előtolás: min. 25 m/perc
- terem hőmérséklet: 18-23°C
- a végső szilárdságig eltelő kikeményedési idő: 2 - 5 nap
- hőállóság: a ragasztó térhálósodást követően 150° hőállóságot és maximális vízállóságot biztosít
- kiszerelés: 2,0 kg („gyertya")

10005290015



Technomelt PUR 270/9 ME

Poliuretán bázisú, reaktív olvadó ragasztóanyagrendszer. Nagy kezdeti szilárdság, nem olvasztható, nem oldható, duroplaszt képződik belőle. A ragasztás nagy végső szilárdsággal rendelkezik. Nagyon nagy hőállóság és rugalmasság hidegben. Kiváló vízállóság. Tömör ragasztási hézagot eredményez.

- javasolt feldolgozási hőmérséklet: olvadéktartályban: 120-150 °C, a felhordóhengeren: 130-150 °C
- előtolás: min.15 m/perc
- terem hőmérséklet: 18-23°C
- lágyulási pont: kb. 60 °C
- viszkozitás: kb. 50 000 mPa·s /150 °C
- a végső szilárdságig eltelő kikeményedési idő: 2 - 5 nap
- hőállóság: > 150 °C
- kiszerelés: 2,0 kg („gyertya")

szín	cikkszám
natúr	10005290014
fehér	10005290009



Technomelt PUR Cleaner 4

Polimer alapú tisztítószer. A tisztítószer minden PUR típusú ragasztóanyaghoz használható, amelynél a reakció még nem ment teljesen végbe. A granulátumos kiszerelés a hagyományos élragasztó gépekhez javasolt.

- lágyulási pont: 75 °C
- viszkozitás: (Brookfield) 9000 mPa.s/130°C
- sűrűség: kb. 1,1 g/cm^3
- javasolt feldolgozási hőmérséklet: olvadéktartályban: 100-170 °C, felhordóhengeren: 100-170 °C
- kiszerelés: 25 kg

10005290017



Technomelt PUR Cleaner All in One

Polimer alapú tisztítószer. A tisztítószer minden PUR típusú ragasztóanyaghoz használható, amelynél a reakció még nem ment teljesen végbe. A gyertyás kiszerelés a hagyományos élragasztó gépekhez javasolt.

- viszkozitás: (Brookfield) 8.000-11.000 mPa.s/100°C
- javasolt feldolgozási hőmérséklet: olvadéktartályban: 100-170 °C, felhordóhengeren: 100-170 °C
- kiszerelés: 1,4 kg („gyertya")

10005290019

A Henkel ragasztókkal kapcsolatos technikai adatlapok és egyéb információk a **www.ragasztas.hu** honlapon találhatók.
Kérjük, e termékek alkalmazása előtt minden esetben tájékozódjon!

Ragasztószalagok



Pattex Fix montázsszalag

Kétoldalas öntapadó ragasztószalag, amely csaknem valamennyi felülethez jól tapad és erősen rögzít. Azonnal terhelhető, egy teljes tekercs akár 120 kg súly megtartására is képes. Alkalmas pl. tükör, fa, műanyag és fém tárgyak rögzítésére kül- és beltérben egyaránt.

- hossz: 1,5 m
- szélesség: 19 mm

10005290360



Tesa 4965 kétoldalas öntapadó ragasztószalag

Nagy nyírás- és hőmérsékletálló, összeillesztést követően azonnal használható. Különösen magas kötési szilárdság, felhasználható díszítő profilok és műanyag díszítőelemek felszerelésére.

- vastagság: 205 µm
- szélesség: 19 mm
- belső átmérő: 76 mm
- hossz: 50 m
- szín: átlátszó
- karton: 48 tekercs
- rendelési egység: tekercs

C00510



Tesa 55576 kétoldalas öntapadó ragasztószalag

Habosított termék, így 1,2 mm vastag. Összeillesztést követően azonnal használható. Különösen magas kötési szilárdság, felhasználható díszítő profilok és műanyag díszítőelemek felszerelésére.

- vastagság: 1,2 mm
- szélesség: 19 mm
- belső átmérő: 76 mm
- hossz: 50 m
- szín: fehér
- karton: 16 tekercs
- rendelési egység: tekercs

C00541



Monta 340 MOPP pántoló ragasztószalag

Nagy szakítószilárdság hosszirányban, kiváló azonnali tapadás. Különösen magas ütésállóság, ellenáll savaknak és lúgoknak. Felhasználható a közepes súlyú vagy nehéz dobozok, raklapok, pántolására és csomagok rögzítéséhez.

- vastagság: 77 µm
- szélesség: 19 mm
- belső átmérő: 76 mm
- hossz: 66 m
- szín: vöröses barna
- karton: 96 tekercs
- rendelési egység: tekercs

C00500

Ragasztószalagok



Monta 561 PE-bevonatú szövet ragasztószalag

Vízálló, a termék könnyen szakítható kézzel. „Duct Tape", tökéletesen illeszkedik a sima és durva felülethez egyaránt. Felhasználható javításokhoz, csomagoláshoz, rögzítéshez.

- vastagság: 165 µm
- szélesség: 48 mm
- belső átmérő: 76 mm
- hossz: 50 m
- szín: szürke
- karton: 24 tekercs
- rendelési egység: tekercs

C00520



Monta 361 üvegszálas ragasztószalag

Üvegszállal erősített mint hossz irányban mint keresztirányban. Különösen magas ütésállóság, nedvességálló és könnyen lazítható. Felhasználható nehéz dobozok és kartondobozok lezárására.

- vastagság: 130 µm
- szélesség: 50 mm
- belső átmérő: 76 mm
- hossz: 50 m
- szín: átlátszó
- karton: 48 tekercs
- rendelési egység: tekercs

C00550



H11CP Kézi adagoló ragasztószalaghoz

Állítható tekerési ellenállás, könnyű használat. 50mm-es ragasztószalag szélességhez alkalmazható.

- szín: szürke-piros
- rendelési egység: db

C00900



B20 Nova asztali húzó

25mm-es ragasztószalag szélességhez alkalmazható

- szín: szürke
- rendelési egység: db

C00910

Csavartakarók, furattakarók



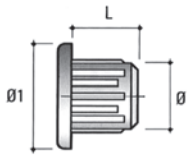

Típus	ø (mm)	L (mm)	ø1 (mm)
CF01	5	5	8
CF02	8	8	12
CF03	10	8	14

Furattakaró

5, 8 és 10 mm átmérőjű furathoz.
anyag: műanyag

típus	szín	cikkszám
CF01	fehér	10013701100
	fekete	10013701101
	barna	10013701102
CF02	fehér	10013701110
	fekete	10013701111
	barna	10013701112
CF03	fehér	10013701120
	fekete	10013701121
	barna	10013701122



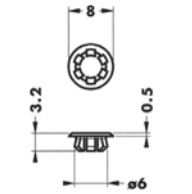

810 15 01 06 08 Furattakaró

6 mm átmérőjű furathoz.
anyag: műanyag

szín	cikkszám
fehér	10009600990
barna	10009600991

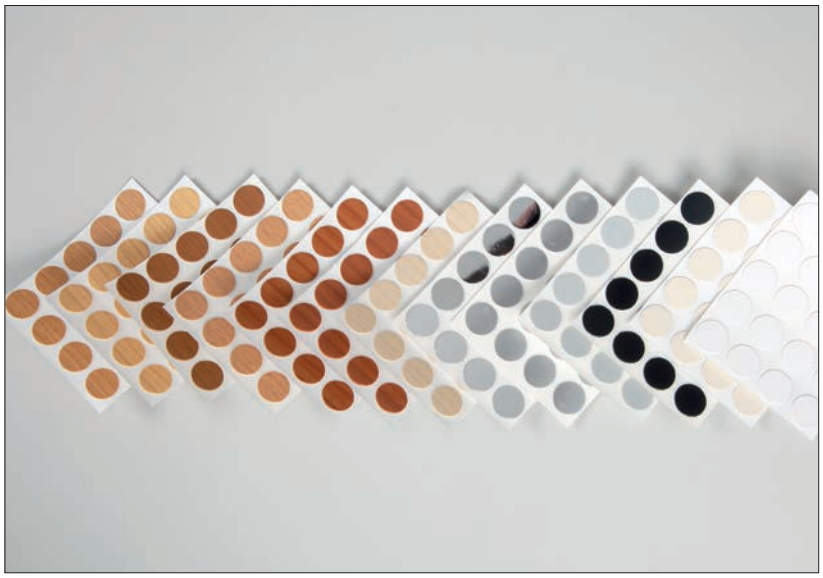

Öntapadós műanyag csavartakaró

méret: ø13 mm • vastagság: 0,3 mm
kiszerelés: 20 db/levél

szín	cikkszám
fehér	10013700900
krém	10013700901
fekete	10013700902
szürke	10013700903
alumínium	10013700904
króm	10013700905
nyír	10013700906
sötét cseresznye	10013700907
cseresznye	10013700908
bükk	10013700909
mogyoró	10013700910
fenyő	10013700911
tölgy	10013700912



Öntapadós műanyag csavartakaró

méret: ø14 mm • vastagság: 0,2 mm
kiszerelés: 50 db/levél

szín	cikkszám
világos bükk	10013702000
juhar	10013702001
tölgy	10013702002
cseresznye	10013702003
mahagóni	10013702004
új dió	10013702005
metálszürke	10013702006
szürke	10013702007
bézs	10013702008
fekete	10013702009
fehér	10013702010
gleccser fehér	10013702011

Öntapadós műnyag csavartakaró, Forest ABS színekben

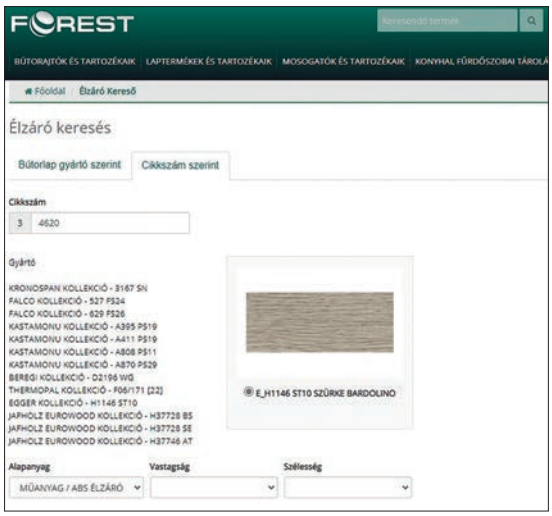

A csavartakaró választékunkhoz a bútorlap ajánlást weboldalunkon találhatja.

A táblázat KÓD oszlopa az élanyag cikkszámának első 5 karakterére utal, így megtudja keresni, hogy az adott csavartakarót melyik bútorlaphoz ajánljuk.

A **www.foresteu.com** oldalunkon egy kattintással elérhető **ÉLZÁRÓ KERESŐ** modul segítségével könnyedén kereshető az ajánlott bútorlap.

A „cikkszám szerint"-i keresés fül alatt a cikkszám mezőbe beírt KÓD alapján naprakész információt kapunk arról, hogy az adott csavartakaró melyik bútorlap színekhez ajánlott.

méret: ø13 mm
vastagság: 0,4 mm
kiszerelés: 25 db/levél

szín	kód [1]	cikkszám
Fehér sima	30009	10013701275
	30010	10013701091
Fehér erezett	30020	10013701250
Fehér gyöngy	30030	10013701249
Manhattan gyöngy	30110	10013701044
Szürke gyöngy	30120	10013701061
Világos szürke	30130	10013701064
Fekete erezett	30220	10013701042
Fekete gyöngy	30230	10013701251
Grafit fekete	30240	10013701075
Vanília	30300	10013701041
Alabástrom	30301	10013701076
Beige gyöngy	30311	10013701026
Beige	30321	10013701066
Homoksárga	30330	10013701265
Alma zöld	30611	10013701092
Bükk	33000	10013701054
Bavaria Bükk	33005	10013701077
Hegyi bükk	33010	10013701017
Savaria bükk	33020	10013701056
Gőzölt bükk	33030	10013701058
Világos bükk	33040	10013701043
Samerberg bükk	33045	10013701234
Natúr bükk	33070	10013701082
Core Beach	33101	10013701235
Tobacco új bükk	33138	10013701267
Csoki bükk	33140	10013701034
Öregcseresznye	33400	10013701014
Virágos cseresznye	33410	10013701095
Arany cseresznye	33420	10013701059
Natúr cseresznye	33430	10013701096
Pácolt cseresznye	33460	10013701025
Meran cseresznye	33470	10013701084
Lombardiai natúr cseresznye	33480	10013701097
Verona cseresznye	33490	10013701098
Antik cseresznye	33510	10013701029

szín	kód [1]	cikkszám
Tiszafa	33540	10013701045
Majnau nyír	33795	10013701260
Nyír / Világos vadkörte	33800	10013701028
Vadkörte	33810	10013701023
Világos vadkörte	33830	10013701240
Alma	33841	10013701241
Világos calvados	33850	10013701035
Svájci körte	33860	10013701049
Magyar körte	33870	10013701072
Sötét svájci körte	33880	10013701099
Sötét calvados	33890	10013701036
Sötét calvados	33900	10013701069
Berkenye	33950	10013701063
Vörös szilva	34012	10013701253
Svájci Szilva	34015	10013701237
Merano vörös	34018	10013701212
Sötét szilva	34020	10013701083
Havanna szilva	34030	10013701078
Vörös éger	34110	10013701046
Mézgás éger	34115	10013701242
Éger	34120	10013701018
Francia éger	34130	10013701022
Zöld éger	34150	10013701201
Redwood	34200	10013701027
Vörös mahagóni	34240	10013701259
Mahagóni	34250	10013701020
Európai juhar	34300	10013701015
Juhar_Ka	34305	10013701202
Kanadai krém juhar	34320	10013701203
Mézes juhar	34330	10013701248
Kaukázusi nyír	34380	10013701204
Olasz alma	34410	10013701037
Sötét alma	34420	10013701052
Déli kőris	34538	10013701254
Moldáv akác	34580	10013701089
River tölgy	34595	10013701229

szín	kód [1]	cikkszám
Világos monaco tölgy	34596	10013701268
Krém monaco tölgy	34597	10013701269
Kremona tölgy	34600	10013701053
Spanyol tölgy	34605	10013701230
Natur nebrasca tölgy	34613	10013701226
Natúr Hamilton tölgy	34615	10013701270
Natúr Bardolino tölgy	34617	10013701271
Country tölgy	34618	10013701263
Canyon tölgy	34619	10013701255
Szürke Bardolino tölgy	34620	10013701207
Yorki tölgy	34621	10013701256
Sonoma tölgy sötét	34622	10013701227
Sonoma tölgy barna	34623	10013701228
Sherwood tölgy	34625	10013701071
Modern tölgy	34635	10013701208
Ferrara oak	34640	10013701060
Natúr tölgy	34690	10013701021
Világos natúr tölgy	34700	10013701209
Pácolt tölgy	34730	10013701024
Rusztikus tölgy K	34750	10013701233
Barna Arizona tölgy	34765	10013701252
Sötét royal tölgy	34780	10013701050
Miláno tölgy	34810	10013701244
Rauna szil világos	34900	10013701231
Rauna szil sötét	34910	10013701232
Natúr csomós luc	35000	10013701048
Világos fenyő	35030	10013701047
Csomós fenyő	35080	10013701016
Biofenyő	35083	10013701272
Pácolt fenyő	35090	10013701068
Bramberg fenyő	35103	10013701211
Antik fenyő	35113	10013701264
Ardeni fenyő világos	35200	10013701067
Ardeni fenyő homok	35210	10013701213
Ardeni fenyő szürke	35220	10013701074
Ardeni fenyő mokka	35230	10013701214

[1] Az élanyag cikkszámának első 5 karaktere

Öntapadós műnyag csavartakaró, Forest ABS színekben

kiszerelés: 25 db/levél • méret: ø13 mm • vastagság: 0,4 mm

szín	kód [1]	cikkszám
Ardeni fenyő sötétbarna	35240	10013701079
Dió classic	35420	10013701070
Mogyoró_F	35455	10013701257
Mogyoró	35460	10013701019
Toscana dió	35465	10013701258
Color dió	35470	10013701055
Aida dió	35480	10013701216
Dió	35490	10013701080
Dijoni natúr dió	35500	10013701090
Prugna rosales	35830	10013701219
Gyöngy calobra	35832	10013701273
Bambusz	35850	10013701081

szín	kód [1]	cikkszám
Bambusz_Ka	35855	10013701245
Coimbra	35860	10013701220
Fino fahéj	35870	10013701033
Fino bronz	35880	10013701032
Coco Bolo	35890	10013701086
Világos samoa teak	35900	10013701040
Sötét samoa teak	35910	10013701039
Tíkfa	35975	10013701238
Makassar Ceylon	35980	10013701085
Makassar	35990	10013701221
Zebrano homoksárga	36000	10013701222
Zebrano	36010	10013701073
Zebrano bézs	36020	10013701030

szín	kód [1]	cikkszám
Palissander_Ka	36065	10013701246
Rigolettó bronz	36085	10013701261
Aruska wenge világos	36160	10013701223
Sötét wenge	36168	10013701274
Wenge	36170	10013701009
Wenge_Ka	36173	10013701247
Aruska wenge sötét	36180	10013701224
Fineline krém	36210	10013701225
Titánium	39000	10013701038
Alumínium	39010	10013701088
Alumínium E	39020	10013701093

Javítófilcek



591 / fehér

Pácszerű fedéssel
rendelés: db

szín	cikkszám
P43 / rusztikus tölgy	10005305000
499 / juhar	10005305020
509 / szil	10005305040
517 / tölgy	10005305060
533 / bükk	10005305080
540 / paliszander	10005305100
543 / svájci körte	10005305120
560 / mahagóni barna	10005305140
561 / fenyő	10005305160
572 / cseresznye	10005305180
581 / mahagóni vörös	10005305200
600 / fekete	10005305220
591 / fehér	10005305240



Lágyviaszok • Bao viasz darabos kivitel

kód	szín	cikkszám
591	fehér	10005300000
NCS S 0502-Y	fehér	10005300005
RAL 1013	gyöngy fehér	10005300010
RAL 9001	krémfehér	10005300015
655	krémfehér II	10005300020
RAL 9002	szürkésfehér	10005300025
RAL 9010	tiszta fehér	10005300030
RAL 9016	bianco fehér	10005300035
124	nyír	10005300045
RAL 1015	világos elefántcsont	10005300050
502	juhar	10005300055
593	citromsárga	10005300060
503	sárga	10005300065
594	élénk narancssárga	10005300080
542	narancssárga	10005300085
596	piros	10005300100
595	chilli piros	10005300105
551	tégla vörös	10005300110
598	kék	10005300120
597	zöld	10005300140
NCS S 1005-B80-G	szürkésfehér	10005300150
NCS S 1500-N	világos szürke	10005300155
NCS S 1502-G	szürke	10005300165
RAL 7035	világos szürke	10005300170
RAL 7038	achátszürke	10005300175
600	fekete	10005300180
525	középszürke	10005300185
RAL 7001	ezüstszürke	10005300190
RAL 7004	szignálszürke	10005300195
RAL 7040	ablakszürke	10005300205
RAL 7045	teleszürke	10005300210
RAL 7046	teleszürke II	10005300215
RAL 7015	palaszürke	10005300225
RAL 7016	antracitszürke	10005300230
RAL 7021	feketésszürke	10005300235
510	világos cseresznye	10005300645
513	limba	10005300650
515	sötét cseresznye	10005300655
516	zöld tölgy	10005300665
519	sötét bükk	10005300670

kód	szín	cikkszám
632	középsötét cseresznye	10005300675
1349	vöröses cseresznye	10005300680
109	középsötét tölgy	10005300690
2201	sötét natúr tölgy	10005300695
1029	vörösfenyő	10005300705
118	világos limba	10005300710
123	világos bükk	10005300715
403	világos antik tölgy	10005300720
138	világos natúr tölgy	10005300725
425	natúr kőris	10005300730
428	antik luc	10005300735
433	bükk	10005300745
508	natúr tölgy	10005300750
84	kőris	10005300755
622	cseresznye	10005300765
A-3	világos tölgy	10005300770
426	barna kőris	10005300775
505	vöröses fenyő	10005300785
533	natúr bükk	10005300790
603	éger	10005300795
208	középsötét dió	10005300805
216	sötét teak	10005300810
2210	sötét tölgy	10005300815
517	középsötét tölgy	10005300825
520	masonia	10005300830
547	világos körte	10005300835
556	középsötét mahagóni	10005300845
561	világos tölgy	10005300850
573	őz barna	10005300855
574	makoré	10005300865
P43	rusztikus tölgy	10005300870
213	mahagóni	10005300950
219	sötét dió	10005300955
575	középbarna dió	10005300960
578	wenge	10005300965
581	vöröses mahagóni	10005300970
583	sötét mahagóni	10005300975
587	feketés barna	10005300980
701	áttetsző	10005300990



Lágyviaszok • Bao viasz szettek

Lágyviasz fél stick 100/A szett fehértől-feketéig		Lágyviasz fél stick 100/F szett alapszínek		Lágyviasz fél stick 100/G szett trendi színek		Lágyviasz fél stick 100/N szett szürke 20 árnyalata	
502	juhar	124	nyír	124	nyír	NCS S 0502-Y	fehér
547	világos körte	433	bükk	433	bükk	NCS S 1005-B80-G	szürkésfehér
516	zöld tölgy	519	sötét bükk	123	világos bükk	NCS S 1500-N	világos szürke
561	világos tölgy	533	natúr bükk	655	krémfehér	NCS S 1502-G	szürke
517	középsötét tölgy	109	középsötét tölgy	403	világos antik tölgy	RAL 1013	gyöngy fehér
508	natúr tölgy	508	natúr tölgy	2210	sötét tölgy	RAL 1015	világos elefántcsont
505	vöröses fenyő	P43	rusztikus tölgy	A-3	világos tölgy	RAL 7001	ezüstszürke
515	sötét cseresznye	603	éger	109	középsötét tölgy	RAL 7004	szignálszürke
513	limba	84	kőris	138	világos natúr tölgy	RAL 7015	palaszürke
574	makoré	510	világos cseresznye	2201	sötét natúr tölgy	RAL 7016	antracitszürke
583	sötét mahagóni	1349	vöröses cseresznye	603	éger	RAL 7021	feketésszürke
556	középsötét mahagóni	7035	világosszürke RAL 7035	426	barna kőris	RAL 7035	világos szürke
520	masonia	213	mahagóni	84	kőris	RAL 7038	achátszürke
525	középszürke	581	vöröses mahagóni	425	natúr kőris	RAL 7040	ablakszürke
575	középbarna dió	219	sötét dió	428	antik luc	RAL 7045	teleszürke
573	őz barna	208	középsötét dió	622	cseresznye	RAL 7046	teleszürke II
600	fekete	600	fekete	632	középsötét cseresznye	RAL 9001	krémfehér
587	feketés barna	216	sötét teak	1349	vöröses cseresznye	RAL 9002	szürkésfehér
591	fehér	701	áttetsző	1029	vörösfenyő	RAL 9010	tiszta fehér
578	wenge	591	fehér	118	világos limba	RAL 9016	bianco fehér
10005302000		10005302100		10005302200		10005302300	



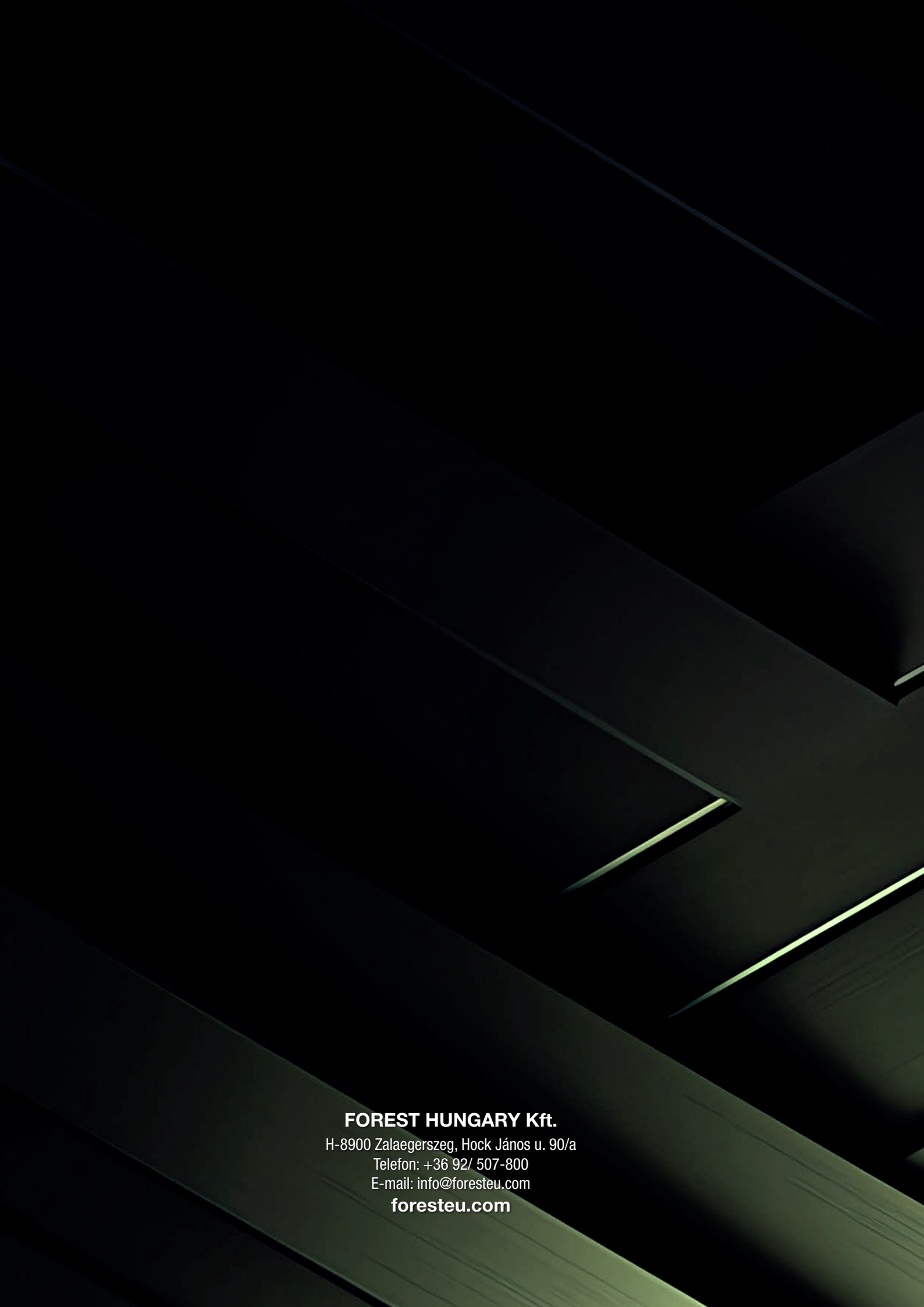

FOREST HUNGARY Kft.
H-8900 Zalaegerszeg, Hock János u. 90/a
Telefon: +36 92/ 507-800
E-mail: info@foresteu.com
foresteu.com